DEWALT®

XR LI-ION

Ташев-Галвинг ООД
www.tashev-galving.com

DCF620
DCF621

359204-46 BG

Превод на оригиналните инструкции

Фигура 1

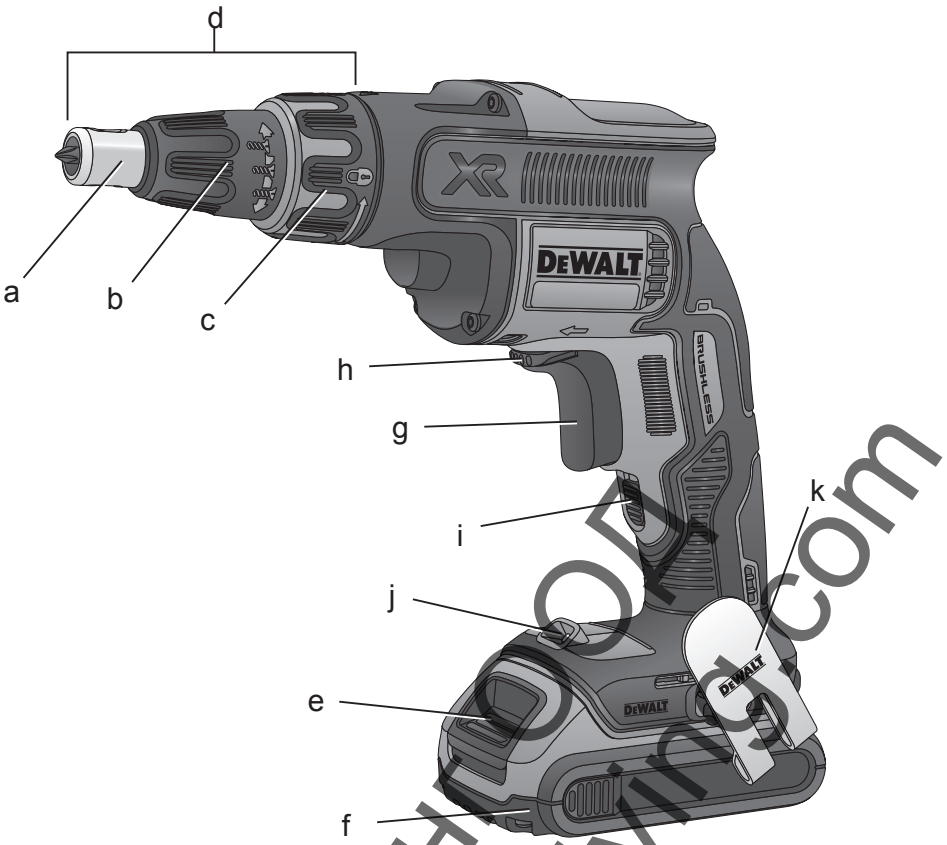

Фигура 2

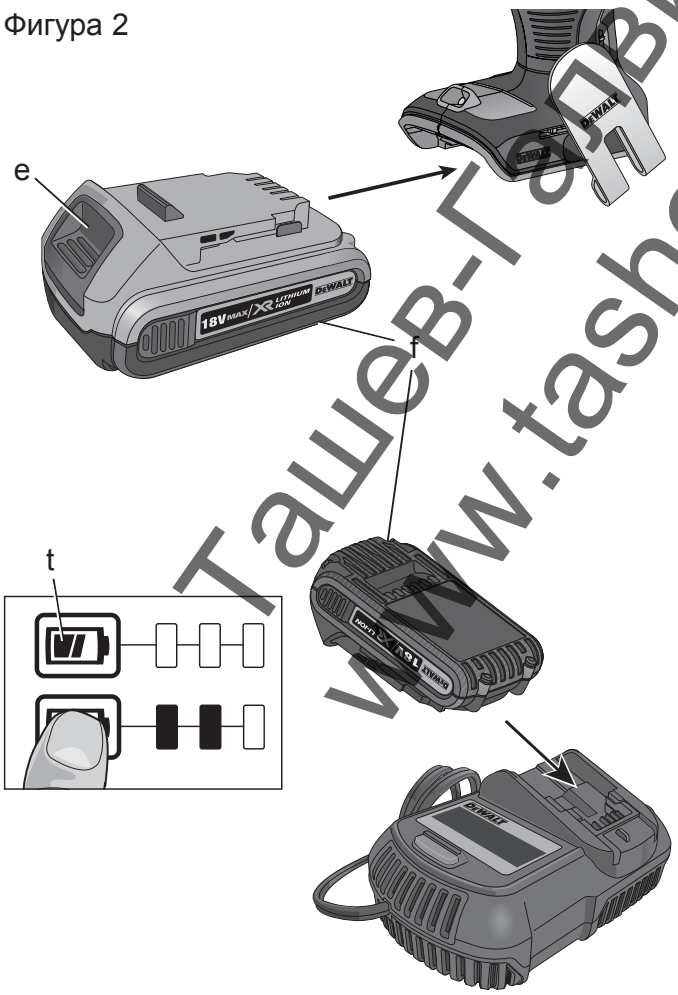

Фигура 3

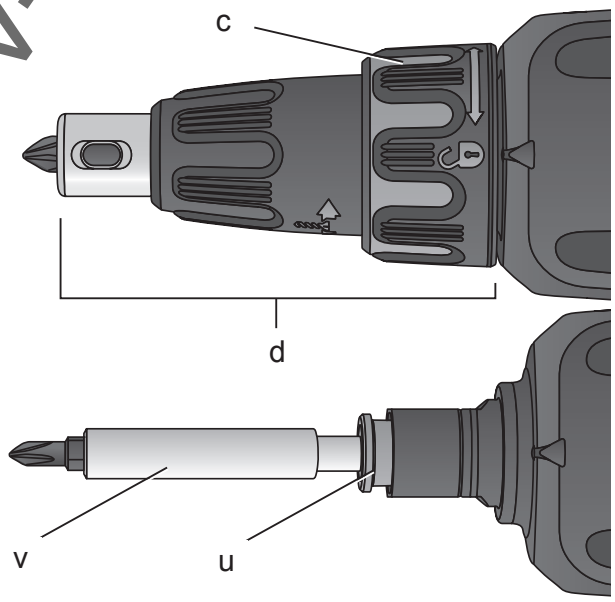

Ташев-Галвинг ООД
www.tashev-galving.com

Фигура 4

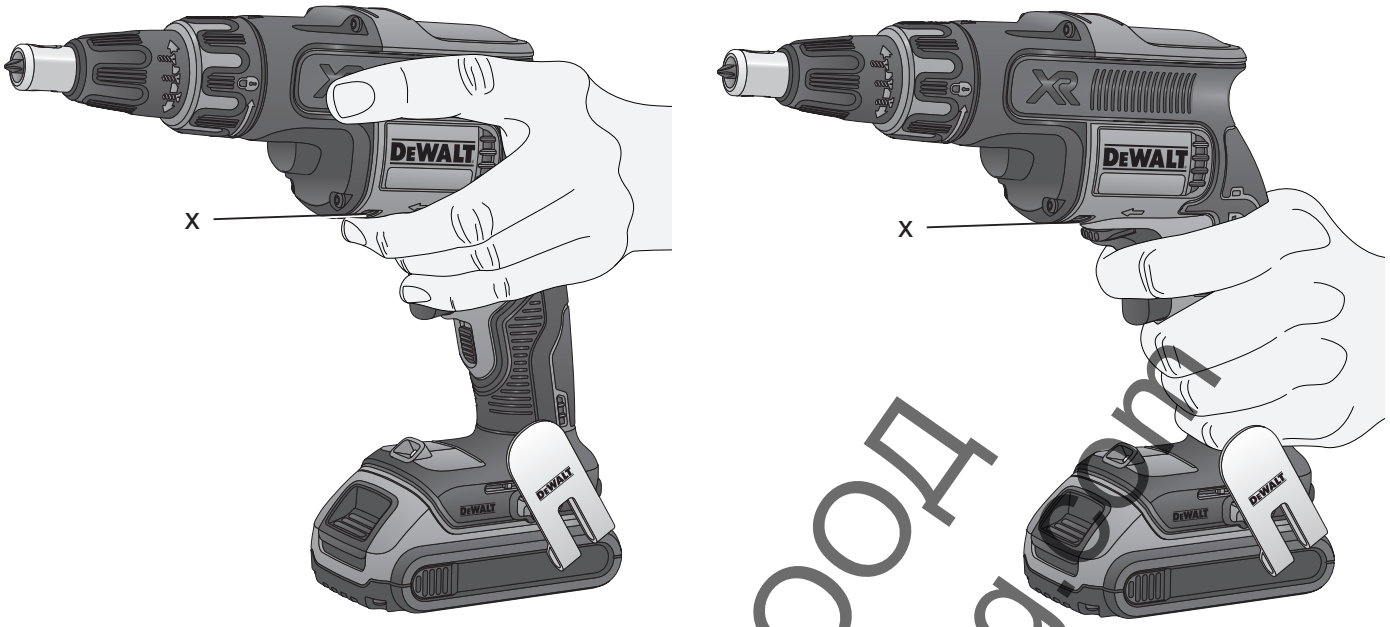

Фигура 5

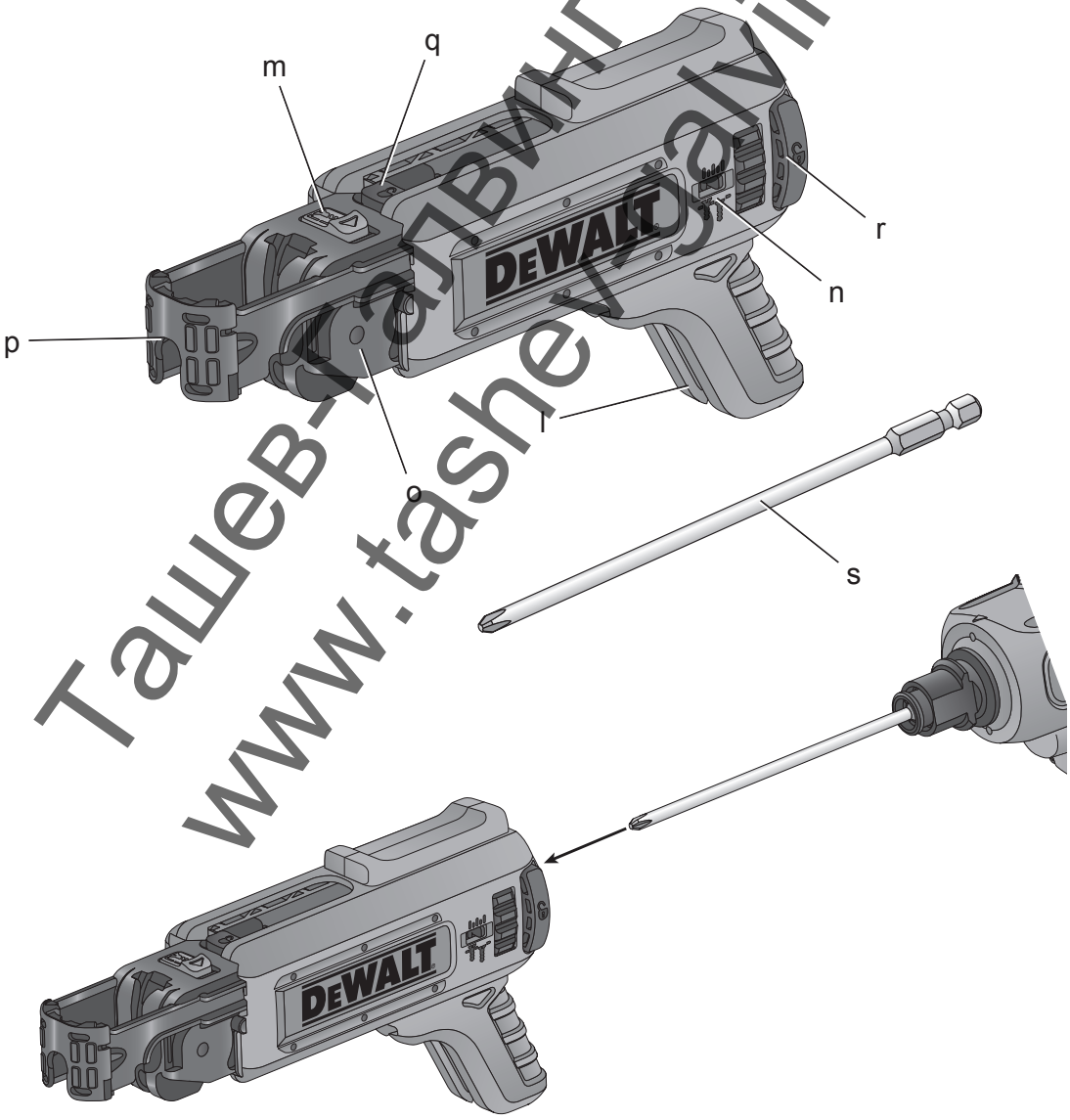

Ташев-Галвинг ООД
www.tashev-galving.com

АКУМУЛАТОРЕН ВИНТОВЕРТ ЗА ГИПСОКАРТОН DCF620, DCF621

Поздравления!

Вие избрахте инструмент на DEWALT. Дългогодишният опит, задълбоченото разработване на продукти и иновации правят DEWALT един от най-надеждните партньори за потребителите на професионални електроинструменти.

Технически данни

		DCF620	DCF621
Напрежение	V	18	14,4
Тип		1	1
Вид батерии		Li-Ion	Li-Ion
Мощност на захранването	W	435	360
Скорост при липса на натоварване	об./мин.	0-4400	0-4400
Държач за накрайник	мм	6,35 (1/4")	6,35 (1/4")
Максимален ø на завинтване	мм	4,2	4,2
Максимален момент на въртене (твърдо/меко)	Нм	30/5	27/4
Метод на притискане		чувствителен на дълбочина	чувствителен на дълбочина
Тегло (без батерийния пакет)	кг	1,08	1,08
L_{PA} (звуково налягане)	dB(A)	77	77
K_{PA} (звуково налягане колебание)	dB(A)	3	3
L_{WA} (звукова мощност)	dB(A)	88	88
K_{WA} (звукова мощност колебание)	dB(A)	3	3
Обща сума на вибрациите (сума на векторите в трите посоки), утвърдени според EN 60745.			
Стойност на излъчваните вибрации (a_h)			
a_h =	м/с²	< 2,5	< 2,5
Колебание K =	м/с²	1,5	1,5

Информацията за нивото на излъчваните вибрации, дадена в този документ, са измерени в съответствие със стандартизираните тестове, дадени в EN 60745 и може да бъде използвана за сравнение на един инструмент с друг. Тези данни могат да бъдат използвани за предварителна оценка на излагането.

ПРЕДУПРЕЖДЕНИЕ:
Декларираните нива на излъчваните вибрации представляват основните приложения на инструмента. Все пак, ако инструмента се използва за различни приложения с различни аксесоари или има лоша поддръжка, излъчваните вибрации може да се различават. Това може значително да увеличи нивото на излъчване през цялостния период на работа.

При оценката на нивото на излъчваните вибрации трябва да се вземат предвид броя на изключванията на инструмента, или времето, когато е бил включен, но без да извършва работа. Това може значително да намали нивото на излъчване в рамките на целия период на работа.

Идентифицирайте допълнителните мерки за сигурност, за да се защити оператора от ефектите на вибрацията, като например: поддръжка на инструментите и аксесоарите, пазене на ръцете топли, организация на режима на работа.

Ташев-Галвинг ООД
www.tashev-galving.com

Предпазители:		
Европа	230 V инструменти	10 Ампера, електрическа мрежа
Великобритания и Ирландия	230 V инструменти	3 Ампера, в щепселите

Определения: Насоки за безопасност

Дефинициите по-долу описват нивото на трудност за всяка сигнална дума. Моля, прочетете ръководството и внимавайте за тези символи.

ОПАСНОСТ: *Показва неминуемо опасна ситуация, която ако не се избегне, **ще** доведе до **смърт или сериозно нараняване**.*

ПРЕДУПРЕЖДЕНИЕ: *Показва потенциално опасна ситуация, която ако не се избегне, **може** да доведе до **смърт или сериозно нараняване**.*

ВНИМАНИЕ: *Показва потенциално опасна ситуация, която ако не се избегне, **може** да доведе до **малки или средни наранявания**.*

ЗАБЕЛЕЖКА: *Показва практика **която не е свързана с лични наранявания** и която, ако не се избегне, **може** да доведе до **имуществени щети**.*

Обозначава риск от токов удар.

Обозначава риск от пожар.

Декларация за съответствие с изискванията на ЕО

ДИРЕКТИВА ЗА МАШИНИТЕ

АКУМУЛАТОРЕН ВИНТОВЕРТ ЗА ГИПСОКАРТОН DCF620, DCF621

DEWALT декларира, че тези продукти, описани под ***Технически данни*** са в съответствие с: 2006/42/EC, EN 60745-1, EN 60745-2-2.

Тези продукти, също така, са съобразени с Директива 2014/30/EC и 2011/65/EO. За повече информация, моля, свържете с DEWALT на следния адрес или се обърнете към задната страна на ръководството.

Долуподписаният е отговорен за компилацията на техническия файл и прави тази декларация от името на DEWALT.

Horst Grossmann
Vice President Engineering
DEWALT, Richard-Klinger-Straße 11,
D-65510, Idstein, Германия
03.06.2014

Батериен пакет		DCB140	DCB141	DCB142	DCB143	DCB144	DCB145	DCB180	DCB181	DCB182	DCB183	DCB184	DCB185
Вид на батериите		Li-Ion	Li-Ion	Li-Ion	Li-Ion	Li-Ion	Li-Ion	Li-Ion	Li-Ion	Li-Ion	Li-Ion	Li-Ion	Li-Ion
Напрежение	V_{DC}	14,4	14,4	14,4	14,4	14,4	14,4	18	18	18	18	18	18
Капацитет	A_h	3,0	1,5	4,0	2,0	5,0	1,3	3,0	1,5	4,0	2,0	5,0	1,3
Тегло	кг	0,53	0,30	0,54	0,30	0,52	0,30	0,64	0,35	0,61	0,40	0,62	0,35

Зарядно устройство		DCB105			DCB107			DCB112		
Волтаж на електрическото захранване	V_{AC}	230 V			230 V			230 V		
Вид на батерията		Li-Ion			Li-Ion			Li-Ion		
Приблизително време за смяна на батерийните пакети	мин	30 (1,5 Ah)	40 (2,0 Ah)	55 (3,0 Ah)	60 (1,3 Ah)	70 (1,5 Ah)	90 (2,0 Ah)	40 (1,3 Ah)	45 (1,5 Ah)	60 (2,0 Ah)
		70 (4,0 Ah)		90 (5,0 Ah)	140 (3,0 Ah)		185 (4,0 Ah)	90 (3,0 Ah)		120 (4,0 Ah)
Тегло	кг	0,49			0,29			0,36		

ТАШЕВ-ГАЛВИНГ ООД
www.tashev-galving.com

ПРЕДУПРЕЖДЕНИЕ: *За да намалите риска от наранявания, прочетете ръководството с инструкции.*

Общи предупреждения за безопасна работа с електроинструменти

ПРЕДУПРЕЖДЕНИЕ! Прочетете всички предупреждения и инструкции за безопасност. *Неспазването на предупрежденията и указанията, изброени по-долу, може да доведе до токов удар, пожар и/или тежки наранявания.*

ЗАПАЗЕТЕ ВСИЧКИ ПРЕДУПРЕЖДЕНИЯ И ИНСТРУКЦИИ ЗА БЪДЕЩИ СПРАВКИ

Терминът "електроинструмент" във всички предупреждения се отнася до захранвани (със захранващ кабел) или работещи на батерии (без захранващ кабел) електрически инструменти.

1) БЕЗОПАСНОСТ НА РАБОТНОТО ПРОСТРАНСТВО

а) ***Пазете работното пространство чисто и добре осветено.*** *Безпорядъкът и недостатъчното осветление могат да доведат до трудова злополука.*

б) ***Не използвайте електроинструменти в експлозивна среда, като например наличието на запалителни течности, газове или прах.*** *Електроинструментите произвеждат искри, които могат да възпламенят праха или изпаренията.*

в) ***Дръжте деца и странични лица надалече, докато работите с електроинструмента.*** *Разсейванията могат да ви принудят да загубите контрол.*

2) ЕЛЕКТРИЧЕСКА БЕЗОПАСНОСТ

а) ***Щепселите на електроинструмента трябва да са подходящи за използвания контакт. Никога, по никакъв начин не променяйте щепсела. Не използвайте адаптери за щепсела със заземени електрически инструменти.*** *Непроменените щепсели и контакти намаляват риска от токов удар.*

б) ***Избягвайте контакт на тялото със заземени повърхности, като например тръби, радиатори, готварски печки и хладилници.*** *Съществува повишен риск от токов удар, ако тялото ви е заземено.*

в) ***Не излагайте електроинструментите на дъжд и мокри условия.*** *Проникването на вода в електроинструмента повишава опасността от токов удар.*

г) ***Не злоупотребявайте с кабела. Никога не използвайте кабела за носене, дърпане или изключване на електроинструмента. Пазете кабела далече от горещина, масло, остри ръбове или движещи се части.*** *Повредените или оплетени кабели увеличават риска от токов удар.*

д) ***Когато работите с електроинструмент на открито, използвайте удължителен кабел, удобен за използване на открито.*** *Използването на кабел, подходящ за употреба на открито, намалява риска от токов удар.*

е) ***Ако не можете да избегнете работата с електроинструмент на влажно място, използвайте захранване с дефектнотоковата защита (ДТЗ), което на английски е Residual Current Device (RCD).*** *Използването на ДТЗ намалява риска от токов удар.*

3) ЛИЧНА БЕЗОПАСНОСТ

а) ***Бъдете нащрек, внимавайте какво правите и използвайте разума си, когато работите с електроинструмента. Не използвайте електроинструмента, когато сте изморени или сте под влияние на наркотици, алкохол или лекарства.*** *Един миг невнимание при работа с електроинструмент може да доведе до сериозни наранявания.*

б) ***Използвайте лично защитно оборудване. Винаги носете защита за очите.*** *Защитни средства като дихателна маска, неплъзгащи се обувки за безопасност, каска или защита на слуха, използвани при подходящи условия, ще намали трудовите злополуки.*

в) ***Предотвратяване на случайно задействане. Преди да вземете или носите инструмента и преди да го свържете към източника на захранване и/или***

Ташев-Галвинг ООД
www.tashev-galving.com

към батерийното устройство се уверете, че превключвача е на позиция "изключен". *Носенето на електроинструмент с пръста на превключвача или стартирането на електроинструменти, когато превключвача е на позиция "включен", може да доведе до трудова злополука.*

г) ***Махнете всички регулиращи или гаечни ключове преди да включите електроинструмента.*** *Прикрепени към въртящи се части на електроинструмента гаечни или регулиращи ключове могат да доведат до наранявания.*

д) ***Не се протягайте прекалено. Стойте стабилно на краката си през цялото време.*** *Това позволява по-добър контрол на електрическия инструмент в неочаквани ситуации.*

е) ***Обличайте се подходящо. Не носете висящи дрехи или бижута. Пазете косата си, дрехите си и ръкавиците далече от движещите се части.*** *Висящите дрехи, бижутерия или дълги коси могат да бъдат захванати от движещи се части.*

ж) ***Ако са предоставени устройства за свързване на изпусканите прашинки или приспособления за събиране, уверете се, че са свързани и използвани правилно.*** *Използването на тези средства може да намали опасностите, свързани с праха.*

4) ИЗПОЛЗВАНЕ И ГРИЖА ЗА ЕЛЕКТРОИНСТРУМЕНТИТЕ

а) ***Не използвайте насила електроинструментите. Ползвайте подходящ електроинструмент за съответната работа.*** *Подходящият електроинструмент ще свърши по-добре и по-безопасно работата, при темпото, за което е създаден.*

б) ***Не използвайте електроинструмента, ако превключвателя не го включва и изключва.*** *Всеки електроинструмент, който не може да се контролира с превключвача е опасен и трябва да се поправи.*

в) ***Изключете щепсела от захранването и/или батерийния комплект на електроинструмента преди извършването на каквото и да е регулиране, смяна на аксесоари или съхраняване на уреда.*** *Такива предварителни мерки за безопасност намаляват риска от нежелателно задействане на електроинструмента.*

г) ***Съхранявайте преносимите електроинструменти извън досега на деца и не позволявайте на незапознати с електроинструмента и тези инструкции други хора да работят с него.*** *Електроинструментите са опасни в ръцете на необучени потребители.*

д) ***Поддържайте електроинструментите. Проверявайте за размествания в свързванията на подвижните звена, за счупване на части и всички други условия, които могат да повлияят на експлоатацията на електроинструментите. При повреда на електроинструмента, задължително го поправете преди да го използвате отново.*** *Много злополуки се причиняват от лошо поддържани електрически инструменти.*

е) ***Поддържайте режещите инструменти винаги добре заточени и чисти.*** *Правилно поддържаните режещи инструменти с остри режещи ръбове засядат по-малко и са по-лесни за контрол.*

ж) ***Използвайте електроинструментите, допълнителните принадлежности и инструменти в съответствие с тези инструкции, като се вземат предвид условията на труд и вида на работа.*** *Използването на електроинструмента за работи, различни от тези, за които е предназначен, може да доведе до опасни ситуации.*

5) УПОТРЕБА И ГРИЖА ЗА АКУМУЛАТОРЕН ИНСТРУМЕНТ

а) ***Презареждайте само със зарядно, определено от производителя.*** *Зарядно, което е подходящо за един тип батерии може да създаде риск от пожар, когато се използват с друг тип батерии.*

б) ***Използвайте електроинструмента само с определените за него батерии.*** *Използването на друг вид батерии може да предизвика нараняване или пожар.*

Ташев-Галвинг ООД
www.tashev-galving.com

в) ***Когато батерията не е в употреба, съхранявайте я далече от други метални предмети като кламери, монети, ключове, пирони, винтове или други дребни метални предмети, които могат да направят връзка от един терминал до друг.*** *Последствията от късото съединение могат да бъдат изгаряния или пожар.*

г) ***При извънредни обстоятелства от батерията може да изтече течност; избягвайте контакт. Ако случайно се появи контакт, облейте с вода. Ако докоснете очите си с течност, потърсете допълнителна медицинска помощ.*** *Изтеклата от батерията течност може да причини дразнене и изгаряния.*

6) СЕРВИЗ

а) ***Сервизирането на вашия електроинструмент трябва да се извършва само от квалифицирано лице, като се използват само оригинални резервни части.*** *Това ще гарантира безопасната употреба на уреда.*

Допълнителни специфични правила за безопасност за винтовертите

- ***Дръжте електрическия инструмент за изолираните повърхности при извършване на операция, при която затегача може да попадне на скрити проводници.*** *Крепежните елементи в контакт със заредена жица може да зареди външните метални части на електроинструмента и да нанесе токов удар на оператора.*
- ***Носете защита за слуха с винтовертите.*** *Излагането на шум може да причини загуба на слуха.*
- ***Инструментите и приставките се нагорещяват по време на работа.*** *Носете ръкавици, когато ги докосвате.*

Допълнителни рискове

Въпреки прилагането на съответните разпоредби за безопасност и прилагането на предпазни средства, съществуват рискове, които не могат да бъдат избегнати. Това са:

– *Увреждане на слуха.*

– *Риск от лично нараняване поради летящи частици.*

– *Риск от изгаряния поради нагорещяване на аксесоарите по време на работа.*

– *Риск от лично нараняване поради продължителна употреба.*

Маркировка върху инструментите

На инструмента са показани следните пиктограми:

Преди употреба прочетете ръководството с инструкции.

Носете защита за ушите.

Носете защита за очите.

ПОЗИЦИЯ НА КОДА С ДАТАТА

Кода с датата, който също така включва годината на производство, е отпечатана на корпуса.

Пример:

2014 XX XX

Година на производство

Важни инструкции за безопасност за всички батерийни зарядни устройства

СЪХРАНЕТЕ ТЕЗИ ИНСТРУКЦИИ: *Това ръководство съдържа важни инструкции за безопасност и инструкции за работа със съвместими зарядни устройства.*

- *Преди да използвате зарядното устройство, прочетете всички инструкции и табелки за внимание по зарядното устройство, по батерийния пакет и продукта, който го използва.*

ПРЕДУПРЕЖДЕНИЕ: *Опасност от удар. Не допускайте навлизането на течност в зарядното устройство. Може да доведе до токов удар.*

ВНИМАНИЕ: *Опасност от изгаряне. За да намалите риска от нараняване, зареждайте само зарядни батерии DEWALT . Други видове батерии може да се*

ТашевГалвинг ООД www.tashev-galving.com

пръснат, като причинят телесни повреди и щети.

ВНИМАНИЕ: *На децата не трябва да се позволява да играят с уреда.*

ЗАБЕЛЕЖКА: *При определени условия, и когато зарядното устройство е свързано към източника на мощност, зарядното устройство може да получи късо съединение от чужд материал. Чужди проводни материали като например, но не само те, стоманена вълна, алуминиево фолио или натрупване на метални частици, както и други подобни трябва да се държат далече от кухините на зарядното устройство. Винаги изключвайте зарядното устройство от електрическата мрежа, когато в кухините няма батерии за зареждане. Изключете зарядното устройство преди да бъде почистено.*

- ***НЕ се опитвайте да зареждате батерийния пакет с други зарядни устройства, освен с указаните в това ръководство.*** *Зарядното устройство и батерийния пакет са създадени специално съвместими едно с друго.*
- ***Тези зарядни устройства не са предназначени за друга употреба, освен за зареждане на презареждащите се батерии на DEWALT.*** *Всяка друга употреба може да доведе до риск от пожар, късо съединение или токов удар.*
- ***Не излагайте зарядното устройство на дъжд и сняг.***
- ***Издърпвайте щепсела, а не кабела, когато изключвате зарядното устройство.*** *Това ще намали риска от повреда в щепсела или кабела.*
- ***Внимавайте кабела да е поставен така, че да не се стъпва на него, да се избегне спъване или изобщо нараняване или повреда.***
- ***Не използвайте удължителен кабел, освен ако не е абсолютно задължително.*** *Използването на неподходящ удължителен кабел може да доведе до риск от пожар, токов удар или късо съединение.*
- ***Не поставяйте никакви предмети върху зарядното устройство, и не го поставяйте на меки повърхности, където може да бъдат блокирани вентилационните отвори, това да доведе до прекалено вътрешно загряване.*** *Поставете зарядното устройство далече от нагорещени уреди. Зарядното устройство се охлажда чрез отвори отгоре и отдолу на корпуса.*
- ***Не работете със зарядното устройство, ако кабела и щепсела му са повредени*** *— веднага ги заменете.*
- ***Не работете със зарядното устройство, ако е ударено рязко, ако е изпуснато или повредено по някакъв начин.*** *Занесете го в упълномощен сервизен център.*
- ***Не разглобявайте зарядното устройство; когато се изисква сервизиране или поправка, занесете го в упълномощен сервизен център.*** *Неправилното сглобяване може да доведе до токов удар, късо съединение или пожар.*
- *В случай на повреден захранващ кабел, същият трябва да бъде заменен веднага от производителя, неговия сервизен агент или подобно квалифицирано лице, за да се предотврати всякаква опасност.*
- ***Преди почистване, изключете зарядното устройство от захранването. Това ще намали риска от токов удар.*** *Свалянето на батерийния пакет няма да намали този риск.*
- ***НИКОГА*** *не се опитвайте да свързвате две зарядни устройства заедно.*
- ***Зарядното устройство е създадено да работи при стандартна битова електрическа мощност от 230V. Не се опитвайте да го използвате при други волтажи.*** *Това не се отнася до зарядните устройства за употреба в превозни средства.*

ЗАПАЗЕТЕ ТЕЗИ ИНСТРУКЦИИ

ТашевГалвинг ООД
www.tashev-galving.com

Зарядни устройства

Зарядното устройство за DCB105, DCB107 и DCB112 приема 10,8 V, 14,4 V and 18 V Li-Ion (DCB127, DCB140, DCB141, DCB142, DCB143, DCB144, DCB145, DCB180, DCB181, DCB182, DCB183, DCB184 и DCB185) батерийни пакети.

Зарядните устройства на DEWALT не изискват регулиране и са създадени да са възможно най-лесни за работа.

Процедура за зареждане (фиг. 2)

1. Включете зарядното устройство в подходящ контакт, преди да вкарате батерийния пакет.
2. Вкарайте батерийния пакет (f) в зарядното устройство. Червената светлина (зареждане) ще присветва продължително, за да покаже, че зареждането е започнало.
3. Завършването на зареждането ще бъде отбелязано с непрекъснато светена на червената светлинка. Пакетът е напълно зареден и може да се използва или да се остави в зарядното устройство.

ЗАБЕЛЕЖКА: За да подсигурите максимална работа и живот на Li-Ion батерии, заредете напълно батерийният пакет преди първа употреба.

Процес на зареждане

Вижте таблицата по-долу за справка относно състоянието на зарядност на батерийния пакет.

Индикатори за зареждане: DCB105	
зареждане	— — — —
напълно заредени	———
горещ/студен пакет закъснение	—• —• —•
сменете батерийния пакет	••••••••••

Индикатори за зареждане: DCB107, DCB112	
зареждане	— — — —
напълно заредени	———
горещ/студен пакет закъснение	— — — | ———

***DCB107, DCB112:** Червената светлина ще продължи да мига, но жълтата индикаторна лампичка ще свети по време на тази работа. Когато батерията достигне подходящата температура, жълтата светлинка ще се изключи и зарядното устройство ще възобнови зареждането.

Това съвместимо зарядно устройство(а) няма да зарежда погрешен батериен пакет. Зарядното устройство ще покаже, че батериите са дефекни, като няма да светне или като покаже знака за проблем в пакета или мигащият индикатор на зарядното.

ЗАБЕЛЕЖКА: Това може и да означава проблем със зарядното устройство.

Ако зарядното устройство показва проблем, занесете зарядното устройство заедно с батерийният пакет, за да бъдат тествани в упълномощен сервизен център.

ГОРЕЩ/СТУДЕН ПАКЕТ ЗАКЪСНЕНИЕ

Когато зарядното устройство засече батерия, която е прекалено гореща или прекалено студена, автоматично започва режим горещ/студен пакет закъснение, като прекъсва зареждането докато батерията не достигне подходяща температура. Зарядното устройство тогава автоматично се превключва към режим на зареждане. Тази характеристика осигурява максимален живот на батерията.

Студеният батериен пакет се зарежда за около половината от темпото на топъл батериен пакет. Батерийният пакет се зарежда с това бавно темпо през целия цикъл на зареждане и няма да се промени в максимално темпо, дори ако батерията се затопли.

САМО ЛИТИЕВО-ЙОННИ БАТЕРИИ

XR Li-Ion инструменти са направени със система за електронна защита, която да защитава батерията срещу пренатоварване, пренагряване или дълбоко изпразване.

Инструментът автоматично ще се изключи, ако се включи системата за електронна защита. Ако това се случи, поставете Li-Ion батерия на зарядното устройство до пълното му зареждане.

Ташев-Галвинг ООД
www.tashev-galving.com

Важни инструкции за безопасност за всички батерийни пакети

Когато поръчвате батериен пакет за смяна, не забравяйте да включите каталожния номер и волтажа.

Батерията не е напълно заредена от картонената опаковка. Преди да използвате батерийния пакет и зарядното устройство, прочетете инструкциите за безопасност по-долу. След това следвайте дадената процедура за зареждане.

ПРОЧЕТЕТЕ ВСИЧКИТЕ ИНСТРУКЦИИ

- ***Не зареждайте или не използвайте батерията в експлозивна атмосфера, като например в присъствието на запалителни течности, газове или прах.*** *Поставянето или изваждането на батерията от зарядното устройство може да възпламени прахообразни материали или пари.*
- ***Никога не насилвайте батериен пакет в зарядното устройство. Не изменяйте батерийният пакет по никакъв начин, за да го напъхате в несъвместимо зарядно устройство, понеже може да се повреди и да причини сериозни наранявания.***
- *Зареждайте батерийните пакети само в зарядни устройства на DEWALT.*
- ***НЕ*** *пръскайте и не потапяйте във вода или други течности.*
- ***Не съхранявайте и не използвайте инструмента на места, където температурите може да достигнат или надхвърлят 40 ˚C (105 ˚F) (като открити или метални сгради през лятото).***

ПРЕДУПРЕЖДЕНИЕ: *Никога и по никаква причина не се опитвайте да отворите батериен пакет. Ако батерийния пакет е спукан или повреден, не включвайте зарядното устройство. Не чупете, не изпускайте и не повреждайте батерийния пакет. Не използвайте батериен пакет или зарядно устройство, което е било ударено рязко, изпуснато, прегазено или повредено по някакъв начин (като прободено с пирон, ударено с чук, настъпано). Може да се стигне до токов удар. Повредените батерийни пакети трябва да бъдат върнати на сервизния център за рециклиране.*

ВНИМАНИЕ: Когато не го използвате, поставете инструмента на едната му страна на стабилна повърхност, където няма да представлява опасност от препъване и падане. *Някои инструменти с големи батерийни пакети могат да стоят изправени на батерийния пакет, но могат да бъдат лесно съборени.*

СПЕЦИФИЧНИ ИНСТРУКЦИИ ЗА БЕЗОПАСНОСТ НА ЛИТИЕВО-ЙОННИ (Li-Ion) БАТЕРИИ

- ***Не изгаряйте батерийния пакет дори да е сериозно повреден или напълно изхабен.*** *Батерийния пакет може да експлоадира в огъня. При изгарянето на литиево-йонен батериен пакет се образуват токсични изпарения и материали.*
- ***Ако батерийното съдържание влезе в контакт с кожата, веднага я измийте с мек сапун и вода.*** *Ако в окото влезе батерийна течност, изплакнете с вода на отворено око за 15 минути или докато не премине дразненето. Ако е необходима медицинска помощ, батерийния електролит е съставен от смесица от течни органични карбонати и литиеви соли.*
- ***Съдържанието от отворени батерийни клетки може да причини дразнене в дихателната система.*** *Необходим е свеж въздух. Ако симптомите продължават, потърсете медицинска помощ.*

ПРЕДУПРЕЖДЕНИЕ: *Опасност от изгаряне. Батерийната течност може да е запалителна, ако е изложена на искра.*

Транспортиране

Батериите DEWALT са в съответствие с всички приложими наредби за транспортиране, както се препоръчва от стандартите на индустрията и законовите стандарти, които включват препоръките на ООН относно превоза на опасни товари; Наредбите за превоз на опасни стоки на Международната асоциация за въздушен транспорт (IATA), наредбите на

Ташев-Галвинг ООД www.tashev-galving.com

Международни опасни товари по море (IMDG) и Европейската спогодба за международен превоз на опасни товари по шосе (ADR). Литиево-йонните клетки и батерии са били тествани в раздел 38.3 от Ръководството за тестове и критерии с препоръки на ООН относно превоза на опасни товари.

В повечето случаи, транспортирането на пакет батерии DEWALT ще бъдат изключени от класифициране като напълно регулиран клас 9 Опасни материали. Като цяло, двата случая, в които се изисква транспорт на Клас 9 са:

1. Транспортирането по въздух на повече от два литиево-йонни батерийни пакета на DEWALT когато пакета съдържа само батерийни пакети (без инструменти), и
2. Всяка пратка, която съдържа литиево-йонна батерия с енергия, по-голяма от 100 ват часа (Wh). Всичките литиево-йонни батерии имат отбелязана енергия във ват часа на пакета.

Независимо от това дали дадена пратка се счита за изключение или е напълно регламентирана, отговорността пада на изпращача да се консултира за най-новите разпоредби за опаковане, етикетиране/маркиране и изисквания за документация.

Транспортирането батерии може евентуално да предизвика пожар, ако клемите на батерията по невнимание влязат в контакт с проводими материали. При транспортирането на батерии се уверете, че клемите на батерията са защитени и добре изолирани от материали, които могат да влязат в контакт с тях и да причинят късо съединение.

Информацията, предоставена в този раздел на ръководството е предоставена добросъвестно и се счита за точна към момента на създаване на документа. Въпреки това, не се дава гаранция, изразена или подразбираща се. Отговорността е на купувача да гарантира, че неговите дейности са в съответствие с приложимите разпоредби.

Батериен пакет

ВИД НА БАТЕРИИТЕ

DCF620 работи на 18 волтови XR Li-ion батерийни пакети.

DCF621 работи на 14,4 волтови XR Li-ion батерийни пакети.

Препоръки за съхранение

1. Най-доброто място за съхранение е това, което е хладно и сухо, далече от директна слънчева светлина и прекалена горещина или студ. За оптимална работа и живот, когато не са в употреба, съхранявайте батерийните пакети при стайна температура.
2. За дълго съхранение, препоръчително е да съхранявате напълно зареденият батериен пакет на хладно, сухо място извън зарядното устройство, за оптимални резултати.

ЗАБЕЛЕЖКА: Батерийните пакети не трябва да се съхраняват напълно изпразнени. Батерийният пакет трябва да се презареди преди употреба.

Етикети на зарядното устройство и батерийния пакет

В допълнение към пиктограмите, използвани в това ръководство, етикетите на зарядното устройство и батерийния пакет може да показват следните пиктограми:

Преди употреба, прочетете ръководството с инструкциите.

Вижте ***Технически данни*** за времето на зареждане.

Зареждане на батерия.

Заредена батерия.

Дефектна батерия.

Горещ/студен пакет закъснение.

Не докосвайте с проводими предмети.

Не зареждайте повредени батерийни пакети.

Не излагайте на вода.

Веднага сменяйте повредените кабели.

ТашевГалвинг ООД
www.tashevgalving.com

Зареждайте само между 4 ˚C и 40 ˚C.

Само за употреба на закрито.

Изхвърлете батерията с дължимата грижа за околната среда.

Зареждайте батерийните пакети на DEWALT само със съответните зарядни устройства наDEWALT. Зареждането на батерийни пакети, различни от определените DEWALT батерии със зарядно устройство DEWALT могат да ги взривят или да доведе до други опасни ситуации.

Не изгаряйте батерийният пакет.

Съдържание на пакета

Съдържанието на пакета включва:

1 Акумулаторен винтоверт за гипсокартон

2 Батерийни пакети

1 Батерийно зарядно устройство

1 TSTAK съвместим комплект

1 Ръководство с инструкции

ЗАБЕЛЕЖКА: Батерийните пакети, зарядните устройства и комплекта с инструменти не са включени с N-моделите.

- *Проверете инструмента за повреда на частите или аксесоарите, която може да е възникнала по време на транспортирането.*
- *Вземете си време и изцяло прочетете с разбиране ръководството преди започване на работа.*

Описание (фиг. 1)

ПРЕДУПРЕЖДЕНИЕ: *Никога не променяйте инструмента или неговите части. Това може да доведе до лични наранявания и щети.*

a. Дълбочинен локатор

b. Лагер за регулиране на дълбочината винта

c. Заключващ лагер

d. Носов конус

e. Бутон за освобождаване на батерията

f. Батериен пакет

g. Пусков превключвател

h. Бутон за управление напред/назад

и. Заключващ бутон

j. LED работна лампа

k. Кука за колан

СЪСТАВНА ПРИСТАВКА ЗА КАСЕТА DCF6201 (ФИГ. 5)
(ДОСТАВЯ СЕ ОТДЕЛНО)

l. Винтов водач

m. Дълбочинно регулиране за винт

n. Фино дълбочинно регулиране

o. Придвиждащ механизъм

p. Основа

q. Освобождаващ бутон на придвижващия механизъм

r. Бутони за освобождаване

s. Приставка за гайковерт с последователно свързване

ПРЕДНАЗНАЧЕНИЕ

Вашият винтоверт за гипсокартон е създаден за завинтване на крепежни елементи през гипсокартон в дървени или метални шипове за рамкиране.

НЕ използвайте в мокри условия или при наличието на запалими течности или газове.

Този винтоверт за гипсокартон е провесионален електроинструмент.

НЕ допускайте деца в близост до инструмента. Необходим е надзор, когато този инструмент се използва от неопитен оператор.

- Този продукт не е предназначен за употреба от хора (включително деца) с намалени физически, сензорни или умствени възможности, или с липса на знания, освен ако не са под наблюдение или не са били инструктирани относно употребата на устройството от човек, отговорен за тяхната безопасност. Никога не оставяйте сами деца с този продукт.

Клема за неподвижност на шпиндела

Този винтоверт е оборудван с функция за стопиране на шпиндела, шпиндела не се завърта, докато крепежния елемент не е натиснат в работния детайл. Това дава възможност за поставяне на крепежни елементи върху приставката на работещ винтоверт.

Ташев-Галвинг ООД
www.tashev-galving.com

Електрическа безопасност

Електромоторът е създаден само за един волтаж. Винаги проверявайте дали напрежението на батерията отговаря на напрежението на табелката. Също така се уверете, че напрежението на зарядното устройство съответства на това на електрическата мрежа.

Вашето зарядно устройство на DEWALT е двойно изолирано в съответствие с EN 60335; следователно не се изисква заземителна жица.

Ако захранващият кабел е повреден, трябва да се смени от специално подготвен кабел, който можете да намерите в сервизите на DEWALT.

Замяна на щепсела (само за Великобритания и Ирландия)

Ако трябва да се сложи нов щепсел:

- *Безопасно изхвърляне на стария щепсел.*
- *Свържете кафявата жица към живия терминал в щепсела.*
- *Свържете синята жица към неутралния терминал.*

ПРЕДУПРЕЖДЕНИЕ: *Не трябва да се прави свързване към заземения терминал.*

Следвайте инструкциите за монтаж, които се предоставят с доброкачествените щепсели. Препоръчителен предпазител: 3 А.

Използване на удължителен кабел

Можете да използвате удължителен кабел само, ако е абсолютно необходимо. Използвайте одобрен кабел, удобен за входящата мощност на зарядното ви устройство (виж ***Технически данни***). Минималният размер на проводника е 1 мм^2; максималната дължина е 30 м.

При използване на кабели на макари, винаги развивайте докрай кабела.

СГЛОБЯВАНЕ И РЕГУЛИРАНЕ

ПРЕДУПРЕЖДЕНИЕ: *Преди да сглобявате и регулирате, винаги сваляйте батерийния комплект. Винаги изключвайте инструмента преди поставяне и сваляне на батерийния пакет.*

ПРЕДУПРЕЖДЕНИЕ: *Използвайте само DEWALT батерийни пакети и зарядни устройства.*

Поставяне и сваляне на батерийния пакет от инструмента (фиг. 2)

ПРЕДУПРЕЖДЕНИЕ: За да намалите риска от сериозно лично нараняване, изключете инструмента от електрическата мрежа преди да регулирате или сваляте/поставяте представки или аксесоари. *Едно нежелано задействане на инструмента може да предизвика наранявания.*

ЗАБЕЛЕЖКА: Уверете, че батерията ви (f) е напълно заредена.

ЗА ДА МОНТИРАТЕ БАТЕРИЙНИЯ КОМПЛЕКТ В ДРЪЖКАТА НА ИНСТРУМЕНТА

1. Подравнете прореза вътре в дръжката на инструмента с батерийния пакет (фиг. 2).
2. Плъзнете батерийния комплект стабилно в дръжката и изчакайте да чуете леко щракване.

ЗА ДА СВАЛИТЕ БАТЕРИЙНИЯ ПАКЕТ ОТ ИНСТРУМЕНТА

1. Натиснете бутона за освобождаване (e) и здраво издърпайте батерийния пакет от дръжката на инструмента.
2. Вкарайте батерийния пакет в зарядното устройство, както е описано в раздела за зареждане от това ръководство.

БАТЕРИЙНИ ПАКЕТИ ЗА НИВОТО НА ЗАРЕДЕНОСТ (ФИГ. 2)

Някои батерийни пакети на DEWALT включват индикатори за нивото на зареденост на батериите и се състоят от три зелени светодиодни лампички, които отчитат моментното ниво на зареденост на батериите.

За да задействате индикатора за зарядност, натиснете и задръжте бутона към него (t). Ще светне комбинация от трите светодиодни лампи, които ще укажат нивото на зареденост. Когато нивото на заряд в батерията е под използваемия лимит, индикатора за горивото няма да светне и батерията ще трябва да се презарежда.

Ташев-Галвинг ООД www.tashev-galving.com

ЗАБЕЛЕЖКА: Индикаторът на горивото е само показател на нивото на зареденост на батерийния пакет. Той не указва функционалността на инструмента и е обект на промяна, въз основа на продуктовите компоненти, температурата и приложението за крайния потребител.

Държачи за смяна на приставка (фиг. 3)

1. Завъртете заключващия лагер (c) 1/4 оборот, за да отключите носовия конус от предавателната кутия.
2. Издърпайте носовия конус (d) от предавателната кутия.
3. За сваляне:
   a. Хванете държача за приставки (v).
   b. Издърпайте го в предавателната кутия, като натискате ръкава (u).
   c. Завъртете държача за приставки до захващане на хватката.
   d. Докато държите притиснат ръкава, издърпайте навън държача за приставки.
4. Натиснете и завъртете новия държач за приставки в предавката, като натиснете ръкава, докато заключването щракне в улея на дръжката на държача за приставки.
5. Заменете носовия конус (d) като го поставите на предавателната кутия и завъртите лагера на 1/4, докато изравните със стрелката на предавателната кутия със символа на лагера.

Съвет за смяна на приставка (фиг. 3)

1. Завъртете заключващия лагер (c) 1/4 оборот, за да отключите носовия конус от предавателната кутия.
2. Издърпайте напред носовия конус (d) и го свалете от кутията на хватката.
3. Използвайте клещи, за да свалите износена приставка и да поставите нова.

Регулиране на дълбочината

Следвайте графиката на лагера за увеличаване или намаляване на дълбочината на затягане. За да поставите винта по-дълбоко в обработвания детайл, завъртете лагера за регулиране надясно. За да поставите винто по-високо в обработвания детайл, завъртете лагера за регулиране наляво.

Преди започване на работа

1. Уверете се, че батерийния пакет е (напълно) зареден.
2. Вкарайте подходящия аксесоар за завинтване.
3. Изберете въртене напред или назад.
4. Настройте подходящата дълбочина на завинтване.

РАБОТА

Инструкции за употреба

ПРЕДУПРЕЖДЕНИЕ: *Винаги спазвайте инструкциите за безопасност и приложимите разпоредби.*

ПРЕДУПРЕЖДЕНИЕ: За да намалите риска от сериозно лично нараняване, изключете инструмента от електрическата мрежа преди да регулирате или сваляте/ поставяте представки или аксесоари. *Едно нежелано задействане на инструмента може да предизвика наранявания.*

Правилна позиция на ръцете (фиг. 4)

ПРЕДУПРЕЖДЕНИЕ: *За да намалите риска от сериозно нараняване,* ***ВИНАГИ*** *използвайте подходяща позиция на ръцете, както е показано.*

ПРЕДУПРЕЖДЕНИЕ: *За да намалите риска от сериозни наранявания, ,* ***ВИНАГИ*** *дръжте здраво в очакване на внезапна реакция.*

Правилната позиция на ръцете изисква едната ръка да е на задното захващане. Внимавайте да не блокирате въздушните отвори (x).

Ташев-Галвинг ООД
www.tashev-galving.com

Включване и изключване (фиг. 1)

1. За да задействате инструмента, натиснете превключвателя за промяна на скоростта (g). Натискът, оказван върху превключвателя за промяна на скоростта определя скоростта на инструмента.
2. За да спрете инструмента, освободете превключвателя за смяна на оборотите (g).

ЗАКЛЮЧВАЩ БУТОН

За да заключите пусковия превключвател (g) в позицията за непрекъснато действие, натиснете пусковия превключвател и бутнете нагоре заключващия бутон (i). Инструментът ще продължи да работи. За да изключите инструмента, от заключена позиция за работа, стиснете и отпуснете веднъж пусковият превключвател. Ще чуете и видите заключващия превключвател да се връща надолу.

ВНИМАНИЕ: *Винаги преди да използвате инструмента се уверете, че заключващия бутон за освобождаване на механизма работи свободно. Не забравяйте да освободите заключващия механизъм преди да разкачите батерията. Неспазването на това изискване ще доведе до незабавно стартиране на инструмента следващия път, когато поставите батерията. Това може да доведе до наранявания и щети.*

Завинтване (фиг. 1, 4)

За най-добри резултати, задръжте отвертката с ръка директно в съответствие с крепежния елемент и натиснете превключвателя за смяна на оборотите с последните един или два пръста на ръката. Това намалява шанса от изплъзване на винта от аксесоара при прилагане на налягане.

За да завинтите крепежния елемент, поставете го на приставката, натиснете превключвателя за смяна на оборотите и натиснете крепежния елемент в работния детайл с плавно, продължително движение. Когато крепежния елемент е поставен, клемата ще се откачи автоматично.

1. Поставете приставка в държача.
2. Регулирайте дълбочинния локатор (a).
3. Проверете за правилно въртене, стартирайте винтоверта и поставете приставката за завинтване.
4. Докоснете работната повърхност, като приложите натиск напред, за да завинтите винта до достигане на дълбочинния локатор до работната повърхност. Пистолета за завинтване ще щракне автоматично и ще освободи приставката от винта.
5. Този чувствителен на дълбочина винтоверт е удобен за завинтване на винтове за гипсокартон.

ЗА ТАЗИ ЧУВСТВИТЕЛНА НА ДЪЛБОЧИНА ХВАТКА, МОЛЯ, ЗАПОМНЕТЕ:

- Приставката няма да се завърти, докато не се приложи натиск на уреда. Натиснете, за да се включи.
- Пусковият превключвател няма да се натисне, докато инструмента не е в позиция напред или назад.

ЗАВИНТВАНЕ С ПОСЛЕДОВАТЕЛНИ ВИНТОВЕ (ФИГ. 5)

За завинтване на последователни винтове, трябва да използвате приставката DCF6201. Касетъчната приставка дава възможност за по-бърза работа при завинтване на повече винтове. Инструкция за поставяне, употреба и почистване на тази приставка е включена в приложеното към приставката ръководство.

ПОДДРЪЖКА

Вашият електроинструмент от DEWALT е създаден с цел да работи продължителен период от време с минимална поддръжка. Продължителната и задоволителна работа зависи от правилната грижа за инструмента и от редовното му почистване.

ПРЕДУПРЕЖДЕНИЕ: За да намалите риска от сериозно лично нараняване, изключете инструмента от електрическата мрежа преди да регулирате или сваляте/ поставяте представки или аксесоари. *Едно нежелано задействане на инструмента може да предизвика наранявания.*

Зарядното устройство и батерийният пакет не могат да се сервизират. В него няма части, които да мога да се сервизират.

Ташев-Галвинг ООД
www.tashev-galving.com

Смазване

Вашият електроинструмент трябва да се смазва допълнително.

Почистване

ПРЕДУПРЕЖДЕНИЕ: *Издухвайте замърсяванията и праха на основния корпус със сух въздух винаги, когато забележите събиране на мръсотия в и около вентилационните отвори. Носете одобрена защита за очите и одобрена защитна противопрахова маска, когато извършвате тази процедура.*

ПРЕДУПРЕЖДЕНИЕ: *Никога не използвайте разтворители или други химикали за почистване на неметалните части на инструмента. Тези химикали могат да влошат качеството на материалите, използвани за тези части. Използвайте намокрена с вода и мек сапун кърпа. Никога не допускайте влизането на течности в инструмента; никога не потапяйте в течност която и да е част на инструмента.*

ПОДДРЪЖКА НА НОСОВИЯ КОНУС (ФИГ. 1, 3)

Ако носовият конус (d) стане твърд за завъртане, може да е замърсен с прах от гипскартона.

1. Свалете носовия конус от инструмента.
2. Измийте изцяло с топла вода, докато въртите лагера за регулиране на дълбочината (b) и заключващия лагер (c). Никога не използвайте масло или разтвори.
3. Напълно подсушете носовия конус, преди да го прикачите към инструмента.

ИНСТРУКЦИИ ЗА ПОЧИСТВАНЕ НА ЗАРЯДНОТО УСТРОЙСТВО

ПРЕДУПРЕЖДЕНИЕ: *Опасност от удар. Изключете зарядното устройство от AC контакта преди почистване. От външната част на зарядното устройство можете да почистите наслагванията и намазняванията с помощта на кърпа или мека, неметална четка. Не използвайте вода или други почистващи разтвори.*

ДОПЪЛНИТЕЛНИ АКСЕСОАРИ

ПРЕДУПРЕЖДЕНИЕ: *Понеже аксесоари, различни от тези, предложени от DEWALT, не са изпробвани с този продукт, използването на такива аксесоари с този инструмент може да е опасно. За да намалите риска от нараняване, използвайте само препоръчаните от DEWALT аксесоари с този продукт.*

Посъветвайте се с вашия доставчик за по-подробна информация относно подходящите аксесоари.

Защита на околната среда

Разделно събиране. Продуктът не трябва да се изхвърля с обикновените битови отпадъци.

Ако един ден откриете, че вашия продукт на DEWALT се нуждае от замяна, или ако повече не ви трябва, не го изхвърляйте с битовите отпадъци. Занесете този продукт в съответния пункт.

Разделното събиране на използваните продукти и опаковки позволява рециклирането на материалите и нановото им използване. Повторното използване на рециклираните материали помага за предпазване на околната среда от замърсяване и намалява необходимостта от сурови суровини.

Местните разпоредби може да предвиждат разделно събиране на електрически продукти от домакинството на местата за битови отпадъци или от търговския обект, където е закупен новия продукт.

Ташев-Галвинг ООД
www.tashev-galving.com

DEWALT предоставя място за събиране и рециклиране на продуктите на DEWALT след приключване на работния им живот. За да се възползвате от тази услуга, моля, върнете вашия продукт на всеки авторизиран агент за сервиз, който ще го приеме от наше име.

Можете да намерите вашия най-близък упълномощен сервизен агент, като се свържете с на-близкия централен офис на DEWALT указан в това ръководство. Освен това, списъка на авторизираните сервизи на DEWALT и пълна информация за нашето следпродажбено обслужване и контакти са на разположение на интернет адрес: **www.2helpU.com**.

Акумулаторен батериен пакет

Този батериен пакет с продължителен живот трябва да се презарежда, когато вече не може да отдава достатъчно мощност при работи, където преди е работел с лекота.
В края на своя техничен живот, го изхвърлете с внимание за околната среда:

- Напълно изтощете батерийния пакет, след това го свалете от инструмента.
- Li-Ion клетки могат да се рециклират. Занесете ги на своя дилър или на местната станция за рециклиране. Събраните батерийни пакети ще бъдат рециклирани или изхвърлени подходящо.

Stanley Black & Decker
Phoenicia Business Center
Strada Turturelelor, nr 11A, Etaj 6, Modul 15,
Sector 3 Bucuresti
Telefon: +4021 320.61.04/05

Ташев-галвинг ООД
www.tashev-galving.com

Ташев-Галвинг ООД
www.tashev-galving.com

Ташев-Галвинг ООД
www.tashev-galving.com