DEWALT®

Ташев-Галвинг ООД
www.tashev-galving.com

DCW600
DCW604

359207 - 68 BG

Превод на оригиналните инструкции

Фиг. A

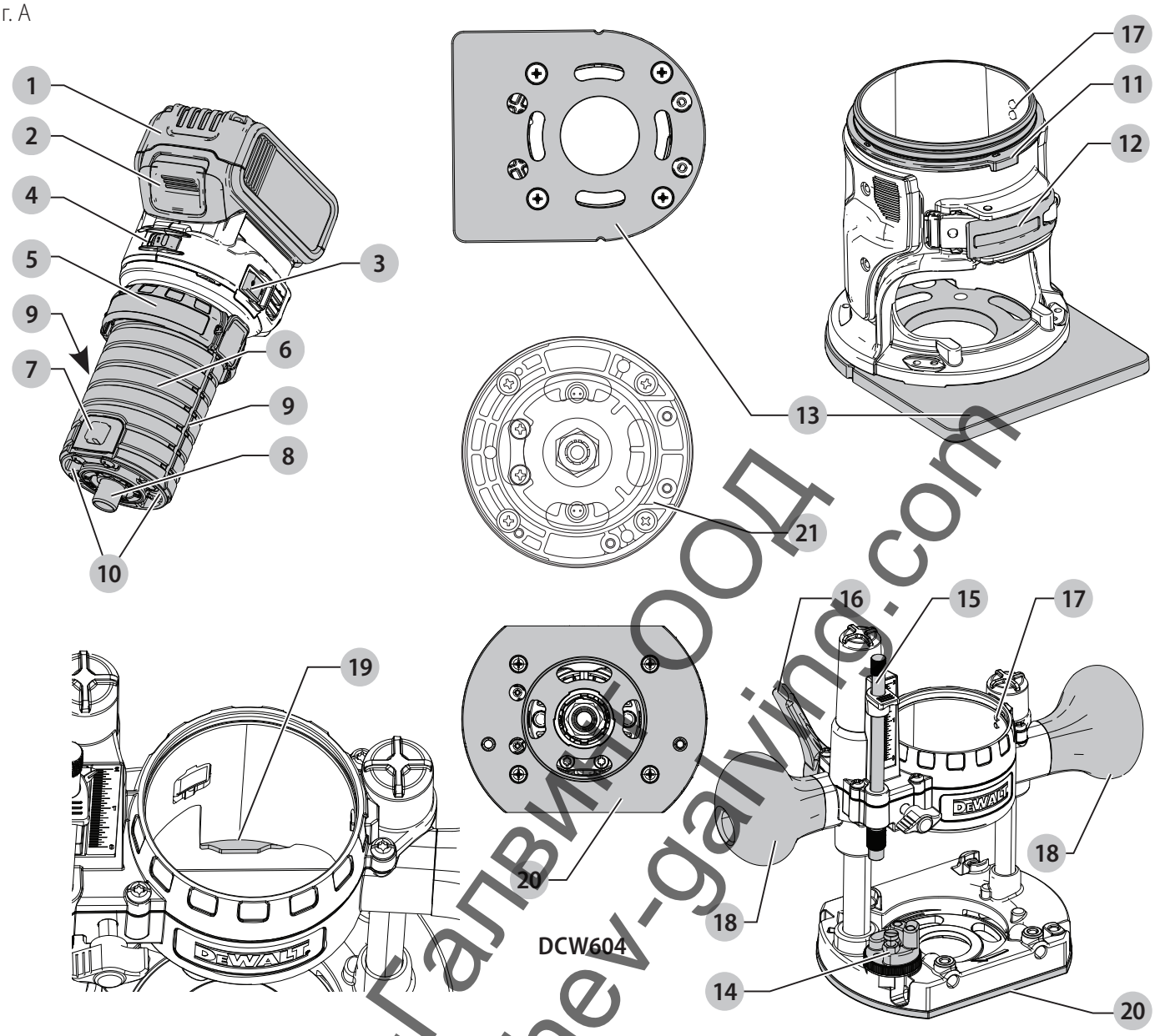

Фиг. B

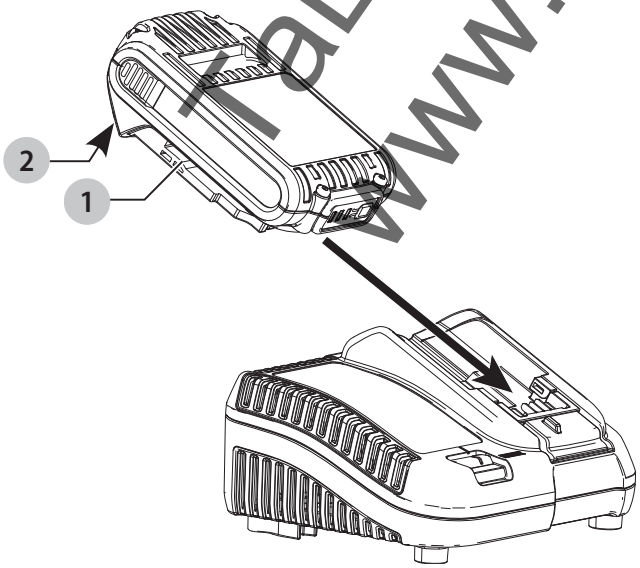

Фиг. C

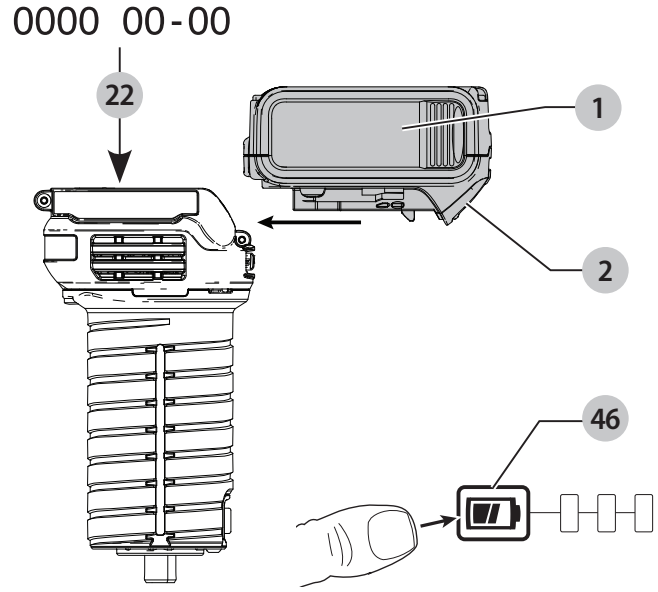

Ташев-Галвинг ООД
www.tashev-galving.com

Фиг. D

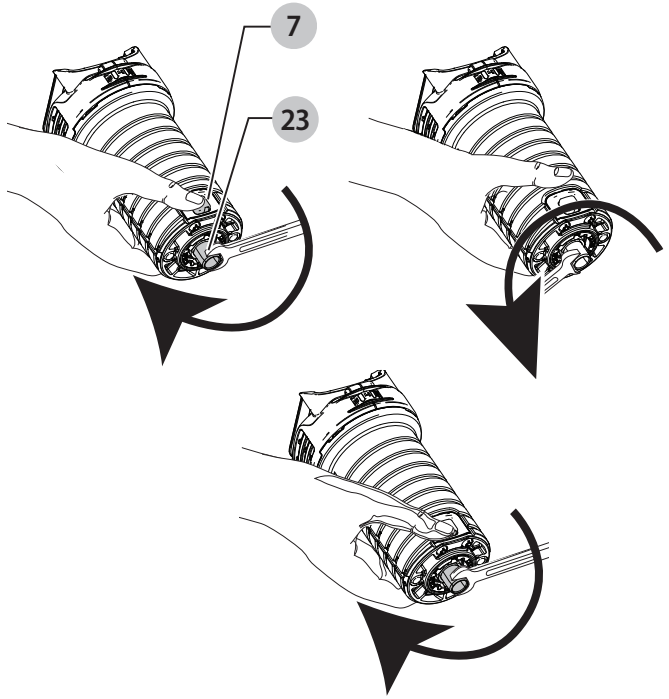

Фиг. E

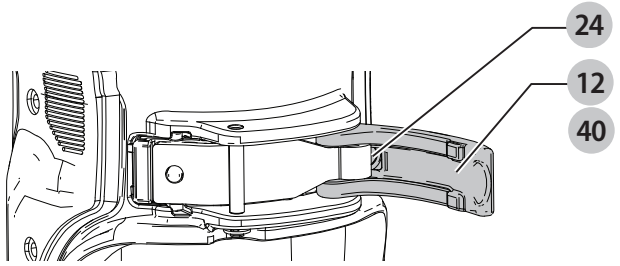

Фиг. F1

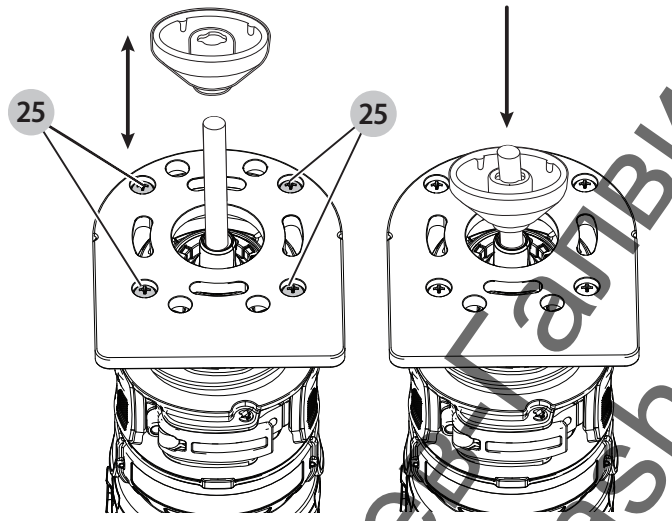

Фиг. F2

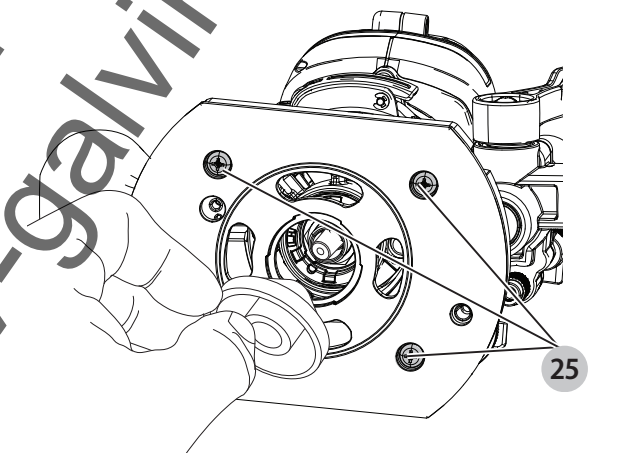

Фиг. F3

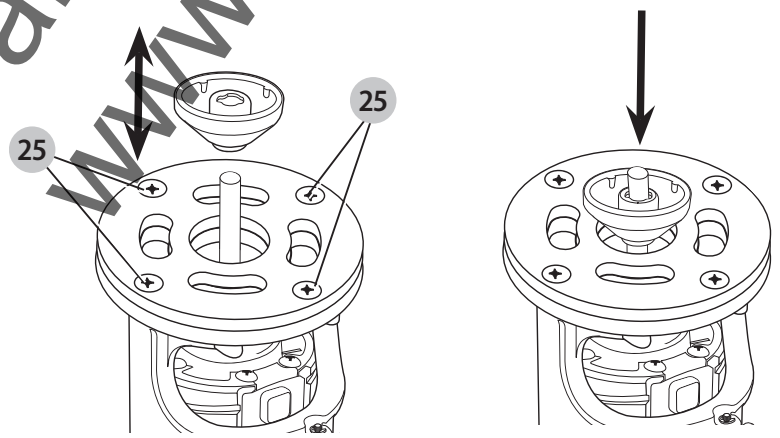

Ташев Галвинг ООД
www.tashev-galving.com

Фиг. G

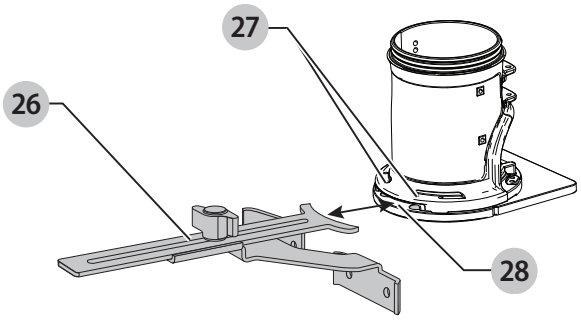

Фиг. H

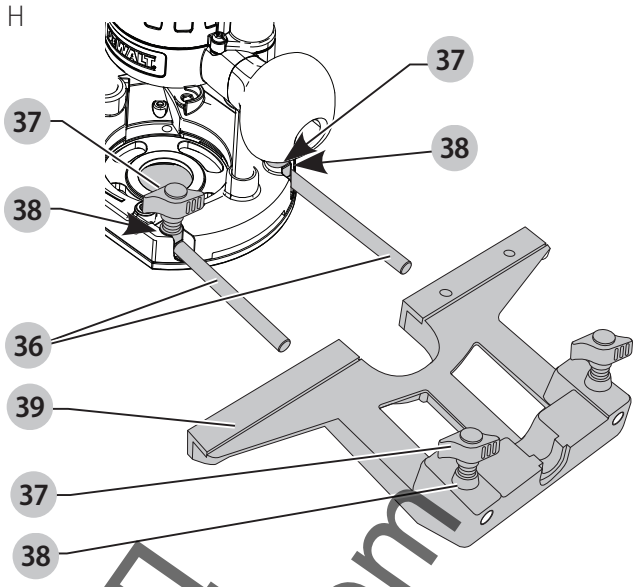

Фиг. I

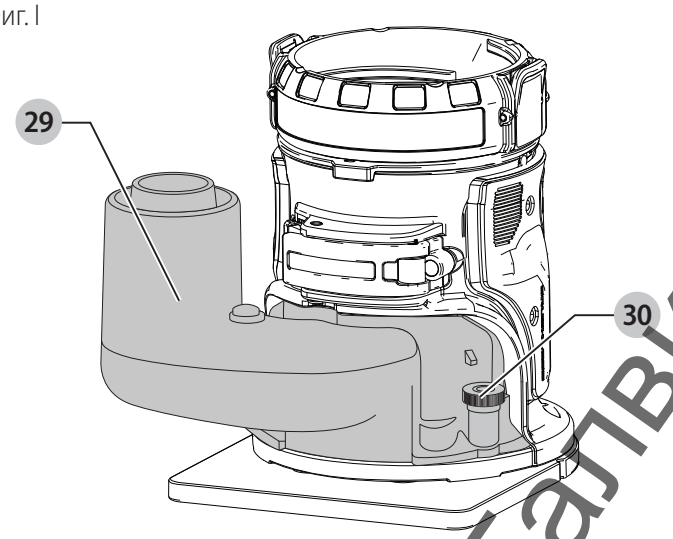

Фиг. J

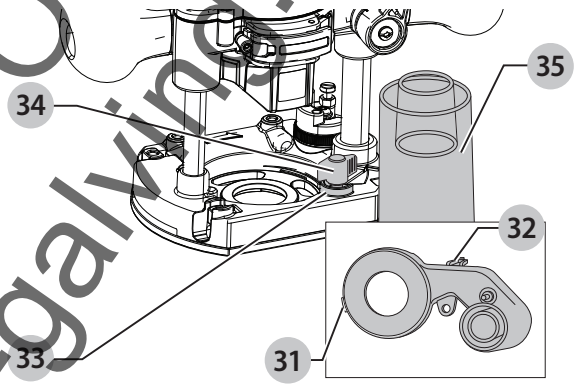

Фиг. K

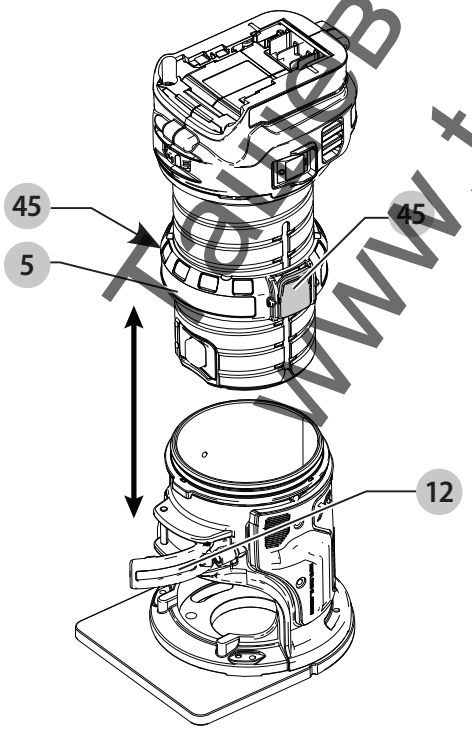

Фиг. L

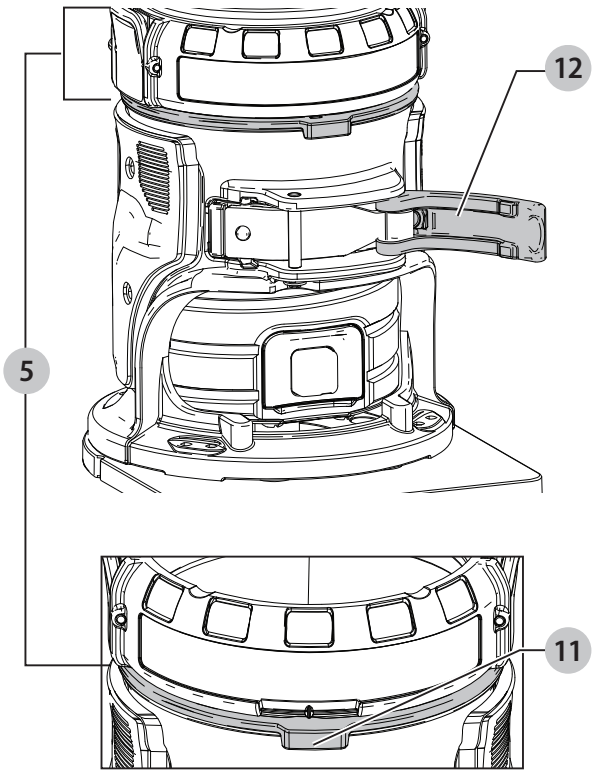

Ташев-Галвинг ООД
www.tashev-galving.com

Фиг. M

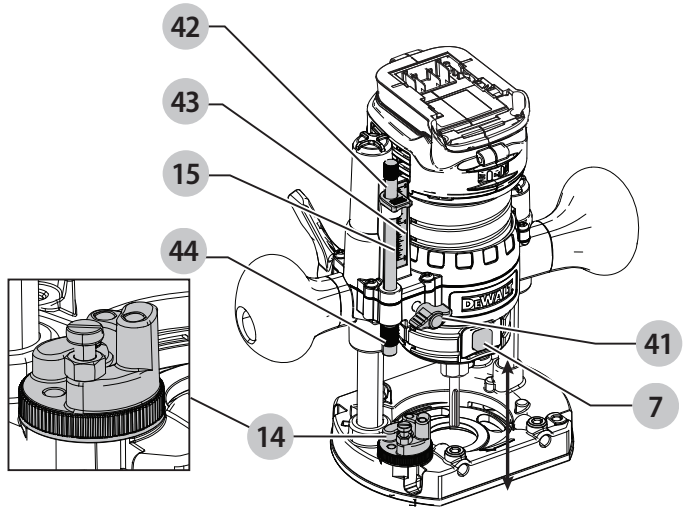

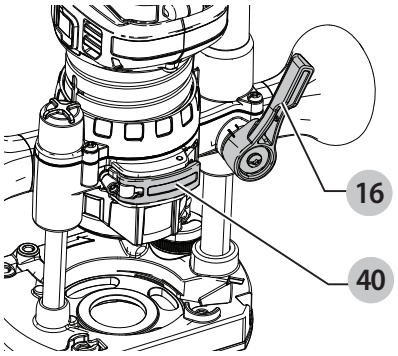

Фиг. N1

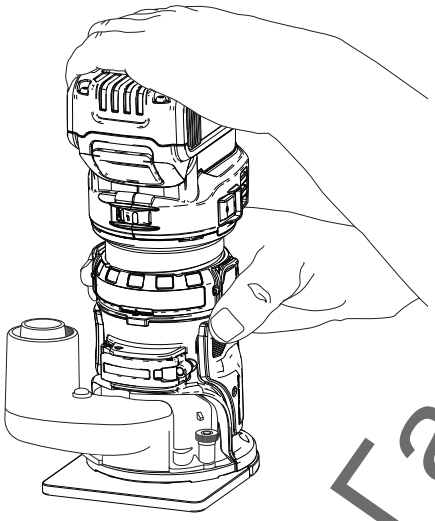

Фиг. N2

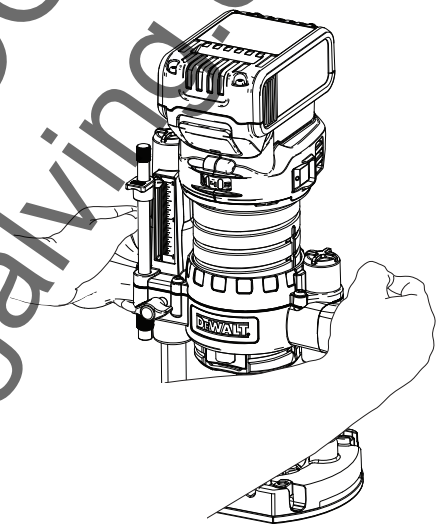

Фиг. O

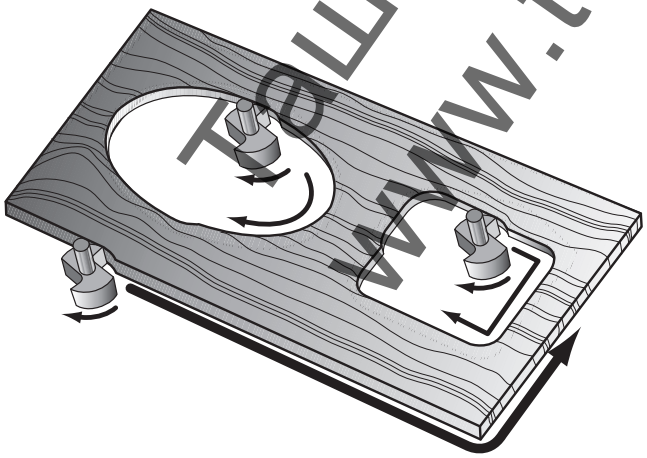

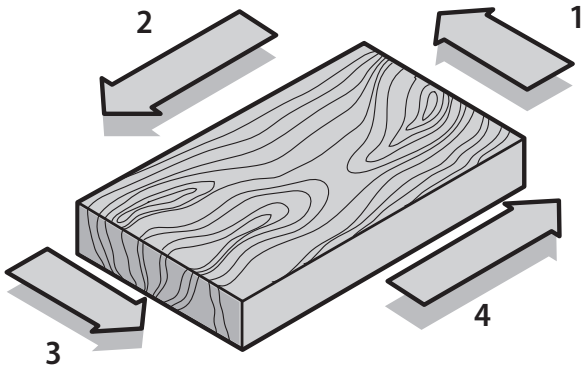

Ташев-Галвинг ООД
www.tashev-galving.com

ПОТЪВАЩ РУТЕР DCW600, DCW604

Поздравления!

Вие избрахте инструмент на DEWALT. Дългогодишният опит, задълбоченото разработване на продуктите, както и иновативният подход, правят DEWALT един от най-надеждните партньори на потребителите на професионални електроинструменти.

Технически данни

		DCW600	DCW604
Напрежение	B_{DC}	18	18
Тип		1	1
Вид на батерията		Литиево-йонни	Литиево-йонни
Мощност на захранването	W	930	930
Скорост на празен ход	об./мин.	16000-25500	16000-25500
Водач на рутера		1 колона	2 колони
Удар на водача на рутера	мм	55	55
Размер на патронника	мм	8	8
Диаметър на резачката, макс.		30	30
Тегло (без акумулаторния пакет)	кг	1,54	2,40
Стойности на шума и/или вибрациите (сумарната векторна сума) в съответствие с EN60745-2-17:			
L_{PA} (ниво на налягане на звука)	dB(A)	73	73
L_{WA} (ниво на звуковата мощност)	dB(A)	84	84
K (колебание за даденото ниво на звука)	dB(A)	3	3
Стойност на излъчваните вибрации ah=	м/сек.^{2}	4,7	4,7
Колебание K =	м/сек.^{2}	2,7	2,7

Нивото на вибрационните емисии и/или на звука, посочено в този информационен лист, е измерено в съответствие със стандартизирано изпитване, дадено в EN60745, и може да се използва за сравняване на един инструмент с друг. Тези данни могат да бъдат използвани за предварителна оценка на излагането.

ПРЕДУПРЕЖДЕНИЕ: *Декларираните нива на излъчваните вибрации и/или на шума представляват основните приложения на инструмента. Все пак, ако инструментът се използва за различни приложения с различни аксесоари или има лоша поддръжка, излъчваните вибрации и/или шум може да се различават. Това може значително да увеличи нивото на излъчване през целия работен период.*

При оценката на нивото на излъчваните вибрации и/или шум, трябва да се вземат предвид броя на изключванията на инструмента или времето, когато е бил включен, но без да извършва работа. Това може значително да намали нивото на излъчване в рамките на целия период на работа.

Идентифицирайте допълнителните мерки за сигурност, за да се защити оператора от ефектите на вибрациите и/или шума, като например: поддръжка на инструментите и аксесоарите, пазене на ръцете топли (отнасително за вибрация), организация на режима на работа.

ЕО декларация за съответствие

Директива за машините

CE

Потъващ рутер DCW600, DCW604

DEWALT декларира, че тези продукти, описани под ***Технически данни*** са в съответствие с: 2006/42/EC, EN60745-1:2009 +A11:2010, EN60745-2-17:2010.

Тези продукти, също така, са съобразени с Директива 2014/30/EC и 2011/65/EC. За повече информация, моля свържете с DEWALT на следния адрес или се обърнете към задната страна на ръководството.

Долуподписаният е отговорен за компилацията на техническия файл и прави тази декларация от името на DEWALT.

Markus Rompel
Vice-President Engineering, PTE-Europa
DEWALT, Richard-Klinger-Straße 11,
D-65510, Idstein, Germany
15.03.2019 г.

ПРЕДУПРЕЖДЕНИЕ: *За да намалите риска от наранявания, прочетете ръководството с инструкции.*

Дефиниции: Насоки за безопасност

Дефинициите по-долу описват нивото на сериозност за всяка сигнална дума. Моля, прочетете ръководството и внимавайте за тези символи.

ОПАСНОСТ: *Непосредствено опасна ситуация, която ако не бъде избегната,* ***ще*** *доведе до* ***смърт или сериозно нараняване****.*

ПРЕДУПРЕЖДЕНИЕ: *Непосредствено опасна ситуация, която ако не бъде избегната,* ***може*** *да доведе до* ***смърт или тежки наранявания****.*

Ташев-Галвинг ООД
www.tashev-galving.com

Батерии				Зарядни устройства/време за зареждане (минути)							
Кат. №	V_{DC}	Ah	Тегло (кг)	DCB104	DCB107	DCB112	DCB113	DCB115	DCB118	DCB132	DCB119
DCB546	18/54	6,0/2,0	1,05	60	270	170	140	90	60	90	X
DCB547	18/54	9,0/3,0	1,46	75*	420	270	220	135*	75*	135*	X
DCB548	18/54	12,0/4,0	1,44	120	540	350	300	180	120	180	X
DCB181	18	1,5	0,35	22	70	45	35	22	22	22	45
DCB182	18	4,0	0,61	60/40**	185	120	100	60	60/40**	60	120
DCB183/B	18	2,0	0,40	30	90	60	50	30	30	30	60
DCB184/B	18	5,0	0,62	75/50**	240	150	120	75	75/50**	75	150
DCB185	18	1,3	0,35	22	60	40	30	22	22	22	X
DCB187	18	3,0	0,54	45	140	90	70	45	45	45	90
DCB189	18	4,0	0,54	60	185	120	100	60	60	60	120

**Код на датата 201811475B или по-късно*
***Код на датата 201536 или по-късно*

ВНИМАНИЕ: *Показва потенциално опасна ситуация, която ако не бъде избегната,* ***може*** *да доведе до* ***леки или средни наранявания****.*

ЗАБЕЛЕЖКА: *Показва практика,* ***която не е свързана с лични наранявания*** *и която, ако не се избегне,* ***може*** *да доведе до* ***имуществени щети****.*

Обозначава риск от токов удар.

Обозначава риск от пожар.

ОБЩИ ПРЕДУПРЕЖДЕНИЯ ЗА БЕЗОПАСНА РАБОТА С ЕЛЕКТРОИНСТРУМЕНТИ

ПРЕДУПРЕЖДЕНИЕ: Прочетете всички предупреждения, инструкции, илюстрации и технически характеристики, предоставени с този електроинструмент. *Неспазването на всички изброени по-долу инструкции може да доведе до токов удар, пожар и/или тежки травми.*

ЗАПАЗЕТЕ ВСИЧКИ ПРЕДУПРЕЖДЕНИЯ И ИНСТРУКЦИИ ЗА БЪДЕЩИ СПРАВКИ.

Терминът "електроинструмент" във всички предупреждения се отнася до захранвани (със захранващ кабел) или работещи на батерии (без захранващ кабел) електрически инструменти.

1) Безопасност на работното място

a) Пазете работното място чисто и ***добре осветено.*** *Безпорядъкът и недостатъчното осветление могат да доведат до трудова злополука.*

b) Не използвайте електроинструменти в ***експлозивна среда, като например наличието на запалителни течности, газове или прах.*** *Електрическите инструменти създават искри, които могат да запалят праха или парите.*

c) Дръжте деца и странични лица надалече, докато работите с ***електроинструмента.*** *Отвличане на вниманието може да ви накара да изгубите контрол.*

2) Електрическа безопасност

*a) **Щепселите на електроинструмента трябва да са подходящи за използвания контакт. Никога, по никакъв начин не променяйте щепсела. Не използвайте адаптери за щепсела със заземени (замасени) електрически инструменти.** Непроменените щепсели и контакти намаляват риска от токов удар.*

*b) **Избягвайте контакт на тялото със заземени повърхности, като например тръби, радиатори, готварски печки и хладилници.** Съществува повишен риск от токов удар, ако тялото ви е заземено.*

*c) **Не излагайте електроинструментите на дъжд и мокри условия.** Проникването на вода в електроинструмента повишава опасността от токов удар.*

*d) **Не злоупотребявайте с кабела. Никога не използвайте кабела за носене, дърпане или изключване на електроинструмента. Пазете кабела далече от топлина, масло, остри ръбове или движещи се части.** Повредените или оплетени кабели увеличават риска от токов удар.*

*e) **Когато работите с електроинструмент на открито, използвайте удължителен кабел, удобен за използване на открито.** Използването на кабел, подходящ за употреба на открито, намалява риска от токов удар.*

*f) **Ако не можете да избегнете работата с електроинструмент на влажно място, използвайте захранване с дефектнотоковата защита (RCD).** Използването на ДТЗ намалява риска от токов удар.*

3) Лична безопасност

*a) **Бъдете нащрек, внимавайте какво правите и бъдете разумни, когато работите с електроинструмента. Не използвайте електроинструмента, когато сте изморени или сте под влияние на наркотици, алкохол***

Ташев-Галвинг ООД
www.tashev-galving.com

или лекарства. *Един миг невнимание при работа с електроинструмент може да доведе до сериозни наранявания.*

b) ***Използвайте лични предпазни средства. Винаги носете защита за очите.*** *Защитни средства като дихателна маска, неплъзгащи се обувки за безопасност, каска или защита на слуха, използвани при подходящи условия, ще намалят трудовите злополуки.*

c) ***Предотвратяване на случайно задействане. Уверете се, че превключвателят е на позиция изключен, преди да го свържете към източника на захранване и/или към батерийното устройство, преди да вземете или носите инструмента.*** *Носенето на електроинструмент с пръста на превключвача или стартирането на електроинструменти, когато превключвача е на позиция "включен", може да доведе до трудова злополука.*

d) ***Махнете всички регулиращи или гаечни ключове преди да включите електроинструмента.*** *Прикрепени към въртящи се части на електроинструмента гаечни или регулиращи ключове могат да доведат до наранявания.*

e) ***Не се протягайте прекалено. Стойте стабилно на краката си през цялото време.*** *Това позволява по-добър контрол на електрическия инструмент в неочаквани ситуации.*

f) ***Обличайте се подходящо. Не носете висящи дрехи или бижута. Пазете косата си и дрехите си далече от движещите се части.*** *Висящите дрехи, бижутерия или дълги коси могат да бъдат захванати от движещи се части.*

g) ***Ако са предоставени устройства за аспирация или приспособления за събиране на прах, уверете се, че са свързани и използвани правилно.*** *Използването на тези средства може да намали опасностите свързани с праха.*

h) *Не допускайте поради навика от честото използване на инструмента да пренебрегвате принципите за безопасност при работа с* ***него.*** *Едно невнимателно действие може да доведе до тежки наранявания в рамките на части от секундата.*

4) Използване и грижа за електроинструментите

a) ***Не претоварвайте електроинструмента. Използвайте правилния инструмент за вашето приложение.*** *Подходящият електроинструмент ще свърши по-добре и по-безопасно работата, при темпото, за което е създаден.*

b) ***Не използвайте електроинструмента, ако превключвателят не го включва и изключва.*** *Всеки електроинструмент, който не може да се контролира с превключвателя е опасен и трябва да се поправи.*

c) ***Изключете щепсела от захранването и/или свалете батерийния комплект на електроинструмента, ако е сваляем, преди извършването на каквото и да е регулиране, смяна на аксесоари или съхраняване на уреда.*** *Такива предварителни мерки за безопасност намаляват риска от нежелателно задействане на електроинструмента.*

d) ***Съхранявайте преносимите електроинструменти извън досега на деца и не позволявайте на незапознати с електроинструмента или тези инструкции лица да работят с него.*** *Електроинструментите са опасни в ръцете на необучени потребители.*

e) ***Поддръжка на електроинструменти и аксесоари. Проверявайте за размествания в свързванията на подвижните звена, за счупване на части и всички други условия, които могат да повлияят на експлоатацията на електроинструментите. При повреда на електроинструмента, задължително го поправете преди да го използвате отново.*** *Много злополуки се причиняват от лошо поддържани електроинструменти.*

f) ***Поддържайте режещите инструменти винаги добре заточени и чисти.*** *Правилно поддържаните режещи инструменти с остри остриета по-трудно могат да се огънат и по-лесно се контролират.*

g) ***Използвайте електроинструментите, аксесоарите и допълнителните части към тях в съответствие с инструкциите, като вземете предвид работните условия и характера на работата.*** *Използването на електроинструмента за работи, различни от тези, за които е предназначен, може да доведе до опасни ситуации.*

h) *Пазете дръжките и повърхностите за захващане сухи, чисти от масло и* ***грес.*** *Хлъзгави дръжки и повърхности не са условие за безопасна работа и контрол на инструмента в неочаквани ситуации.*

5) Употреба и грижа за акумулаторен инструмент

a) *Презареждайте само с* ***определеното от производителя зарядно устройство.*** *Зарядно, което е подходящо за един тип батерии може да създаде риск от пожар, когато се използват с друг тип батерии.*

b) *Използвайте електроинструмента само с* ***определените за него батерии.*** *Употребата на всякакви други батерийни пакети може да създаде риск от нараняване и пожар.*

c) ***Когато батерийният пакет не се използва, трябва да се пази от други метални предмети, като кламери, монети, ключове, пирони, винтове или други малки метални предмети, които може да направят свързване от един терминал до друг.*** *Последствията от късото съединение могат да бъдат изгаряния или пожар.*

d) ***При извънредни обстоятелства от батерията може да изтече течност; избягвайте контакт. Ако случайно попадне на кожата, изплакнете с вода. Ако течността попадне на очите ви,***

ТашевГалвинг ООД www.tashev-galving.com

потърсете медицинска помощ. *Изтеклата от батерията течност може да причини сърбежи и изгаряния.*

e) ***Не използвайте батериен пакет или инструмент, които са повредени или изменени.*** *Повредената или модифицирана батерия, може да има непредсказуемо действие, което да доведе до пожар, експлозия или риск от нараняване.*

f) ***Не излагайте батерията или инструмента на огън или на прекомерна температура.*** *Излагането на огън или температура над 130 °C може да предизвика експлозия.*

g) *Следвайте всички инструкции за зареждане и не зареждайте батерията или инструмента извън температурния диапазон, посочен в* ***инструкциите.*** *Неправилното зареждане или при температури извън определения диапазон може да повреди батерията и да увеличи риска от пожар.*

6) Сервизиране

a) ***Сервизирането на вашия електроинструмент трябва да се извършва само от квалифицирано лице, като се използват само оригинални резервни части.*** *Това ще гарантира безопасната употреба на уреда.*

b) ***Никога не поправяйте повредени батерии.*** *Обслужването на батериите трябва да се извършва само от производителя или упълномощените сервизни агенти.*

Допълнителни специфични правила за безопасност за компактни рутери.

- ***Използвайте скоби или друг практически начин да застопорите и укрепите обработвания детайл към стабилна платформа.*** *Ако държите детайла с една ръка или е опрян в тялото ви, го прави нестабилен и може да доведе до загуба на контрол.*
- ***НЕ режете метални материали.***
- ***Пазете дръжките и повърхностите за захващане сухи, чисти от масло и грес.*** *Това ще позволи по-добър контрол над инструмента.*
- ***Поддържайте здраво захващане с двете си ръце върху инструмента, за да устои на пусковия момент.*** *Поддържайте здраво захващане на инструмента по време на работа.*
- ***Винаги следвайте препоръките за обороти на производителя, тъй като някои битови проекти изискват специфични обороти за безопасност или ефективност.*** *Ако не сте сигурни в правилните обороти или имате някакъв проблем, свържете се с производителя на приставката.*
- ***Дръжте ръцете си извън зоната на рязане. Никога не се пресягайте под обработвания детайл по никакъв повод.*** *При рязане дръжте основата на рутера здраво в контакт с детайла.*
- ***Никога не стартирайте агрегата на електродвигателя, когато не е поставен в една от основите на рутера.*** *Двигателят не е конструиран за ръчно управление.*
- ***Поддържайте постоянно налягането на рязане.*** *Не претоварвайте мотора.*
- ***Използвайте само остри приставки.*** *Изтъпените приставки могат да причинят отклонение на рутера при натиск.*
- ***Уверете се, че двигателят е спрял напълно, преди да поставите рутера на земята.*** *Ако приставката все още се върти, когато инструментът е положен на земята, това може да причини нараняване или повреда.*
- ***Уверете се, че приставката на рутера е далече от от детайла, преди да стартирате двигателя.*** *Ако приставката е в контакт с детайла, когато моторът стартира, това може да доведе до отскачане на рутера, причинявайки щети или нараняване.*
- ***ВИНАГИ изваждайте батерията, преди да извършвате настройките или да сменяте приставката.***
- ***Дръжте ръцете си далече от приставаката, когато двигателят работи, за да предотвратите наранявания.***
- ***Никога не докосвайте приставката веднага след употреба.*** *Възможно е да е нагорещена.*
- ***Осигурете разстояние под детайла за приставки за рутер при срязване.***
- ***Затегнете здраво затягащата гайка на патронника, за да предотвратите изплъзването на приставката.***
- ***Никога не затягайте гайката на патронника без приставка.***
- ***Не използвайте приставки за рутер с диаметър над 30 мм в този инструмент.***
- ***Избягвайте рязане с изкачване (рязане в посока, противоположна на показаната на фигура O). Рязането с изкачване увеличава шанса за загуба на контрол, водещ до възможна травма.*** *Когато е необходимо рязане с изкачване (назад около ъгъл), внимавайте да поддържате контрола на рутера. Правете по-малки разфасовки и отстранявайте минимален материал с всеки ход.*
- *Винаги използвайте прави ножове, режещи машини, режещи профили, режещи ножове или нарезни ножове с диаметър на дръжката, който съответства на размера на патронника в инструмента.*
- *Винаги използвайте подходяща приставка за обороти в мин. 30000 мин$^{-1}$ и маркирайте подходящо.*
- ***Не дръжте ръчно рутера в обърнато или хоризонтално положение.*** *Моторът може да се отдели от основата, ако не е поставен правилно, съгласно инструкциите.*
- ***Преди да стартирате двигателя, почистете работната зона от всички чужди тела.***
- ***Не използвайте в таблица на рутера.***

ТАШЕВ ГАЛВИНГ ООД
www.tashev-galving.com

- ***Винаги дръжте щита на чипа (ако е включен) чист и на място.***
- ***Не натискайте бутона за заключване на шпиндела, докато двигателят работи.*** *Това може да повреди заключването на шпиндела.*
- ***Винаги внимавайте работната повърхност да е свободна от пирони и други чужди тела.*** *Рязането в пирони може да причини отскок на инструмента.*

Допълнителни рискове

Въпреки прилагането на съответните разпоредби за безопасност и прилагането на предпазни средства, съществуват рискове, които не могат да бъдат избегнати. Това са:

- *Увреждане на слуха.*
- *Риск от лично нараняване поради летящи частици.*
- *Риск от изгаряния поради нагорещяване на аксесоарите по време на работа.*
- *Риск от нараняване поради продължителна употреба.*

ЗАПАЗЕТЕ ТЕЗИ ИНСТРУКЦИИ

Зарядни устройства

Зарядните устройства наDEWALT не изискват регулиране и са създадени да са възможно най-лесни за работа.

Електрическа безопасност

Електромоторът е създаден само за един волтаж. Винаги проверявайте дали напрежението на батерията отговаря на напрежението на табелката. Също така се уверете, че напрежението на зарядното устройство съответства на това на електрическата мрежа.

Вашето зарядно устройство на DEWALT е двойно изолирано в съответствие с EN60335; следователно не е нужна заземителна жица.

Ако захранващият кабел е повреден, трябва да се смени от специално подготвен кабел, който можете да намерите в сервизите на DEWALT.

Замяна на щепсела (само за Великобритания и Ирландия)

Ако трябва да се сложи нов щепсел:

- *Изхвърлете безопасно стария щепсел.*
- *Свържете кафявата жица към живия терминал в новия щепсел.*
- *Свържете синята жица към неутралния терминал.*

ПРЕДУПРЕЖДЕНИЕ: *Не трябва да се прави свързване към заземения терминал.*

Следвайте инструкциите за монтаж, които се предоставят с висококачествените щепсели. Препоръчителен предпазител: 3 А.

Използване на удължителен кабел

Можете да използвате удължителен кабел само, ако е абсолютно необходимо. Използвайте одобрен кабел, удобен за входящата мощност на зарядното ви устройство (виж ***Технически данни***). Минималният размер на проводника е 1 мм^2; максималната дължина е 30 м.

При използване на кабели на макари, винаги развивайте докрай кабела.

Важни инструкции за безопасност за всички зарядни устройства за батерии

СЪХРАНЕТЕ ТЕЗИ ИНСТРУКЦИИ: Това ръководство съдържа важни работни инструкции за безопасност за съвместими зарядни устройства (вижте ***Техническите данни***).

- *Преди да използвате зарядното устройство, прочетете всички инструкции и предупредителни надписи по зарядното устройство, по акумулаторния пакет и използвания продукт.*

ПРЕДУПРЕЖДЕНИЕ: *Опасност от удар. Не допускайте навлизането на течност в зарядното устройство. Може да доведе до токов удар.*

ПРЕДУПРЕЖДЕНИЕ: *Ние препоръчваме използването на дефектнотокова защита с остатъчен ток 30mA или по-малко.*

ВНИМАНИЕ: *Опасност от изгаряне. За да намалите риска от нараняване, зареждайте само зарядни батерии на DEWALT. Други видове батерии може да се пръснат, като причинят телесни повреди и щети.*

ВНИМАНИЕ: *На децата не трябва да се позволява да играят с уреда.*

ЗАБЕЛЕЖКА: *При определени условия, и когато зарядното устройство е свързано към източника на мощност, изложените зарядни контакти в зарядното устройство може да получат късо съединение от чужд материал. Чужди проводни материали, като например стоманена вълна, алуминиево фолио или натрупване на метални частици, както и други подобни трябва да се държат далече от кухините на зарядното устройство. Винаги изключвайте зарядното устройство от електрическата мрежа, когато в кухините няма батерии за зареждане. Изключете зарядното устройство, преди да бъде почистено.*

- ***НЕ се опитвайте да зареждате акумулаторния пакет с други зарядни устройства, освен с указаните в това ръководство.*** *Зарядното устройство и акумулаторният пакет са създадени специално съвместими едно с друго.*
- ***Тези зарядни устройства не са предназначени за друга употреба, освен за зареждане на презареждащите се батерии на DEWALT.*** *Всяка друга употреба може да доведе до риск от пожар, късо съединение или токов удар.*
- ***Не излагайте зарядното устройство на дъжд и сняг.***
- ***Издърпвайте щепсела, а не кабела, когато изключвате зарядното устройство.*** *Това ще намали риска от повреда в щепсела или кабела.*
- ***Внимавайте кабела да не бъде на място, където може да е настъпан, да се спънете в него или да бъде повреден.***

Ташев-Галвинг ООД
www.tashev-galving.com

- ***Не използвайте удължителен кабел, освен ако не е абсолютно задължително.*** *Използването на неподходящ удължителен кабел може да доведе до риск от пожар, токов удар или късо съединение.*
- ***Не поставяйте никакви предмети върху зарядното устройство и не го поставяйте върху мека повърхност, която може да блокира вентилационните отвори и да доведе до прекомерна вътрешна топлина.*** *Поставете зарядното устройство далече от нагорещени уреди. Зарядното устройство се охлажда чрез отвори отгоре и отдолу на корпуса.*
- ***Не работете със зарядно устройство с повреден кабел или щепсел—****веднага ги предайте за смяна.*
- ***Не работете със зарядното устройство, ако е ударено рязко, ако е изпуснато или повредено по някакъв начин.*** *Занесете го в упълномощен сервизен център.*
- ***Не разглобявайте зарядното устройство; когато се изисква сервизиране или поправка, занесете го в упълномощен сервизен център.*** *Неправилното сглобяване може да доведе до токов удар, късо съединение или пожар.*
- *В случай на повреден захранващ кабел, същият трябва да бъде заменен веднага от производителя, неговия сервизен агент или подобно квалифицирано лице, за да се предотврати всякаква опасност.*
- ***Изключете зарядното устройство от контакта преди да го почистите. Това ще намали риска от токов удар.*** *Изваждането на акумулаторния пакет няма да намали този риск.*
- ***НИКОГА*** *не се опитвайте да свържете две зарядни устройства заедно.*
- ***Зарядното устройство е създадено за работа със стандартен битов 230V ток. Не се опитвайте да го използвате при други волтажи.*** *Това не се отнася до зарядните устройства за употреба в превозни средства.*

Зареждане на батерия (Фиг. C)

1. Включете зарядното устройство в подходящ контакт, преди да вкарате батерийния пакет.
2. Вкарайте батерийният пакет 1 в зарядното устройство, като внимавате батерийният пакет да е напълно легнал в зарядното устройство. Червената светлина (зареждане) ще присветва продължително, за да покаже, че зареждането е започнало.
3. Завършването на зареждането ще бъде отбелязано с непрекъснато включена червена светлинка. Батерийният пакет е напълно зареден и може да се използва или да се остави в зарядното устройство. За да свалите акумулаторния пакет от зарядното устройство, натиснете бутона за освобождаване на батерията 2 на акумулаторния пакет.

ЗАБЕЛЕЖКА: За да подсигурите максимална работа и живот на литиево-йонни акумулаторни пакети, заредете напълно акумулаторния пакет преди първа употреба.

Работа на зарядното устройство

Вижте индикаторите по-долу за статуса за зареждане на акумулаторния пакет.

Индикатори за зареждане	
Зареждане	— — — —
Напълно зареден	———
Горещ/студен пакет закъснение*	— — — | ———

*Червената светлина ще продължи да мига, но жълтата индикаторна лампичка ще свети по време на тази работа. Когато акумулаторният пакет достигне подходящата температура, жълтата светлинка ще се изключи и зарядното устройство ще възобнови зареждането.

Това съвместимо зарядно устройство(а) няма да зарежда погрешен акумулаторен пакет. Зарядното устройство ще покаже грешка в батерията, като откаже да светне.

БЕЛЕЖКА: Това може и да означава проблем със зарядното устройство.

Ако зарядното устройство показва проблем, занесете зарядното устройство заедно с акумулаторния пакет, за да бъдат тествани в упълномощен сервизен център.

Горещ/студен пакет закъснение

Когато зарядното устройство открие прекалено нагорещена или прекалено студена батерия, то автоматично активира закъснение поради горещ/студен батериен пакет и спира зареждането, докато батерията не достигне подходяща температура. Зарядното устройство тогава автоматично се превключва към режим на зареждане. Тази характеристика осигурява максимален живот на акумулаторния пакет.

Студеният батериен пакет се зарежда на по-бавен режим в сравнение с топъл батериен пакет. Батерийният пакет се зарежда с това бавно темпо през целия цикъл на зареждане и няма да се промени в максимално темпо, дори ако батерийния пакет се затопли.

Зарядното устройство DCB118 е оборудвано с вътрешен вентилатор, създаден за охлаждане на батерийния пакет. Вентилаторът ще се включи автоматично, когато батерийния пакет има нужда от охлаждане. Никога не работете със зарядното устройство, ако вентилаторът не работи правилно или ако отворите са блокирани. Не допускайте поставянето на чужди обекти във вътрешността на зарядното устройство.

Система за електронна защита

XR Li-Ion инструменти са направени със система за електронна защита, която да защитава батерийния пакет срещу пренатоварване, пренагряване или дълбоко изпразване.

Инструментът автоматично ще се изключи, ако се включи системата за електронна защита. Ако това се случи, поставете литиево-йонния акумулаторен пакет на зарядното устройство, докато се зареди напълно.

Ташев-Галвинг ООД
www.tashev-galving.com

Окачване за стена

Тези зарядни устройства са създадени за монтаж на стени или за поставяне в право положение на маса или работна повърхност. Ако е монтиран на стена, поставете зарядното устройство в близост до електрически контакт и далече от ъгъл или други прегради, които може да попречат на притока на въздух. Използвайте задната страна на зарядното устройство като мярка за мястото на монтажните винтове на стената. Монтирайте зарядното устройство здраво с помощта на винтове за гипсокартон (закупени допълнително) поне 25,4 мм дълги и глава на винтовете с диаметър 7–9 мм, завинтени в дърво до оптимална дължина с допълнително издадена дължина от 5,5 мм. Подравнете отворите отзад на зарядното устройство с издадените винтове и ги поставете докрай в отворите.

Инструкции за почистване на зарядното устройство

ПРЕДУПРЕЖДЕНИЕ: Опасност от удар. Не използвайте вода или други почистващи разтвори. *С помощта на кърпа или мека неметална четка свалете прахта и мастните натрупвания от външната част на зарядното устройство. Не използвайте вода или други почистващи разтвори. Никога не допускайте влизането на течности в инструмента; никога не потапяйте в течност която и да е част на инструмента.*

Батерийни пакети

Важни инструкции за безопасност за всички акумулаторни пакети

При поръчка на резервни батерии, не забравяйте да включите каталожен номер и напрежение.

Батерията не е напълно заредена от картонената опаковка. Преди да използвате акумулаторния пакет и зарядното устройство, прочетете инструкциите за безопасност по-долу. След това следвайте дадената процедура за зареждане.

ПРОЧЕТЕТЕ ВСИЧКИТЕ ИНСТРУКЦИИ

- ***Не зареждайте и не използвайте батерии в експлозивна атмосфера, като например наличието на запалителни течности, газове или прах.*** *Поставянето или изваждането на батерията от зарядното устройство може да възпламени прахообразни материали или пари.*
- ***Никога не вкарвайте със сила акумулаторен пакет в зарядното устройство. Не изменяйте батерийният пакет по никакъв начин, за да го напъхате в несъвместимо зарядно устройство, понеже може да се повреди и да причини сериозни наранявания.***
- *Зареждайте акумулаторните пакети само в зарядни устройства на DEWALT.*
- ***НЕ*** *мокрете и не потапяйте във вода или други течности.*
- ***Не съхранявайте и не използвайте инструмента на места, където температурите може да достигнат или надхвърлят 40 C (104 F) (като открити или метални сгради през лятото).***
- ***Не изгаряйте акумулаторния пакет, дори да е сериозно повреден или напълно изхабен.*** *Акумулаторният пакет може да експлодира в огъня. При изгарянето на литиево-йонен акумулаторен пакет се образуват токсични изпарения и материали.*
- ***Ако батерийното съдържание влезе в контакт с кожата, веднага я измийте с мек сапун и вода.*** *Ако в окото влезе батерийна течност, изплакнете с вода на отворено око за 15 минути или докато не премине дразненето. Ако е необходима медицинска помощ, батерийния електролит е съставен от смесица от течни органични карбонати и литиеви соли.*
- ***Съдържанието от отворени батерийни клетки може да причини дразнене в дихателната система.*** *Необходим е свеж въздух. Ако симптомите продължават, потърсете медицинска помощ.*

ПРЕДУПРЕЖДЕНИЕ: *Опасност от изгаряне. Батерийната течност може да е запалителна, ако е изложена на искра.*

ПРЕДУПРЕЖДЕНИЕ: *Никога и по никаква причина не се опитвайте да отворите акумулаторен пакет. Ако акумулаторният пакет е спукан или повреден, не включвайте зарядното устройство. Не чупете, не изпускайте и не повреждайте акумулаторния пакет. Не използвайте акумулаторен пакет или зарядно устройство, което е било ударено силно, изпуснато, прегазено или повредено по някакъв начин (като прободено с пирон, ударено с чук, настъпано). Може да се стигне до токов удар. Повредените акумулаторни пакети трябва да бъдат върнати на сервизния център за рециклиране.*

ПРЕДУПРЕЖДЕНИЕ: Опасност от пожар. Не съхранявайте и не пренасяйте акумулаторния пакет така, че да се получи контакт на батерийните клеми с метални предмети. *Например, не поставяйте акумулаторния пакет в престилка, джобове, кутии с инструменти, чекмеджета и др., в които има пирони, винтове, ключове и др.*

ВНИМАНИЕ: Когато не го използвате, поставете инструмента на едната му страна на стабилна повърхност, където няма да представлява опасност от препъване и падане. *Някои инструменти с големи акумулаторни пакети могат да стоят изправени на акумулаторния пакет, но могат да бъдат лесно съборени.*

Транспортиране

ПРЕДУПРЕЖДЕНИЕ: Опасност от пожар. *Транспортирането на батериите може да доведе до пожар, ако клемите на батерията по невнимание докоснат проводни материали. При транспортирането на батерии се уверете, че*

Ташев-Галвинг ООД www.tashev-galving.com

клемите на батерията са защитени и добре изолирани от материали, които могат да влязат в контакт с тях и да причинят късо съединение.
БЕЛЕЖКА: *Литиево-йонните батерии не трябва да се поставят в регистриран багаж.*

Батериите DEWALT са в съответствие с всички приложими наредби за транспортиране, както се препоръчва от стандартите на индустрията и законовите стандарти, които включват препоръките на ООН относно превоза на опасни товари; Наредбите за Транспортиране на опасни стоки на Международната асоциация за въздушен транспорт (IATA), наредбите на Международни опасни товари по море (IMDG) и Европейската спогодба за международен Транспортиране на опасни товари по шосе (ADR). Литиево-йонните клетки и батерии са били тествани в раздел 38,3 от Ръководството за тестове и критерии с препоръки на ООН относно превоза на опасни товари.

В повечето случаи, транспортирането на пакет батерии DEWALT ще бъде изключено от класифициране като напълно регулиран клас 9 опасни материали. По принцип, само пратки, които съдържат литиево-йонни батерии с енергийна номинална мощност по-голяма от 100 Ват часа (Wh) трябва да се изпращат като напълно регулирани продукти от Клас 9. Всичките литиево-йонни батерии имат отбелязана енергия във ват часа на пакета. Допълнително, поради регулационни усложнения, DEWALT не препоръчва транспортиране по въздух на литиево-йонни акумулаторни пакети без значение от номиналната мощност за Ват часа. Превозването на инструменти с батерии (комплект) може да бъде извършвано по въздуха по изключение, ако номиналната мощност на Ват часа на батерийния пакет не е по-голяма от 100 Whr.

Независимо от това дали дадена пратка се счита за изключение или е напълно регламентирана, отговорността пада на изпращача да се консултира за най-новите разпоредби за опаковане, етикетиране/маркиране и изисквания за документация.

Информацията, предоставена в този раздел на ръководството е предоставена добросъвестно и се счита за точна към момента на създаване на документа. Въпреки това, обявена или подразбираща се гаранция не се предоставя. Отговорността е на купувача да гарантира, че неговите дейности са в съответствие с приложимите разпоредби.

Транспортиране на FLEXVOLT™ батерия

Батерията на DEWALT FLEXVOLT™ има два режима: **Употреба** и **превоз**.

Режим на употреба: Когато батерията FLEXVOLT™ стои поотделно или е в продукт от DEWALT 18V, ще работи като 18V батерия. Когато батерията FLEXVOLT™ е в продукт с 54V или 108V (две 54V батерии) ще работи като 54V батерия.

Режим на превоз: Когато капачето е поставено към батерията FLEXVOLT™ батерията е в режим за превоз. Пазете капачето за транспортиране.

Когато е в Режим за превоз, линиите на клетките са електрически разкачени

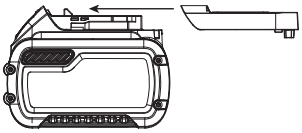

в пакета, което прави 3 батерии с по-ниска номинална мощност на Ват часа (Wh) в сравнение с 1 батерия с по-висока номинална мощност на Ват часа. Това увеличено количество от 3 батерии с по-ниска номинална мощност на Ват часа може да изключи пакета от някои регулационни изисквания за превоз, които важат само за батерии с висока номинална мощност на Ват часа.

Например, номиналната мощност Ват часа указва 3 × 36 Wh, което означава 3 батерии от 36 Wh всяка. Използването на номинална мощност Ват часа указва 108 Wh (означава само 1 батерия).

Примерни маркировки за употреба и превоз

Препоръки за съхранение

1. Най-доброто място за съхраняване е това, което е хладно и сухо, далече от директна слънчева светлина и прекалена жега или студ. За оптимална работа и живот, когато не са в употреба, съхранявайте батерийните пакети при стайна температура.
2. За дълго съхранение, препоръчително е да съхранявате напълно зареденият батериен пакет на хладно, сухо място извън зарядното устройство, за оптимални резултати.

ЗАБЕЛЕЖКА: Акумулаторните пакети не трябва да се съхраняват напълно изпразнени. Акумулаторният пакет трябва да се презареди преди употреба.

Етикети на зарядното устройство и акумулаторния пакет

В допълнение към пиктограмите, използвани в това ръководство, етикетите на зарядното устройство и акумулаторния пакет може да показват следните пиктограми:

Преди употреба, прочетете ръководството с инструкциите.

Вижте ***Технически данни*** за времето на зареждане.

Не докосвайте с проводими предмети.

Не зареждайте повредени акумулаторни пакети.

Не излагайте на вода.

Веднага сменяйте повредените кабели.

Зареждайте само между 4°C и 40°C.

Ташев-Галвинг ООД
www.tashev-galving.com

Само за употреба на закрито.

LI-ION

Изхвърлете батерията с дължимата грижа за околната среда.

DCBXXX✓

Зареждайте акумулаторните пакети DEWALT само със съответните зарядни устройства на DEWALT. Зареждането на батерийни пакети, различни от определените DEWALT батерии със зарядно устройство DEWALT могат да ги взривят или да доведе до други опасни ситуации.

Не изгаряйте акумулаторния пакет.

ИЗПОЛЗВАЙТЕ (без капака за транспортиране). Пример: Wh номиналната мощност указва 108 Wh (1 батерия с 108 Wh).

ТРАНСПОРТИРАНЕ (с вграден капак за транспортиране). Пример: Номиналната мощност Wh указва 3 x 36 Wh (3 батерии от 36 Wh).

Вид батерии

DCW600, DCW604 работи на 18 волтов батериен пакет.

Тези акумулаторни пакети може да се използват с: DCB181, DCB182, DCB183, DCB183B, DCB184, DCB184B, DCB185, DCB187, DCB189, DCB546, DCB547, DCB548. Вижте раздела ***Технически данни*** за повече информация.

Съдържание на пакета

Съдържанието на пакета включва:

DCW600

1 Рутер с фиксирана основа
1 Фиксирана основа за събиране на прах
1 Основна паралелна оградка
1 Патронник 8 мм
1 Патронник 1/4"
1 Гаечен ключ
1 Кръгла подоснова

DCW604

1 Рутер с фиксирана основа и потъваща основа
1 Кръгла подоснова
1 Потъваща основа за събиране на прах
1 Фиксирана основа за събиране на прах
1 Основна паралелна оградка
1 Паралелна оградка на потъваща основа
1 Патронник 8 мм
1 Патронник 1/4"
1 Гаечен ключ
1 Инструмент за центриране
1 Li-Ion батериен пакет (модели C1, D1, L1, M1, P1, S1, T1, X1, Y1)
2 Li-Ion батерийни пакети (модели C2, D2, L2, M2, P2, S2, T2, X2, Y2)
3 Li-Ion батерийни пакети (модели C3, D3, L3, M3, P3, S3, T3, X3, Y3)
1 Ръководство с инструкции

БЕЛЕЖКА: Акумулаторните пакети, зарядните устройства и кутиите с инструменти не са включени за N-моделите. Акумулаторният пакет и зарядните устройства не са включени за NT-моделите. В моделите включват Bluetooth® батерийни пакети.

БЕЛЕЖКА: Думата и логото на Bluetooth® са регистрирана търговска марка, собственост на Bluetooth®, SIG, Inc. и всяка употреба на такива марки от инструментите на DEWALT е при условията на лиценз. Другите търговски марки и търговски имена са тези, на съответните им собственици.

- *Проверете инструмента за повреда на частите или аксесоарите, която може да е възникнала по време на транспортирането.*
- *Вземете си време да прочетете подробно това ръководство преди работа.*

Маркировка върху инструментите

На инструмента са показани следните пиктограми:

Преди употреба, прочетете ръководството с инструкциите.

Носете защита за ушите.

Носете защита за очите.

Видимо излъчване. Не гледайте директно в лъча.

Позиция на кода на датата (Фиг. C)

Кода с датата **22** , който също така включва годината на производство, е отпечатана на корпуса.

Пример:

2019 XX XX

Година на производство

Описание (Фиг. A)

ПРЕДУПРЕЖДЕНИЕ: *Никога не променяйте инструмента или неговите части. Това може да доведе до лични наранявания и щети.*

1 Батериен пакет
2 Бутон за освобождаване на батерията
3 Превключвател за вкл./изкл.
4 Ключ за променливи обороти
5 Пръстен за регулиране на дълбочината
6 Двигател
7 Бутон за заключване на шпиндела
8 Шпиндел
9 Канал на направляващия щифт
10 Работни светлини
11 Скала за микронастройка
12 Лост за заключване
13 D-образна подоснова
14 Спиране на револверна глава
15 Прът за регулиране на дълбочината

Ташев-Галвинно ООД
www.tashev-galving.com

16 Падащ лост за заключване
17 Водещи щифтове
18 Странични дръжки на потъващата основа
19 Спиране на мотора
20 Потъваща подоснова
21 Кръгла подоснова

Употреба по предназначение

Този инструмент е предназначен за професионално фрезоване на дърво със средна натовареност, изделия от дърво и пластмаси със средна дължина 6–8 мм.

НЕ използвайте в мокри условия или в среда на запалителни течности или газове.

НЕ допускайте деца в близост до инструмента. Необходим е надзор, когато този инструмент се използва от неопитен оператор.

- **Малки деца и хора с увреждания.** Този уред не е предназначен за употреба от малки деца или хора с увреждания без наблюдение.
- Този продукт не е предназначен за употреба от хора (включително деца) с намалени физически, сензорни или умствени възможности, или с липса на знания, освен ако не са под наблюдение или не са били инструктирани относно употребата на устройството от човек, отговорен за тяхната безопасност. Никога не оставяйте сами деца с този продукт.

СГЛОБЯВАНЕ И РЕГУЛИРАНЕ

ПРЕДУПРЕЖДЕНИЕ: За да намалите риска от сериозно нараняване, изключете инструмента от електрическата мрежа, преди да регулирате или сваляте/поставяте представки или аксесоари. *Едно нежелано задействане на инструмента може да предизвика наранявания.*

ПРЕДУПРЕЖДЕНИЕ: *Използвайте само DEWALT акумулаторни пакети и зарядни устройства.*

Поставяне и сваляне на батерийния пакет от инструмента (Фиг. C)

БЕЛЕЖКА: Уверете се, че батерийния пакет 1 е напълно зареден.

Монтиране на акумулаторния пакет на дръжката на инструмента

1. Подравнете комплекта батерии 1 с релсите вътре в дръжката на инструмента (фиг. C).
2. Приплъзнете го в дръжката, докато батерийният пакет се вмести плътно в инструмента и внимавайте да чуете щракване, когато е поставен на място.

Сваляне на батерийния пакет от инструмента

1. Натиснете бутона за освобождаване 2 и силно издърпайте батерийния пакет от дръжката на инструмента.
2. Вкарайте батерийния пакет в зарядното устройство, както е описано в раздела за зареждане от това ръководство.

Акумулаторни батерии с манометър за гориво (Фиг. C)

Някои батерийни пакети на DEWALT включват индикатори за нивото на зареденост на батериите и се състоят от три зелени светодиодни лампички, които отчитат моментното ниво на зареденост на батериите.

За да задействате индикатора за зареждане, натиснете и задръжте бутона 46 към него. Ще светне комбинация от трите светодиодни лампи, които ще укажат нивото на зареждане. Когато нивото на заряд в батерията е под използваемия лимит, индикатора за зарядност няма да светне и батерията ще трябва да се презарежда.

БЕЛЕЖКА: Индикаторът на горивото е само показател на нивото на зареждане на акумулаторния пакет. Той не указва функционалността на инструмента и е обект на промяна, въз основа на продуктовите компоненти, температурата и приложението за крайния потребител.

Монтаж и сваляне на приставка (Фиг. D)

Монтаж на приставка

1. Извадете агрегата на електродвигателя от основното устройство. Вижте ***Сваляне на електродвигателя от фиксираната основа*** или ***Сваляне на електродвигателя от потъващата основа*** (ако е необходимо).
2. Почистете и поставете кръглата дръжка на желаната рутерна приставка в разхлабения патронник, докъдето стигне, и след това я издърпайте на около 1,6 мм.
3. Натиснете бутона за заключване на шпиндела 7, за да задържите вала на шпиндела на място, като завъртите гайката на патронника 23 по посока на часовниковата стрелка с предоставения ключ.
   БЕЛЕЖКА: Устройството е снабдено с многократно блокиране на шпиндела, което позволява допълнителен метод за затягане на приставката тип "ръчна тресчотка".
   Затягане с метода "ръчна тресчотка":
   a. Без да изваждате гаечния ключ от гайката на патронника 23, освободете напрежението върху бутона за заключване на шпиндела 7.
   b. С гаечният ключ все още на гайката на патронника, обърнете посоката на затягане, за да нулирате позицията на ключа.
   c. Натиснете отново бутона за заключване на шпиндела и завъртете ключа по посока на часовниковата стрелка.
   d. Повторете процедурата, докато гайката на патронника достигне желаната затегнатост.
   ЗАБЕЛЕЖКА: *Избягвайте възможни повреди на патронника. Никога не затягайте цангите без приставка.*

Ташев-Галвинг ООД www.tashev-galving.com

Сваляне на приставка

1. Извадете модула на електродвигателя от основата (вж. ***Сваляне на електродвигателя от фиксираната основа*** или ***Сваляне на електродвигателя от потъващата основа*** .
2. Натиснете бутона за заключване на шпиндела 7, за да задържите вала на шпиндела на място, като завъртите гайката на патронника 23 по посока, обратна на часовниковата стрелка с предоставения ключ.

Разхлабване с метода "ръчна тресчотка":

1. Без да изваждате гаечния ключ от гайката на патронника 23, освободете напрежението върху бутона за заключване на шпиндела 7.
2. С гаечният ключ все още на гайката на патронника 23, обърнете посоката на разхлабване, за да нулирате позицията на ключа.
3. Натиснете отново бутона за заключване 7 на шпиндела и завъртете ключа по посока, обратна на часовниковата стрелка.
4. Повторете процедурата, докато гайката 23 на патронника се разхлаби и приставката може да се свали.

Патронници

ЗАБЕЛЕЖКА: Никога не затягайте патронника без да инсталирате в него приставка. Затягането на празен патронник, дори ръчно, може да повредите патронника.

За да промените размерите на патронника, развийте сглобката на патронника, както е описано по-горе. Инсталирайте желаният патронник, като обърнете процедурата. Патронника и гайката към него са свързани. Не се опитвайте да отстранявате патронника от гайката на патронника.

Регулиране на заключващия лост (Фиг. E)

Не трябва да се използва прекомерна сила за затягане на заключващия лост. Използването на прекомерна сила може да повреди основата.

Когато фиксиращият лост е заключен, двигателят не трябва да се движи в основата.

Настройката е необходима, ако заключващият лост не се затяга без прекомерна сила или ако двигателят се движи в основата след затягане.

За регулиране на затягащата сила на заключващия лост:

1. Отворете заключващия лост 12 (неподвижна основа) или 40 (потъващата основа).
2. С помощта на шестостенния ключ завъртете винта за настройка на фиксиращия лост 24 на малки стъпки. Завъртането на винта по посока на часовниковата стрелка затяга лоста, а завъртането на винта обратно на часовниковата стрелка освобождава лоста.

Центриране на подосновата (Фиг. A, F1–F3)

Ако трябва да настроите, промените или замените подосновата, се препоръчва инструмент за центриране. Центриращият инструмент се състои от конус и щифт.

За да настроите подосновата, следвайте стъпките по-долу.

Фигура F1 показва коригиране на D-образната основа на фиксирана база.

Фигура F2 показва коригиране на подосновата на потъващата основа.

Фигура F3 показва коригиране на кръглата подоснова на фиксираната основа.

1. Разхлабете, но не сваляйте винтовете на подосновата 25, така че подосновата да се движи свободно.
2. Вкарайте щифта в патронника и затегнете гайката на патронника.
3. Поставете двигателя в основата и затегнете фиксиращия лост 12 / 40 на основата.
4. Поставете конуса върху щифта и леко го натиснете надолу, докато спре. Това ще центрира подосновата.
5. Докато държите конуса, затегнете винтовете на подосновата.

Използване на шаблонни водачи

Потъващата подоснова ще приеме шаблонни водачи. На фиксираната основа ще е необходима кръгла основа за приемане на шаблонни водачи.

БЕЛЕЖКА: D-образната основа не побира шаблонни водачи и е проектирана да побира ножове с диаметър до 30 мм.

Използване на шаблонни водачи

1. Инсталирайте шаблонните водачи в основата, като използвате два винта и затегнете здраво.
2. Центрирайте подосновата. Вижте ***Центриране на подоснова***.

Инсталиране на фиксирана паралелна оградка на основата (фиг. G)

Включена е паралелна оградка (модел DE6913) за вашата фиксирана основа.

1. Извадете електродвигателя от фиксираната основа. Вижте ***Сваляне на електродвигателя от фиксираната основа***.
2. Отстранете винтовете с плоска глава 27 от отворите за съхранение на паралелната оградка.
3. Плъзнете паралелната оградка 26 в гнездото на паралелната оградка 28 от страната на фиксираната основа (фиг. G). Поставете двата винта с плоска глава през съответните отвори в основата, за да фиксирате водач на ръба. Затегнете хардуеъра.
4. Следвайте всички инструкции, включени с паралелната оградка.

Ташев-Гапвинг ООД
www.tashev-gapwing.com

БЕЛЕЖКА: За да свалите паралелната оградка, извършете горната процедура в обратен ред. След като отстраните успоредната оградка, винаги поставяйте двата винта с плоска глава 27 в отворите за съхранение на паралелната оградка, за да предотвратите загуба.

Инсталиране на паралелна оградка с потъваща основа с водещи пръти, само за DCW604 (фиг. H)

Паралелна ограда с водещи пръти може да бъде включена към вашият основен уред. Първокачествена паралелна оградка (модел DE6913) се предлага и от местния търговец или сервизен център срещу допълнително заплащане.

1. Прикрепете направляващите пръти 36 към основата на рутера.
2. Прикрепете винтовете 37 и пружините 38 към основата.
3. Затегнете винтовете 37.
4. Плъзнете паралелната оградка 39 върху прътите.
5. Прикрепете винтовете 37 и пружините 38 към паралелната оградка.
6. Затегнете временно винтовете. Вижте ***Регулиране на паралелната оградка***.

Регулиране на паралелната ограда (Фиг. A, H)

Следвайте всички инструкции за сглобяване, включени с паралелната оградка.

1. Начертайте линия на рязане върху материала.
2. Спуснете носача на рутера, докато режещият инструмент е в контакт с детайла.
3. Заключете потъващият механизъм, като освободите потъващият заключващ лост 16
4. Поставете рутера на линията за рязане. Външният режещ ръб на фрезата трябва да съвпада с линията на рязане.
5. Плъзнете паралелната оградка 39 към детайла и затегнете заключващите винтове 37.

Закрепване на система за извличане на прах към фиксираната основа (фиг. I)

За да свържете рутера към прахоулавяща система за събиране на прах, изпълнете следните стъпки:

1. Извадете модула на двигателя от основата. Вижте ***Сваляне на електродвигателя от фиксираната основа***.
2. Поставете аксесоара за прикачване на системата за прахоулавяне 29 към основата, както е показано. Затегнете здраво винтовете 30 на ръка.
3. Прикрепете адаптера на маркуча към приспособлението за закрепване на прахоотделителната система.
4. Когато се използва приспособление за извличане на прах, трябва да сте наясно с поставянето на системата за извличане на прах. Уверете се, че системата за извличане на прах е стабилна и че маркучът няма да пречи на работата.

Закрепване на система за извличане на прах към потъващата основа, само за DCW604 (Фиг. J)

1. Извадете модула на двигателя от основата. Вижте ***Сваляне на електродвигателя от потъващата основа***.
2. Плъзнете фиксатора 31 (вътре) на приспособлението за извличане на прах 35 в гнездото на потъващата основа и щракнете фиксатора 32 (вътре) в отвора на потъващата основа.
3. Закрепете към основата с приложената пластмасова шайба 33 и винт 34. Затегнете здраво винта на ръка.
4. Прикрепете адаптера на маркуча към приспособлението за прахоулавяне.

Когато се използва приспособление за извличане на прах, трябва да сте наясно с поставянето на системата за извличане на прах. Уверете се, че системата за извличане на прах е стабилна и че маркучът няма да пречи на работата.

Настройки: Фиксирана основа (Фиг. A, K, L)

Поставяне на електромотора във фиксираната основа

1. Отворете заключващия лост 12 на основата.
2. Ако пръстенът за регулиране на дълбочината 5 не е на двигателя 6, навийте пръстена за регулиране на дълбочината към двигателя, докато пръстенът е на половината път между горната и долната част на двигателя, както е показано. Поставете двигателя в основата, като подравните жлеба на двигателя 6 с водещите щифтове 17 на основата. Плъзнете двигателя надолу, докато пръстенът за настройка на дълбочината щракне на място.
   БЕЛЕЖКА: Каналите на направляващия щифт 9 са разположени от двете страни на двигателя, така че могат да бъдат позиционирани в две посоки.
3. Регулирайте дълбочината на рязане чрез завъртане на пръстена за регулиране на дълбочината. Вижте за справка ***Регулиране на дълбочината на забиване***.
4. Затворете заключващия лост 12, когато се постигне желаната дълбочина. За информация относно настройката на дълбочината на рязане, вижте ***Настройка на дълбочината на рязане***.

Регулиране на дълбочината на рязане (Фиг. L)

1. Отворете заключващия лост 12 и завъртете пръстена за регулиране на дълбочината 5, докато бутонът само докосне обработвания детайл. Завъртането на пръстена по посока на часовниковата стрелка повдига режещата глава, и снижава режещата глава чрез завъртане в обратната посока.
2. Завъртете скалата за микронастройка 11 по посока на часовниковата стрелка, докато 0 на скалата се изравни с показалеца на дъното на пръстена за регулиране на дълбочината.

Ташев-Галвинг ООД
www.tashev-galving.com

3. Завъртете пръстена за регулиране на дълбочината, докато стрелката се нагласи с желаната дълбочина на маркировката на рязане по скалата за микронастройка **11**.
   БЕЛЕЖКА: Всяка маркировка на скалата за регулиране представлява промяна на дълбочината от 0,4 мм и едно пълно завъртане (360º) на пръстена променя дълбочината на 12,7 мм.
4. Затворете заключващия лост **12**, за да заключите основата.

Изваждане на двигателя от фиксираната основа (фиг. K)

1. Свалете батерията от електромотора. Вижте за справка ***Монтаж и сваляне на батерийния пакет.***
2. Отворете заключващия лост **12** на основата.
3. Хванете блока на електродвигателя с една ръка, натискайки двете бързо освобождаващи се пластинки **45**.
4. С другата ръка хванете основата и издърпайте двигателя от основата.

Настройки: Потъваща основа, само за DCW604 (Фиг. A, M)

Поставяне на електромотора в потъващата основа

1. Свалете пръстена за регулиране на дълбочината **5** от двигателя **6**. Тя не се използва с потъващата основа.
   БЕЛЕЖКА: Щракнете пръстена за регулиране на дълбочината на неподвижна основа, когато не се използва, за да предотвратите загуба.
2. Отворете фиксиращия лост на потъващата основа **40**.
3. Уверете се, че бутонът за заключване на шпиндела е обърнат напред, поставете двигателя **6** в основата, като подравните жлеба на двигателя с водещите щифтове **17** на основата. Плъзнете двигателя надолу, докато моторът спре на ограничителя на двигателя **19**.
4. Затворете заключващият лост **40**.

Регулиране на дълбочината на потъващата фреза (Фиг. M)

ПРЕДУПРЕЖДЕНИЕ: Опасност от разкъсване. Не променяйте спирането на револверния блок, докато рутерът работи. *Това ще постави ръцете ви твърде близо до главата.*

ПРЕДУПРЕЖДЕНИЕ: За да предотвратите загуба на контрол, ВИНАГИ затягайте гайките за ограничаване на движението. *Непреднамереното движение може да попречи на пълното прибиране.*

ПРЕДУПРЕЖДЕНИЕ: За да предотвратите загуба на контрол, поставете ограничителите за ограничаване на движението така, че битът да може да се прибере в основата на рутера, далече от детайла.

ПРЕДУПРЕЖДЕНИЕ: За да намалите риска от нараняване, НИКОГА не настройвайте и не сваляйте гайката. *Двигателят може да се освободи, което води до загуба на контрол.*

ВНИМАНИЕ: Включете фрезата, преди да завъртите режещата глава в детайла.

1. Отключете потапящият механизъм чрез издърпване на лоста за фиксиране **16**. Внимателно натиснете надолу двете ръкохватки, за да потопите рутера надолу, докъдето стигне, като позволите на приставката само да докосне детайла.
2. Заключете потъващият механизъм, като освободите потъващият заключващ лост **16**.
3. Разхлабете лоста за регулиране на дълбочината **15** чрез завъртане на винта **41** обратно на часовниковата стрелка.
4. Плъзнете лоста за регулиране на дълбочината **15** надолу, така че да отговаря на най-ниското ограничение на револверния блок **14**.
5. Плъзнете надолу лоста за нулево регулиране **42** на пръта за настройка на дълбочината, така че горната част да отговаря на нула по скалата за регулиране на дълбочината **43**.
6. Хванете горната, набраздена секция на пръта за регулиране на дълбочината **15**, плъзнете го нагоре така, че щифтът **42** да се подравни с желаната дълбочина на рязане в скалата за регулиране на дълбочината **43**.
7. Затегнете крилчатия винт **41**, за да задържите лоста за регулиране на дълбочината на място.
8. Като държите двете си ръце върху дръжките, отключете потапящият механизъм, като дръпнете надолу потапящият блокиращ лост **16**. Потапящият механизъм и двигателя ще се преместят нагоре. Когато рутера е потопен, пътят за регулиране на дълбочината ще удари стопа на револверния блок, което позволява на рутера да достигне точно желаната дълбочина.

Използване на въртящият се револверен блок за постъпателно рязане (Фиг. M)

Ако необходимата дълбочина на рязане е повече от приемлива само с един ход, завъртете револверния блок така, че дълбочината на пръта **15** да се издигне първоначално с по-висок стоп. След всяко рязане, завъртете револверния блок така, че ограничителят на дълбочината да се изравни с по-къса подпора до достигане на крайната дълбочина на рязане.

ПРЕДУПРЕЖДЕНИЕ: *Не променяйте спирането на револверния блок, докато рутерът работи. Това ще постави ръцете ви твърде близо до главата.*

Фина настройка на дълбочината на фрезоване (Фиг. M)

Копчето с назъбена глава **44** в долния край на пръта за регулиране на дълбочината може да се използва за извършване на малки корекции.

Ташев-Галвинг ООД
www.tashev-galving.com

1. За да намалите дълбочината на рязане, завъртете копчето по посока на часовниковата стрелка (гледайки надолу от върха на рутера).
2. За да увеличите дълбочината на рязане, завъртете копчето по посока, обратна на часовниковата стрелка (гледайки надолу от върха на рутера).

БЕЛЕЖКА: Едно пълно завъртане на копчето води до промяна с дълбочина от около 1 мм.

Изваждане на мотора от потъващата основа (Фиг. M)

1. Свалете батерията от електромотора. Вижте за справка ***Монтаж и сваляне на батерийния пакет.***
2. Отворете заключващия лост **40** на основата.
3. Хванете сглобката на двигателя с една ръка, а основата с другата ръка, издърпайте двигателя от основата.

РАБОТА

Инструкции за употреба

ПРЕДУПРЕЖДЕНИЕ: *Винаги спазвайте инструкциите за безопасност и приложимите разпоредби.*

ПРЕДУПРЕЖДЕНИЕ: За да намалите риска от сериозно нараняване, изключете инструмента и извадете батерията, преди да регулирате или сваляте/поставяте приставки или аксесоари. *Едно нежелано задействане на инструмента може да предизвика наранявания.*

Правилна позиция на ръцете (Фиг. N1, N2)

ПРЕДУПРЕЖДЕНИЕ: *За да намалите риска от сериозно нараняване,* ***ВИНАГИ*** *използвайте подходяща позиция на ръцете, както е показано.*

ПРЕДУПРЕЖДЕНИЕ: *За намаляване на риска от сериозно нараняване,* ***ВИНАГИ*** *дръжте здраво в очакване на неочаквана реакция.*

Когато изполвате фиксираната основа, едната ръка трябва да е отгоре на батерията, а другата - на фиксираната основа (фиг. N1). Когато използвате потапящата основа, хванете здраво дръжките, както е показано на Фиг. N2.

Стартиране и спиране на двигателя (Фиг. A)

ВНИМАНИЕ: *Преди да стартирате инструмента, почистете работната зона от всички чужди тела. Преди да стартирате инструмента, почистете работната зона от всички чужди тела.*

ВНИМАНИЕ: *За да избегнете наранявания и/или повреда на завършената работа, винаги оставяйте захранващия блок да достигне ПЪЛЕН ПОКОЙ, преди да поставите инструмента на земята.*

За да включите уреда, натиснете страната на защитения от прах превключвател **3**, на който пише "ВКЛ." и съответства на символа "I." За да изключите уреда, натиснете страната на ключа, на която пише "ИЗКЛ." и отговаря на със символа „O."

Рязане с фиксирана основа (фиг. C)

Настройте рутера така, че да използва фиксираната основа, като следвате инструкциите в раздела ***Монтаж и регулиране*** .

След като маршрутизаторът е настроен, инсталирайте батерията, както е показано на Фиг. C, след това настройте скоростта на маршрутизатора (вижте ***Избор на оборотите на рутера***).

ЗАБЕЛЕЖКА: Винаги подавайте рутера срещу посоката, в която се върти ножът.

Рязане с потъващата основа, само за DCW604 (Фиг. A)

БЕЛЕЖКА: Дълбочината на рязане е фиксирана в стандартното състояние на основата. Потъващото заключване изисква действия от страна на потребителя, с които да задейства потъващия механизъм тип "освобождаване на заключването".

1. Натиснете фиксиращия лост **16** и потопете рутера надолу, докато приставката достигне зададената дълбочина.
2. Освободете фиксиращия лост **16** при достигане на желаната дълбочина.
   БЕЛЕЖКА: Освобождаването на потъващия лост автоматично затваря двигателя на място.
   БЕЛЕЖКА: Ако е необходимо допълнително съпротивление, използвайте ръката си, за да натиснете лоста за заключване.
   БЕЛЕЖКА: Ако е необходима допълнителна сила на натиска, натиснете допълнително лоста за заключване, за да го затегнете по посока на часовниковата стрелка.
3. Извършете рязането.
4. Натискането на фиксиращия лост ще деактивира заключващия механизъм, който позволява на рутера да се освободи от детайла.
5. Изключете рутера.

Посока на подаване (Фиг. O)

Посоката на подаване е много важна при фрезоването и е изключително важно за разликата между успешна работа и разрушен проект. Фигурите показват правилната посока на подаване за някои типични разрези. Общото правило, което трябва да се следва е да се премести рутера в посока, обратна на часовниковата стрелка, на външен разрез и по посока на часовниковата стрелка на вътрешен разрез.

Оформете външния ръб на парче материал, като изпълните следните стъпки:

1. Оформете крайното овлакняване отляво надясно.
2. Оформете правото влакно настрани с движение отляво надясно.
3. Отрежете другата страна на влакното.
4. Довършете ръба на останалото право влакно.

Ташев-Галвинг ООД
www.tashev-galving.com

Избор на обороти за рутера (Фиг. A)

Вижте ***Таблица за избор на обороти***, за да изберете оборота за рутера. Завъртете набора за променливи обороти 4, за да контролирате оборотите на рутера.

Функция за мек старт

Компактните рутери са оборудвани с електроника, за да осигурят функция за плавен старт, която намалява въртящия момент на двигателя.

Управление на променливите обороти (Фиг. A)

Този рутер е снабден с променливи обороти 4 със 7 скорости между 16000 и 25500 об./мин. Регулирайте оборотите чрез завъртане на набора за променливи обороти 4.

> ***ЗАБЕЛЕЖКА:*** *При ниска и средна скорост на работа, контролът на скоростта предотвратява намаляването на скоростта на двигателя. Ако очаквате да чуете промяна на скоростта и да продължите да зареждате двигателя, може да повредите двигателя чрез прегряване. Намалете дълбочината на рязане и/или намалете скоростта на подаване, за да предотвратите повреда на инструмента.*

Компактните рутери са оборудвани с електроника за наблюдение и поддържане на скоростта на инструмента при рязане.

ТАБЛИЦА ЗА ИЗБОР НА ОБОРОТИТЕ*

НАСТРОЙКА НА НАБОРА	ПРИБЛ. об./мин.	ПРИЛОЖЕНИЕ
1	16000	Приставки и резачи с широк диаметър
2	17500	
3	19100	
4	20700	Приставки и резачи с малък диаметър. Мека дървесина, пластмаси, ламинати.
5	22300	
6	23900	
7	25500	

*Скоростите в тази диаграма са приблизителни и са само за справка. Вашият рутер може да не произвежда точно оборотите от набора за настройка.

БЕЛЕЖКА: Направете няколко леки хода, вместо един голям ход за по-добро качество на работата.

Работни светлини (Фиг. A)

Работните светлини 10 са разположени в предната част на двигателя 6. За да включите работната светлина, включете ключа за включване/изключване 3. Работните светлини ще останат на 20 секунди, след като превключвателят за включване/изключване се премести в изключено положение.

БЕЛЕЖКА: Работните светлини са за директно осветяване на работната повърхност и не са предназначени за използване като фенерче.

БЕЛЕЖКА: Ако работните светлини мигат, проверете заряда на батерията; тя може да е отслабнала. Ако продължават да мигат със заредена батерия, устройството трябва да бъде отнесено в сервизен център за преглед.

ПОДДРЪЖКА

Вашият електроинструмент е създаден за продължителна и дългосрочна работа с минимална поддръжка. Продължителната и задоволителна работа зависи от правилната грижа за инструмента и от редовното почистване.

ПРЕДУПРЕЖДЕНИЕ: За да намалите риска от сериозно нараняване, изключете инструмента и извадете батерията, преди да регулирате или сваляте/поставяте приставки или аксесоари. *Едно нежелано задействане на инструмента може да предизвика наранявания.*

Зарядното устройство и акумулаторният пакет не могат да се сервизират.

Смазване

Вашият електроинструмент трябва да се смазва допълнително.

Почистване

ПРЕДУПРЕЖДЕНИЕ: *Издухвайте замърсяванията и праха на основния корпус със сух въздух винаги, когато забележите събиране на мръсотия в и около вентилационните отвори. Носете одобрена защита за очите и одобрена защитна противопрахова маска, когато извършвате тази процедура.*

ПРЕДУПРЕЖДЕНИЕ: *Никога не използвайте разтворители или други химикали за почистване на неметалните части на инструмента. Тези химикали могат да влошат качеството на материалите, използвани за тези части. Използвайте намокрена с вода и мек сапун кърпа. Никога не допускайте влизането на течности в инструмента; никога не потапяйте в течност, която и да е част на инструмента.*

Насмоляване на двигателя и основата

За да се поддържа плавно действие при придвижване на моторния агрегат спрямо основата, външната страна на агрегата на двигателя и вътрешността на основата могат да се насмолят с помощта на стандартна паста или течен восък. Съгласно инструкциите на производителя, разнесете восъка върху външния диаметър на агрегата и вътрешния диаметър на основата. Оставете восъка да изсъхне и почистете остатъка с мека кърпа.

Ташев-Галвинг-ООД www.tashevgalving.com

Допълнителни аксесоари

ПРЕДУПРЕЖДЕНИЕ: *Понеже с този инструмент не са тествани аксесоари, различни от предложените от DEWALT, използването на такива аксесоари с този инструмент може да е опасно. За да се намали риска от нараняване, използвайте само препоръчаните от DEWALT аксесоари с този продукт.*

Посъветвайте се с вашия доставчик за по-подробна информация относно подходящите аксесоари.

Защита на околната среда

Разделно събиране. Продуктите и батериите, отбелязани с този символ не трябва да се изхвърлят с битовите отпадъци.

Продуктите и батериите съдържат материали, които могат да бъдат възстановени или рециклирани, което намаляване търсенето на суровини. Моля, рециклирайте електрически продукти и батериите в съответствие с местните разпоредби. Повече информация можете да намерите на **www.2helpU.com**.

Презареждащ се акумулаторен пакет

Този акумулаторен пакет с продължителен живот трябва да се презарежда, когато вече не може да отдава достатъчно мощност при работи, където преди е работел с лекота.
В края на своя техничен живот, го изхвърлете с внимание за околната среда:

- Напълно изтощете батерийния пакет, след това го свалете от инструмента.
- Li-Ion клетки могат да се рециклират. Занесете ги на своя дилър или на местната станция за рециклиране. Събраните акумулаторни пакети ще бъдат рециклирани или изхвърлени подходящо.

Stanley Black & Decker
Phoenicia Business Center
Strada Turturelelor, nr 11A, Etaj 6, Modul 15,
Sector 3 Bucuresti
Telefon: +4021.320.61.04/05

Ташев-Галвинг ООД
www.tashev-galving.com

Ташев-Галвинг ООД
www.tashev-galving.com

Ташев-Галвинг ООД
www.tashev-galving.com

Ташев-Галвинг ООД
www.tashev-galving.com