DEWALT®

XR FLEXVOLT™ LI-ION

Ташев-Галвинг ООД
www.tashev-galving.com

359207 - 47 BG

Превод на оригиналните инструкции

DCV586M

Фиг. A

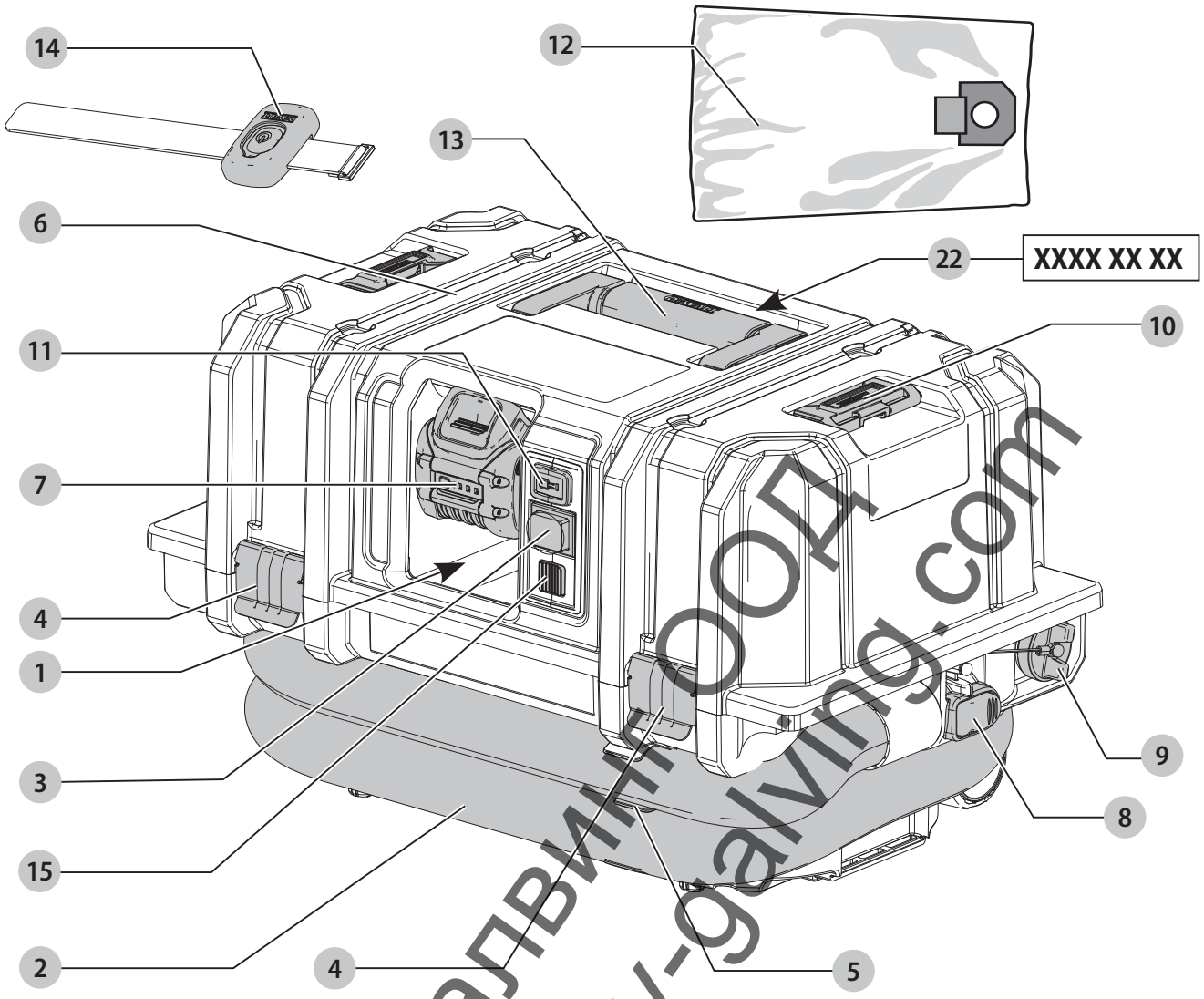

Фиг. B

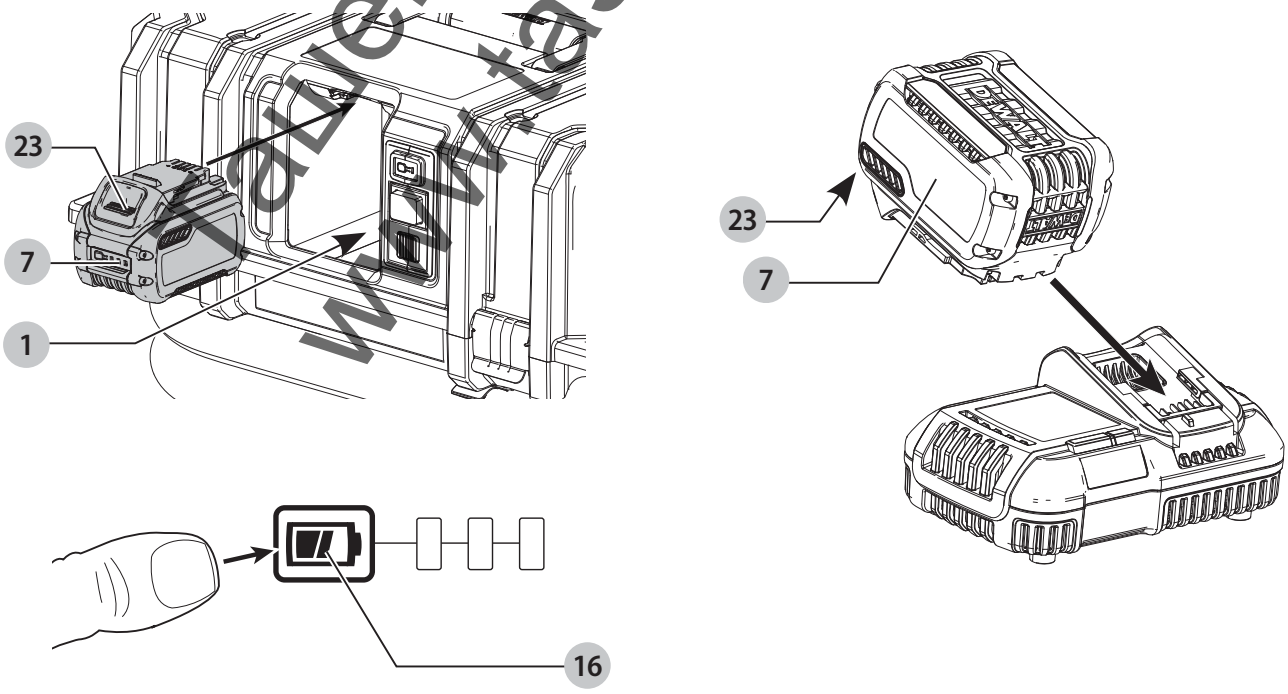

Ташев-Галвинг ООД
www.tashev-galving.com

Фиг. C

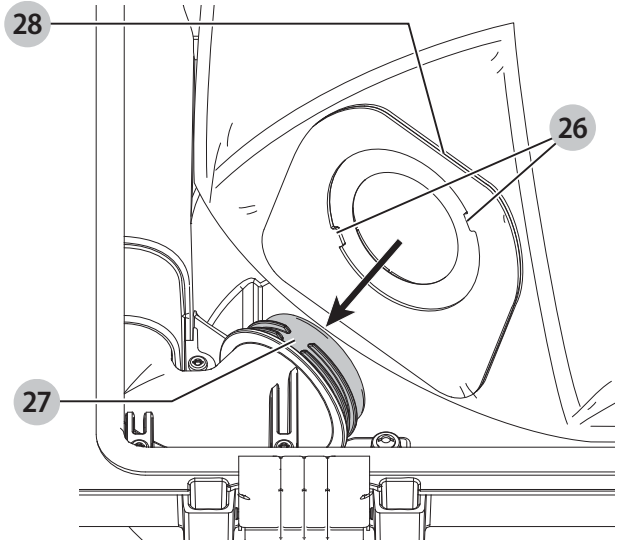

Фиг. D

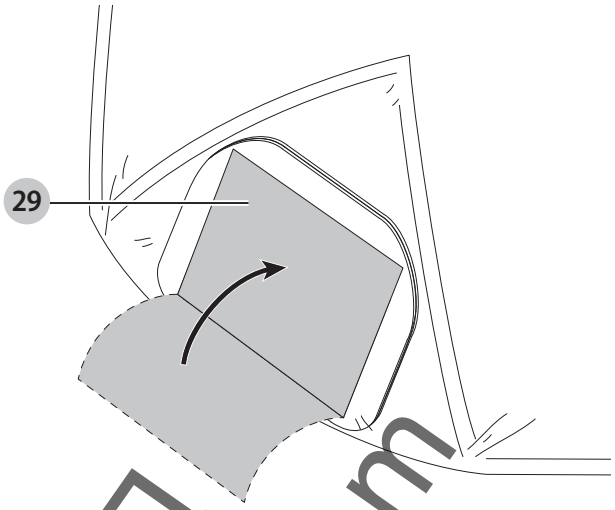

Фиг. E

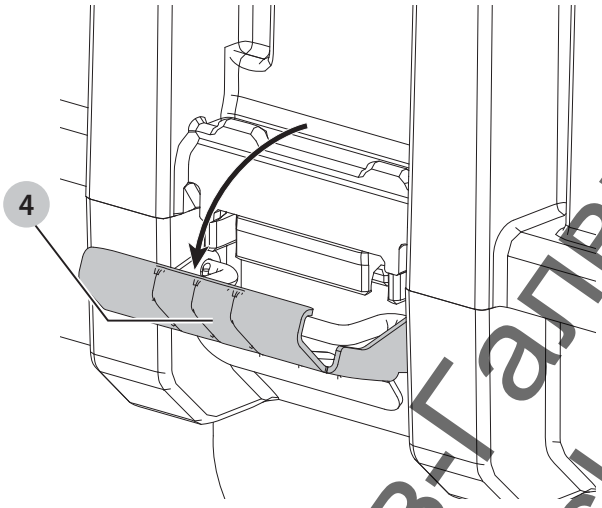

Фиг. F

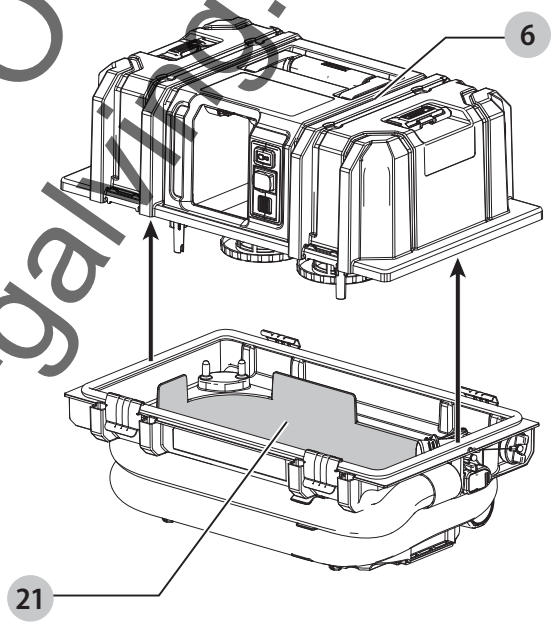

Фиг. G

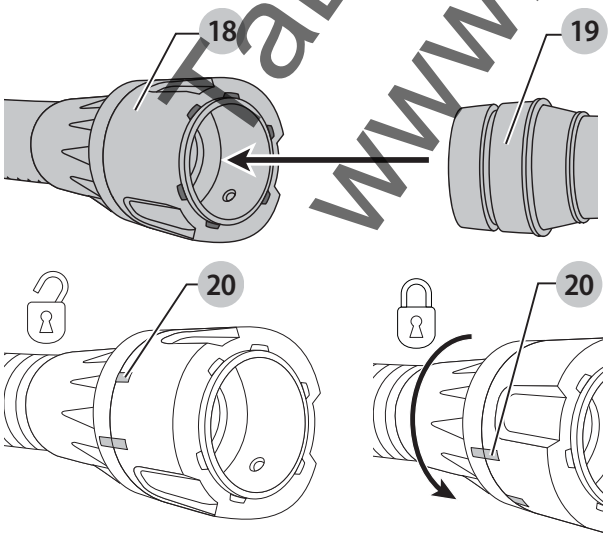

Фиг. H

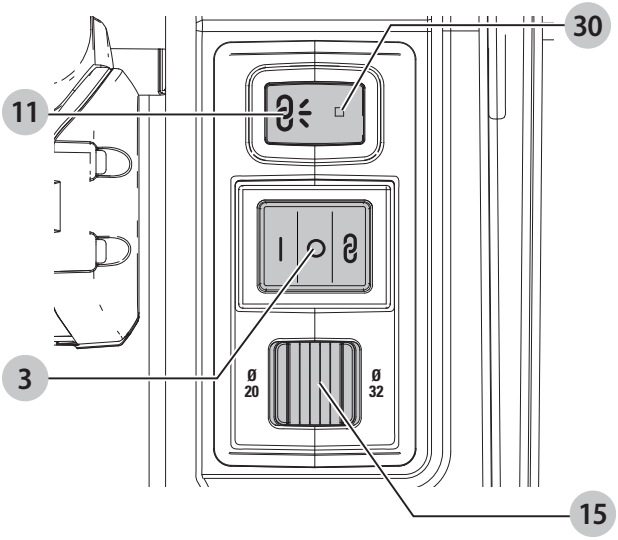

Ташев-Галвинг ООД
www.tashev-galving.com

Фиг. I

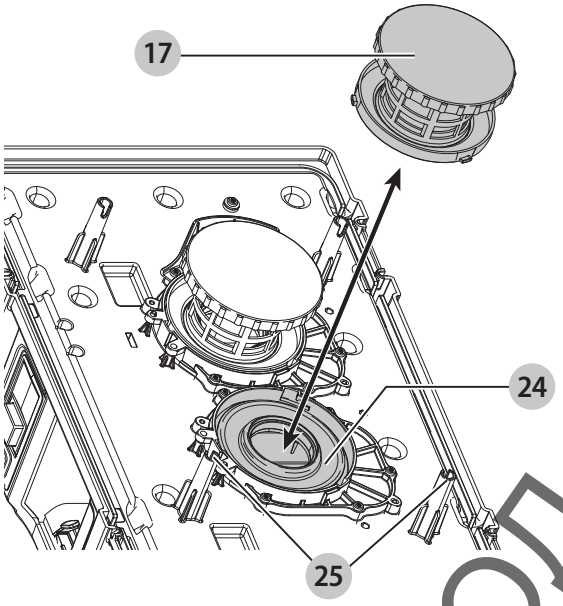

Ташев-Галвинг ООД
www.tashev-galving.com

ПРАХОУЛОВИТЕЛ DCV586M

Поздравления!

Вие избрахте прахоуловител на DEWALT. Дългогодишният опит, задълбоченото разработване на продуктите, както и иновативният подход, правят DEWALT един от най-надеждните партньори на потребителите на професионални електроинструменти.

Технически данни

		DCV586M
Напрежение	B_{DC}	54
Тип		1
Вид на батерията		Литиево-йонни
Степен на защита		IPX4
Негативно налягане	kPa	8,8
Дебит	л/сек.	24,7
Капацитет на резервоара	l	11
Пълнителна течност макс.	l	7,5
Диаметър на маркуча	мм	32
Дължина на маркуча	м	2,4
Тегло (без акумулаторния пакет)	кг	7,5

Стойности на шума и стойности на вибрациите (сума на триаксиалния вектор), съгласно EN60335-2-69:

L_{PA}	(ниво на налягане на звука)	dB(A)	69
L_{WA}	(ниво на звуковата мощност)	dB(A)	81,5
K	(колебание за даденото ниво на звука)	dB(A)	3,5

ЕО декларация за съответствие

Директива за машините

CE

Прахоуловител DCV586M

DEWALT декларира, че тези продукти, описани в ***Технически данни*** са в съответствие с: 2006/42/EC, EN60335-1:2012 + A11:2014 + A13:2017; EN60335-2-69:2012.

Тези продукти също са в съответствие с Директива 2014/30/EC, 2014/53/EC и 2011/65/EC. За повече информация, моля, свържете се с DEWALT на следния адрес или се обърнете към задната страна на ръководството.

Долуподписаният е отговорен за компилацията на техническия файл и прави тази декларация от името на DEWALT.

Markus Rompel
Vice-President Engineering, PTE-Europa
DEWALT, Richard-Klinger-Straße 11,
D-65510, Idstein, Germany
15.10.2018 г.

ПРЕДУПРЕЖДЕНИЕ: *За да намалите риска от наранявания, прочетете ръководството с инструкции.*

Дефиниции: Насоки за безопасност

Дефинициите по-долу описват нивото на сериозност за всяка сигнална дума. Моля, прочетете ръководството и внимавайте за тези символи.

ОПАСНОСТ: *Непосредствено опасна ситуация, която ако не бъде избегната, **ще** доведе до **смърт или сериозно нараняване**.*

ПРЕДУПРЕЖДЕНИЕ: *Непосредствено опасна ситуация, която ако не бъде избегната, **може** да доведе до **смърт или тежки наранявания**.*

ВНИМАНИЕ: *Показва потенциално опасна ситуация, която ако не бъде избегната, **може** да доведе до **леки или средни наранявания**.*

ЗАБЕЛЕЖКА: *Показва практика, **която не е свързана с лични наранявания** и която, ако не се избегне, **може** да доведе до **имуществени щети**.*

Обозначава риск от токов удар.

Обозначава риск от пожар.

ВАЖНИ ИНСТРУКЦИИ ЗА БЕЗОПАСНОСТ

ЗАПАЗЕТЕ ВСИЧКИ ПРЕДУПРЕЖДЕНИЯ И ИНСТРУКЦИИ ЗА БЪДЕЩИ СПРАВКИ

ПРОЧЕТЕТЕ ВСИЧКИ ИНСТРУКЦИИ ПРЕДИ УПОТРЕБА ТОЗИ УРЕД

Когато използвате този уред, винаги трябва да се спазват основните предпазни мерки, включително следното:

ПРЕДУПРЕЖДЕНИЕ:

Операторите трябва да бъдат инструктирани относно използването на този прахоуловител.

ПРЕДУПРЕЖДЕНИЕ: *За да намалите риска от пожар, токов удар и нараняване:*

Ташев-Галвинг ООД
www.tashev-galving.com

Батерии				Зарядни устройства/време за зареждане (минути)						
Кат. №	V_{DC}	Ah	Тегло (кг)	DCB107	DCB112	DCB113	DCB115	DCB118	DCB132	DCB119
DCB546	18/54	6,0/2,0	1,05	270	170	140	90	60	90	X
DCB547	18/54	9,0/3,0	1,46	420	270	220	140	85	140	X
DCB548	18/54	12,0/4,0	1,44	540	350	300	180	180	120	X
DCB181	18	1,5	0,35	70	45	35	22	22	22	45
DCB182	18	4,0	0,61	185	120	100	60	60	60	120
DCB183/B	18	2,0	0,40	90	60	50	30	30	30	60
DCB184/B	18	5,0	0,62	240	150	120	75	75	75	150
DCB185	18	1,3	0,35	60	40	30	22	22	22	X
DCB187	18	3,0	0,54	140	90	70	45	45	45	90
DCB189	18	4,0	0,54	185	120	100	60	60	60	120

- *Уверете се, че прахоуловителя е включен в хоризонтално положение.*
- *Не оставяйте уреда без надзор, когато прахоуловителят е извън обсег или поглед. Извадете батерията, когато не я използвате и преди сервизиране.*
- *Не допускайте уреда да се използва като играчка. Необходимо е изключително внимание, когато се използва от деца или в близост до тях.*
- *Използвайте този уред САМО, както е описано в ръководството. Използвайте само препоръчаните приставки и аксесоари.*
- *Не използвайте този уред, ако по някакъв начин показва признаци на неизправност. Ако уредът не работи правилно, е бил изпуснат, повреден, оставен на открито или попадне във вода, върнете го в сервизен център.*
- *Не работете с уреда с мокри ръце.*
- *Не поставяйте никакви предмети в отворите на уреда. Не използвайте уреда с блокирани отвори; почиствайте редовно праха, власинките, космите и всичко, което може да намали въздушния поток.*
- *Дръжте косата, широко облекло, пръстите и всички части на тялото далеч от отворите и движещите се части.*
- *Изключете всички контроли, преди да изключите захранващия източник.*
- *Използвайте допълнителни грижи при почистване на стълбище.*
- *Използвайте лични предпазни средства. Винаги носете защита за очите. Защитни средства като дихателна маска, неплъзгащи се обувки за безопасност, каска или защита на слуха, използвани при подходящи условия, ще намалят трудовите злополуки.*
- *Бъдете нащрек, внимавайте какво правите и бъдете разумни, когато работите с прахоуловител. Не използвайте прахоуловителя, когато сте изморени или сте под влияние на наркотици, алкохол или медикаменти. Един миг разсеяност при работа с прахоуловител може да доведе до сериозни наранявания.*

Допълнителни предупреждения за безопасност

a) ***Предотвратяване на случайно задействане. Уверете се, че превключвателят е на позиция изключен, преди да го свържете към батерийното устройство, и преди да вземете или носите инструмента.*** *Носенето на уреда с пръст върху превключвателя или активиране на уреда с включване на превключвателя води до инциденти.*

b) ***Извадете акумулаторната батерия от уреда, преди да извършите каквито и да е настройки, смяна на аксесоари или съхраняване на уреда.*** *Вакуумът може да се активира от дистанционното управление или от сдвоения инструмент. Неволното включване на уреда, когато превключвателя е вкл., предизвиква инциденти.*

c) ***Презареждайте само с определеното от производителя зарядно устройство.*** *Зарядно, което е подходящо за един тип батерии може да създаде риск от пожар, когато се използват с друг тип батерии.*

d) ***Използвайте уреда само с определените за него батерии.*** *Употребата на всякакви други батерийни пакети може да създаде риск от нараняване и пожар.*

e) ***Използвайте електроинструменти и аксесоари, които са свързани към вакуума в съответствие с тези инструкции.*** *Използването на електрически инструменти за приложения, различни от посочените, може да доведе до опасни ситуации.*

f) ***Когато батерийният пакет не се използва, трябва да се пази от други метални предмети, като кламери, монети, ключове, пирони, винтове или други малки метални предмети, които може да направят свързване от един***

Ташев-Галвинг ООД
www.tashev-galving.com

терминал до друг. *Последствията от късото съединение могат да бъдат изгаряния или пожар.*

g) ***При извънредни обстоятелства от батерията може да изтече течност; избягвайте контакт.*** *Ако случайно попадне на кожата, изплакнете с* ***вода. Ако течността попадне на очите ви, потърсете медицинска помощ.*** *Изтеклата от батерията течност може да причини сърбежи и изгаряния.*

h) ***Не използвайте батериен пакет или уред, които са повредени или изменени.*** *Повредените или изменените батерии могат да имат непредсказуема реакция, водеща до пожар, експлозия или риск от нараняване.*

i) ***Не излагайте батерията или уреда на огън или на прекомерна температура.*** *Излагането на огън или температура над 40° C може да предизвика експлозия.*

j) ***Обслужването да се извършва от квалифициран сервиз, като се използват само идентични резервни части.*** *Това ще гарантира безопасната употреба на продукта.*

Специфични правила за безопасност за прахоуловители

- *Уредът може да се използва само от лица, които са запознати с него, са обучени как да го използват безопасно, и които разбират произтичащите от тях опасности.*
- *При събиране на прах с ограничена стойност на излагане, трябва да се вземат предпазни мерки, за да се осигури адекватен обмен на въздух в помещението, ако изходящият въздух от уреда се изпуска в помещението.*
- *Операторът трябва да спазва всички правила за безопасност на обработвания материал.*
- *Не използвайте за вакуумно почистване на горими експлозивни материали, като въглища, зърно или друг фино разложен горивен материал.*
- *Не използвайте уреда за събиране на лесно запалими течности, като например бензин, или употреба в места, където се намират запалими или горими течности.*
- *Не използвайте за вакуумиране на опасни, токсични или канцерогенни материали, като азбест или пестициди, освен ако вакуумирането на материала не е специално посочено в това ръководство за употреба като одобрена употреба.*
- *Възможни са статично-електрически шокове в сухи помещения или когато относителната влажност на въздуха е ниска. Това е само временно и не влияе на използването на прахоуловителя.*
- *За да избегнете спонтанното запалване, изпразвайте кутията след всяка употреба.*
- *Някои дървесини съдържат консерванти, които могат да бъдат токсични. Внимавайте за предотвратяване на вдишване и контакт с кожата при работа с тези материали. Изискайте и спазвайте всички препоръки за безопасност от вашия доставчик на материали.*
- *Не използвайте прахосмукачката като стъпало.*
- *Не поставяйте тежки предмети на прахоуловителя*

ПРЕДУПРЕЖДЕНИЕ: *За да намалите риска от пожар, токов удар и нараняване:*

- *Не събирайте нищо, което гори или пуши, като цигари, кибрит или гореща пепел.*
- *Не използвайте без поставен филтър.*

Допълнителни рискове

Въпреки прилагането на съответните разпоредби за безопасност и прилагането на предпазни средства, съществуват рискове, които не могат да бъдат избегнати. Това са:

- *Увреждане на слуха.*
- *Риск от лично нараняване поради летящи частици.*
- *Риск от изгаряния поради нагорещяване на аксесоарите по време на работа.*
- *Риск от нараняване поради продължителна употреба.*

Електрическа безопасност

Електромоторът е създаден само за един волтаж. Винаги проверявайте дали напрежението на батерията отговаря на напрежението на табелката. Също така се уверете, че напрежението на зарядното устройство съответства на това на електрическата мрежа.

Вашето зарядно устройство на DEWALT е двойно изолирано в съответствие с EN60335; следователно не е нужна заземителна жица.

Ако захранващият кабел е повреден, трябва да се смени от специално подготвен кабел, който можете да намерите в сервизите на DEWALT.

Замяна на щепсела (само за Великобритания и Ирландия)

Ако трябва да се сложи нов щепсел:

- *Изхвърлете безопасно стария щепсел.*
- *Свържете кафявата жица към живия терминал в новия щепсел.*
- *Свържете синята жица към неутралния терминал.*

ПРЕДУПРЕЖДЕНИЕ: *Не трябва да се прави свързване към заземения терминал.*

Следвайте инструкциите за монтаж, които се предоставят с висококачествените щепсели. Препоръчителен предпазител: 3 A.

Използване на удължителен кабел

Можете да използвате удължителен кабел само, ако е абсолютно необходимо. Използвайте одобрен удължителен кабел, подходящ за входящо захранване на вашето зарядно устройство (виж ***Технически данни***). Минималният размер на проводника е 1 мм^2; максимална дължина 30 м.

При използване на кабели на макари, винаги развивайте докрай кабела.

Ташев-Галвинг ООД
www.tashev-galving.com

ЗАПАЗЕТЕ ТЕЗИ ИНСТРУКЦИИ

Зарядни устройства

Зарядните устройства на DEWALT не изискват регулиране и са създадени да са възможно най-лесни за работа.

Важни инструкции за безопасност за всички зарядни устройства за батерии

СЪХРАНЕТЕ ТЕЗИ ИНСТРУКЦИИ: Това ръководство съдържа важни работни инструкции за безопасност за съвместими зарядни устройства (вижте ***Техническите данни***).

- *Преди да използвате зарядното устройство, прочетете всички инструкции и предупредителни надписи по зарядното устройство, по акумулаторния пакет и използвания продукт.*

ПРЕДУПРЕЖДЕНИЕ: *Опасност от удар. Не допускайте навлизането на течност в зарядното устройство. Може да доведе до токов удар.*

ПРЕДУПРЕЖДЕНИЕ: *Ние препоръчваме използването на дефектнотокова защита с остатъчен ток 30mA или по-малко.*

ВНИМАНИЕ: *Опасност от изгаряне. За да намалите риска от нараняване, зареждайте само зарядни батерии на DEWALT. Други видове батерии може да се пръснат, като причинят телесни повреди и щети.*

ВНИМАНИЕ: *На децата не трябва да се позволява да играят с уреда.*

ЗАБЕЛЕЖКА: *При определени условия, и когато зарядното устройство е свързано към източника на мощност, изложените зарядни контакти в зарядното устройство може да получат късо съединение от чужд материал. Чужди проводни материали като например стоманена вълна, алуминиево фолио или натрупване на метални частици, както и други подобни трябва да се държат далече от кухините на зарядното устройство. Винаги изключвайте зарядното устройство от електрическата мрежа, когато в кухините няма батерии за зареждане. Изключете зарядното устройство преди да бъде почистено.*

- ***НЕ се опитвайте да зареждате акумулаторния пакет с други зарядни устройства, освен с указаните в това ръководство.*** *Зарядното устройство и акумулаторният пакет са създадени специално съвместими едно с друго.*
- ***Тези зарядни устройства не са предназначени за друга употреба, освен за зареждане на презареждащите се батерии на DEWALT.*** *Всяка друга употреба може да доведе до риск от пожар, късо съединение или токов удар.*
- ***Не излагайте зарядното устройство на дъжд и сняг.***
- ***Издърпвайте щепсела, а не кабела, когато изключвате зарядното устройство.*** *Това ще намали риска от повреда в щепсела или кабела.*
- ***Внимавайте кабела да не бъде на място, където може да е настъпан, да се спънете в него или да бъде повреден.***
- ***Не използвайте удължителен кабел, освен ако не е абсолютно задължително.*** *Използването на неподходящ удължителен кабел може да доведе до риск от пожар, токов удар или късо съединение.*
- ***Не поставяйте никакви предмети върху зарядното устройство и не го поставяйте върху мека повърхност, която може да блокира вентилационните отвори и да доведе до прекомерна вътрешна топлина.*** *Поставете зарядното устройство далече от нагорещени уреди. Зарядното устройство се охлажда чрез отвори отгоре и отдолу на корпуса.*
- ***Не работете със зарядно устройство с повреден кабел или щепсел***—*веднага ги предайте за смяна.*
- ***Не работете със зарядното устройство, ако е ударено рязко, ако е изпуснато или повредено по някакъв начин.*** *Занесете го в упълномощен сервизен център.*
- ***Не разглобявайте зарядното устройство; когато се изисква сервизиране или поправка, занесете го в упълномощен сервизен център.*** *Неправилното сглобяване може да доведе до токов удар, късо съединение или пожар.*
- *В случай на повреден захранващ кабел, същият трябва да бъде заменен веднага от производителя, неговия сервизен агент или подобно квалифицирано лице, за да се предотврати всякаква опасност.*
- ***Изключете зарядното устройство от контакта преди да го почистите. Това ще намали риска от токов удар.*** *Изваждането на акумулаторния пакет няма да намали този риск.*
- ***НИКОГА*** *не се опитвайте да свържете две зарядни устройства заедно.*
- ***Зарядното устройство е създадено за работа със стандартен битов 230V ток. Не се опитвайте да го използвате при други волтажи.*** *Това не се отнася до зарядните устройства за употреба в превозни средства.*

Зареждане на батерия (Фиг. B)

1. Включете зарядното устройство в подходящ контакт, преди да вкарате акумулаторния пакет.
2. Вкарайте акумулаторния пакет 7 в зарядното устройство, уверете се, че акумулаторният пакет е напълно влязъл в зарядното устройство. Червената светлина (зареждане) ще мига продължително, за да покаже, че зареждането е започнало.
3. Завършването на зареждането ще бъде отбелязано с непрекъснато включена червена светлинка. Батерийният пакет е напълно зареден и може да се използва или да се остави в зарядното устройство. За да свалите акумулаторния пакет от зарядното устройство,

ТашевГалВинг ООД
www.tashev-galving.com

натиснете бутона за освобождаване на батерията 23 на акумулаторния пакет.

ЗАБЕЛЕЖКА: За да подсигурите максимална работа и живот на литиево-йонните акумулаторни пакети, заредете напълно акумулаторния пакет преди първа употреба.

Работа на зарядното устройство

Вижте индикаторите по-долу за статуса за зареждане на акумулаторния пакет.

Индикатори за зареждане	
Зареждане	
Напълно зареден	
Горещ/студен пакет закъснение*	

*Червената светлина ще продължи да мига, но жълтата индикаторна лампичка ще свети по време на тази работа. Когато батерийния пакет достигне подходящата температура, жълтата светлинка ще се изключи и зарядното устройство ще възобнови зареждането.

Това съвместимо зарядно устройство(а) няма да зарежда погрешен батериен пакет. Зарядното устройство ще покаже грешка в батерията, като откаже да светне.

БЕЛЕЖКА: Това може и да означава проблем със зарядното устройство.

Ако зарядното устройство показва проблем, занесете зарядното устройство заедно с акумулаторния пакет, за да бъдат тествани в упълномощен сервизен център.

Горещ/студен пакет закъснение

Когато зарядното устройство установи, че акумулаторният пакет е прекалено горещ или прекалено студен, автоматично започва режим горещ/студен пакет закъснение, като прекъсва зареждането докато батерията не достигне подходяща температура. Зарядното устройство тогава автоматично се превключва към режим на зареждане. Тази характеристика осигурява максимален живот на акумулаторния пакет.

Студеният акумулаторен пакет се зарежда на по-бавен режим в сравнение с топъл акумулаторен пакет. Батерийният пакет се зарежда с това бавно темпо през целия цикъл на зареждане и няма да се промени в максимално темпо, дори ако батерийния пакет се затопли.

Зарядното устройство DCB118 е оборудвано с вътрешен вентилатор, създаден за охлаждане на батерийния пакет. Вентилаторът ще се включи автоматично, когато батерийния пакет има нужда от охлаждане. Никога не работете със зарядното устройство, ако вентилаторът не работи правилно или ако отворите са блокирани. Не допускайте поставянето на чужди обекти във вътрешността на зарядното устройство.

Система за електронна защита

XR литиево-йонните уреди са направени със система за електронна защита, която да защитава акумулаторния пакет срещу претоварване, пренагряване или дълбоко изпразване.

Прахоуловителят автоматично ще се изключи, ако се включи системата за електронна защита. Ако това се случи, поставете литиево-йонния акумулаторен пакет на зарядното устройство, докато се зареди напълно.

Окачване за стена

Тези зарядни устройства са създадени за монтаж на стени или за поставяне в право положение на маса или работна повърхност. Ако е монтиран на стена, поставете зарядното устройство в близост до електрически контакт и далече от ъгъл или други прегради, които може да попречат на притока на въздух. Използвайте задната страна на зарядното устройство като мярка за мястото на монтажните винтове на стената. Монтирайте зарядното устройство здраво с помощта на винтове за гипскартон (закупени допълнително) поне 25,4 мм дълги и глава на винтовете с диаметър 7–9 мм, завинтени в дърво до оптимална дължина с допълнително издадена дължина от 5,5 мм. Подравнете отворите отзад на зарядното устройство с издадените винтове и ги поставете докрай в отворите.

Инструкции за почистване на зарядното устройство

ПРЕДУПРЕЖДЕНИЕ: Опасност от удар. Не използвайте вода или други почистващи разтвори. *От външната част на зарядното устройство можете да почистите наслагванията и намазняванията с помощта на кърпа или мека, неметална четка. Не използвайте вода или други почистващи разтвори. Никога не допускайте влизането на течности в зарядното устройство; никога не потапяйте в течност, която и да е част на инструмента.*

Батерийни пакети

Важни инструкции за безопасност за всички акумулаторни пакети

При поръчка на резервни батерии, не забравяйте да включите каталожен номер и напрежение.

Батерията не е напълно заредена от картонената опаковка. Преди да използвате акумулаторния пакет и зарядното устройство, прочетете инструкциите за безопасност по-долу. След това следвайте дадената процедура за зареждане.

ПРОЧЕТЕТЕ ВСИЧКИТЕ ИНСТРУКЦИИ

- ***Не зареждайте и не използвайте батерии в експлозивна атмосфера, като например наличието на запалителни течности, газове или прах.*** *Поставянето или изваждането на батерията от зарядното устройство може да възпламени прахообразни материали или пари.*
- ***Никога не вкарвайте със сила акумулаторен пакет в зарядното устройство. Не променяйте батерийния пакет по никакъв начин, за да се побере в несъвместимо зарядно устройство, защото батерията може да се спука и да причини сериозни наранявания.***

Ташев-Галвинг ООД
www.tashev-galving.com

- *Зареждайте акумулаторните пакети само в зарядни устройства на DEWALT.*
- ***НЕ** мокрете и не потапяйте във вода или други течности.*
- ***Не съхранявайте и не използвайте прахоуловителя и батерийния пакет на места, където температурата може да достигне или превиши 40˚C (104˚F) (като например външни навеси или метални сгради през лятото).***
- ***Не изгаряйте акумулаторния пакет, дори да е сериозно повреден или напълно изхабен.** Батерийния пакет може да експлоадира в огъня. При изгарянето на литиево-йонен акумулаторен пакет се образуват токсични изпарения и материали.*
- ***Ако батерийното съдържание влезе в контакт с кожата, веднага я измийте с мек сапун и вода.** Ако в окото влезе батерийна течност, изплакнете с вода на отворено око за 15 минути или докато не премине дразненето. Ако е необходима медицинска помощ, батерийният електролит е съставен от смесица от течни органични карбонати и литиеви соли.*
- ***Съдържанието от отворени батерийни клетки може да причини дразнене в дихателната система.** Необходим е свеж въздух. Ако симптомите продължават, потърсете медицинска помощ.*

***ПРЕДУПРЕЖДЕНИЕ:** Опасност от изгаряне. Батерийната течност може да е запалителна, ако е изложена на искра.*

***ПРЕДУПРЕЖДЕНИЕ:** Никога и по никаква причина не се опитвайте да отворите акумулаторен пакет. Ако акумулаторният пакет е спукан или повреден, не включвайте зарядното устройство. Не чупете, не изпускайте и не повреждайте акумулаторния пакет. Не използвайте батериен пакет или зарядно устройство, което е било ударено рязко, изпуснато, прегазено или повредено по някакъв начин (като прободено с пирон, ударено с чук, настъпано). Може да се стигне до токов удар. Повредените акумулаторни пакети трябва да бъдат върнати на сервизния център за рециклиране.*

***ПРЕДУПРЕЖДЕНИЕ: Опасност от пожар. Не съхранявайте и не пренасяйте акумулаторния пакет така, че да се получи контакт на батерийните клеми с метални предмети.** Например, не поставяйте акумулаторния пакет в престилка, джобове, кутии с инструменти, чекмеджета и др., в които има пирони, винтове, ключове и др.*

***ВНИМАНИЕ: Когато не го използвате, поставете инструмента на едната му страна на стабилна повърхност, където няма да представлява опасност от препъване и падане.** Някои инструменти с големи акумулаторни пакети могат да стоят изправени на акумулаторния пакет, но могат да бъдат лесно съборени.*

Транспортиране

***ПРЕДУПРЕЖДЕНИЕ: Опасност от пожар.** Транспортирането на батериите може да доведе до пожар, ако клемите на батерията по невнимание докоснат проводни материали. При транспортирането на батерии се уверете, че клемите на батерията са защитени и добре изолирани от материали, които могат да влязат в контакт с тях и да причинят късо съединение.*
***БЕЛЕЖКА:** Литиево-йонните батерии не трябва да се поставят в регистриран багаж.*

Батериите DEWALT са в съответствие с всички приложими наредби за транспортиране, както се препоръчва от стандартите на индустрията и законовите стандарти, които включват препоръките на ООН относно превоз на опасни товари; Наредбите за Транспортиране на опасни стоки на Международната асоциация за въздушен транспорт (IATA), наредбите на Международни опасни товари по море (IMDG) и Европейската спогодба за международен Транспортиране на опасни товари по шосе (ADR). Литиево-йонните клетки и батерии са били тествани в раздел 38,3 от Ръководството за тестове и критерии с препоръки на ООН относно превоз на опасни товари.

В повечето случаи, превозването на батериен пакет на DEWALT ще бъде приет от класифициран на напълно регулиран Клас 9 опасен материал. По принцип, само пратки, които съдържат литиево-йонни батерии с енергийна номинална мощност по-голяма от 100 Ват часа (Wh) трябва да се изпращат като напълно регулирани продукти от Клас 9. Всичките литиево-йонни батерии имат отбелязана енергия във ват часа на пакета. Допълнително, поради регулационни усложнения, DEWALT не препоръчва транспортиране по въздух на литиево-йонни акумулаторни пакети без значение от номиналната мощност за Ват часа. Превозването на уреди с батерии (комплект) може да бъде извършвано по въздуха по изключение, ако номиналната мощност на Ват часа на акумулаторния пакет не е по-голяма от 100 Whr.

Независимо от това дали дадена пратка се счита за изключение или е напълно регламентирана, отговорността пада на изпращача да се консултира за най-новите разпоредби за опаковане, етикетиране/маркиране и изисквания за документация.

Информацията, предоставена в този раздел на ръководството е предоставена добросъвестно и се счита за точна към момента на създаване на документа. Въпреки това, обявена или подразбираща се гаранция не се предоставя. Отговорността е на купувача да гарантира, че неговите дейности са в съответствие с приложимите разпоредби.

Транспортиране на FLEXVOLT™ батерия

Батерията на DEWALT FLEXVOLT™ има два режима: **Употреба** и **превоз**.

Режим на употреба:
Когато батерията FLEXVOLT™ стои поотделно или

Примерни маркировки за употреба и превоз

Ташев-Галвинг ООД
www.tashev-galving.com

е в продукт от DEWALT 18V, ще работи като 18V батерия. Когато батерията FLEXVOLT™ е в продукт с 54V или 108V (две 54V батерии) ще работи като 54V батерия.

Режим на превоз: Когато капачето е поставено към батерията FLEXVOLT™ батерията е в режим за превоз. Пазете капачето за транспортиране.

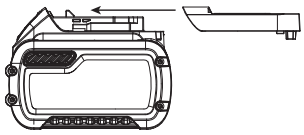

Когато е в Режим за превоз, линиите на клетките са електрически разкачени в пакета, което прави 3 батерии с по-ниска номинална мощност на Ват часа (Wh) в сравнение с 1 батерия с по-висока номинална мощност на Ват часа. Това увеличено количество от 3 батерии с по-ниска номинална мощност на Ват часа може да изключи пакета от някои регулационни изисквания за превоз, които важат само за батерии с висока номинална мощност на Ват часа.

Например, номиналната мощност Ват часа указва 3 × 36 Wh, което означава 3 батерии от 36 Wh всяка. Използването на номинална мощност Ват часа указва 108 Wh (означава само 1 батерия).

Препоръки за съхранение

1. Най-доброто място за съхраняване е това, което е хладно и сухо, далече от директна слънчева светлина и прекалена жега или студ. За оптимална работа и живот, когато не са в употреба, съхранявайте акумулаторните пакети при стайна температура.
2. За дълго съхранение, препоръчително е да съхранявате напълно заредения акумулаторен пакет на хладно, сухо място извън зарядното устройство, за оптимални резултати.

ЗАБЕЛЕЖКА: Акумулаторните пакети не трябва да се съхраняват напълно изпразнени. Акумулаторният пакет трябва да се презареди преди употреба.

Етикети на зарядното устройство и акумулаторния пакет

В допълнение към пиктограмите, използвани в това ръководство, етикетите на зарядното устройство и акумулаторния пакет може да показват следните пиктограми:

Преди употреба, прочетете ръководството с инструкциите.

Вижте ***Технически данни*** за времето на зареждане.

Не докосвайте с проводими предмети.

Не зареждайте повредени акумулаторни пакети.

Не излагайте на вода.

Веднага сменяйте повредените кабели.

Зареждайте само между 4˚C и 40˚C.

Само за употреба на закрито.

Изхвърлете батерията с дължимата грижа за околната среда.

Зареждайте акумулаторните пакети DEWALT само със съответните зарядни устройства на DEWALT. Зареждането на батерийни пакети, различни от определените DEWALT батерии със зарядно устройство DEWALT могат да ги взривят или да доведе до други опасни ситуации.

Не изтаряйте акумулаторния пакет.

ИЗПОЛЗВАЙТЕ (без капака за транспортиране). Пример: Wh номиналната мощност указва 108 Wh (1 батерия с 108 Wh).

ТРАНСПОРТИРАНЕ (с вграден капак за транспортиране). Пример: Номиналната мощност Wh указва 3 x 36 Wh (3 батерии от 36 Wh).

Вид батерии

DCV586M работи на 54 волтов батериен пакет.

Тези акумулаторни пакети може да се използват с: DCB546, DCB547, DCB548. Вижте раздела ***Технически данни*** за повече информация.

Съдържание на пакета

Съдържанието на пакета включва:

1 Прахосмукачка
1 Дистанционно (DCV585KV)
2 Филтри
1 Маркуч
1 вълнена чанта (само за комплект)
1 Li-Ion батериен пакет (модели C1, D1, L1, M1, P1, S1, T1, X1, Y1)
2 Li-Ion батерийни пакети (модели C2, D2, L2, M2, P2, S2, T2, X2, Y2)
3 Li-Ion батерийни пакети (модели C3, D3, L3, M3, P3, S3, T3, X3, Y3)
1 Ръководство с инструкции

БЕЛЕЖКА: Акумулаторните пакети, зарядните устройства и кутиите с инструменти не са включени за N-моделите. Акумулаторният пакет и зарядните устройства не са включени за NT-моделите. В моделите включват Bluetooth® батерийни пакети.

БЕЛЕЖКА: Думата и логото на Bluetooth® са регистрирана търговска марка, собственост на Bluetooth®, SIG, Inc. и всяка употреба на такива марки от инструментите на DEWALT е при условията на лиценз. Другите търговски марки и търговски имена са тези, на съответните им собственици.

Ташев-Галвинг ООД
www.tashev-galving.com

- *Проверете прахоуловителя за повреда на частите или аксесоарите, която може да е възникнала по време на транспортирането.*
- *Вземете си време да прочетете подробно това ръководство преди работа.*

Означения на прахоуловителя

На прахоуловителя са показани следните пиктограми:

Преди употреба, прочетете ръководството с инструкциите.

Сдвояване на символ.

Позиции на превключването на диаметъра на маркуча.

Акустична аларма

Аларма за изтощена батерия

Аларма за дебит

ПРЕДУПРЕЖДЕНИЕ: *Тази машина съдържа прах, опасен за здравето. Операциите по изпразване и поддръжка, включително отстраняване на средствата за събиране на прах, трябва да се извършват само от оторизиран персонал, който носи подходяща лична защита. Не работете без поставена цялостна система за филтриране.*

Прахосмукачките клас M са подходящи за извличане на сух, незапалим прах, с гранични стойности за работното пространство ≥ 0,1 мг/м³.

Позиция на кода с датата (фиг. A)

Кода с датата **22**, който също така включва годината на производство, е отпечатана на корпуса под дръжката.

Пример:

2018 XX XX

Година на производство

Описание (фиг. A)

ПРЕДУПРЕЖДЕНИЕ: *Никога не променяйте прахоуловителя или неговите части. Това може да доведе до лични наранявания и щети.*

1 Акумулаторен порт
2 Маркуч за прахоуловител
3 Трипозиционен превключвател
4 Запушалки на резервоара
5 Скоби за маркуча
6 Глава на системата за прахоулавяне
7 Батериен пакет
8 Ключалка за освобождаване на маркуча
9 Входящ щекер на маркуча
10 TSTAK заключващи устройства
11 Бутон за сдвояване на управлението на безжичен инструмент
12 Текстилна торбичка
13 Дръжка
14 Управление на безжичен инструмент дистанционно
15 Превключвател за избор на маркуч

Употреба по предназначение

Този промишлен прахоуловител е предназначен за мокро и сухо почистване.

Уредът може да работи безжично чрез използване на литиево-йонни батерии DEWALT 54V.

Прахоуловителят може да се използва с транспортна система DEWALT TSTAK или като самостоятелна единица на пода.

DCV586M е подходящ за събиране на сухи и незапалими прахове, течности, дървени стърготини, минерални прахове, съдържащи кварц и опасни прахове с гранични стойности на експозиция (например стойности на MAK или AGW), по-големи или равни на 0,1 мг/м³ (клас M за прах, според IEC/EN60335-2-69).

НЕ хващайте материали, които представляват риск от експлозия, светещи или горещи материали, запалими материали, газове или други опасни вещества.

НЕ заскмуквайте масла, течности с температура над 32 °C, агресивни или запалими течности.

НЕ използвайте прахоуловителя в експлозивна среда.

НЕ използвайте прахоуловителя без торба за събиране на прах.

БЕЛЕЖКА: Този уред е подходящ за професионална и търговска употреба, напр. в хотели, училища, болници, фабрики, магазини, офиси, фирми за отдаване под наем и на строителни обекти.

НЕ допускайте деца в близост до прахоуловителя. Необходим е надзор, когато този прахоуловител се използва от неопитен оператор.

- **Малки деца и хора с увреждания.** Този уред не е предназначен за употреба от малки деца или хора с увреждания.
- Този продукт не е предназначен за употреба от хора (включително деца) с намалени физически, сензорни или умствени възможности, или с липса на умения. Никога не оставяйте сами деца с този продукт.

Ташев-Галвинг ООД
www.tashev-galving.com

СГЛОБЯВАНЕ И РЕГУЛИРАНЕ

ПРЕДУПРЕЖДЕНИЕ: За да намалите риска от сериозно нараняване, изключете прахосмукачката и разкачете батерията, преди да извършите каквито и да е настройки или да сваляте/монтирате приставки или аксесоари, и ако главата на прахоуловителя е извадена от резервоара или не е фиксирана. *Едно нежелано задействане на инструмента може да предизвика наранявания.*

ПРЕДУПРЕЖДЕНИЕ: *Използвайте само DEWALT акумулаторни пакети и зарядни устройства.*

Монтаж и сваляне на батериите (Фиг. B)

БЕЛЕЖКА: Уверете се, че батерийния пакет **7** е напълно зареден.

1. За да инсталирате комплекта батерии във вакуума, поставете/плъзнете батерията в гнездото за батерията **1** . Уверете се, че батерийния пакет е напълно поставен.
2. За да извадите батерийните пакети от прахоуловителя, натиснете и задръжте освобождаването на батерията **23**, и я свалете. За зареждане на батерията, вкарайте я в зарядното устройство на DEWALT.

Акумулаторни пакети за нивото на зареждане (Фиг. B)

Някои батерийни пакети на DEWALT включват индикатори за нивото на зареденост на батериите и се състоят от три зелени светодиодни лампички, които отчитат моментното ниво на зареденост на батериите.

За задействане на указателя за зареденост, натиснете и задръжте бутона на указателя **16**. Ще светне комбинация от трите светодиодни лампи, които ще укажат нивото на зареденост. Когато нивото на заряд в батерията е под използваемия лимит, индикатора за зарядност няма да светне и батерията ще трябва да се презарежда.

БЕЛЕЖКА: Индикаторът на горивото е само показател на нивото на зареждане на акумулаторния пакет. Той не указва функционалността на прапоуловителя и е обект на промяна, въз основа на продуктовите компоненти, температурата и приложението за крайния потребител.

Закрепване на маркуча към прахоуловителя (Фиг. A)

За да закрепите маркуча към прахосмукачката, натиснете фиксатора за освобождаване на маркуча **8** и поставете края на маркуча в входа за маркуч. Маркучът трябва да бъде поставен напълно преди освобождаването на ключалката за освобождаване на маркуча.

За да извадите маркуча, натиснете фиксатора за освобождаване на маркуча и го свалете. Маркучът трябва да бъде напълно отстранен, преди да освободите ключалката за освобождаване на маркуча.

Втулката за входа на маркуча **9** може да се използва за покриване на входа на маркуча, ако маркучът е свален за транспортиране, почистване и др.

Инсталиране на хартиена или вълнена чанта (Фиг. A, C, E, F)

Когато почиствате фин прах, можете да изолзвате и допълнителна хартиена или вълнена чанта **12**, за по-лесно изпразване на резервоара **21**.

ЗАБЕЛЕЖКА: Винаги използвайте чанта за M-клас прах.

1. Натиснете трипозиционния превключвател **3** в положение Изключено (O) и извадете батерията **7**.
2. Освободете ключалките на резервоара **4** и извадете главата на прахоуловителя **6** от резервоара **21**.
3. Прикрепете торбичката, като прокарате двете пластинки **26** на отвора на торбата покрай двата прореза **27** на прахоуловителя.
4. Завъртете чантата на четвърт оборот, докато квадратният ръб **28** е обърнат нагоре.
5. Поставете торбата в резервоара.
6. Сменете главата на прахосмукачката върху резервоара и фиксирайте здраво.

Изваждане и изхвърляне на чантата (Фиг. A, D, E, F)

ПРЕДУПРЕЖДЕНИЕ: *При работа с използваните торбички за прах трябва да се използват подходящи лични предпазни средства, като прахова маска и ръкавици.*

1. Натиснете трипозиционния превключвател **3** в положение Изключено (O) и извадете батерията **7**.
2. Затворете входния отвор за завъртане на маркуча с капачето за отвора **9**.
3. Освободете ключалките на резервоара **4** и извадете главата на прахоуловителя **6** от резервоара **21**.
   ЗАБЕЛЕЖКА: Нормално е да има малко прах в резервоара, дори и при правилно поставена торбичка.
4. Завъртете чантата, докато двете пластинки се подравнят с двата отвора на прахоуловителя и извадете торбичката от прахосмукачката.
5. След като торбичката бъде отстранена, тя може да бъде запечатана за изхвърляне.
   a. Отлепете подложката от залепващото уплътнение **29**.
   b. Натиснете залепващото се уплътнение над отвора и правилно изхвърлете торбичката. НЕ използвайте повторно торбичката.

РАБОТА

Инструкции за употреба

ПРЕДУПРЕЖДЕНИЕ: *Винаги спазвайте инструкциите за безопасност и приложимите разпоредби.*

ТашевГалвинг ООД
www.tashev-galving.com

ПРЕДУПРЕЖДЕНИЕ: За да намалите риска от сериозно нараняване, изключете прахосмукачката и разкачете батерията, преди да извършите каквито и да е настройки или да сваляте/монтирате приставки или аксесоари, и ако главата на прахоуловителя е извадена от резервоара или не е фиксирана.
Едно нежелано задействане на инструмента може да предизвика наранявания.

Сигнал за скорост на потока/слаба батерия

Регулиране на алармата на скоростта на потока (Фиг. A)

Настройте превключвателя за избор на маркуч **15** към правилния маркуч (или тръба) с вътрешен диаметър или с диаметър на аксесоара, като използвате най-големият участък. Избраният диаметър на превключвателя за избор на маркуча трябва да бъде равен или по-голям от най-големия диаметър на използвания маркуч/тръба/принадлежности. Доставеният маркуч е с вътрешен диаметър от 32 мм. Ще се чуе звук с бавен, прекъсващ сигнал, ако дебитът падне под 20 м/сек. Системата има закъснение във времето за намаляване на непредвидените аларми.

Ако алармата звучи, когато няма видим блокаж:

1. Уверете се, че превключвателят за избор на маркуч е настроен на правилния диаметър.
2. Ако настройката на дебита е зададена под максималната стойност, увеличете това ниво, докато тръгне достатъчен поток през маркуча, за да спре алармата.
3. Ако алармата продължава да звучи, извадете маркуча и проверете дали не е задръстен. Свалете и подменете торбичката за прах, ако е пълна или блокирана, и проверете състоянието на филтъра и го заменете при необходимост.

Ако алармата продължава да звучи, свържете се с местния сервизен агент на DEWALT.

Аларма за слаба батерия (Фиг. A)

Ако зарядността на батерията спадне, ще се чуе звуков алармен сигнал с бърз, прекъсващ звук. Ако тази аларма прозвучи, извадете батерията **7** от порта за батерията **1** и заредете батерията. Вижте ***Зареждане на батерията***.

Използване на прахосмукачката (Фиг. A)

1. Преди да използвате прахоуловителя, изберете подходящия диаметър на маркуча с помощта на превключвателя на маркуча **15**.
2. Прикрепете подходящият аксесоар към маркуча прахоуловителя **2**.
3. Поставете батерията **7**.
4. За да включите прахосмукачката, натиснете трипозиционния превключвател **3** в положение Включване (I).
5. За да използвате в режим Безжично управление на инструмента, натиснете трипозиционното положение до позицията за безжично управление на инструмента (). Спусъкът на свързания инструмент или бутонът на дистанционното управление ще контролират прахоуловителя.
   ЗАБЕЛЕЖКА: Вижте за справка ***Сдвояване на прахоуловителя с инструмент, използващ прахоуловител с безжично управление на инструмент***, за да използвате прахоуловителя с оборудването или дистанционното управление, оборудвано с безжичен инструмент.
6. Когато приключите, изключете прахосмукачката, като натиснете трипозиционния превключвател в положение Изключено (O).

Приложения за мокро почистване (Фиг. I)

ПРЕДУПРЕЖДЕНИЕ: *Ако от машината излезе пяна или течност, веднага я изключете.*

ВНИМАНИЕ: *Почиствайте редовно сензорите за ограничаване на нивото на водата и го проверявайте за признаци на повреда.*

ПРЕДУПРЕЖДЕНИЕ: *Не използвайте машината с този комплект за прах клас M.*

Прахоуловителят е проектиран да работи като мокро/сухо устройство. Трябва да се използват специални филтри за приложения за мокро улавяне, за да се избегне запушване на филтъра.

- Уверете се, че прахоуловителя е включен в хоризонтално положение.
- Преди приложенията за мокро събиране, торбата за прах трябва да се отстрани.
- Сензорите за ниво на водата **25** автоматично изключват прахоуловителя при достигане на максималното ниво на напълване. Преместете превключвателя на трите позиции в позиция Изключен (O), извадете батерията и изпразнете резервоара, преди да включите отново прахоуловителя.
- За да се избегне сифонизиране, извадете маркуча за изсмукване на прах от източника, след като сензорите за измерване на водата затворят прахоуловителя.
- Препоръчително е резервоарът да се изпразни от всяко сухо съдържание преди да бъде използвано за мокро събиране, за да се улесни почистването на резервоара.
- Оставете филтрите да изсъхнат след мокри приложения.

Изпразване на резервоара (Фиг. A, E, F)

1. Натиснете трипозиционния превключвател **3** в положение Изключено (O) и извадете батерията **7**.
2. Освободете ключалките на резервоара **4** и отстранете главата на прахоуловителя **6**.
3. Изпразнете съдържанието на резервоара **21** в подходящ контейнер в съответствие със законовите разпоредби.

За да преобразувате обратно в сухо действие на засмукване (Фиг. A, F)

1. Изпразнете резервоара **21**, вижте инструкциите ***Почистване на прахоуловителя***.

Ташев-Галвинг ООД
www.tashev-galving.com

2. Поставете резервоара с главата надолу, докато изсъхне. НЕ използвайте мокър резервоар за сухо събиране.
3. Поставете главата на прахоуловителя 6 на равна повърхност, докато изсъхне.
4. Преинсталирайте филтрите, когато главата на прафоуловителя е суха. Вижте ***Филтри***.
5. Когато кутията е суха, поставете главата на прахоуловителя 6 на резервоара и я затваря здраво чрез ключалките на резервоара 4.

Свързване с електрическите инструменти (Фиг. A, G)

ВНИМАНИЕ: *Следвайте всички изисквания на електроинструмента относно свързването на прахоуловителя.*

1. Изберете правилният адаптер за електроинструмента 19, за да съвпадне със свързването на електроинструмента на инструмента, който ще се използва, вижте за справка ***Допълнителни аксесоари*** в раздела **Поддръжка.** Прикачете адаптера на електроинструмента 19 към него.
2. Вашият строителен прахоуловител от DEWALT е снабден със системата за свързване AirLock на DEWALT. AirLock позволява бърза и сигурна връзка между маркуча на прахоуловителя 2 и електроинструмента. Съединителят AirLock 18 се свързва директно към с инструменти, съвместими с инструменти на DEWALT или чрез употребата на адаптера AirLock (наличен от вашия местен доставчик на DEWALT). Вижте за справка раздела ***Допълнителни аксесоари*** относно наличните адаптери.
   БЕЛЕЖКА: Ако използвате адаптор, уверете се, че е здраво закрепен към изхода за инструменти, преди да изпълните стъпките по-долу.
   a. Уверете се, че втулката на съединителя AirLock е в отключено положение. (Вижте Фигура G.) Подравнете вдлъбнатините 20 на втулката и съединителя AirLock, както е показано за позициите за отключване и заключване.
   b. Натиснете съединителя AirLock върху точката на съединителя на адаптора.
   c. Завъртете втулката до позиция заключен.
   БЕЛЕЖКА: Сачмените лагери вътре в гнездото се заключват в слота и осигуряват връзката. Електроинструментът сега е здраво свързан към прахосмукачката.

Сдвояване на прахоуловител с инструмент с помощта на безжичен режим на управление на инструмента (фиг. A, H)

ВНИМАНИЕ: *Когато прахоуловителя се управлява с дистанционен или сдвоен електроинструмент, той може да започне или да спре без предупреждение.*

ПРЕДУПРЕЖДЕНИЕ: *Не свързвайте дистанционната лента към движещи се части.*

Сдвояване с DEWALT дистанционно или безжично средство за контрол на инструментите

1. Натиснете трипозиционния превключвател 3 в положение Безжичен контрол на инструмента (ᘐ).
2. Натиснете и задръжте бутона за безжично управление на инструмента 11 на DCV586M и дръпнете спусъка на инструмента за безжично управление на инструмента или натиснете едновременно бутона на дистанционното управление 14.
3. Светодиодът 30 ще свети постоянно, за да укаже успешно сдвояване.
   БЕЛЕЖКА: Само един предавател може да бъде свързан към DCV586M по едно и също време. Ако устройството вече е сдвоено, предишният предавател ще бъде отменен.

Прекратяване на сдвояването с безжичен инструмент, контрол на инструмент или дистанционно

- Натиснете и задръжте бутона за безжично управление на инструмента 11 на DCV586M и дръпнете спусъка на инструмента за безжично управление на инструмента или натиснете едновременно бутона на дистанционното.
- Светодиодът 30 ще мига бавно, за да покаже успешното сдвояване.

Почистване на прахоуловител

Изпразване на резервоара (Фиг. A, F, H)

ПРЕДУПРЕЖДЕНИЕ: *При почистване на прахосмукачката и изпразване на резервоара трябва да се използват подходящи лични предпазни средства като маска и ръкавици.*

ПРЕДУПРЕЖДЕНИЕ: *Изпразването и поддръжката, включително изпразването на контейнера за събиране на прах, може да се извършва само от обучени и квалифицирани специалисти. Носете подходящо защитно оборудване.*

Чува се звук и всмукването намалява, когато резервоарът е пълен.

1. Натиснете трипозиционния превключвател 3 в положение Изключено (O) и извадете батерията 7.
2. Затворете входния отвор за завъртане на маркуча с капачето за отвора 9.
3. Извадете главата на прахоуловителя 6 от резервоара 21.
4. Изхвърлете торбата за събиране в подходящ контейнер, съгласно законовите разпоредби.
5. Почистете или сменете филтрите 17. Вижте за справка раздела ***Филтър*** в това ръководство.
6. Проверете машината за повреди от чужди предмети. Свържете се с най-близкият до вас упълномощен сервизен център на DEWALT за смяна на повредени или липсващи части.

Ташев-Галвинг ООД
www.tashev-galving.com

7. Сменете главата на прахосмукачката върху резервоара и фиксирайте здраво.

Натрупване с използване на DEWALT TSTAK закрепващи ключалки (Фиг. A)

ПРЕДУПРЕЖДЕНИЕ: *Когато натрупвате, винаги поставяйте прахоуловителя най-отдолу.*

Ключалките за натрупване на DEWALT TSTAK **10** I позволяват други продукти на TSTAK да се натрупат сигурно един върху друг за удобство и преносимост.

За да използвате ключалките за натрупване на TSTAK **10** , поставете съвместим TSTAK уред върху прахоуловителя и обърнете двете TSTAK заключалки така, че да се закрепят здраво към дъното на устройството.

Филтри

ПРЕДУПРЕЖДЕНИЕ: *Филтрите трябва винаги да са на място по време на почистване с прахоуловителя.*

Грижа за филтъра

Филтрите, включени в този прахоуловител, са филтри с дълъг живот. За да бъде ефективен при минимизиране на рециркулацията на прах, филтрите ТРЯБВА да бъдат правилно инсталирани и в добро състояние.

Автоматична система за почистване на филтри

Този прахоуловител има високоефективна система за почистване на филтри, която минимизира запушването на филтъра. На всеки 20 секунди един от двата филтъра се почиства автоматично. Процесът на почистване се редува между филтрите и продължава през целия живот на устройството.

БЕЛЕЖКА: Нормално е да чуете щракване на звук по време на този процес.

БЕЛЕЖКА: След много часове на работа системата за автоматично почистване на филтъра може да не е ефективна. Когато това се случи, филтрите трябва да бъдат почистени или подменени.

Сваляне на филтър (Фиг. A, H, I)

ПРЕДУПРЕЖДЕНИЕ: *При работа с филтрите трябва да се използват подходящи лични предпазни средства, като противопрахова маска и ръкавици.*

1. Натиснете трипозиционния превключвател **3** в положение Изключено (O) и извадете батерията **7**.
2. Освободете ключалките на резервоара **4** и отстранете главата от прахоуловителя **6** от резервоара. Поставете главата на прахоуловителя на равна повърхност отдолу-нагоре.
3. Завъртете всеки филтър **17** по посока обратна на часовниковата стрелка и внимателно извадете от прахоуловителя, като се уверите, че в монтажния отвор не попадат отпадъци.
   БЕЛЕЖКА: Погрижете се да не повредите филтърния материал.
4. Проверете филтрите за износване, скъсване или други повреди.

   БЕЛЕЖКА: Ако има съмнение за състоянието на филтрите, те ТРЯБВА да бъдат заменени. НЕ продължавайте да използвате филтрите, ако са повредени.

ПРЕДУПРЕЖДЕНИЕ: *Никога не използвайте сгъстен въздух или четка за почистване на филтрите, в противен случай ще настъпи повреда на филтърната мембрана, което ще позволи прахът да премине през филтъра. Ако е необходимо, изплакнете с вода в стайна температура и оставете да изсъхне. По принцип не е необходимо почистването на филтрите. Дори, ако филтрите са покрити с прах, системата за автоматично почистване на филтри ще поддържа максимална производителност и ще продължи да функционира. Ако има видима повреда на филтърната мембрана, сменете филтрите. Филтрите обикновено продължават между шест и дванадесет месеца в зависимост от употребата и грижите.*

ЗАБЕЛЕЖКА: Изхвърлете филтъра в подходящ контейнер, съгласно законовите разпоредби.

Поставяне на филтрите (Фиг. E, F, I)

ПРЕДУПРЕЖДЕНИЕ: *Филтрите трябва винаги да са на място по време на почистване с прахоуловителя.*

1. Уверете се, че уплътнението на филтъра е на мястото си и е обезопасено.
2. Подравнете накрайниците на филтъра **17** с жлебовете на прахосмукачката и използвайте умерена сила, завъртете по посока на часовниковата стрелка, докато филтърът се закрепи.
   БЕЛЕЖКА: Погрижете се да не повредите филтърния материал.
3. Поставете главата на прахоуловителя **6** върху резервоара **21** и я закрепете, като затворите ключалките на резервоара **4**.

ПОДДРЪЖКА

Уредът трябва да бъде подложен на технически преглед от DEWALT Service или от обучено лице поне веднъж годишно, за да провери за повреди във филтъра, изтичане на въздух, и да осигури правилната работа на управляващите устройства.

ПРЕДУПРЕЖДЕНИЕ: *За прахосмукачки от клас M, обърнете внимание: Външната част на прахоуловителя трябва да бъде обеззаразена чрез извличане на прах и да бъде почистена или запечатана в подходящ контейнер или материал, преди да бъде отстранена от зона, замърсена с опасни вещества; всички части на прахосмукачката трябва да се считат за замърсени, когато бъдат извадени от опасната зона и трябва да се вземат подходящи мерки, за да се избегне разпространението на прах.*

ПРЕДУПРЕЖДЕНИЕ: За да намалите риска от сериозно нараняване, изключете прахосмукачката и разкачете батерията,

Ташев-Галвинг ООД
www.tashev-galving.com

преди да извършите каквито и да е настройки или да сваляте/монтирате приставки или аксесоари, и ако главата на прахоуловителя е извадена от резервоара или не е фиксирана. *Едно нежелано задействане на инструмента може да предизвика наранявания.*

Прахосмукачката трябва да се манипулира за почистване и поддръжка по начин, който избягва излагането на персонала по поддръжката и други лица на опасности.

- Носете лични предпазни средства.
- Носете лични предпазни средства.
- Почистване на прахоуловителя. Вижте за справка ***Почистване***.
- При извършване на поддръжка или ремонт, всички замърсени части, които не могат да бъдат почистени задоволително, трябва да бъдат опаковани в непромокаеми торби и да се изхвърлят в съответствие с приложимите разпоредби за обезвреждане.
- След поддръжка или ремонт почистете зоната за поддръжка по начин, който предотвратява изтичането на опасни вещества в околната среда.

Зарядното устройство и акумулаторният пакет не могат да се сервизират.

Смазване

Вашият прахоуловител трябва да се смазва допълнително.

Почистване (Фиг. A, I)

ПРЕДУПРЕЖДЕНИЕ: *Никога не използвайте разтворители или други химикали за почистване на неметалните части на прахоуловителя. Тези химикали могат да влошат качеството на материалите, използвани за тези части. Използвайте намокрена с вода и мек сапун кърпа. Никога не допускайте влизането на течности в прахоуловителя; никога не потапяйте в течност, която и да е част на прахоуловителя.*

За почистване и поддръжка по начин, който предотвратява излагането на персонала по поддръжката и други лица на опасности, носете лични предпазни средства. Почистете зоната за поддръжка по начин, който предотвратява изпускането на опасни вещества в околната среда.

Не използвайте система за пръскане, миене под налягане или течаща вода за почистване.

1. Почистете с прахосмукачка външната част на прахоуловителя. За по-нататъшно почистване използвайте кърпа, напоена само с вода и мек сапун, ако е необходимо.
2. След употреба изхвърлете кърпата в подходящ контейнер.
3. Изпразнете резервоара в съответствие с раздел ***Почистване на прахоуловителя***.
4. Проверете сондите на сензора за вода **25** по време на почистването на прахоуловителя. Сондите на сензора за вода могат да се замърсят по време на работа. Ако има замърсяване, почистете сензорите за водата внимателно с влажна кърпа, за да отстраните видимото замърсяване.

Съхранение (Фиг. A)

ВНИМАНИЕ: *Трипозиционният превключвател трябва да е в положение ИЗКЛ. (0), за да се предотврати неволно включване чрез Безжично управление на инструмента.*

1. Изпразнете резервоара. Вижте за справка ***Почистване на прахоуловителя*** в раздела **Работа**.
2. Почистете прахоуловителя отвътре и отвън.
3. Почистете или сменете филтрите, вижте за справка ***Филтри***.
4. Съхранявайте смукателния маркуч със скобите за маркуча **5** и захранващия кабел, както е показано на илюстрацията. Поставете устройството в сухо помещение и го обезопасете срещу неразрешено използване.

БЕЛЕЖКА: Запушете входната тапа на маркуча **9** във входа, за да запазите отпадъците в кутията, когато смукателният маркуч е свален. Можете също така да прикрепите краищата на маркуча заедно и да заключите заедно с края на заключването чрез завинтване.

Допълнителни аксесоари

ПРЕДУПРЕЖДЕНИЕ: *Понеже с този инструмент не са тествани аксесоари, различни от предложените от DEWALT, използването на такива аксесоари с този прахоуловител може да е опасно. За да се намали риска от нараняване, използвайте само препоръчаните от DEWALT аксесоари с този продукт.*

Посъветвайте се с вашия доставчик за по-подробна информация относно подходящите аксесоари.

Филтър за подмяна се предлага срещу допълнително заплащане в местния сервизен център на DEWALT.

Прахоуловител

В режим прахосмукачка, уредът може да функционира и като прахоуловител за приложения за електроинструменти, при които се отделят прах и отпадъци.

ВАЖНО! Адаптерът за прахоулавяне DWV9000 е предназначен за работа с електрически инструменти DEWALT, съвместими с праховата система. Необходим е допълнителен адаптер с несъвместими DEWALT инструменти.

Допълнителни аксесоари

- DCV5861 резервни филтри (съдържа 2 DC5151H филтъра)
- DWV9316 Антистатичен маркуч
- DWV9000 Връзка заключване чрез извъртане
- DWV9110 29 мм–35 мм конусен каучуков адаптер
- DWV9120 35 мм–38 мм стъпаловиден гумен адаптер

Ташев-Галвинг ООД
www.tashev-galving.com

- DWV9130 35 мм OD адаптер
- DWV9150 35 мм OD ъглов адаптер
- DWST17889 Количка
- DWST17888 Количка

Филтърните торбички осигуряват чист, лесен и бърз начин за изхвърляне на събрания прах.

Хартиени филтърни торби: Филтърните торби DCV9401 са проектирани да улавят много видове прах, включително от гипскартон, бетон и дърво. Тези торби трябва да се изхвърлят, след като въздушният поток бъде ограничен. НЕ използвайте повторно торбичките.

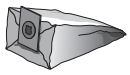	DCV9401	Хартиена филтърна торба за еднократна употреба

Вълнена филтърна торба: Вълнената торба DCV9402 е проектирана да улавя много видове прах, включително от гипс картон, бетон и дърво. Тази торба трябва да се изхвърли, след ограничаване на въздушния поток. НЕ използвайте повторно торбичките. Вълнената торба е идеална за по-тежки материали като бетон и прах от гипскартон, където хартиения филтър може да се скъса.

	DCV9402	Филтърна вълнена торба за еднократна употреба

Защита на околната среда

Разделно събиране. Продуктите и батериите, отбелязани с този символ не трябва да се изхвърлят с битовите отпадъци.

Продуктите и батериите съдържат материали, които могат да бъдат възстановени или рециклирани, което намаляване търсенето на суровини. Моля, рециклирайте електрически продукти и батериите в съответствие с местните разпоредби. Повече информация можете да намерите на **www.2helpU.com**.

Презареждащ се акумулаторен пакет

Този акумулаторен пакет с продължителен живот трябва да се презарежда, когато вече не може да отдава достатъчно мощност при работи, където преди е работел с лекота. В края на своя техничен живот, го изхвърлете с внимание за околната среда:

- Напълно изтощете акумулаторния пакет, след това го свалете от прахоуловителя.
- Li-Ion клетки могат да се рециклират. Занесете ги на своя дилър или на местната станция за рециклиране. Събраните акумулаторни пакети ще бъдат рециклирани или изхвърлени подходящо.

Ташев-Галвинг ООД
www.tashev-galving.com

ОПРАВЯНЕ НА ПРОБЛЕМИ

Проблем	Възможна причина	Стъпки за отстраняване на неизправности
Моторът не работи.	Превключвателят не е в позиция Вкл. (I).	Уверете се, че трипозиционния превключвател е в положение Вкл. (I).
	Ниско напрежение на батерията/лошо свързване на батерията.	Уверете се, че батерията е напълно заредена и напълно поставена.
	Резервоарът е пълен с течност и се задейства сензорният кръг.	1. Завъртете трипозиционния превключвател в положение Изкл. (0) и извадете батерията. 2. Изпразнете резервоара.
Прахоуловителят спира да работи.	Топлинното претоварване е прекъснато.	1. Изключете прахоуловителя и извадете батерията. 2. Изпразнете резервоара при нужда. 3. Оставете прахоуловителя да се охлади. 4. Поставете отново батерията и натиснете трипозиционния превключвател в положение Вкл. (I), за да проверите. 5. Ако прахоуловителя не се рестартира, свържете се със сервизния център на DEWALT.
	Резервоарът е пълен с течност и сензорният кръг е спънат.	1. Завъртете трипозиционния превключвател в положение Изкл. (0) и извадете батерията. 2. Изпразнете резервоара.
	Батерията е празна.	Вкарайте напълно заредената батерия.
	Батерията не е поставена напълно.	Извадете и поставете отново батерията.
Прахът излиза от уреда по време на употреба.	Филтрите са поставена правилно.	Отстранете и преинсталирайте по подходяща процедура.
	Филтрите са повредени/разкъсани.	Замяна на филтри.
	Филтърните уплътнения са повредени.	Свържете се със сервизния център на DEWALT.
	Главата не е монтирана правилно в резервоара.	Свалете, поставете отново и се уверете, че ключалките са напълно затегнати.
	Уплътнението на главата е повредено.	Свържете се със сервизния център на DEWALT.
Прахоуловителят спира улавянето на прах.	Филтрите са запушени.	Отстранете филтрите, изтупайте ги и ги преинсталирайте.
	Филтри в края на експлоатационния живот.	Заменете с нови филтри.
	Автоматичното почистване на филтъра вече не функционира.	Ако системата за почистване на филтъра не се чува на всеки 20 секунди, свържете се с сервизния център на DEWALT.
	Пълен резервоар.	Изключете уреда и изпразнете резервоара.
	Маркучът е запушен.	Проверете и изчистете маркуча, ако е намерено запушване.
	Маркучът не е напълно свързан с резервоара.	Поставете отново и проверете дали лостът за маркуч е напълно затворен.
	Маркучът е повреден.	Огледайте маркуча за дупки или разкъсвания. Подменете, ако е намерена повреда.
Прахоуловителят не се включва от безжичния инструмент, оборудван с електрически инструмент или дистанционно.	Прахоуловителят не е в режим Безжичен контрол на инструмента ().	Преместете тройния превключвател в режим Безжичен контрол на инструмента (). Свети светодиодът за потвърждение. Ако светодиодът не свети с 3-позиционен превключвател в режим Безжично управление на инструмента (), свържете се със сервизен център на DEWALT.
	Устройството за дистанционно/електрическо захранване не е свързано с прахоуловителя.	Следвайте стъпките за сдвояване.
	Дистанционният/електрическият инструмент е извън обхвата на прахоуловителя.	Преместете прахосмукачката по-близо до дистанционния/електрическия инструмент.
	Клетъчната монетна батерия на дистанционното безжично управление на инструмента е празна.	Заменете клетъчната монетна батерия и опитайте отново.
	Батерията на сдвоения инструмент е празна.	Уверете се, че батерията на сдвоения инструмент е напълно заредена и напълно поставена.
	Ниско напрежение на батерията/лошо свързване на батерията.	Уверете се, че батерията е напълно заредена и напълно поставена.
	Резервоарът е пълен с течност и се задейства сензорният кръг.	1. Завъртете трипозиционния превключвател в положение Изкл. (0) и извадете батерията. 2. Изпразнете резервоара.

Ташев-Гапвинг ООД
www.tashev-gaving.com

Проблем	Възможна причина	Стъпки за отстраняване на неизправности
Инструментът не се сдвоява	Прахоуловителят не е в режим Безжичен контрол на инструмента ().	Преместете тройния превключвател в режим Безжичен контрол на инструмента (). Свети светодиодът за потвърждение. Ако светодиодът не свети с 3-позиционен превключвател в режим Безжично управление на инструмента (), свържете се със сервизен център на DEWALT.
	Инструментът не е активиран за безжичен инструмент за управление.	Потвърдете, че е активирано безжичното управление на инструмента.

Stanley Black & Decker
Phoenicia Business Center
Strada Turturelelor, nr 11A, Etaj 6, Modul 15,
Sector 3 Bucuresti
Telefon: +4021.320.61.04/05

Ташев-Галвинг ООД
www.tashev-galving.com