Davide e Luigi Volpi S.p.A.
Via San Rocco, 10
46040 CASALROMANO MN
ITALIA

КОМПАНИЯ СЪС СИСТЕМА ЗА КАЧЕСТВО
УПРАВЛЕНИЕ, СЕРТИФИЦИРАНО ОТ ICIM
= ISO 9001 =

Акумулаторен електронен моторен трион с полюс

KVS8000P

Ръководство за потребителя

Превод на оригиналните инструкции

ПРЕДУПРЕЖДЕНИЕ: ПРОЧЕТЕТЕ ВНИМАТЕЛНО ВСИЧКИ СТРАНИЦИ И ИЛЮСТРАЦИИ, ПРЕДИ ДА ИЗПОЛЗВАТЕ ИНСТРУМЕНТА ЗА ПЪРВИ ПЪТ

INDEX

1. Информация за безопасност 2
2. Символи за безопасност 2
3. Обща информация за безопасност за електрически инструменти 4
4. Специални инструкции за безопасност 6
5. Предвидена употреба 9
6. Описание на характеристиките 10
7. Преглед на инструмента 10
8. Списък на компонентите 11
9. Технически спецификации 14
10. Зареждане на батерията 15
11. Работна среда 16
12. Първоначално сглобяване 16
13. Процедури за ранна работа 18
14. Инструкции за рязане 19
15. Почистване и поддръжка 20
16. Съхранение 25
17. Изхвърляне 26
18. Резервни части 27
19. Гаранция 27
20. Отстраняване на неизправности 28
21. Декларация за съответствие 29

1. Информация за безопасност

Преди да използвате машината за първи път, прочетете внимателно това ръководство за употреба за собствената си безопасност и за безопасността на другите. Съхранявайте това ръководство на сигурно място и го предоставяйте на всички нови собственици, за да сте сигурни, че информацията, съобщена тук, е винаги на разположение.

2. Символи за безопасност

Този раздел включва указанията за безопасност при използването на тази машина.

2.1. Символи в ръководството

Символ за опасност

Риск от разкъсване или сериозно нараняване

Гореща повърхност

Символ на инструкциите

Внимателно прочетете ръководството за употреба

Носете защитни ръкавици

Носете защитни очила

Носете защитни обувки

С противоплъзгаща се подметка

Не използвайте инструмента в случай на дъжд или върху мокри клони.

Не изхвърляйте в битови отпадъци

2.2. Символи върху батерията

Литиево-йонна батерия, не изхвърляйте в битови отпадъци

Не излагайте батерията на огън, защото може да се взриви.

Не разглобявайте батерията

Батерията може да се презарежда и рециклира. Използваните батерии трябва да се събират с грижа за околната среда.

2.3. Символи върху зарядното устройство за батерии

Индикация за опасност

Използвайте зарядното устройство само на закрито

Температурен ограничител за безопасност

Клас на изолация II

Електрическо оборудване, не изхвърляйте заедно с битовите отпадъци

3. Обща информация за безопасност за електрически инструменти

Предупреждение ! Внимателно прочетете тези инструкции за безопасност !

Неспазването на инструкциите за безопасност може да доведе до токов удар и/или сериозно нараняване.

Запазете всички инструкции за безопасност за бъдеща употреба.

Терминът "електроинструмент", използван в инструкциите за безопасност, се отнася за инструменти с кабел, свързани към електрическата мрежа, и за акумулаторни инструменти.

3.1. Безопасност на работната зона

- Поддържайте работната зона чиста и добре осветена. Неподредените и тъмни работни зони могат да причинят злополуки.
- Не използвайте електроинструмента в запалителна или взривоопасна атмосфера, например в присъствието на запалими течности, газове или прах. Електрическият инструмент може да генерира искри, които могат да възпламенят запалими прахове или изпарения.
- Не допускайте деца и минувачи, докато използвате електроинструмента, тъй като разсейването може да доведе до загуба на контрол върху инструмента.

3.2. Електрическа безопасност за зарядното устройство за акумулатори

- Щепселът на зарядното устройство трябва да съответства на електрическия контакт. Не променяйте гнездото. Не модифицирайте щепсела по каквато и да е причина. Не използвайте адаптери, ако щепселът на инструмента има заземяваща връзка. Правилното използване на немодифицирани щепсели със съвместими контакти намалява риска от токов удар.
- Избягвайте контакт на тялото със заземени повърхности като тръби, радиатори, охладители. Съществува по-голям риск от токов удар, ако тялото ви влезе в контакт с предмети, които се отвеждат към земята
- Не излагайте уреда на дъжд или влажни условия. Навлизането на вода в зарядното устройство може да доведе до риск от токов удар.
- Не боравете неправилно с кабела. Не използвайте кабела за преместване, дърпане или изключване на зарядното устройство.
- Съхранявайте кабела далеч от източници на топлина, масла, остри ръбове и движещи се части. Повреденият или заплетен кабел може да увеличи риска от токов удар.
- Ако зарядното устройство се използва на открито, използвайте удължител, подходящ за използване на открито. Използването на подходящ кабел намалява риска от токов удар.
- Ако не е възможно да се избегне използването на зарядното устройство във влажна зона,

използвайте захранване с диференциален ключ RCD. Използването на диференциален прекъсвач намалява риска от токов удар.

3.3. Предупреждения за използването на инструменти

- Хората, които използват моторен трион за първи път, трябва първо да направят необходимите упражнения за рязане на статив.
- Верижният трион може да отскочи, ако се сблъска с твърде твърд предмет или ако шината внезапно се заклещи или спре.
- Когато шината се използва за рязане отгоре надолу, посоката на опъване на верижния трион е противоположна на тази на оператора.

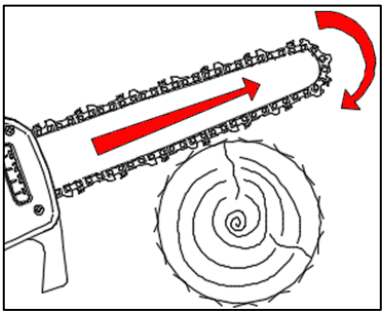

- Когато направляващата плоча се използва за рязане отдолу нагоре, посоката на избутване на верижния трион е към оператора.

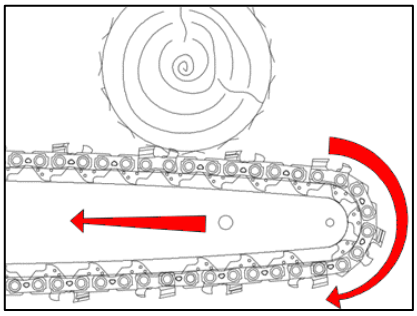

- Не претоварвайте инструмента, изборът на подходящ за целта инструмент прави работата по-безопасна и по-ефективна.
- Не използвайте инструмента, ако превключвателят не работи правилно. Ако превключвателят не работи правилно, инструментът трябва да се ремонтира.
- Изключете акумулаторната батерия от инструмента, преди да извършвате настройки, ремонти и преди да приберете инструмента. Това ще намали риска от неволно прилагане на инструмента.
- Пазете инструмента далеч от деца, не позволявайте на хора, които не са обучени да използват инструмента, да го използват.
- Извършване на поддръжка на инструменти. Проверявайте инструмента и движещите се части, повредените компоненти могат да причинят злополуки и наранявания. Правилната поддръжка на инструмента може да намали риска от злополуки.
- Поддържайте веригата чиста и редовно смазвана. Това прави инструмента по-контролируем и намалява риска от блокиране на инструмента.
- Прочетете ръководството, преди да използвате инструмента, изберете правилно инструмента и аксесоарите, за да избегнете злополуки.

3.4. Предупреждения за използването на инструментите, захранвани с батерии

- Използвайте само зарядното устройство, посочено от производителя. Използването на други зарядни устройства може да повреди батерията и да предизвика риск от пожар и експлозия.
- Инструментът е предназначен за използване само с оригиналната батерия. Използването на различни батерии може да повреди инструмента и да увеличи риска от нараняване.
- Батерията трябва да се съхранява далеч от метални части (като монети, щипки за хартия, пирони, винтове). Късото съединение може да причини пожар.
- Неправилната употреба може да доведе до теч от батерията. В случай на контакт с течността, измийте я обилно с вода и се консултирайте с лекар. Изтичането на течност от батерията може да причини наранявания и изгаряния.

3.5. Лична безопасност

- Докато използвате инструмента, бъдете съсредоточени, не се разсейвайте и използвайте здрав разум. Не използвайте инструмента, ако сте твърде уморени или сте под въздействието на лекарства, наркотици, алкохол или други вещества.
Момент на невнимание може да доведе до сериозни наранявания.
- Използвайте личните предпазни средства, посочени в това ръководство, за да намалите риска от нараняване (ръкавици, очила, козирка, подходящи обувки или ботуши, каска).
- Носенето на инструмента с пръст върху спусъка може да доведе до опасност от случайно задействане.
- Извадете всички ключове и инструменти за ремонт, преди да включите превключвателя. Ключ, свързан с движещи се части, може да причини телесни повреди.
- Не нарушавайте равновесието. Поддържайте правилния баланс на тялото във всяка ситуация. Това позволява по-добър контрол на инструмента в случай на неочаквани ситуации.
- Използвайте с подходящо облекло. Не използвайте със свободни дрехи или бижута. Дръжте дрехите, ръкавиците и косата далеч от движещите се части, за да предотвратите заплитането им.

4. Специални инструкции за безопасност

4.1. Специални инструкции за безопасност за верижен трион

- Дръжте минувачите и другите хора на минимално безопасно разстояние от 1,5 м, не премествайте инструмента, докато веригата се движи. Внимателното използване на инструмента може да предотврати наранявания.
- Работете с инструмента само когато веригата е спряна. Защитете веригата по време на съхранение, за да намалите риска от нараняване.
- Дръжте задната дръжка на ножицата с една ръка, а с другата дръжте здраво пръта,
- в противен случай рискът от нараняване може да бъде по-голям.
- Вземете верижния трион само по описания начин.
- Носете предпазни очила и защита на слуха. Препоръчват се допълнителни предпазни средства за главата, ръцете, краката и стъпалата. Пълното защитно облекло ще намали личните

наранявания от летящи отломки или случаен контакт с веригата.

- Уверете се, че сте застанали здраво и на безопасна и равна повърхност, преди да включите верижния трион. Хлъзгави или нестабилни повърхности, като например стълби, могат да доведат до загуба на равновесие или контрол над верижния трион.
- Внимавайте, че при рязане на храсти или малки дървета тънките материали могат да заклещят веригата и да ударят оператора.
- Не използвайте верижния трион за цели, различни от тези, за които е предназначен. Например, не използвайте верижния трион за рязане на пластмаса, камък или строителни материали, които не са от дърво. Използването на верижния трион за цели, различни от предназначението му, крие рискове за оператора.
- По време на рязане, ако главата на шината докосне предмет и смачка веригата, може да се получи отскачане.
- Не разчитайте единствено на оборудването за безопасност, монтирано на верижния трион.
- Трябва да се вземат различни мерки, за да се предотвратят злополуки или наранявания по време на работа.
- За да избегнете внезапни отскоци, дръжте верижния трион здраво. Регулирайте положението на тялото и ръцете, за да избегнете отскачането. Операторът може да контролира силата на отскока, ако спазва необходимите предпазни мерки.
- Не изпъвайте ръцете си прекалено много, докато режете.
- Използвайте само резервни щанги и вериги, посочени от производителя. Неправилната подмяна на щанги или вериги може да доведе до скъсване и/или отскачане на веригата.

4.2. Други инструкции за безопасност

Използвайте подходящо облекло, защитни обувки с нехлъзгави подметки.

Използвайте защитни ръкавици.

Използвайте защитни очила

- Не носете свободни дрехи или бижута, които могат да се заплетат в движещите се части.
- Обръщайте внимание, не се разсейвайте и използвайте здрав разум, когато използвате инструмента. Не използвайте инструмента, ако сте прекомерно уморени или сте под въздействието на наркотици, лекарства, алкохол или други вещества.
- Не използвайте верижния трион в дъждовно време.
- Инструментът е предназначен за подрязване на клони, не го използвайте върху твърда дървесина или други предмети.
- Не се опитвайте да отключите веригата, ако инструментът е блокиран, преди да го изключите.
- Преди да започнете подрязването, проверете дали между клоните няма скрити предмети и кабели.
- По време на работа хващайте здраво инструмента с двете си ръце.
- Не използвайте инструмента в близост до запалими течности или газове, за да избегнете риска от пожар или експлозия.

- Износването на веригата трябва да се проверява редовно. Гаранцията не покрива щети, възникнали в резултат на използване на верига и/или шина в лошо състояние.
- Не се опитвайте да поправяте инструмента сами, а в случай на нужда от ремонт винаги го носете в сервизни центрове.

Всички операции по ремонт и поддръжка, които не са описани в това ръководство, трябва да се извършват от сервизния център.

4.3. . Специални инструкции за безопасност за инструменти, захранвани с батерии

- Зарядното устройство е предназначено за употреба на закрито. Зареждането трябва да се извършва на закрито.
- Извадете батерията, преди да почистите зарядното устройство, за да избегнете повреди и риск от токов удар.
- Не излагайте батерията на слънце или ярка светлина. Не я поставяйте в контакт с горещи повърхности. Това може да доведе до експлозия на батерията.
- Оставете батерията да изстине напълно, преди да започнете зареждането.
- Не разглобявайте и не повреждайте батерията, за да избегнете наранявания.

4.4. Правилно използване на зарядното устройство за акумулатори

- Използвайте зарядното устройство само с акумулаторни батерии. В противен случай то може да предизвика пожар и експлозии. Използвайте само оригиналното зарядно устройство за батерии.
- Винаги проверявайте зарядното устройство, кабела и щепсела преди всяка употреба. Ако са повредени, обърнете се към сервизния център за ремонт или замяна. Не използвайте повредени зарядни устройства. Не се опитвайте да поправяте повредени зарядни устройства, за да запазите инструмента в безопасност.
- Проверете дали напрежението на зарядното устройство съвпада с това на батерията, в противен случай може да се стигне до нараняване.
- Съхранявайте зарядното устройство чисто, далеч от влажна среда и дъжд. Не използвайте зарядното устройство на открито: мръсотията и водата могат да доведат до повреди на зарядното устройство и до лични наранявания.
- Зарядното устройство е предназначено за използване с оригинални батерии, в противен случай може да предизвика риск от пожар или експлозия.
- Не използвайте повредени зарядни устройства, за да намалите риска от нараняване.
- Не използвайте зарядното устройство върху запалими повърхности (напр. хартия).
- Батерията не е напълно заредена при първата употреба, а трябва да се зареди за 3/4 часа преди първата употреба.
- Нормалното време за зареждане е 3/4 часа (време за зареждане на 2 напълно разредени батерии), не зареждайте батерията прекалено дълго, за да не я повредите.
- Зарядното устройство има три изхода, като е възможно да зареждате до 3 батерии едновременно. Времето за зареждане е пропорционално на броя на свързаните батерии и на състоянието на техния заряд. Контролирайте времето за зареждане с помощта на светодиодния индикатор (<u>червена светлина в режим на зареждане, зелена светлина в края на зареждането</u>).

4.5. Внимание (Остатъчни рискове)

Използвайте инструмента внимателно, за да избегнете следните рискове:

- Порязвания и рани, причинени от остри ръбове
- Използването за продължително време или в неправилни позиции може да доведе до увреждане на тялото ви в дългосрочен план.

Предупреждение!

Устройството може да произвежда електромагнитни вълни и да пречи на електромедицински устройства. Препоръчително е да се консултирате с лекар, преди да използвате този инструмент с електромедицински устройства.

Предупреждение!

Не докосвайте веригата, когато батерията е в инструмента.
Дръжте минувачите и другите хора на минимално разстояние от 1,5 м.

Предупреждение!

В определени ситуации веригата и дръжката могат да достигнат високи температури. Препоръчва се инструментът да се обработва внимателно, като се използват защитни ръкавици.
Измервания на шум и вибрации:

Ниво на звуково налягане: < 70 dB(A) Максимални вибрации по време на работа: < 2,5 m/s^2

4.6. Изисквания за безопасност на инструментите

Верижният трион е безопасен, ако отговаря на следните изисквания:

1. Веригата не е повредена
2. Напрежението на веригата е правилно
3. Прътът не е деформиран
4. Прорезът на шината е непокътнат
5. Верижният трион е чист и сух
6. Дръжката е непокътната
7. Гайката на удължителя е правилно затегната
8. Гайката на блокиращия пръстен на главата е правилно затегната
9. Смазването работи правилно
10. Дълбочината на прореза на зъба между колелото и веригата не надвишава 0,5 mm.
11. Щангата и веригата са сглобени правилно, както е посочено в това ръководство.
12. Всички използвани аксесоари са в съответствие с изискванията и са оригинални
13. Капачката за масло е затворена правилно

5. Предназначение

Инструментът е предназначен само за подрязване на клони.

Използване, различно от указаното, може да повреди инструмента и да предизвика опасности. Инструментът е предназначен за употреба само от възрастни, не го използвайте в дъждовно време или за работа с мокри растения или храсти.
Производителят не носи отговорност за щети, причинени от неспазване на инструкциите в това ръководство.

Преди да използвате инструмента, проверете правилното натягане и заточване на веригата.

Гаранцията не покрива щети , причинени от използването на незаточена и/или неправилно опъната верига.

6. Описание на функциите

Инструментът е подходящ за подрязване на клони и рязане на дървета с малък диаметър.
Препоръчително е да се спазват предупрежденията, съдържащи се в това ръководство за употреба.
В случай на опасност или неизправност освободете спусъка, веригата ще спре, за да предотврати повреда или наранявания.

7. Преглед на инструмента

1) Верига
2) Бар
3) Резервоар за масло
4) Капачка за масло на веригата
5) Заключваща гайка на главата
6) Корпус на зъбната предавка
7) Заключваща гайка
8) Винт за регулиране на напрежението на веригата
9) Кука
10) Гайка на пръстена за регулиране на полюса
11) Пръстен за регулиране на полюса
12) Дръжка
13) Защита на ръцете
14) Спусък за включване
15) Предпазен спусък
16) Корпус на батерията
17) Дисплей
18) Бутон за регулиране на смазването
19) Бутон за захранване
20) Батерия
21) Тристранно зарядно устройство за батерии

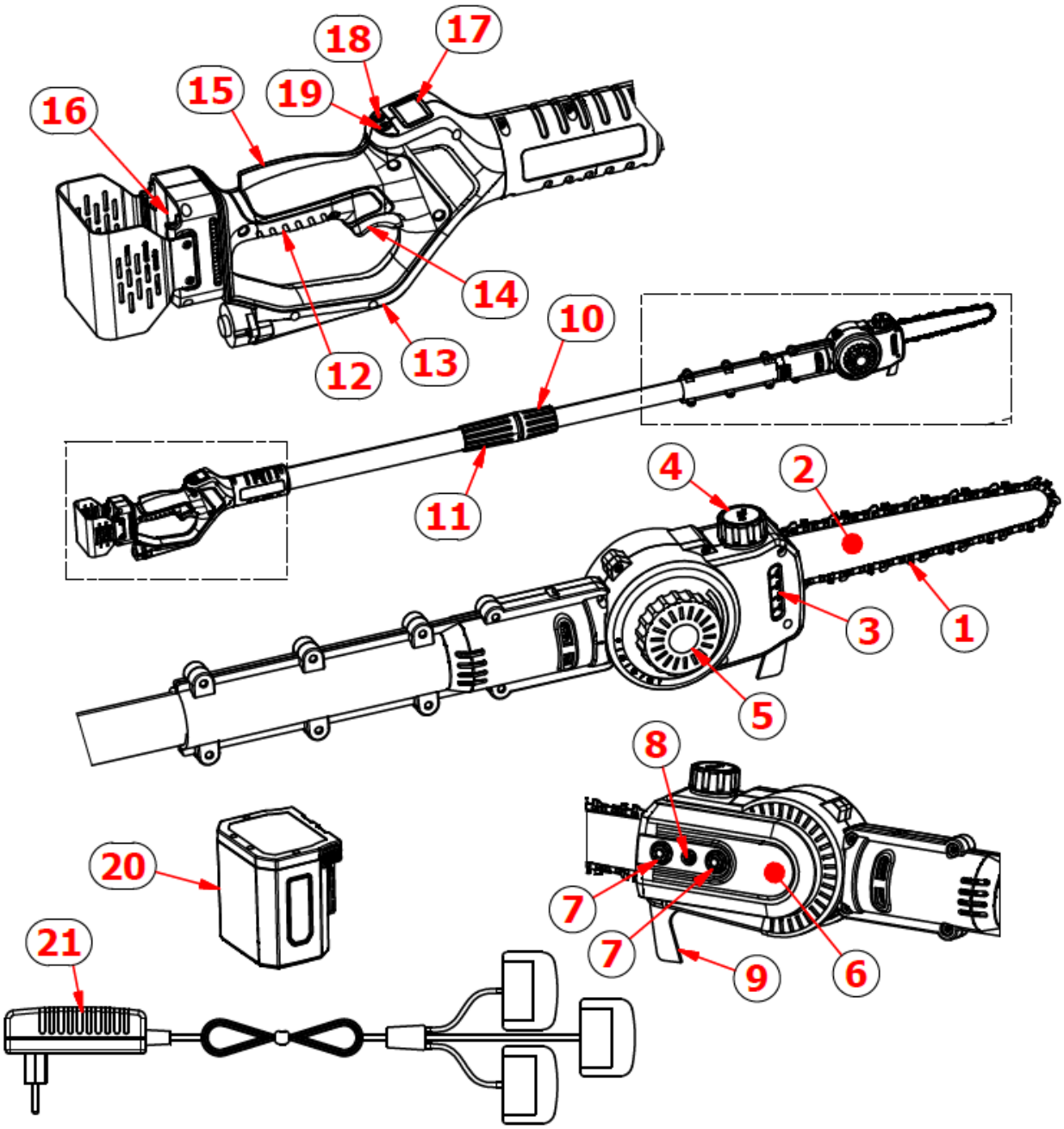

8. Списък на компонентите

Отворете внимателно опаковката и проверете всички компоненти, изброени по-долу:

- Електронен моторен трион с полюс
- 2 батерии
- Зарядно устройство за батерии
- Кутия с инструменти
- бутилка за масло за веригата
- ръководство за потребителя

8.1. Дисплей

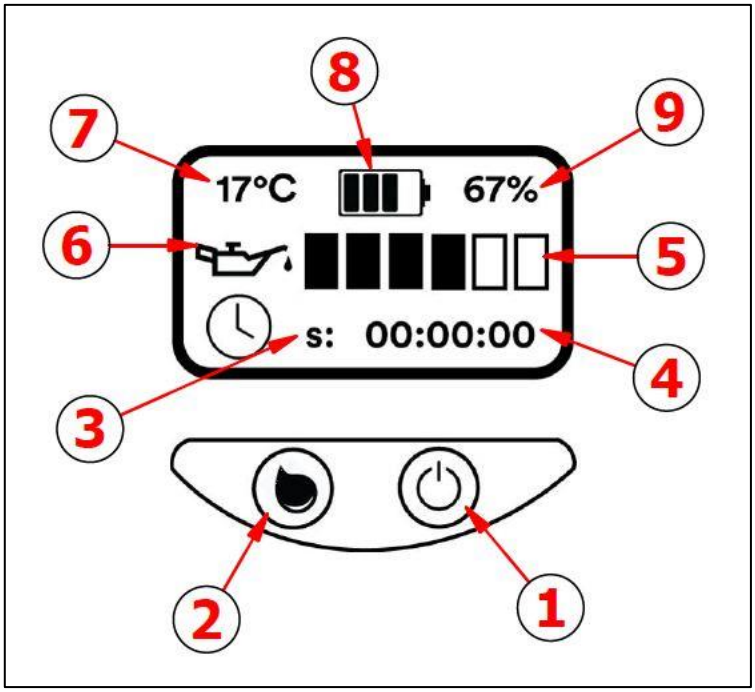

Показан номер	Описание
1	Превключвател за включване и изключване
2	Превключвател за регулиране на маслото във веригата и дисплей за работното време
3	S = частично работно време - T = общо работно време
4	Индикатор за работно време
5	Количество масло за цикъл
6	Смазване
7	Индикатор за температурата на електронната платка
8	Индикатор за зареждане на батерията
9	Процент на заряда на батерията

8.2. Функции и настройки на дисплея

Описание на дисплея и функциите на верижния трион				
N°	**Описание**	**Икона**	**Съдържание**	**Функция**
1	Индикация за състоянието на батерията			Неподлежащи на промяна

2	Индикация на работното време		Настройки на дисплея	Натиснете бутона , докато иконата на часовника започне да мига, и натиснете бутона , за да регулирате от частично работно време (S) до общо работно време (T).
3	Индикатор за количеството на маслото		Настройки за количеството на маслото	1. Настройки на количеството масло: натиснете бутона , докато символът започне да мига, и натиснете бутона , за да изберете необходимото количество масло. Натиснете два пъти бутона , за да завършите настройката. 2. Принудително смазване: натиснете бутона за 3 секунди, за да стартирате принудителното смазване и иконата започва да мига. Натиснете бутона за 3 секунди, за да спрете смазването.
4	Индикатор за температурата на електронната платка	°C	Градуси по Целзий	Неподлежащи на промяна

8.3. Кодове на грешки и описания

Изведен код	Описание на грешката		Причина	Решение
E1	Заключване на въртенето на веригата	Червената светлина мига	Прекалено разтеглена верига или блокиране на двигателя/редуктора	Проверете напрежението на веригата или се свържете със сервизен център
E2	Пренапрежение на хардуера		Прекомерна сила по време на работа или повреда на водача	Регулирайте силата или се свържете със сервизен център
E3	Повреда на веригата		Повреда на водача	Свържете се с център за обслужване
E4	Неправилно напрежение		Повреда на водача	Свържете се с център за обслужване
E5	Поднапрежение		Слаба батерия	Зареждане на

				батерията
E6	Пренапрежение		Отказ на батерията	Замяна на батерията
E7	Пренапрежение softwere		Активирана защита	Автоматично нулиране
E8	Загуба на фаза		Повреда на двигателя или повреда на кабела	Свържете се с център за обслужване
E9	Нисък капацитет на батерията		Отказ на батерията	Замяна на батерията
E13	Повреда на маслената помпа		Повреда на маслената помпа	Свържете се с център за обслужване
E15	Превишаване на температурата на MOS		Защита на водача	Автоматично нулиране

Забележка: ако проблемът не е ясен, винаги се обръщайте към сервизен център.

9. Технически спецификации

Електронен моторен трион с литиева батерия		
1	Максимални размери на рязане	160 мм
2	Скорост на веригата	7,5 m/s
3	Дължина на лентата	19,0 cm - 8"
4	Верига	1/4 x 1,1 - 48 връзки
5	Регулиране на напрежението на веригата	Ръководство
6	Смазване	Автоматично и регулируемо
7	Визуализация на дисплея	Вижте глава 7.1
8	Мотор	Безчетков
9	Номинално напрежение	DC 21,6V
10	Номинална мощност	950 W
11	Размери на верижния трион	170 / 250 x 13 x 10 cm
12	Тегло без батерия	4,0 кг
13	Тегло с батерия	4,5 кг
Батерия (литиево-йонна)		
1	Капацитет	4,0 Ah
2	Напрежение	21,6V
3	Захранване	86,4 Wh
4	Тегло на батерията	0,5 кг
Caricabatteria		

1	Захранващо напрежение	100-240V AC , 50-60Hz
2	Изходно напрежение	DC21V
3	Зареждащ ток	1,4A
4	Клас на защита	Ⅱ
5	Време за зареждане	4 h

10.Зареждане на батерията

Не излагайте батерията на екстремни условия, като например прекомерни температури или удари. Загубата на материал от батерията може да доведе до наранявания.

Преди да започнете зареждането, изключете батерията от инструмента.

Уверете се, че батерията е суха и чиста, преди да започнете да я зареждате.

- Уверете се, че батерията е напълно заредена, преди да я използвате за първи път.
- Батерията не е напълно заредена при закупуване, заредете я за 3-4 часа, преди да я използвате за първи път.
- Преди да заредите батерията, проверете оставащия заряд на дисплея.
- Батерията трябва да се смени, ако животът й започне да е недостатъчен. Използвайте само оригинални батерии, доставени от производителя.
- Спазвайте указанията за безопасност и опазване на околната среда по време на всеки етап.

10.1. Процедура за зареждане на батерията

- Презареждане на закрито, температура между + 10°C и 45°C.
- Тристранното зарядно устройство за батерии позволява зареждане на двете батерии едновременно.
- Уверете се, че характеристиките на зарядното устройство и батерията са изравнени, преди да започнете зареждането.
- Червеният светодиод на зарядното устройство показва, че батерията се зарежда, а зеленият светодиод - че е напълно заредена. Приблизителното време за зареждане е от 3 до 4 часа (време за зареждане на 2 напълно разредени батерии едновременно), не дръжте батериите свързани по-дълго от необходимото, тъй като могат да се повредят.
- Зарядното устройство има три начина за зареждане, като е възможно да зареждате до 3 батерии едновременно. Времето за зареждане е пропорционално на броя на свързаните батерии и на състоянието на техния заряд. Следете времето за зареждане чрез светодиодния индикатор (червена светлина в режим на зареждане, зелена светлина в края на зареждането).
- След приключване на зареждането изключете конекторите на зарядното устройство от

батериите.

- Уверете се, че батерията се зарежда поне веднъж на 4 месеца, когато не се използва. Не съхранявайте машината със свързана батерия.

11.Работна среда

- Поддържайте температурата между 10 °C и 45 °C по време на зареждането и между 0 °C и 45 °C по време на употреба.
- По време на работа поддържайте температурата на инструмента между 0°C и 60°C.
- Не го използвайте във взривоопасна среда или в близост до запалими материали или течности.
- Не го използвайте в дъждовно време или върху мокри клони.

12.Първоначално сглобяване

- Сглобете шината и веригата, както следва
- Отвийте двете гайки
- Свалете двете гайки и корпуса на зъбното колело.
- Позиционирайте веригата върху шината, като поставите правилно зъбите в жлеба на шината.
- Отвийте централния винт за регулиране на напрежението на веригата
- Прикрепете веригата към зъбното колело и позиционирайте шината - ПРЕДУПРЕЖДЕНИЕ - УВЕРЕТЕ СЕ, ЧЕ ВЕРИГАТА
  РЕГУЛИРАЩИЯТ ЩИФТ Е ПРАВИЛНО ПОСТАВЕН В ОТВОРА НА ШИНАТА
- Заменете корпуса на зъбното колело и завийте двете гайки, без да ги затягате.
- Затегнете винта за регулиране на напрежението на централната верига и проверете дали напрежението е правилно.
- Като използвате защитни ръкавици, издърпайте веригата надолу и проверете дали водещите звена на веригата са
  все още се вижда на половин височина в долната част на лентата.
- Дали водещите звена се виждат напълно при изтегляне на веригата или изобщо не се виждат,
  напрежението не е правилно - повторете настройката.
- Затегнете двете гайки и отново проверете напрежението на веригата.

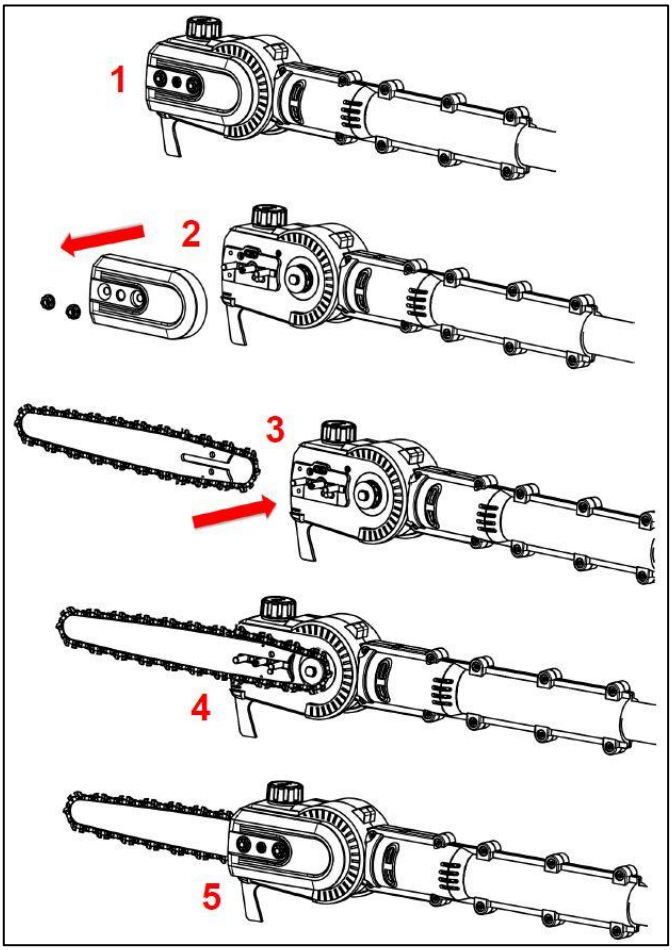

- Напълнете резервоара за масло, както е посочено в параграф 14.5
- Поставете батерията в специалното място на верижния трион, докато щракне, като проверите дали е заключена.

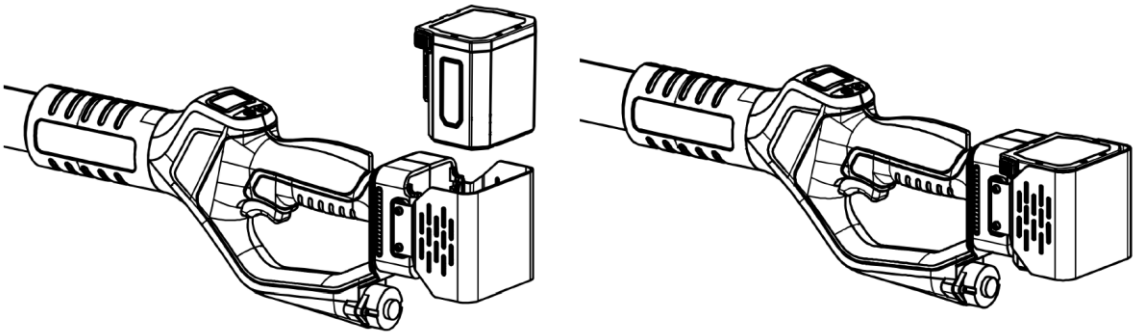

- За да регулирате дължината на пръта, разхлабете гайката на регулиращия пръстен
- Изтеглете удължителя до желания размер и го задръжте на място
- Затегнете гайката на пръстена за регулиране на полюса, докато се застопори.

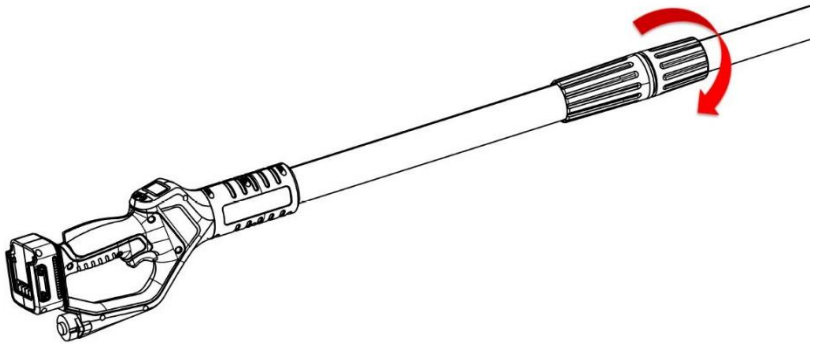

- За да регулирате наклона на главата, завъртете гайката на фиксиращия пръстен на главата обратно на часовниковата стрелка.
- Наклонете главата в желаната позиция
- Завъртете гайката на заключващия пръстен на главата по посока на часовниковата стрелка, докато се застопори.

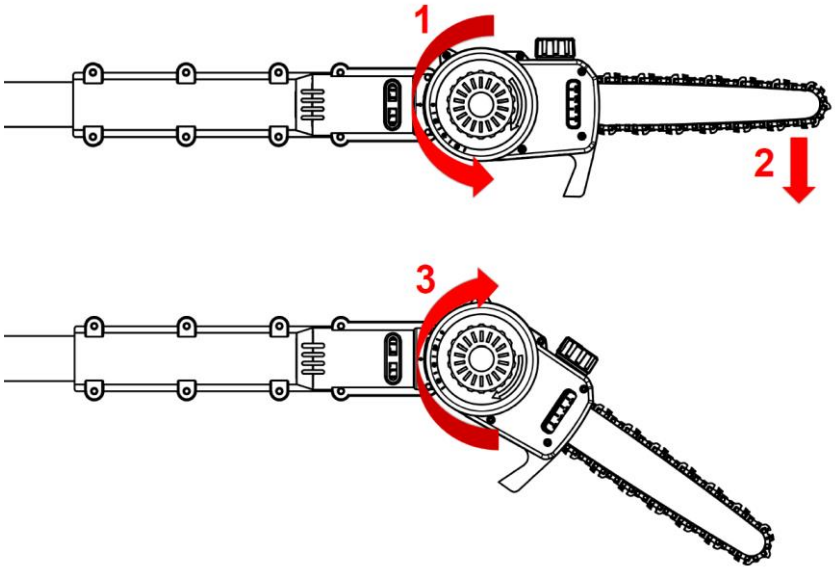

13.Процедури за ранна работа

Носете подходящи ръкавици и облекло, преди да използвате този инструмент. Проверете инструмента преди работа и проверете правилното функциониране на превключвателя. Веригата трябва да спре, когато спусъкът бъде освободен. Не използвайте верижния трион, ако превключвателят не работи. Проверете дали напрежението на акумулатора съответства на напрежението на инструмента.

Двигателят спира, когато спусъкът се отпусне, но веригата продължава да се движи по инерция в продължение на няколко секунди. Не докосвайте веригата, докато тя се движи, за да избегнете риска от нараняване или рани.

КОГАТО ИЗПОЛЗВАТЕ ИНСТРУМЕНТА ЗА ПЪРВИ ПЪТ И ПРИ ВСЯКА СМЯНА НА ВЕРИГАТА, ПУСНЕТЕ ВЕРИГАТА ЗА НЯКОЛКО СЕКУНДИ, БЕЗ ДА РЕЖЕТЕ.
ПРОВЕРЕТЕ НАТЯГАНЕТО НА ВЕРИГАТА И АКО Е НЕОБХОДИМО, РЕГУЛИРАЙТЕ НАТЯГАНЕТО, ЗА ДА ИЗБЕГНЕТЕ РИСК ОТ НАРАНЯВАНЕ

- Дръжте верижния трион здраво с двете си ръце.
- Уверете се, че веригата и шината не са в контакт с никакъв предмет.
- Натиснете бутона за безопасност, за да отключите спусъка.
- Натиснете спусъка докрай и машината ще заработи.
- Не превишавайте размерите за рязане, за да предпазите верижния трион и батерията от евентуални повреди.
- Не режете клони, по-големи от посочените в техническите спецификации.
- Освободете спусъка, ако веригата е блокирана, двигателят спира.

Предупреждение: в случай на блокирана верига, преди да се намесите, освободете спусъка и извадете батерията.

14. Инструкции за рязане

Използвайте подходящо облекло, защитни обувки с нехлъзгави подметки.

Използвайте защитни ръкавици

Използвайте защитни очила

Опасност от порязване и сериозно **нараняване**

Предупреждение!

В определени ситуации веригата и дръжката могат да достигнат високи температури. Препоръчва се верижният трион да се обработва внимателно, като се използват защитни ръкавици.

Предупреждение!

Ако отрязваният клон е под напрежение, шината може да се заклещи и потребителят да загуби контрол над верижния трион, което може да доведе до сериозно нараняване.

Затова първо направете олекотяващ разрез (1) от страната на натиска (A), а след това напречен разрез (2) от страната на изтеглянето (B).

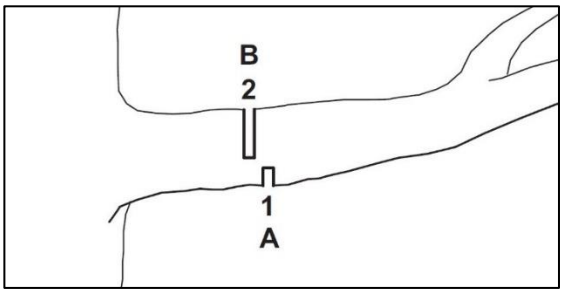

- Винаги дръжте верижния трион на пълна скорост.
- Не режете с края на пръчката.
- Непрекъснато проверявайте дали смазването работи правилно.
- Докато премествате верижния трион от един клон на друг, освободете спусъка, за да спрете веригата.
- Дръжте минувачите и другите хора на минимално разстояние от 1,5 м.
- Не използвайте инструмента при дъжд или във влажна среда.
- След употреба извадете батерията от верижния трион.
- Ако не се използва в продължение на 10 минути, верижният трион се изключва автоматично.

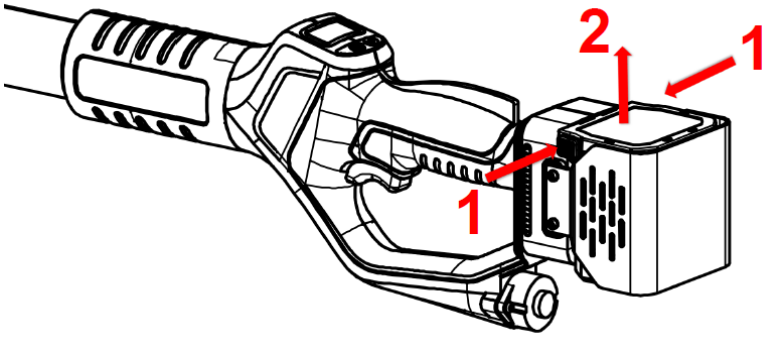

Предупреждение: в случай на трудно рязане проверете заряда на батерията и правилното заточване и опъване на веригата.

15.Почистване и поддръжка

Инструментите, които трябва да бъдат ремонтирани, трябва да бъдат донесени в сервизния център. Използването на оригинални части ще гарантира правилната и безопасна работа на инструмента.

Изключете акумулатора от инструмента преди проверка, техническо обслужване, ремонт или почистване на инструмента, за да избегнете опасността от случайно активиране на инструмента.

Предупреждение!

В определени ситуации веригата и дръжката могат да достигнат високи температури. Препоръчва се верижният трион да се обработва внимателно, като се използват защитни ръкавици.

Носете защитни ръкавици, преди да извършвате операции по веригата.

Предупреждение!

Преди всякакви операции по поддръжка или почистване извадете батерията от верижния трион. Случайното стартиране може да причини сериозни наранявания.

Честите проверки на инструмента ще го направят сигурен и надежден.

- Поддържайте дръжката, всички вентилационни устройства на двигателя чисти, използвайте кърпа за почистване на инструмента. Не използвайте детергенти за почистване на инструмента, за да не повредите повърхностите.
- Почистете корпуса на верижния трион с влажна кърпа.
- Свалете защитния капак на зъбната предавка.
- Почистете областта около зъбното колело и корпуса с влажна кърпа.
- Отстранете шината и веригата, както е посочено в параграф 14.2.
- Почистете с мека четка изхода за масло (1), входа за масло (2) и отвора за задната греда (3).

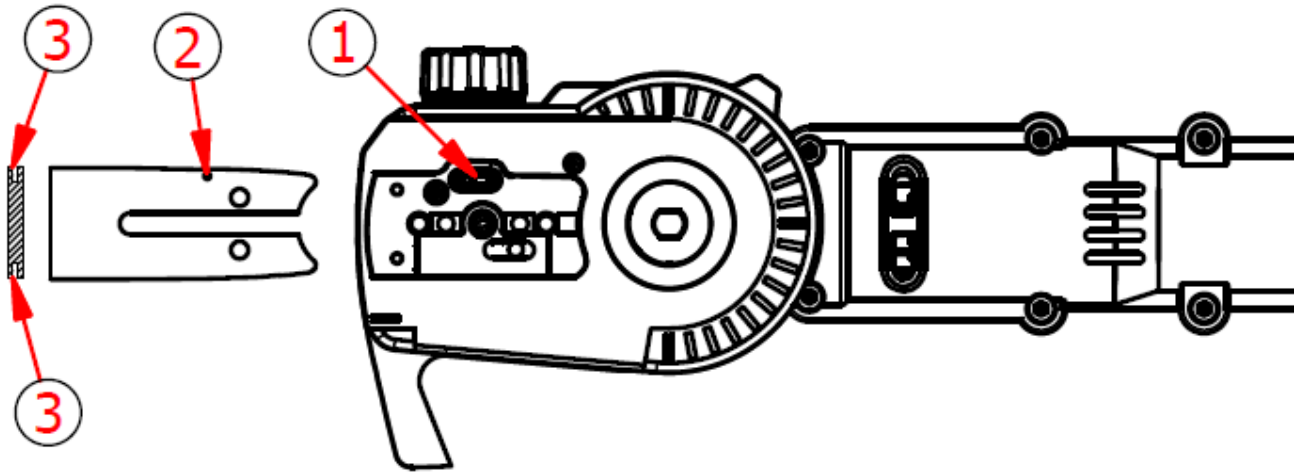

- Почистете веригата с мека четка.
- Сглобете отново шината, веригата и капака, както е посочено в параграф 14.3.

15.1. Поддръжка

Общата поддръжка, почистването, смазването и подмяната на веригата и/или шината изискват разглобяване и сглобяване на верижния трион.

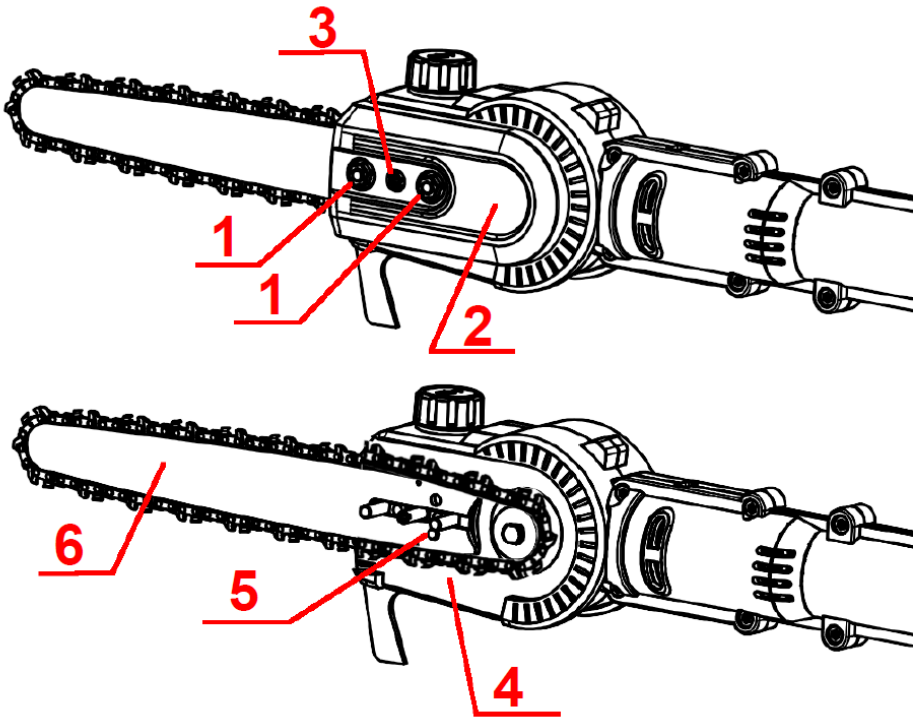

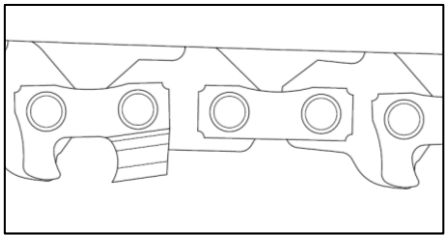

15.2. Разглобяване на веригата и шината

- Изключете акумулатора от верижния трион.
- Използвайте предоставения щуцер, за да развиете двете фиксиращи гайки ① и да свалите капака ②.
- Развийте винта за регулиране на напрежението на веригата ③ по посока на часовниковата стрелка, за да разхлабите напрежението.
- Свалете веригата и шината.

15.3. Сглобяване на верига и шина

- Изключете акумулатора от верижния трион.
- Регулирайте винта за регулиране на напрежението ③, поставете шината върху тялото на верижния трион ④ и поставете колоната за закрепване на напр

авляващата плоча ⑤ в отвора за закрепване на шината.

- Поставете веригата върху зъбното колело и в жлеба на шината
- Сглобете капака на зъбното колело и затегнете двете фиксиращи гайки ①.

15.4. Напрежение на веригата

По време на работа с верижния трион веригата се прегрява и може да се разтегне. Ако е необходимо, регулирайте натягането на веригата, както е посочено по-долу.

- Изключете акумулатора от верижния трион.
- Използвайте предоставения императивен ключ, за да разхлабите леко двете фиксиращи гайки ①.
- Завийте (за увеличаване на напрежението) или развийте (за намаляване на напрежението) винта за регулиране на напрежението на веригата ③.
- Като си помагате с предпазните ръкавици, издърпайте веригата надолу и проверете дали направляващите звена на веригата все още се виждат на половината височина в долната част на шината.

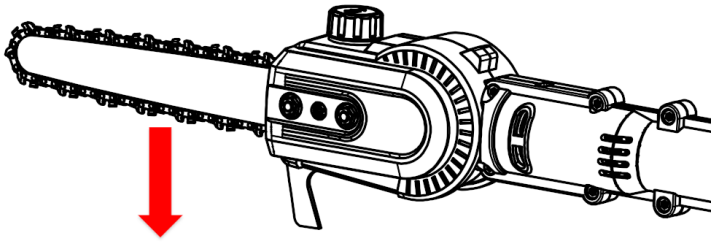

- Ако водещите звена се виждат напълно при издърпване на веригата надолу или ако изобщо не се виждат, това означава, че напрежението е неправилно.
- Повторете настройката.
- Затегнете двете конзолни гайки ①.

Предупреждение!

Верижната зъбна предавка не трябва да се разглобява от потребителя, а от специализиран сервизен център.

Ако зъбното колело на веригата е повредено, не използвайте верижния трион и го занесете в специализиран сервизен център.

15.5. Смазване на веригата

Верижният трион е оборудван с автоматична маслена помпа, която позволява да се поддържа веригата смазана и охладена.

За да напълните резервоара за масло, следвайте инструкциите.

- Изключете акумулатора от верижния трион.
- Поставете верижния трион в хоризонтално положение, като капачката за масло е обърната нагоре.
- Почистете капачката за масло, резервоара и околната среда с влажна кърпа.
- Отвийте капачката на маслото и я свалете.
- Напълнете резервоара до необходимото ниво и не допускайте препълването му.
- Използвайте **УНИВЕРСАЛНА БИОДЕГРАДИРАЩА ТЕЧНОСТ ЗА ШИРОВЕ И РЕЗЕДИНКИ**
- Завийте здраво капачката за масло.

Предупреждение!

Смазването на веригата може да се регулира (вж. глава 7.2).
Зададените стойности са оптимални за правилната работа на верижния трион.
За да проверите правилната работа на маслената помпа, включете верижния трион и проверете дали има следи от масло на земята отдолу.

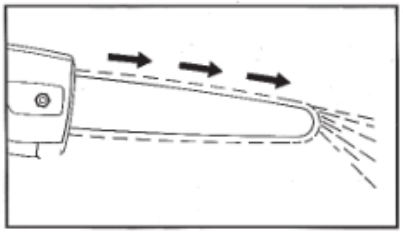

Ако няма следи от масло, проверете дали сте напълнили резервоара.
Ако при пълен резервоар няма следи от масло, свържете се със сервизния център.

Предупреждение!

Не използвайте верижния трион, ако маслената помпа не работи правилно.

15.6. Lubrificazione riduttore

За да се гарантира правилната работа и дълготрайността на верижния трион, е необходимо да се добавя смазка в скоростната кутия на всеки 20 часа работа.
Почистете капачката, резервоара и заобикалящата среда с влажна кърпа.
Развийте гайката на блокиращия пръстен на главата и добавете 5-10 г грес.
Затегнете напълно гайката на блокиращия пръстен на главата.

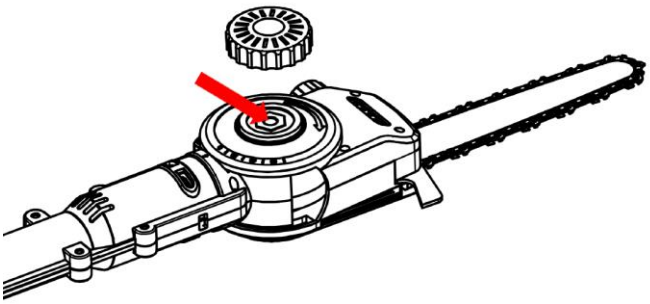

ИЗПОЛЗВАЙТЕ СПРЕЙ ГРЕС "VOLPI ORIGINALE", ЗА ДА ОСИГУРИТЕ ДЪЛГОТРАЙНОСТ И НАДЕЖДНОСТ НА ИНСТРУМЕНТИТЕ СИ
Попитайте за него местния си търговец.

15.7. Проверка на зъбното колело и шината

- Изключете акумулатора от верижния трион.
- Използвайте предоставения щуцер, за да развиете двете застопоряващи гайки ① и да свалите капака ②.
- Свалете веригата и шината.
- Измерете дълбочината на жлеба на веригата с помощта на дълбокомер.
- Ако дълбочината на жлеба надвишава 0,5 мм, не използвайте верижния трион и се свържете със сервизния център, за да смените зъбното колело на веригата.
- Измерете дълбочината на зъбното колело на гнездото на веригата с помощта на дълбокомер.
- Ако дълбочината е по-малка от 1,1 мм, ако шината е повредена или прорезът е деформиран, сменете шината, за да избегнете повреда на веригата и на верижния трион.

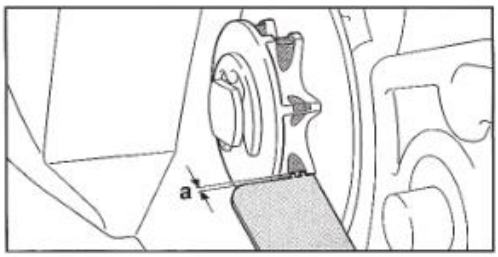

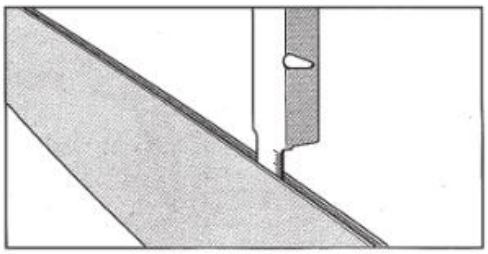

16.Съхранение

Най-важното нещо, което трябва да имате предвид, преди да съхранявате верижния си трион, е литиево-йонната батерия. Уверете се, че батериите са напълно заредени.
Ако съхранявате батерията за дълго време с нисък заряд, това ще доведе до повреда на батерията и ще обезсили гаранцията.

1) Уверете се, че батерията е напълно заредена.
2) Избягвайте да съхранявате устройството в изключително гореща или студена среда.

3) Ако устройството няма да се използва дълго време, преди да го съхранявате, извадете батерията.

4) Батериите и зарядните устройства трябва да се поставят на сигурно място, за да се предотврати навлизането на топлина, прах и влажност.

5) Батериите трябва да се съхраняват в суха среда.

Препоръчителни температури на съхранение:

по-малко от 1 месец	-20°C ~ +60°C
По-малко от 6 месеца	-10°C ~ +35°C
Повече от 6 месеца	0°C ~ +30°C

- Батерията трябва да се съхранява на разстояние най-малко 1,5 м от възможни запалими вещества.
- За добра поддръжка на батерията я зареждайте напълно преди съхранение. При продължителни периоди на неизползване зареждайте поне веднъж на 4 месеца.

17.Изхвърляне

- Извадете батерията от инструмента; изхвърлете батерията, инструмента, аксесоарите и опаковката в зависимост от вида на материала.

- Не изхвърляйте инструмента с битови отпадъци
- - Отнесете инструмента в център за събиране на отпадъци. Металните и пластмасовите части могат да бъдат рециклирани. За по-подробна информация се обърнете към сервизния център.

- LI-ION Не изхвърляйте батерията в битови отпадъци, не я изгаряйте, не я потапяйте във вода. В случай на изтичане на газ или течност, батерията може да причини вреди на околната среда и здравето.
- Преди да изхвърлите батерията, я разредете напълно. Препоръчва се полюсите да се покрият с тиксо, за да се предотврати късо съединение. Не разглобявайте батерията.
- Изхвърляйте батериите в съответствие с местните разпоредби. Батерията трябва да се отнесе в център за събиране на отпадъци и да се изхвърли по екологосъобразен начин. За подробна информация се обърнете към местните служби за изхвърляне на отпадъци или към нашия сервизен център.
- Изхвърляйте подрязаните клони в определените за целта контейнери. Не ги изхвърляйте заедно с битовите отпадъци.

18.Резервни части

Производителят може да доставя висококачествени оригинални резервни части:
- Батерии
- Зарядни устройства за батерии
- Вериги

Свържете се с нас в случай на нужда.

19.Гаранция

Гаранцията е 24 месеца за частни потребители и 12 месеца за професионални потребители. Гаранцията покрива механичните части, включително батерията, зарядното устройство, двигателя и трансмисионния механизъм. Гаранцията не е валидна в следните случаи:
- Неправилно използване на инструмента
- Поддръжката не е извършена, както е посочено в това ръководство за потребителя
- Промени, направени в инструмента
- щети от инструменти, дори ако са причинени по грешка
- Щети, причинени от репарации, управлявани от неквалифицирани лица
- Природни събития
- Липса на зареждане на батерията с необходимата честота
- Компонентите, които се износват при нормална употреба (напр. верига, шина), са изключени от гаранцията.

Гаранцията е валидна само за продукти, които са били регистрирани чрез уебсайта в рамките на 30 дни от датата на закупуване.
За повече информация можете да пишете до **info@volpioriginale.it**
Активирайте гаранцията на новия си електронен инструмент чрез нашия уебсайт:
https://www.volpioriginale.it/registra-il-tuo-prodotto/

Купувачът трябва също така да запази копие от документа за продажба (касова бележка, фактура) и от регистрацията на гаранцията: копие от тези документи трябва да се предаде на дилъра или на оторизирания сервиз заедно с машината, която ще се ремонтира. При липса на тези документи машината ще се счита за излязла от гаранция във всички случаи.

20.Отстраняване на неизправности

Уверете се, че инструментът се ремонтира само от квалифицирани специалисти от нашите сервизни центрове, като се използват само оригинални резервни части.
Това ще гарантира живота и безопасността на инструмента.

Проблем	Възможна причина	Коригиращи действия
La chainsaw не работи	Слаба батерия	Зареждане на батерията
	Изключена батерия	Свързване на батерията
	Неизправност на превключвателя	Изпращане до сервизния център
Периодична работа	Разхлабени вътрешни връзки	Изпращане до сервизния център
	Неизправност на превключвателя	
Верижно отопление	Разрушена верига	Смяна на веригата
	Лошо смазване	Проверка на смазването
	Повреден бар	Заменете лентата
Лоша режеща повърхност	Няма смазване, което води до прекомерно триене	Проверка на смазването
	Разрушена верига	Смяна на веригата
	Резултатът от рязането е лош	Прочетете внимателно ръководството за потребителя
	Батерията не е напълно заредена	Зареждане на батерията
Той не се зарежда. Червената светлина на зарядното устройство мига	Батерията не е поставена правилно в конектора на зарядното устройство	Поставете правилно конектора
	Зарядното устройство не е свързано правилно към електрическия контакт	Свържете го правилно
	Замърсени полюси на батерията	Почистване на стълбовете
	Повредена батерия	Сменете батерията
	Повредено зарядно устройство за батерии	Заменете зарядното устройство за батерии

21.Декларация за съответствие

CE ДЕКЛАРАЦИЯ ЗА СЪОТВЕТСТВИЕ

Превод от оригиналния текст

BG

Компанията

Davide e Luigi Volpi S.p.A.

Via San Rocco, 10 - 46040 Casalromano (MN) ИТАЛИЯ

ДЕКЛАРИРА, ЧЕ МАШИНАТА

Тип:	Верижен трион
Модел:	KVS8000P

Е В СЪОТВЕТСТВИЕ СЪС СЪОТВЕТНИЯ РЕГЛАМЕНТ ЗА ХАРМОНИЗАЦИЯ НА ОБЩНОСТТА:

ДИРЕКТИВА 2006/42/CE Директива за машините

ДИРЕКТИВА 2014/30/UE Електромагнитна съвместимост

ДИРЕКТИВА 2014/35/EC Директива за ниско напрежение

Позоваване на съответните използвани хармонизирани стандарти или позоваване на други технически спецификации
за които е декларирано съответствие:

UNI EN ISO 12100:2010	EN 60745-1:2009
EN 55014-1:2017	EN 60335-1:2012
EN 55014-2:2015	EN 60335-2-29:2004
EN 61000-3-2:2014	EN 62233:2008
EN 61000-3-3:2013	EN 62133:2013

Упълномощено лице за създаване на техническата документация:

ИМЕ:	Davide e Luigi Volpi S.p.A.
РЕЗИДЕНЦИЯ:	Via San Rocco 10 - 46040 Casalromano (MN) Италия

Настоящата Декларация за съответствие се издава под изключителната отговорност на производителя.

Davide e Luigi Volpi **S.p.A.**
Via San Rocco, 10 - 46040 Casalromano (MN) Италия
www.volpioriginale.it - info@volpioriginale.it

YLBKVS8000P_2-Libretto d'usso