DEWALT®

Ташев-Галвинг ООД
www.tashev-galving.com

DWE1622

359202-58 BG

Превод на оригиналните инструкции

Фигура 1

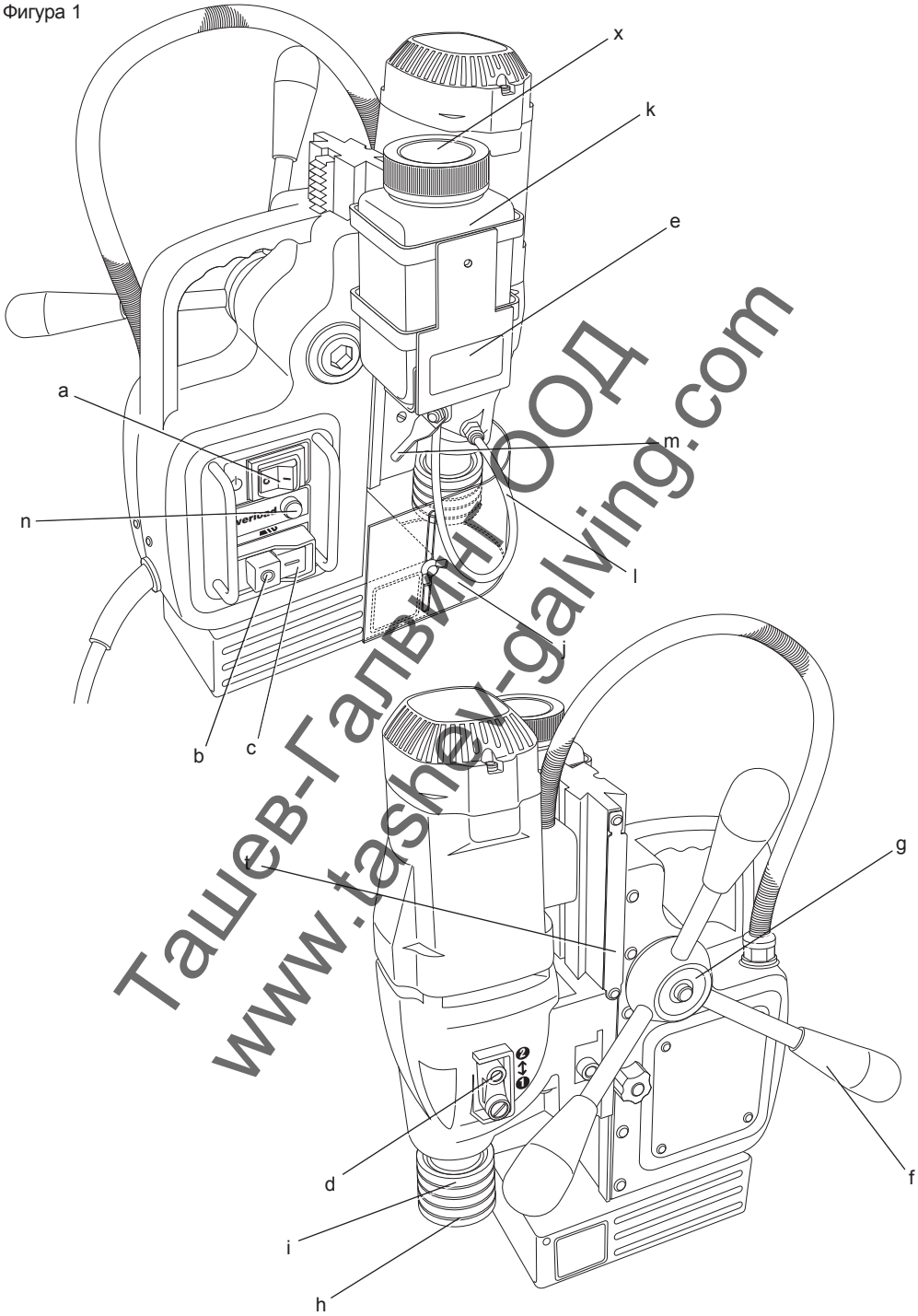

Ташев-Галвинг ООД
www.tashev-galving.com

Фигура 2

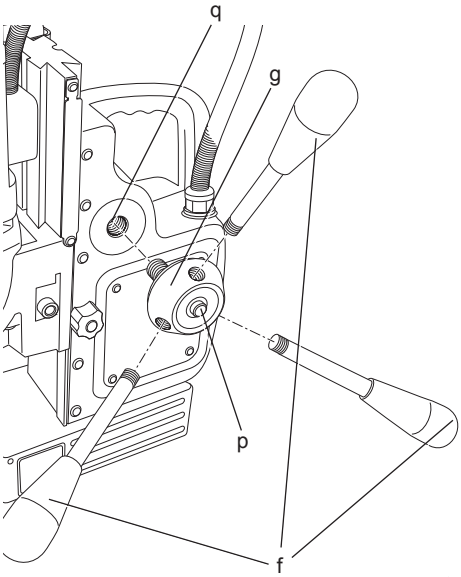

Фигура 3

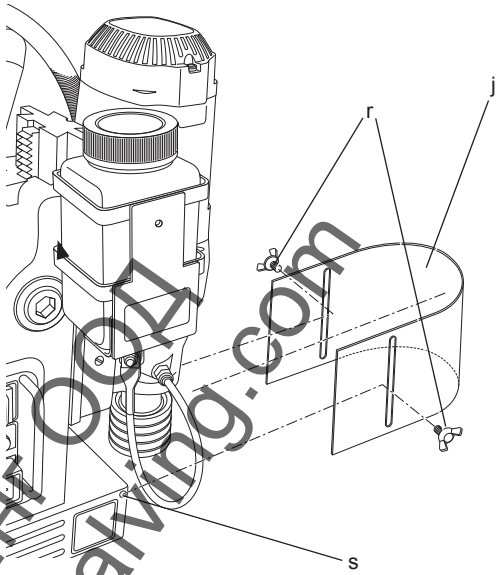

Фигура 4

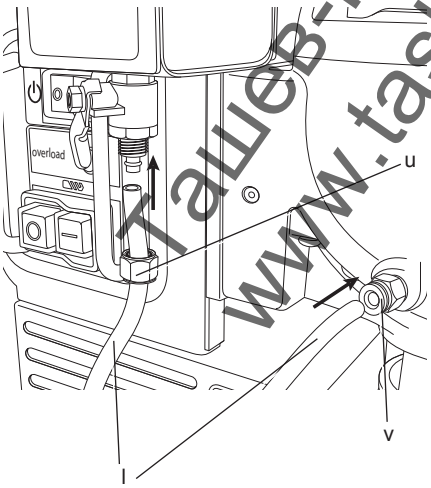

Фигура 5

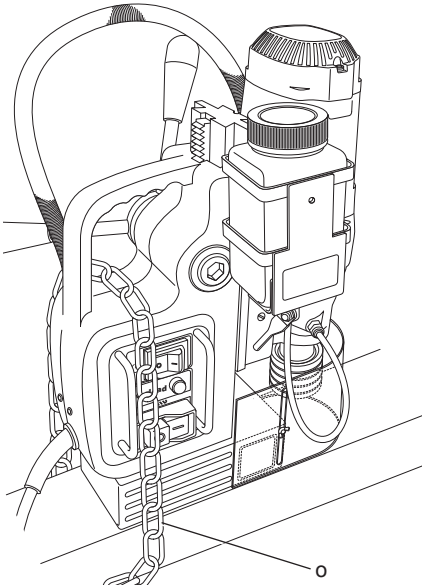

Ташев-Галвинг ООД
www.tashev-galving.com

Фигура 6

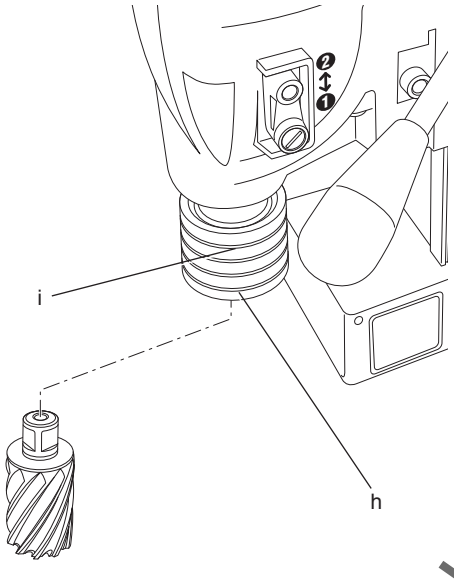

Фигура 7

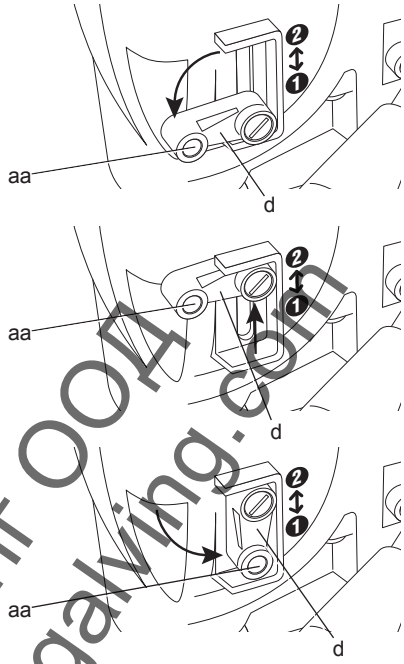

Фигура 8

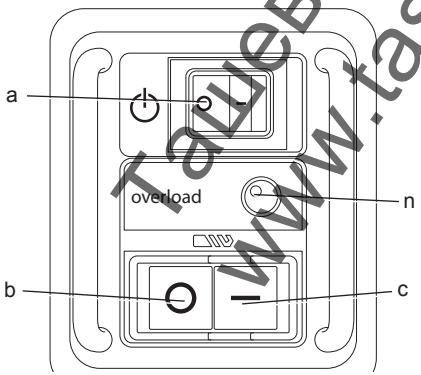

Фигура 9

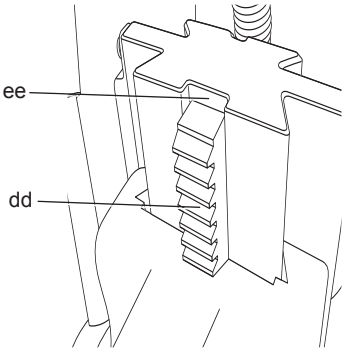

Ташев-Галвинг ООД
www.tashev-galving.com

Фигура 10

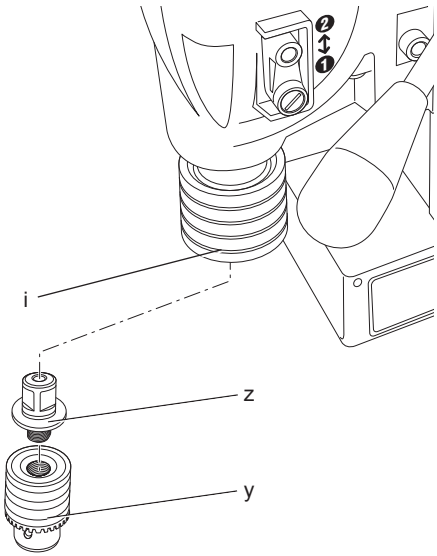

Фигура 11

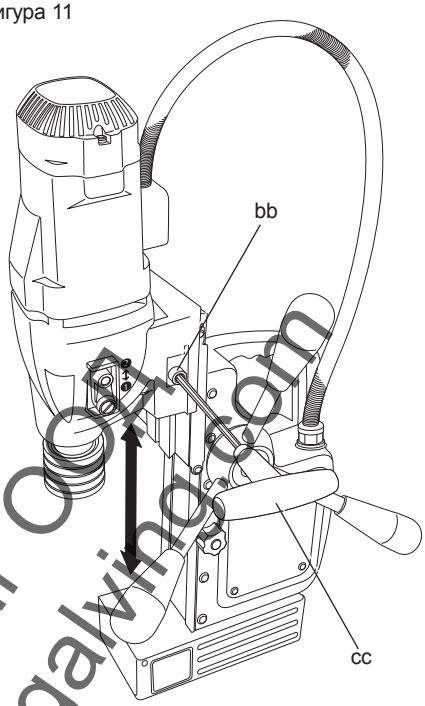

Ташев-Галвинг ООД
www.tashev-galving.com

ПРЕСА С МАГНИТНА БОРМАШИНА DWE1622

Честито!

Вие избрахте инструмент на DEWALT. Дългогодишният опит, задълбоченото разработване на продукти и иновации прави DEWALT един от най-надеждните партньори за потребителите на професионални електроинструменти.

Технически данни

		DWE1622
Волтаж	V	230
Великобритания и Ирландия	V	115
Тип		1
Входяща мощност	W	1200
Обороти при ненатовареност		
Оборот 1	мин$^{-1}$	300
Оборот 2	мин$^{-1}$	450
Максимален обхват за пробиване в стомана с пръстеновиден нож	мм	50
Държач на инструмент (плоска дръжка)	мм	19
Тегло	кг	14,55
L_{PA} (звуково налягане)	dB(A)	91,5
K_{PA} (звуково налягане колебание)	dB(A)	3,0
L_{WA} (звуково налягане)	dB(A)	102,5
K_{WA} (звукова мощност колебание)	dB(A)	3,0

Обща сума на вибрациите (сума на векторите в трите посоки), утвърдени според EN 61029:

Стойност на излъчваните вибрации a_h		
a_h =	м/с²	< 2,5
Колебание K =	м/с²	< 2,5

Информацията за нивото на излъчваните вибрации, дадени в този документ, които са измерени в съответствие със стандартизираните тестове, даден в EN 61029, може да бъде използвана за сравнение на един инструмент с друг. Тези данни могат да бъдат използвани за предварителна оценка на излагането.

ПРЕДУПРЕЖДЕНИЕ: *Декларираните нива на излъчваните вибрации представляват основните приложения на инструмента. Все пак, ако инструмента се използва за различни приложения с различни аксесоари или има лоша поддръжка, излъчваните вибрации може да се различават. Това може значително да увеличи нивото на излъчване през цялостния период на работа.*

При оценката на нивото на излъчваните вибрации трябва да се вземат предвид броя на изключванията на инструмента, или времето, когато е бил включен, но без да извършва работа. Това може значително да намали нивото на излъчване в рамките на целия период на работа.

Идентифицирайте допълнителните мерки за сигурност, за да се защити оператора от ефектите на вибрацията, като например: поддръжка на инструментите и аксесоарите, пазене на ръцете топли, организация на режима на работа.

Предпазители	
Европа	
230 V инструменти	10 Ампера, електрическа мрежа
Великобритания и Ирландия	
115 V инструмента	16 Ампери

Дефиниции: Насоки за безопасност

Дефинициите по-долу описват нивото на трудност за всяка сигнална дума. Моля, прочетете ръководството и внимавайте за тези символи.

ОПАСНОСТ: *Указва неминуемо опасна ситуация, която, ако не се избегне, **ще** доведе до **смърт или сериозно нараняване**.*

ПРЕДУПРЕЖДЕНИЕ: *Показва една потенциално опасна ситуация, която, ако не се избегне, **би могло** да доведе до **смърт или сериозни наранявания**.*

ВАЖНО: *Указва една потенциално опасна ситуация, която, ако не се избегне, **може** да доведе до **малки или средни наранявания**.*

ВНИМАНИЕ: *Показва практика, **която не е свързана с лични наранявания** и която, ако не*

Ташев-Гапвинг ООД
www.tashev-galving.com

*се избегне, **може** да доведе до **повреда на имущество**.*

Обозначава риск от токов удар.

Обозначава риск от пожар.

Обозначава остри ръбове.

Декларация за съответствие с изискванията на ЕС

ДИРЕКТИВА ЗА МАШИНИТЕ

DWE1622

DEWALT декларира, че продуктите, описани под ***Технически данни*** са в съответствие с: 2006/42/EC, EN 61029.

Тези продукти, също така, са съобразени с Директива 2004/108/EC и 2011/65/EU. За повече информация, моля, свържете с DEWALT на следния адрес или се обърнете към задната страна на ръководството.

Долуподписаният е отговорен за компилацията на техническия файл и прави тази декларация от името на DEWALT.

Horst Grossmann
Vice President Engineering and
Product Development
DEWALT, Richard-Klinger-Strasse 11,
D-65510, Idstein, Германия
01.08.2012

ПРЕДУПРЕЖДЕНИЕ: *За да намалите риска от наранявания, прочетете ръководството с инструкции.*

Общи предупреждения за безопасна работа с електроинструменти

ПРЕДУПРЕЖДЕНИЕ! Прочетете всички предупреждения и инструкции за безопасност. *Неспазването на предупрежденията и указанията, може да доведе до токов удар, пожар и/или тежки травми.*

СЪХРАНЕТЕ ВСИЧКИ ПРЕДУПРЕЖДЕНИЯ И ИНСТРУКЦИИ ЗА БЪДЕЩА СПРАВКА

Терминът "електроинструмент" във всички предупреждения се отнася до захранвани (със захранващ кабел) или работещи на батерии (без захранващ кабел) електрически инструменти.

1) БЕЗОПАСНОСТ НА РАБОТНОТО ПРОСТРАНСТВО

а) ***Пазете работното пространство чисто и добре осветено.*** *Безпорядъкът и недостатъчното осветление могат да доведат до трудова злополука.*

б) ***Не използвайте електроинструменти в експлозивна среда, като например наличието на запалителни течности, газове или прах.*** *Електроинструментите произвеждат искри, които могат да възпламенят праха или изпаренията.*

в) ***Дръжте деца и странични лица надалече, докато работите с електроинструмента.*** *Отвличане на вниманието може да ви накара да изгубите контрол.*

2) ЕЛЕКТРИЧЕСКА БЕЗОПАСНОСТ

а) ***Щепселите на електроинструмента трябва да са подходящи за използвания контакт. Никога, по никакъв начин не променяйте щепсела. Не използвайте адаптери за щепсела със заземени електрически инструменти.*** *Непроменените щепсели и контакти намаляват риска от токов удар.*

б) ***Избягвайте контакт на тялото със заземени повърхности, като например тръби, радиатори, готварски печки и хладилници.*** *Съществува повишен риск от токов удар, ако тялото ви е заземено.*

в) ***Не излагайте електроинструментите на дъжд и мокри условия.*** *Проникването на вода в електроинструмента повишава опасността от токов удар.*

г) ***Не злоупотребявайте с кабела. Никога не използвайте кабела за носене, дърпане или изключване на електроинструмента. Пазете кабела далече от горещина, масло, остри ръбове или движещи се части.***

Ташев Галвинг ООД
www.tashev-galving.com

Повредените или оплетени кабели увеличават риска от токов удар.

д) ***Когато работите с електроинструмент на открито, използвайте удължителен кабел, удобен за използване на открито.*** *Използването на кабел, подходящ за употреба на открито, намалява риска от токов удар.*

е) ***Ако не можете да избегнете работата с електроинструмент на влажно място, използвайте захранване с дефектнотоковата защита (ДТЗ), което на английски е Residual Current Device (RCD).*** *Използването на ДТЗ намалява риска от токов удар.*

3) ЛИЧНА БЕЗОПАСНОСТ

а) ***Бъдете нащрек, внимавайте какво правите и използвайте разума си, когато работите с електроинструмента. Не използвайте електроинструмента, когато сте изморени или сте под влияние на наркотици, алкохол или лекарства.*** *Един миг разсеяност при работа с електроинструмент може да доведе до сериозни наранявания.*

б) ***Използвайте лично защитно оборудване. Винаги носете защита за очите.*** *Защитни средства като дихателна маска, неплъзгащи се обувки за безопасност, каска или защита на слуха, използвани при подходящи условия, ще намали трудовите злополуки.*

в) ***Предотвратяване на случайно задействане. Преди да вземете или носите инструмента и преди да го свържете към източника на захранване и/или към батерийното устройство се уверете, че превключвача е на позиция "изключен".*** *Носенето на електроинструмент с пръста на превключвача или стартирането на електроинструменти, когато превключвача е на позиция "включен", може да доведе до трудова злополука.*

г) ***Махнете всички регулиращи или гаечни ключове преди да включите електроинструмента.*** *Махнете прикрепените към въртящи се части на електроинструмента гаечни или регулиращи ключове могат да доведат до наранявания.*

д) ***Не се протягайте прекалено. Стойте стабилно на краката си през цялото време.*** *Това позволява по-добър контрол над електроинструмента в непредвидими ситуации.*

е) ***Обличайте се подходящо. Не носете висящи дрехи или бижута. Пазете косата си, дрехите си и ръкавиците далече от движещите се части.*** *Висящи дрехи, бижута или дълга коса могат да бъдат захванати в движещите се части.*

ж) ***Ако са предоставени устройства за свързване на изпусканите прашинки или приспособления за събиране, уверете се, че са свързани и използвани правилно.*** *Използването на тези средства може да намали опасностите свързани с праха.*

4) ИЗПОЛЗВАНЕ И ГРИЖА ЗА ЕЛЕКТРОИНСТРУМЕНТИТЕ

а) ***Не използвайте не по предназначение електроинструментите. Ползвайте подходящ електроинструмент за съответната работа.*** *Подходящият електроинструмент ще свърши по-добре и по-безопасно работата, при темпото, за което е създаден.*

б) ***Не използвайте електроинструмента, ако превключвача не го включва и изключва.*** *Всеки електроинструмент, който не може да се контролира с превключвателя е опасен и трябва да се поправи.*

в) ***Изключете щепсела от захранването и/или батерийния комплект на електроинструмента преди извършването на каквото и да е регулиране, смяна на аксесоари или съхраняване на уреда.*** *Такива предварителни мерки за безопасност намаляват риска от нежелателно задействане на електроинструмента.*

г) ***Съхранявайте преносимите електроинструменти извън досега на деца и не позволявайте на незапознати с електроинструмента и тези инструкции други хора да работят с него.*** *Електроинструментите са опасни в ръцете на необучени потребители.*

д) ***Поддържайте електроинструментите. Проверявайте за размествания в свързванията на подвижните***

ТАШЕВ-ЗАВИНГ ООД www.tashev-ostim.com

други звена, за счупване на части и всички други условия, които могат да повлияят на експлоатацията на електроинструментите. При повреда на електроинструмента, задължително го поправете преди да го използвате отново. *Много трудови злополуки са причинени от лошо поддържани електроинструменти.*

е) ***Поддържайте режещите инструменти винаги добре заточени и чисти.*** *Правилно поддържаните режещи инструменти с остри остриета по-трудно могат да се огънат и по-лесно се контролират.*

ж) ***Използвайте електроинструментите, допълнителните принадлежности и инструменти в съответствие с тези инструкции, като се вземат предвид условията на труд и вида на работа.*** *Използването на електроинструмента за работи, различни от тези, за които е предназначен, може да доведе до опасни ситуации.*

5) СЕРВИЗ

а) ***Сервизирането на вашия електроинструмент трябва да се извършва само от квалифицирано лице, като се използват само оригинални резервни части.*** *Това ще гарантира безопасната употреба на уреда.*

Допълнителни специфични правила за безопасност за преси за бормашини

- *Пазете пръстите на безопасно разстояние от зоната на пробиване.*
- *Винаги използвайте предпазителя за бормашината. Преди да включите машината, уверете се, че предпазителя е здраво затворен.*
- *Винаги използвайте обезопасящата верига.*
- *Магнитната стойка е подходяща за използване на стомана с дебелина от 10 мм, с нулева въздушна междина между магнитната повърхност и монтажната повърхност. Изкривявания, слоеве боя и неправилности по повърхността ще създават въздушни дупки. Ограничете въздушните дупки до минимум.*
- *Винаги поставяйте машината на плоска повърхност. Не закрепвайте стойката на малки и неправилно оформени предмети.*
- *Винаги поставяйте машината на повърхност, която е чиста от талаш, стърготини, стружки и повърхностни замърсявания.*
- *Пазете магнита чист и свободен от отломки и метални стружки.*
- *Не включвайте машината, докато не е монтирана и инсталирана в съответствие с тези инструкции.*
- *Не включвайте машината, преди да се увери, че магнитната стойка е затегната здраво към повърхността на монтиране.*
- *Регулирайте масата така, че ножа да не навлиза в обработвания детайл преди пробиването. Не извършвайте никакви промени, сглобяване или конструкции върху детайла, докато устройството е включено.*
- *Преди да включите машината, уверете се, че аксесоара е монтиран правилно.*
- *Винаги използвайте препоръчителните оборони за аксесоарите и материала.*
- *Не използвайте машината на същия обработван детайл, на който се използват електрически заварки.*
- *Използвайте само подходящата течност при рязане. Използвайте обикновен охладител за рязане на метал, разреден с вода.*
- *Не използвайте течни флуиди за рязане, вертикално или високо пробиване. Потопете ножа в паста за ножове или приложете подходящ спрей за тези приложения.*
- *Не изливайте течност за рязане в резервоара, докато е монтирано в скобата. Не позволявайте на течността за рязане да навлиза в мотора на бормашината.*
- *Преди употреба, уверете се, че предпазителя на патронника работи правилно.*
- *Уверете се, че натрупването на метални отломки или смолисти вещества не могат да доведат до блокиране на функцията.*
- *В случай на заседнал нож изключете машината от захранването, отстранете причината за задръстването преди отново да включите машината.*

Ташев-Галвинг ООД www.tashev-galving.com

Допълнителни рискове

Въпреки прилагането на съответните правила за безопасност и използването на уреди за безопасност, някои допълнителни рискове не могат да бъдат избегнати. Това са:

– *Увреждане на слуха.*

– *Риск от лични наранявания от летящи частици.*

– *Риск от изгаряния поради нагорещяване на аксесоарите по време на работа.*

– *Риск от лично нараняване поради продължителна употреба.*

Маркировка върху инструментите

На инструмента са показани следните пиктограми:

Преди употреба прочетете ръководството с инструкции.

Носете защита за ушите.

Носете защита за очите.

Съдържание на пакета

Съдържанието на пакета включва:

1 Преса за магнитна бормашина

1 Предпазител на бормашината

3 Ръкохватки

1 Главина

1 Обезопасяваща верига

1 Смазочна система

1 Шестоъгълен инструмент

1 3 челюстен патронник с адаптор

1 Комплект инструменти

1 Ръководство с инструкции

1 Подробен чертеж на съставните части

- *Проверете за евентуална повреда на инструмента, частите или аксесоарите, появила се в резултат от транспортирането.*
- *Вземете си време да прочетете подробно това ръководство преди да работите преди работа.*

Описание (фиг. 1, 5)

ПРЕДУПРЕЖДЕНИЕ: *Никога не променяйте инструмента или неговите части. Това може да доведе до лични наранявания и щети.*

a. Магнитен превключвател за вкл./изкл.

b. Бутон за изключване на мотора

c. Бутон за включване на мотора

d. Селектор на скоростта

e. Магнитна скоба

f. Подаваща дръжка

g. Главина

h. Държач на инструмент

i. Втулка за бързо освобождаване

j. Предпазител

k. Бутилка за охлаждаща течност

l. Тръба за охлаждаща течност

m. Регулатор на потока

n. Светодиодна индикаторна светлина

o. Обезопасяваща верига (фиг. 5)

ПРЕДНАЗНАЧЕНИЕ

Вашата магнитна бормашина DWE1622 е създадена за пробиване на дупки в стоманени строителни повърхности. Не пробивайте в нежелязни метали.

НЕ използвайте при мокри условия или в присъствието на запалителни течности и газове.

Тази преса с бормашина е професионален електроинструмент.

НЕ допускайте деца в близост до инструмента. Необходим е надзор, когато този инструмент се използва от неопитен оператор.

- Този продукт не е предназначен за употреба от хора (включително деца) с намалени физически, сензорни или умственаи възможности, или с липса на знания, освен ако не са под наблюдение или не са били инструктирани относно употребата на устройството от човек, отговорен за тяхната безопасност. Никога не оставяйте сами деца с този продукт.

Електрическа безопасност

Електромоторът е създаден само за един волтаж. Винаги проверявайте дали захранващият кабел е в съответствие с напрежението на табелката.

Ташев-Галвинг ООД
www.tashevgalving.com

Вашият инструмент на DEWALT е създаден в клас I (заземен) в съответствие с EN 61029. Изисква се заземителен кабел.

ПРЕДУПРЕЖДЕНИЕ: *115 V единици трябва да бъдат управлявани чрез надеждно изолиране на трансформатора с предпазен екран между първичната и вторичната намотка.*

Ако захранващият кабел е повреден, трябва да се смени от специално подготвен кабел, който можете да намерите в сервизите на DEWALT.

Замяна на щепсела (само за Великобритания и Ирландия)

Ако трябва да се сложи нов щепсел:

- *Безопасно изхвърляне на стария щепсел.*
- *Свържете кафявата жица към живия терминал в новия щепсел.*
- *Свържете синята жица към неутралния терминал.*
- *Свържете зеления/жълтия проводник към заземителната клема.*

Следвайте инструкциите за монтаж, които се предоставят с доброкачествените щепсели. Препоръчителен предпазител: 13 A.

Използване на удължителен кабел

Ако е необходим удължителен кабел, използвайте одобрен трижилен удължителен кабел, подходящ за входящата мощност на този инструмент (виж техническите данни). Минималният размер на проводника е 1,5 мм^2; максималната дължина е 30 м.

При използване на кабели на макари, винаги развивайте докрай кабела.

СГЛОБЯВАНЕ И РЕГУЛИРАНЕ

ПРЕДУПРЕЖДЕНИЕ: За да намалите риска от нараняване, изключете уреда и го отделете от захранващия източник преди да поставяте или сваляте аксесоари, преди да регулирате или променяте настройките, или когато извършвате поправки. *Уверете се, че превключвателя е на позиция OFF "изключен". Едно нежелано включване може да задейства инструмента и да предизвика наранявания.*

Монтаж на машината (фиг. 2–5)

1. Сглобете захранващата дръжка.
2. Монтирайте предпазителя на бормашината (j).
3. Монтирайте системата за смазване според нуждите.
4. Поставете машината на чиста, равна и солидна повърхност. Премахнете всички частици, които биха попречили за пълния контакт между магнитната стойка и монтажната повърхност.
5. Поставете и затегнете верига за безопасност (o).

МОНТАЖ НА СГЛОБКАТА НА ЗАХРАНВАЩАТА ДРЪЖКА (ФИГ. 1, 2)

Сглобката за бързо освобождаване на захранващата дръжка може да се монтира в една проста операция, както отляво, така и отдясно на машината.

1. Завинтете всичките три захранващи дръжки (f) в главината (g).
2. Пазете бутона (p) натиснат, докато вкарвате дръжката на главината в дупката (q).
3. Освободете бутона.

МОНТАЖ НА ПРЕДПАЗИТЕЛЯ НА БОРМАШИНАТА (ФИГ. 3)

1. Дръжте предпазителя (j) пред държача на инструмента, като подравните дупките в предпазителя с дупките в машината.
2. Монтирайте винта (r) в дупката (s) която се намира отпред на рамката.

ПРЕДУПРЕЖДЕНИЕ: *Винаги използвайте предпазителя за бормашината.*

МОНТАЖ НА СИСТЕМАТА ЗА СМАЗВАНЕ (ФИГ. 1, 4)

Системата за смазване може да се използва за приложения за хоризонтално пробиване (когато бормашината се използва вертикално).

1. С бутилката с охлаждаща течност (k) на място в магнитната скоба (e), монтирайте магнитната скоба на стоманената лента (t) от двете страни на инструмента.
2. Прикрепете тръбата за охлаждане (l) към бутилката с охлаждаща течност:

Ташев-Гапвинг ООД
www.tashev-gaming.com

а. Свалете гайката (u) и я завинтете с тръбата.

б. Плъзнете тръбата на щуцера и затегнете гайката.

3. Закачете тръбата към конектора за бързо освобождаване (v) на предавателната кутия

а. Натиснете тръбата за охладителната течност (l) навътре, за да влезе.

б. За да свалите, натиснете лагера към конектора (v) навътре и издърпайте тръбата от конектора.

За да използвате системата за смазване, бутилката с охладителната течно (k) трябва да се напълни с достатъчно количество на течността за срязване.

Пълнене на ботилката с охладителната течност

1. Внимавайте регулатора на притока (m) да е затворен.
2. Отвийте капачката (x).
3. Напълнете контейнера с охладителната течност, разредена във вода.
4. Завинтете капачката обратно.

ПРЕДУПРЕЖДЕНИЕ: *Да не се използва системата за смазване при вертикални или таванни приложения за пробиване.*

МОНТАЖ НА ОБЕЗОПАСЯВАЩАТА ВЕРИГА (ФИГ. 5)

Прекарайте обезопасяващата верига (o) през дръжката на уреда и около обработвания детайл и укрепете на място.

ПРЕДУПРЕЖДЕНИЕ: *Винаги използвайте обезопасяващата верига.*

Монтаж и сваляне на аксесоари (фиг. 6)

Държача на инструмента (h) приема пръстеновидни ножове с 19 мм дръжка с две плоскости.

ПРЕДУПРЕЖДЕНИЕ: *Зъбците на ножа са много остри и могат да бъдат опасни.*

1. Плъзнете въртящия щифт през дупката в центъра на дръжката на ножа.
2. Натиснете нагоре лагера за бързо освобождаване (i).
3. Поставете ножа със спомагателния щифт и завъртете, докато плоскостта не пресрещне заключващият щифт. Когато плоскостта посрещне заключващият щифт, лагера ще щракне надолу.
4. Проверете дали ножа е здраво поставен във вала.
5. Повдигнете лагера (i) за да освободите ножа.

3-ЧЕЛЮСТЕН ПАТРОННИК (ФИГ. 10)

3-челюстния патронник (y) на DEWALT може да бъде инсталиран с помощта на адаптор (z) за да пасне на пресата на бормашината за различните размери приставки. Вижте главата ***Вкарване и сваляне на аксесоара*** за инструкции за монтажа.

ЗАБЕЛЕЖКА: Може да е необходимо да регулирате мотора на позиция, когато патронника е инсталиран. Моля, вижте ***Регулиране височината на мотора*** за инструкции.

Посъветвайте се с вашия доставчик за по-подробна информация относно подходящите аксесоари.

Настройка на оборотите (фиг. 7)

ПРЕДУПРЕЖДЕНИЕ: *Не променяйте скоростите на пълна скорост или по време на употреба.*

Машината е оборудвана с двустепенен селектор, за да променя съотношението обороти/момент на въртене.

1. Завъртете ръчката на скоростния лост (d) навън от ограничителния отвор и променете в желания режим.
2. Заключете ръчката на селектора назад в ограничителя.

НИСКИ ОБОРОТИ И ВИСОК МОМЕНТ НА ВЪРТЕНЕ:
Жълтата точка (aa) трябва да се изравни с позиция 1 за ниски обороти и висок момент на въртене (дупки от 32 до 50 мм).

ВИСОКИ ОБОРОТИ И НИСЪК МОМЕНТ НА ВЪРТЕНЕ:
Жълтата точка (aa) трябва да се изравни с позиция 2 за високи обороти и нисък момент на въртене (дупки от 12 до 30 мм).

ЗАБЕЛЕЖКА: Може да е необходимо леко да завъртите малко шпиндела на ръка, за да завършите смяната на предавките.

Ташев-Галвинг ООД
www.tashev-galving.com

Регулиране на височината на мотора (фиг. 11)

Височината на мотора може да се регулира, за да посрещне нуждите за повече или по-малко разстояние над обработвания детайл.

1. Разхлабете плъзгащия се болт на мотора (bb) с приложения шестостенен ключов инструмент (cc).
2. Поставете мотора до желаната височина.
3. Затегнете здраво болта с шестостенния инструмент, за да закрепите мотора на позиция.

Преди започване на работа

Опитайте с няколко по-прости проекта, като използвате отпадъчен материал, докато не развиете “усет” към машината.

РАБОТА

Инструкции за употреба

ПРЕДУПРЕЖДЕНИЕ: *Винаги спазвайте инструкциите за безопасност и приложимите разпоредби.*

ПРЕДУПРЕЖДЕНИЕ: За да намалите риска от сериозни лични наранявания, изключете инструмента и от захранващия източник преди да регулирате, сваляте/монтирате приставки или аксесоари.

- *Прилагайте само нежен натиск към инструмента. Прекалената сила не ускорява пробиването, но намалява представянето на инструмента и може да съкрати живота му.*
- *Ако аксесоарът се заклещи, спрете мотора и нежно извадете аксесоара навън от обработвания детайл, преди да подновите работата.*
- *Винаги използвайте обезопасящата верига.*
- *Винаги използвайте предпазителя за бормашината.*

Включване и изключване (фиг. 1, 8)

За да функционира правилно, машината трябва да бъде включена след процедурата, описана по-долу.

ВКЛЮЧВАНЕ И ИЗКЛЮЧВАНЕ НА ЗАХРАНВАНЕТО

Свържете машината към електрическата мрежа.

За да включите захранването, натиснете захранващия/магнитния превключвател (a) на позиция "включен".

ЗАБЕЛЕЖКА: След като захранването е включено, магнита автоматично ще се активира.

За да изключите захранването, натиснете захранващия/магнитния превключвател на позиция "включен".

ВКЛЮЧВАНЕ И ИЗКЛЮЧВАНЕ НА МОТОРА НА БОРМАШИНАТА

Мотора за бормашината може да бъде включен, когато се активира магнита.

За да включите мотора на бормашината, натиснете зеления бутон (c) на превключвателя на мотора.

За да изключите мотора, натиснете червения бутон (b) на превключвателя на мотора.

ПРЕНАСТРОЙВАНЕ НА МАШИНАТА

Ако захранването се прекъсне по време на употреба или ако в даден момент магнитното уплътнение се счупи, машината трябва да бъде рестартирана.

1. Изключете първо мотора на бормашината и след това захранването/магнита.
2. Уверете се, че работната зона е чиста.
3. Включете захранването/магнита.

Пробиване на дупка (фиг. 1)

1. Винаги прилагайте подходяща течност/охладителна течност при рязане в зоната на рязане.
2. Снижете предпазителя (j) за да предпазва повърхността, в която ще се пробива.
3. Уверете се, че точката на пробиване или спомагателния нож са правилно инсталирани над точката за пробиване.
4. Натиснете зеления бутон (c) на превключвателя на мотора, за да стартирате мотора.

Ташев-Галвинг ООД
www.tashev-galving.com

5. Бавно вкарайте аксесоара в обработвания детайл, като използвате подавателната дръжка (f).
6. Със започване на срязването, приложете леко налягане, за да позволите на аксесоара да извърши началния улей.
7. Продължете да прилагате достатъчно налягане, за да постигнете плавно прогресивно рязане. Не насилвайте.

   ЗАБЕЛЕЖКА: Светодиодната индикаторна лампа (n) ще засвети (червено) за да покаже, че е приложено прекалено голямо налягане, ако това се случи, намалете приложеното налягане, докато се промени светлината на постоянна (зелено).
8. Особено внимавайте, когато аксесоара е на път да пробие в повърхността, за да предотвратите разцепване.
9. Винаги изключвайте мотора, магнита и захранването, в същия ред, когато работата е завършена и преди да изключите от електрическата мрежа.

ЗАЩИТА ОТ ПРЕТОВАРВАНЕ

Магнитната бормашина на DEWALT е оборудвана с функция за защита от претоварване, за да предотврати повреда на мотора, ако по време на работата е приложено прекалено натоварване.

Светодиодната индикаторна лампа (n) ще присветне като предупреждение, че е приложено прекалено натоварване, ако това се случи, намалете прилаганото налягане, докато не се смени светлината на постоянно зелено. Ако налягането не се намали, защитата от претоварване ще се активира чрез прекъсване на захранването, като в този момент светодиодната лампа ще е постоянно червена. За да рестартирате инструмента от това състояние, включете уреда без натоварване за няколко секунди. Това позволява на мотора да се охлади преди да подновите пробиването.

Пробиване с пръстеновидни ножове

Пръстеновидните ножове режат само материал в периферията на дупката, а не да превръщате цялата дупка в стърготини. В резултат на това енергията, необходима да се направи отвор е по-ниска, отколкото при обратно пробиване.

Когато пробивате с кръгъл нож, не е необходимо да пробивате допълнителна дупка.

ПРЕДУПРЕЖДЕНИЕ: *Не докосвайте ножа или частите в близост до ножа веднага след работа, понеже може да са изключително нагорещени и да причинят изгаряния на кожата.*

Внимавайте да няма никой в работната зона, където изважда металната сърцевина.

Условия на пробиване

Лекотата, с която един материал може да бъде пробит зависи от няколко фактора, включително якостта на опън и устойчивостта на абразия. Докато твърдостта и/или силата е обичайния критерий, може да има огромни разлики в машинната обработка при материали с подобни физически свойства.

Условията на пробиване са зависими от изискванията за живота на инструмента и състоянието на повърхността. Тези условия са още по-ограничени от твърдостта на инструмента и обработвания детайл, смазка и наличната мощност на машината. Колкото по-твърд е материала, толкова по-ниски са оборотите на рязане.

Някои материали с ниска твърдост съдържат абразивни вещества, което води до бързо износване на режещия ръб при високи обороти. Темповете на подаване се регулират от твърдостта на настройката, обема на материалите, които трябва да бъдат отстранени, покритието на повърхността и наличната мощност на машината.

ПОДДРЪЖКА

Вашият електроинструмент на DEWALT е създаден с цел да работи продължителен период от време с минимална поддръжка. Продължителната и задоволителна работа зависи от правилната грижа за инструмента и от редовното му почистване.

ПРЕДУПРЕЖДЕНИЕ: За да намалите риска от нараняване, изключете уреда и го отделете от захранващия източник преди да поставяте или сваляте аксесоари, преди да регулирате или променяте настройките, или когато извършвате поправки. *Уверете се, че превключвателя е на позиция OFF "изключен". Едно нежелано включване може да задейства*

Ташев-алвинг ООД www.tashev-alving.com

инструмента и да предизвика наранявания.

Прибиращи се четки

Моторът автоматично ще се изключи, когато карбоновите четки са почти износени, и инструмента се нуждае от сервизиране. Карбоновите четки не се обслужват сервизно от потребителя. Занесете инструмента на упълномощен сервизен агент на DEWALT.

Смазване

В ХОРИЗОНТАЛНИ ПРИЛОЖЕНИЯ

- Регулиране на флуидния поток, както е необходимо, като се използва регулатора на подаването (m) (фиг. 1).
- Добавете повече течност при срязване, ако стружките санат сини.

ВЕРТИКАЛНИ И ТАВАННИ ПРИЛОЖЕНИЯ

Потопете ножа в паста за ножове или приложете подходящия спрей.

СМАЗВАНЕ НА ПЪТЯ НА ПОДАВАНЕТО (ФИГ. 9)

Пътя на подаването трябва да се смазва периодично с грес, за да се гарантира гладкото функциониране.

- Вдигнете моторния уред на възможно най-високата позиция.
- Смажете кулисата тип лястовица опашка (dd) от двете страни.
- Смажете клетката на предавките (ee).

След продължителна употреба, клетката на предавките може да се разхлаби. Ако е необходимо, регулирайте 5 самозаключващи се винта от лявата страна. Затегнете винтовете на серии, докато клетката на предавките се движи свободно във водача тип лястовича опашка, но не позволява на мотора да се клати.

Почистване

ПРЕДУПРЕЖДЕНИЕ: *Издухвайте замърсяванията и праха на основния корпус със сух въздух винаги, когато забележите събиране на мръсотия в и около вентилационните отвори.*

Носете одобрена защита за очите и одобрена защитна противопрахова маска, когато извършвате тази процедура.

ПРЕДУПРЕЖДЕНИЕ: *Никога не използвайте разтворители или други химикали за почистване на неметалните части на инструмента. Тези химикали могат да влошат качеството на материалите, използвани за тези части. Използвайте намокрена с вода и мек сапун кърпа. Никога не допускайте влизането на течности в инструмента; никога не потапяйте в течност която и да е част на инструмента.*

Допълнителни аксесоари

ПРЕДУПРЕЖДЕНИЕ: *Понеже с този инструмент не са тествани аксесоари, различни от тези на DEWALT, използването на такива аксесоари с този инструмент може да е опасно. За да се намали риска от нараняване DEWALT, с този продукт е препоръчително използването на препоръчани аксесоари.*

Посъветвайте се с вашия доставчик за по-подробна информация относно подходящите аксесоари.

Защита на околната среда

Разделно събиране. Продуктът не трябва да се изхвърля с обикновените битови отпадъци.

Ако един ден откриете, че вашия продукт на DEWALT се нуждае от замяна, или ако повече не ви трябва, не го изхвърляйте с битовите отпадъци. Занесете този продукт в съответния пункт.

Разделното събиране на използваните продукти и опаковки позволява рециклирането на материалите и наново им използване. Повторното използване на рециклираните материали помага за предпазване на околната среда от замърсяване и намалява необходимостта от сурови суровини.

Местните разпоредби може да предоставят отделно събиране на електрически продукти

Ташев-Галвинг ООД
www.tashev-galvin.com

от вашия дом, в пунктове за събиране или до търговския обект, където е закупен новия продукт.

DEWALT предоставя място за събиране и рециклиране на продуктите на DEWALT след приключване на работния им живот. За да се възползвате от тази услуга, моля, върнете вашия продукт на всеки авторизиран агент за сервиз, който ще го приеме от наше име.

Можете да проверите мястото на вашият най-близък авторизиран сервизен агент, като се свържете с офиса на вашия местен DEWALT на указания в ръководството адрес. Освен това, списъка на авторизираните сервизи на DEWALT и пълна информация за нашето следпродажбено обслужване и контакти са на разположение на интернет адрес: **www.2helpU.com**.

Stanley Black & Decker
Phoenicia Business Center
Strada Turturelelor, nr 11A, Etaj 6, Modul 15,
Sector 3 Bucuresti
Telefon: +4021.320.61.04/05

Ташев-Галвинг ООД
www.tashev-galving.com