HITACHI

Превод на оригинална инструкция

Ударна бормашина

DV 13SS • DV 13VSS
DV 16SS • DV 16VSS

Ташев-Галвинг ООД
www.tashev-galving.com

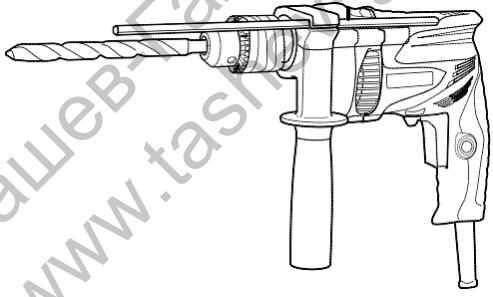

Преди започване на работа прочетете внимателно инструкциите и вникнете в съдържанието им.

Инструкции за експлоатация

Hitachi Koki

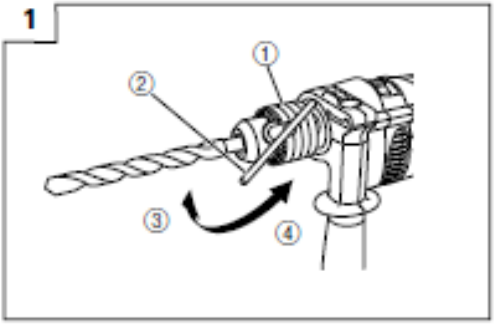

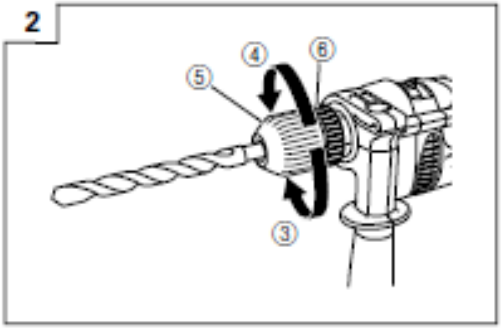

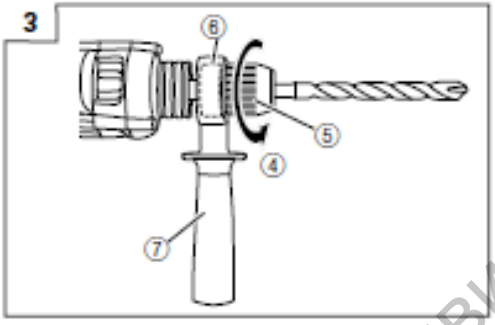

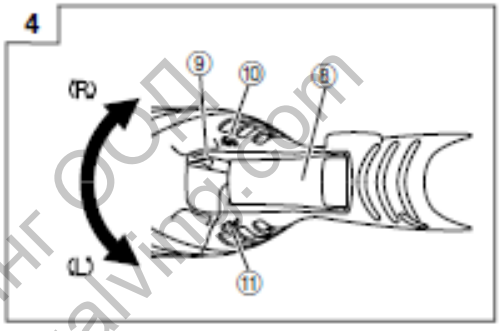

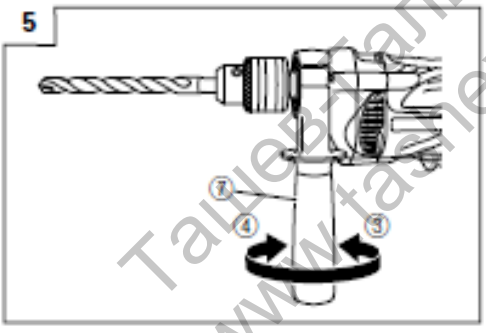

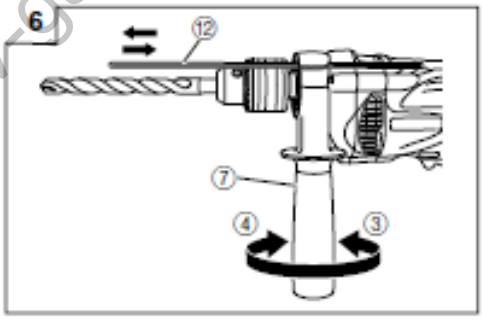

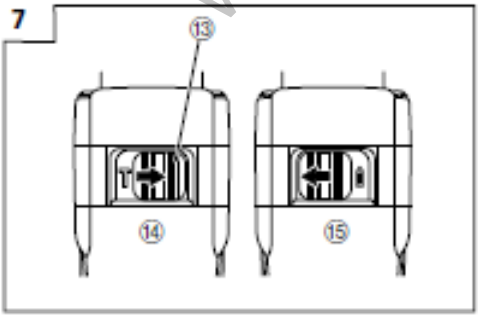

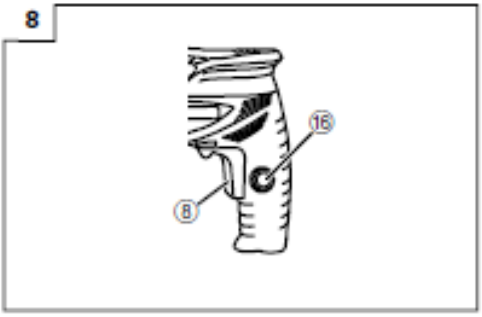

Ташев-галвинг ООД
www.tashev-galving.com

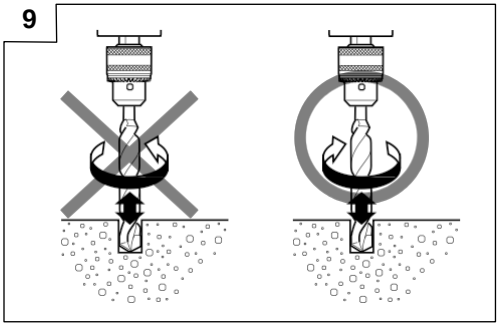

	English	Deutsch	
1	Drill chuck	Bohrfutter	Патронник
2	Chuck wrench	Futterschlüssel	Ключ за патронник
3	Tighten	Anziehen	Затягане
4	Loosen	Lösen	Разхлабване
5	Sleeve	Manschette	Муфа
6	Ring	Ring	Пръстен
7	Side handle	Seitengriff	Странична ръкохватка
8	Switch trigger	Abzugschalter	Превключвател
9	Rotational change lever	Drehwechselknopf	Копче за смяна на въртенето
10	(R) mark	Markierung (R)	(R) знак за дясно
11	(L) mark	Markierung (L)	(L) знак за ляво
12	Depth gauge	Tiefenlehre	Ограничител
13	Change lever	Umschalthebel	Лост за превключване
14	Impact	Schlagbohre	Удар
15	Rotation	Bohren	Въртене
16	Stopper	Stopper	Бутон за застопоряване на прекъсвача

Ташев Галвинг ООД
www.tashev-galving.com

	Символи В инструкциите за експлоатация са използвани следните символи. Уверете се, че разбирате смисъла им преди започване на работа.
	Прочетете инструкциите за експлоатация.
	Носете защитни очила.
	Само за страни от ЕС Не изхвърляйте електроинструментите заедно с битови отпадъци! В съответствие с Европейската директива 2002/96/ЕС за електрическите и електронните отпадъци и прилагането й съгласно националните закони, негодните за употреба електрическите инструменти трябва да бъдат събирани разделно и предавани за щадящо околната среда рециклиране.

Ташев-Галвинг ООД
www.tashev-galving.com

ОБЩИ ПРАВИЛА ЗА БЕЗОПАСНОСТ

ПРЕДУПРЕЖДЕНИЕ!
Прочетете инструкциите!
Неспазването им може да доведе до токов удар, пожар и/или сериозно нараняване.
Терминът „електроинструмент" се отнася както за захранвани от мрежата (с кабел), така и за захранвани с батерии (безжично) електроинструменти.

ЗАПАЗЕТЕ ИНСТРУКЦИИТЕ

1) **Работно място**
   а) **Работното място да е чисто и добре осветено.**
   Безпорядъкът и тъмнината са предпоставка за злополуки.
   б) **Не използвайте електроинструменти в експлозивна среда: в среда със запалителни течности, запалителни газове или прах.**
   Електроинструментите произвеждат искри, които могат да запалят прахта или изпаренията.
   в) **По време на работа не допускайте до инструмента други лица, особено деца.**
   Разсеете ли се, може да загубите контрол.
2) **Безопасност при работа с електроуреди**
   а) **Щепселът трябва да съответства на контакта. В никакъв случай не го видоизменяйте. Не използвайте адаптери със заземени електроинструменти.**
   Непроменените щепсели и съответстващите им контакти намаляват риска от токов удар.
   б) **Избягвайте контакт със заземени повърхности като кабели, радиатори, печки, хладилници.**
   Рискът от токов удар е много по-голям при телесен контакт със заземени уреди.
   в) **Не излагайте инструментите на дъжд и влага.**
   Наличието на вода в електроуреда повишава риска от токов удар.
   г) **Пазете кабела. Не го използвайте за носене, теглене или изключване на електроуреда. Пазете го от нагряване, масла, остри ръбове или движещи се машинни части.**
   Повредените или заплетени кабели увеличават риска от токов удар.
   д) **При работа навън използвайте специален удължител за работа на открито.**
   Използването на външен удължител намалява риска от токов удар.
3) **Лична безопасност**
   а) **Бъдете бдителни и внимавайте какво правите, когато работите с електроинструмент. Не използвайте електроинструменти под въздействието на алкохол или лекарства.**
   Един миг невнимание може да доведе до сериозни наранявания.
   б) **Използвайте индивидуални средства за защита. Винаги носете предпазни очила.**
   Противопраховата маска, нехлъзгащите се обувки, твърдата шапка и средство за слухова защита ще намалят травмите.
   в) **За да избегнете случайно включване, ключът трябва да е в позиция „off" преди свързването с мрежата или с батерията.**
   Носенето на уреда или свързването му с електромрежата при включен пусков ключ води до злополуки.
   г) **Отстранете всички монтажни инструменти преди включване на уреда.**
   Гаечен ключ или друг инструмент, изоставени на въртящата се част, водят до наранявания.
   д) **Стойте стабилно и се старайте във всеки един момент да пазите равновесие.**
   Така по-добре ще контролите инструмента и евентуални критични ситуации.
   е) **Обличайте се подходящо. Не носете свободни дрехи и бижута. Пазете косата, дрехите и ръкавиците си от движещите се части.**
   Движещите се части могат да захапят свободните дрехи, бижутата и дългата коса.
   ж) **Ако са предвидени прахоуловители, се уверете, че са свързани правилно и че се използват според инструкциите.**
   Използването им намалява рисковете при работа.
4) **Използване и грижа за електроуреда**
   а) **Не насилвайте уреда. Използвайте правилния електроуред.**
   Правилният уред ще извърши добре и безопасно работата, за която е предназначен.
   б) **Не използвайте уреда, ако пусковият ключ не функционира.**
   Ако пусковия ключ не функционира, уредът е опасен и трябва да бъде ремонтиран.
   в) **Преди да предприемете смяна на принадлежности, настройване на електроуреда или складирането му, изключете електрозахранването от мрежата или батериите.**
   Превантивните мерки намаляват опасността от неволно включване на електроуреда.
   г) **Съхранявайте уредите на недостъпно за деца място и не позволявайте на незапознати с тях и с тези инструкции да ги използват.**
   Електроинструментите са опасни в ръцете на необучени лица.
   д) **Инструментите се нуждаят от поддръжка. Регулирайте подвижните части, проверявайте за счупени части и други неща, които може да попречат на работата. При повреда ремонтирайте уреда преди работа.**
   Причината за много злополуки е лошата поддръжка на електроинструментите.
   f) **Режещите инструменти да са остри и чисти.**
   Добре поддържаните режещи инструменти се повреждат по-рядко и се контролират по-лесно.
   е) **Използвайте инструментите и принадлежностите в съответствие с указанията, съобразявайки се с работните условия и с конкретната работа.**
   Използването на електроуреда за цели, различни от предвидените, крие рискове.
5) **Техническо обслужване**
   а) **Ремонтът на инструментите трябва да се извършва от квалифицирано лице и само с оригинални резервни части.**
   Това ще гарантира безопасността на електроинструмента.

ВНИМАНИЕ
Дръжте уреда далеч от деца и немощни хора. Когато не се използват, инструментите трябва да се държат далеч от деца и немощни хора.

Ташев-Галвинг ООД
www.tashev-galving.com

ПРАВИЛА ЗА УДАРНИ БОРМАШИНИ

1. **Носете средства за защита на слуха.**
   Шумът може да предизвика загуба на слуха.
2. **Използвайте допълнителните ръкохватки, с които инструментът е окомплектован.**
   Загубата на контрол води до наранявания.
3. Преди да пробивате стени, тавани или подове, се уверете, че в тях няма кабели под напрежение.
4. Когато пробивате бетон или други твърди материали в режим УДАР, завъртете лоста за смяна на въртенето на знака R. (**Фиг. 9**)

ТЕХНИЧЕСКИ ХАРАКТЕРИСТИКИ

Модел		DV13SS	DV13VSS	DV16SS	DV16VSS
Волтаж (според региона)*		(110V, 220V, 230V, 240V) ∿			
Мощност*		550 W		600 W	
Реверсивна		Не	Да	Не	Да
Скорост без натоварване		2900 min^{-1}	0–2900 min^{-1}	2900 min^{-1}	0–2900 min^{-1}
Капацитет на патронника на свредлото		13 mm			
Капацитет	Стомана	13 mm			
	Бетон	13 mm		16 mm	
	Дърво	20 mm		25 mm	
Удаори при пълно натоварване		29000 min^{-1}			
Тегло (без кабела)		1.4 kg		1.5 kg	

* Проверете фирмената табелка, тъй като тя се променя в зависимост от региона.

СТАНДАРТНИ ПРИНАДЛЕЖНОСТИ

Модел	Патронник	Станд. принадлежности
DV13SS	С ключ	Ключ за патронник..... 1
DV13VSS	С ключ	Ключ за патронник..... 1
	Без ключ	Калъф..... 1 Ограничител..... 1 Странична ръкохватка. 1
DV16SS	С ключ	Ключ за патронник..... 1 Ограничител ..... 1 Странична ръкохватка 1
DV16VSS	С ключ	Ключ за патронник..... 1 Ограничител ..... 1 Странична ръкохватка 1
	Без ключ	Ключ за патронник..... 1 Ограничител ..... 1 Странична ръкохватка 1

Стандартните принадлежности подлежат на промяна без предупреждение.

ДОПЪЛНИТЕЛНИ ПРИНАДЛЕЖНОСТИ (продават се отделно)

- Накрайник (за бетон)
  3.2 mm – 20 mm dia.

Допълнителните принадлежности подлежат на промяна без предупреждение.

ПРИЛОЖЕНИЕ

- При комбиниране на ВЪРТЕНЕ и УДАР:
  Пробиване на дупки в твърди материали (бетон, мрамор, гранит, плочки и др.)
- При ВЪРТЕНЕ:
  Пробиване на дупки в метал, дърво и пластмаса.

ПРЕДИ ЗАПОЧВАНЕ НА РАБОТА

1. **Електроизточник**
   Уверете се, че електроизточникът отговаря на изискванията, посочени на фирмената табелка.
2. **Пусков ключ**
   Пусковият ключ да е в позиция OFF. Ако пъхнете щепсела в контакта, когато пусковият ключ е в позиция ON, инструментът ще започне веднага да работи, което може да причини сериозни инциденти.
3. **Удължител**
   Когато работното място е далеч от електроизточника, използвайте удължител с достатъчни дължина и капацитет. Все пак той трябва да е колкото е възможно по-къс.
4. **Избор на подходящо свредло**
   - Когато пробивате бетон или камък, използвайте свредла за бетон от допълнителните принадлежности.
   - Когато пробивате метал или пластмаса, използвайте обикновени свредла за метал.
   - Когато пробивате дърво, използвайте обикновени свредла за дърво. Ако обаче отворът трябва да е 6.5 мм или по-малък, използвайте свредло за метал.
5. **Монтиране и демонтиране на накрайник.**

За патронник с ключ (фиг. 1)

(1) Отворете патронника и поставете накрайника.
(2) Поставете ключа във всеки един от трите отвора на патронника и го завъртете в посока на часовниковата стрелка (гледано отпред). Затегнете здраво.
(3) За да свалите накрайника, поставете ключа в един от отворите на патронника и го завъртете в посока обратна на часовниковата стрелка.

Ташев-Галвинг ООД
www.tashev-galving.com

За патронник без ключ (фиг. 2)

(1) Отворете патронника и поставете накрайника.
За да отворите патронника, задръжте пръстена и завъртете муфата в посока, обратна на часовниковата стрелка (гледано отпред).
(2) Хванете здраво пръстена и завъртете муфата в посока на часовниковата стрелка. Затегнете здраво.
(3) За да отстраните накрайника, хванете здраво пръстена и завъртете муфата в посока, обратна на часовниковата стрелка.
(4) Когато муфата не може повече да се разхлаби, фиксирайте страничната ръкохватка към фиксиращия пръстен, хванете здраво ръкохватката и разхлабете муфата с ръка (**фиг. 3**)

6. Проверете посоката на въртене (фиг. 4) (само за DV13VSS, DV16VSS)
Ако поставите лоста за смяна на посоката на R, накрайникът се върти в посока на часовниковата стрелка (гледано отзад).
Върнете ли лоста на L, накрайникът се върти обратно на часовниковата стрелка.
(Зн. (L) и (R) са върху корпуса на машината.)

ВНИМАНИЕ
Когато използвате уреда за ударно пробиване, движението да е в посока на часовниковата стрелка.

7. Фиксиране на страничната ръкохватка. (фиг. 5)
Закрепете страничната ръкохватка на определеното ѝ място. Завъртете дръжката в посока на часовниката стрелка и я позиционирайте така, че да е удобна за работа, след което я затегнете добре.
За да прикрепите ограничител към страничната ръкохватка, поставете ограничителя в жлеба с U-форма, нагласете го според желаната дълбочина на отвора и здраво затегнете страничната ръкохватка. (**фиг. 6**)

8. Преминаване от УДАР към ВЪРТЕНЕ (фиг. 7)
За да превключвате лесно между УДАР (въртене и удар) и ВЪРТЕНЕ (само въртене), местете лоста между лява и дясна позиция.
За да пробивате отвори в твърди материали като бетон, камък и плочки, преместете лоста в дясна позиция (указано е със знака).
Накрайникът работи под комбинароното въздействие на удар и въртене.
За да пробиете отвори в метал, дърво и пластмаса, преместете лоста в ляво (указано е със знака).
Свредлото се върти като при обикновена електрическа бормашина.

ВНИМАНИЕ
- Не използвайте ударната бормашина в режим УДАР, ако материалът може да бъде пробит само с въртене. В противен случай не само ще се намали ефикасността на пробиването, но може да се повреди и върха на свредлото.
- Ако работите с ударната бормашина с лост, поставен по средата, това може да доведе до повреда. Когато сменяте позицията на лоста, внимавайте да е на точното място.

СЪВЕТИ ЗА ПОЛЗВАНЕ

1. Превключване (фиг. 8)
- Когато пусковият ключ е натиснат, инструментът се върти. Отпуснете ли го - спира..
- При натиснати пусков ключ и бутон за застопоряването му машината остава включена, което е удобно при продължителна работа.
Бутонът за застопоряване може да бъде освободен чрез повторно натискане на пусковия ключ..
< DV13VSS, DV16VSS only >
- Скоростта на въртене се контролира със степента на натиск върху пусковия ключ. Когато натискате леко, скоростта е малка. Натиснете ли по-силно, скоростта се увеличава.

2. Използване като ударна бормашина
(1) Натиск на свредлото
Пробиването на отвор няма да стане по-бързо, ако използвате по-голям натиск. Така не само ще повредите върха на свредлото и ще намалите ефикасността на операцията, но и ще съкратите живота на накрайника.
(2) При навлизане в отвора
Свредлото може да се счупи при навлизане в материала. Много е важно да намалите натиска преди навлизане в материала.

ВНИМАНИЕ
След приключване на продължителна работа оставете машината да работи 5 секунди без натоварване.

(3) Когато използвате свредло с голям диаметър
Колкото по-голям е диаметърът на свредлото, толкова по-голяма е обратната сила, действаща върху ръката ви. Внимавайте да не изгубите контрол над машината.
Застанете стабилно и дръжте машината здраво с двете си ръце. Машината трябва да е разположена вертикално спрямо материала, който пробивате.

ПОДДРЪЖКА И ПРОВЕРКА

1. Проверка на свредлата
Тъй като използването на износено свредло може да причини повреда на двигателя и намаляване на КПД, ако забележите износване, незабавно сменете свредлото с ново или го заточете.

2. Проверка на монтажните винтове
Редовно проверявайте дали монтажните винтове са добре затегнати. Ако някой от тях е разхлабен, незабавно го затегнете. Не го ли направите, има опасност от сериозни инциденти.

3. Поддръжка на двигателя
Намотката на двигателя е „сърцето" на електроинструмента. Бъдете внимателни, за да не повредите намотката и/или да не я намокрите с вода или масло.

4. Проверка на въглеродните четки
За ваша безопасност и предпазване от токов удар проверката и подмяната на четките трябва да се извършва от УПЪЛНОМОЩЕН ОТ ХИТАЧИ СЕРВИЗ.

5. Списък на частите за техническо обслужване
A: Артикул №.
B: Код №
C: No. използван
D: Бележки

ВНИМАНИЕ
Ремонтът, модификациите и проверката на електроинструментите Хитачи се осъществяват само от упълномощен от Хитачи сервиз.
При необходимост от ремонт или техн. обслужване списъкът с частите се представя заедно с инструмента в упълномощения от Хитачи сервиз.
При работа с електроинструменти трябва да се спазват правилата за безопасност и стандартите на всяка отделна страна.

ТАСЕВ ТАЛЕНИНГ СТОЯН www.tasev-talenti.com

МОДИФИКАЦИИ

Електроинструментите на Хитачи постоянно се усъвършенстват и променят, за да включат най-новите технологични постижения. Ето защо някои части (напр. кодове и дизайн) може да бъдат променени без предизвестие.

ГАРАНЦИЯ

Гарантираме за електроинструментите Хитачи в съответствие със специфичните за страната закони. Гаранцията не покрива дефекти или повреди, дължащи се на неправилна употреба и на нормално износване. В случай на рекламация изпратете електроинструмента, придружен от ГАРАНЦИОННАТА КАРТА в края на инструкциите за експлоатация, в упълномощен от Хитачи сервиз.

ЗАБЕЛЕЖКА

Поради продължаващата изследователска програма на Хитачи е възможно техническите характеристики да бъдат променени без предизвестие.

Информация, свързана с шума и вибрациите.

Измерените стойности са определени в съответствие с EN60745 и декларирани в съответствие с ISO 4871.

Ниво на звуковата мощност по крива A: 92 dB (A)
Ниво на звуковото налягане по крива A: 103 dB (A)
Неопределеност KpA: 3 dB (A).

Носете средства за защита на слуха.

Обща стойност на вибрациите (векторна сума по трите оси) съгласно EN60745.

Ударно пробиване на бетон:
Стойност на излъчените вибрации **a**h, **ID** = 19.9 m/s²
Неопределеност K = 4.9 m/s²

Пробиване на метал:
Стойност на излъчените вибрации **a**h, **D** = 6.4 m/s²
Неопределеност K = 1.5 m/s²

Декларираната обща стойност на вибрациите е измерена в съответствие със стандартния метод на тестване и може да се използва за сравняване на инструменти. Може да се използва и за предварителна оценка на въздействието.

ПРЕДУПРЕЖДЕНИЕ

- Стойността на излъчените по време на работа вибрации може да се различава от декларираната стойност в зависимост от начина на използване на инструмента.
- Определете мерките за безопасност и зищата на оператора, базирани на оценката на въздействието в действителна работна среда (вземайки предвид всички етапи от работния цикъл, включително времето, когато инструментът е изключен или работи на празен ход).

Ташев-Галвинг ООД
www.tashev-galving.com

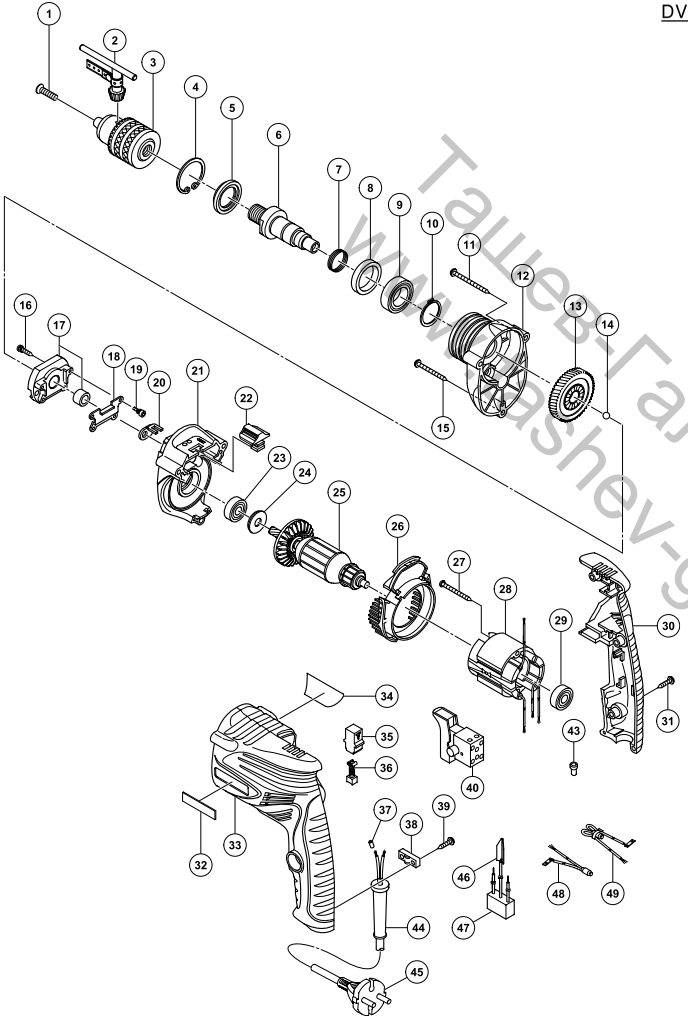

DV13SS

A	B	C	D
1	995-344	1	M6×25
2	987-576	1	
3	————	1	13VLRC-D
4	948-001	1	
5	971-654	1	
6	322-513	1	
7	322-514	1	
8	330-682	1	
9	600-2VV	1	6002VVCMPS2L
10	939-544	1	
11	322-657	2	D4×60
12	330-681	1	
13	330-683	1	
14	959-150	1	D6.35
15	301-815	1	D4×45
16	330-680	2	D4
17	330-677	1	
18	330-678	1	
19	330-679	4	M3
20	330-676	1	
21	330-675	1	
22	322-510	1	
23	608-DDM	1	608DDC2PS2L
24	330-674	1	
25-1	360-864C	1	110V
25-2	360-864U	1	120V “23, 24, 29”
25-3	360-864E	1	220V-230V
25-4	360-864F	1	240V
26	330-673	1	
27	991-031	2	D4×45
28-1	340-745C	1	110V
28-2	340-745D	1	120V
28-3	340-745E	1	220V-230V
28-4	340-745F	1	240V
29	608-VVM	1	608VVC2PS2L
30	330-721	1	
31	301-653	3	D4×20
32	330-719	1	
33	330-720	1	
34	————	1	
35	930-483	2	
36	999-041	2	

A	B	C	D
37	981-373	2	
38	937-631	1	
39	984-750	2	D4×16
40	330-727	1	
43	959-140	2	
44	938-051	1	D10.1
45	————	1	
46	992-635	1	
47	994-273	1	
48	330-723	1	
49	330-722	1	

Ташев-Гарвиш ООД
www.tashev-garvin.com

DV13VSS

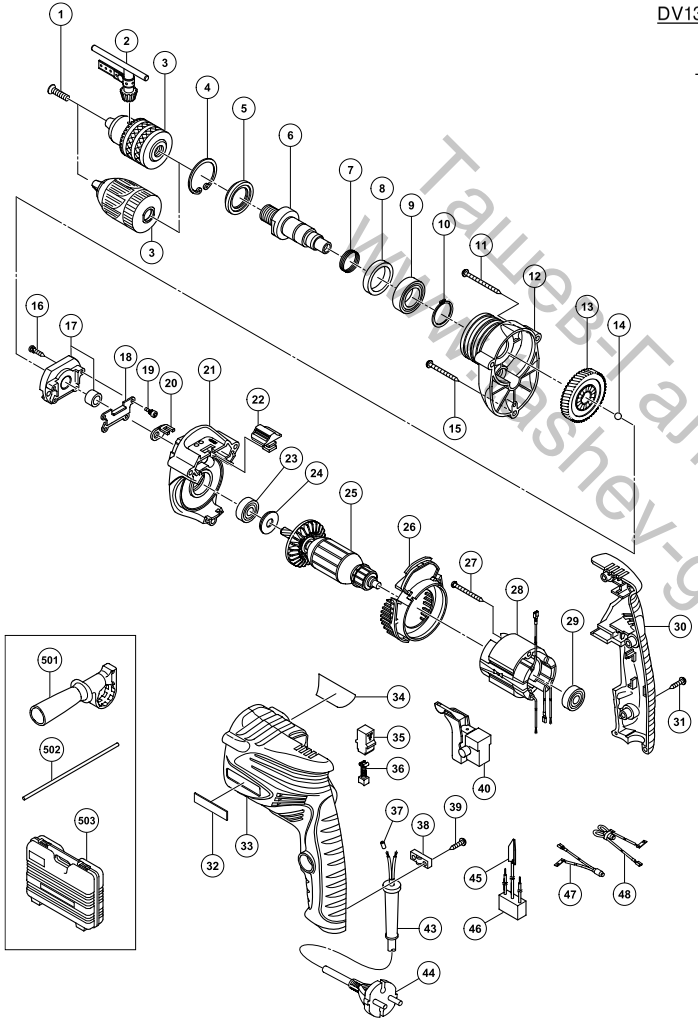

A	B	C	D
1	995-344	1	M6×25
2	987-576	1	
3-1	————	1	13VLRC-D
3-2	322-625	1	13VLRJ-N
4	948-001	1	
5	971-654	1	
6	322-513	1	
7	322-514	1	
8	330-682	1	
9	600-2VV	1	6002VVCMPS2L
10	939-544	1	
11	322-657	2	D4×60
12	330-681	1	
13	330-683	1	
14	959-150	1	D6.35
15	301-815	1	D4×45
16	330-680	2	D4
17	330-677	1	
18	330-678	1	
19	330-679	4	M3
20	330-676	1	
21	330-675	1	
22	322-510	1	
23	608-DDM	1	608DDC2PS2L
24	330-674	1	
25-1	360-864C	1	110V
25-2	360-864U	1	120V “23, 24, 29”
25-3	360-864E	1	220V-230V
25-4	360-864F	1	240V
26	330-673	1	
27	991-031	2	D4×45
28-1	340-743C	1	110V
28-2	340-743D	1	120V
28-3	340-743E	1	220V-230V
28-4	340-743F	1	240V
29	608-VVM	1	608VVC2PS2L
30	330-715	1	
31	301-653	3	D4×20
32	330-719	1	
33	330-714	1	
34	————	1	
35	930-483	2	
36	999-041	2	

A	B	C	D
37	981-373	2	
38	937-631	1	
39	984-750	2	D4×16
40-1	330-716	1	
40-2	330-684	1	"GBR(110V)"
43	938-051	1	D10.1
44	————	1	
45	992-635	1	
46	994-273	1	
47	330-686	1	
48	330-685	1	
501	303-659	1	
502	303-709	1	
503	330-702	1	

Ташев Гарбуз ООД
www.tashev-garbuz.com

DV16SS

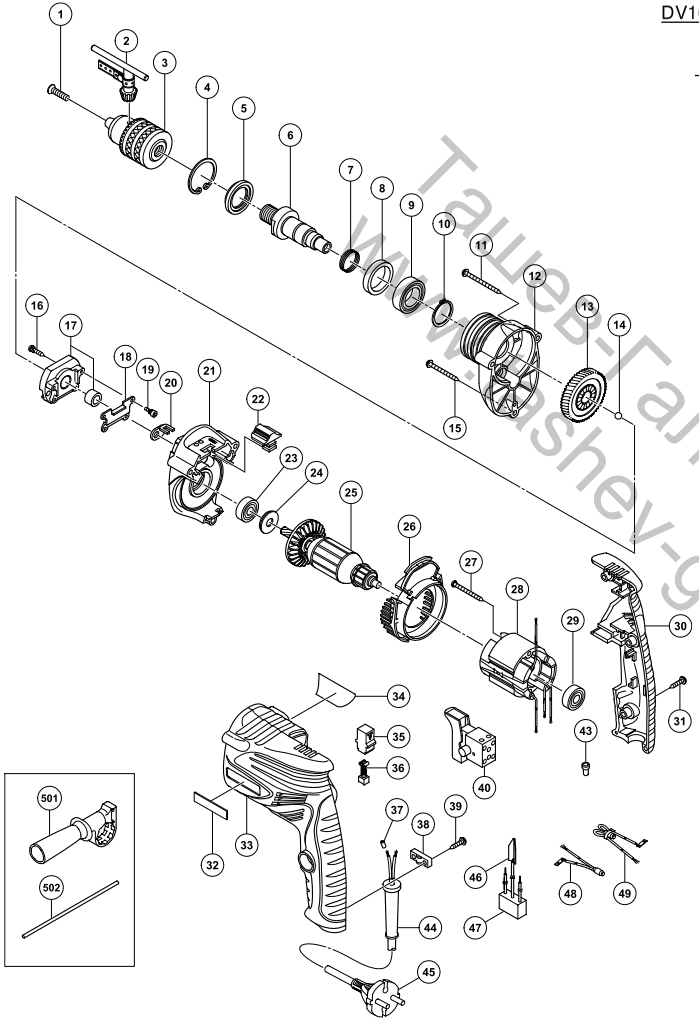

A	B	C	D
1	995-344	1	M6×25
2	987-576	1	
3	————	1	13VLRC-D
4	948-001	1	
5	971-654	1	
6	322-513	1	
7	322-514	1	
8	330-682	1	
9	600-2VV	1	6002VVCMPS2L
10	939-544	1	
11	322-657	2	D4×60
12	330-726	1	
13	330-683	1	
14	959-150	1	D6.35
15	301-815	1	D4×45
16	330-680	2	D4
17	330-677	1	
18	330-678	1	
19	330-679	4	M3
20	330-676	1	
21	330-675	1	
22	322-510	1	
23	608-DDM	1	608DDC2PS2L
24	330-674	1	
25-1	360-863C	1	110V
25-2	360-863U	1	120V “23, 24, 29”
25-3	360-863E	1	220V-230V
25-4	360-863F	1	240V
26	330-673	1	
27	950-515	2	D4×50
28-1	340-744C	1	110V
28-2	340-744D	1	120V
28-3	340-744E	1	220V-230V
28-4	340-744F	1	240V
29	608-VVM	1	608VVC2PS2L
30	330-721	1	
31	301-653	3	D4×20
32	330-719	1	
33	330-720	1	
34	————	1	
35	930-483	2	
36	999-041	2	

A	B	C	D
37	981-373	2	
38	937-631	1	
39	984-750	2	D4×16
40	330-727	1	
43	959-140	2	
44	938-051	1	D10.1
45	————	1	
46	992-635	1	
47	994-273	1	
48	330-723	1	
49	330-722	1	
501	303-659	1	
502	303-709	1	

Ташев-Гарант ООД
www.tashev-garant.com

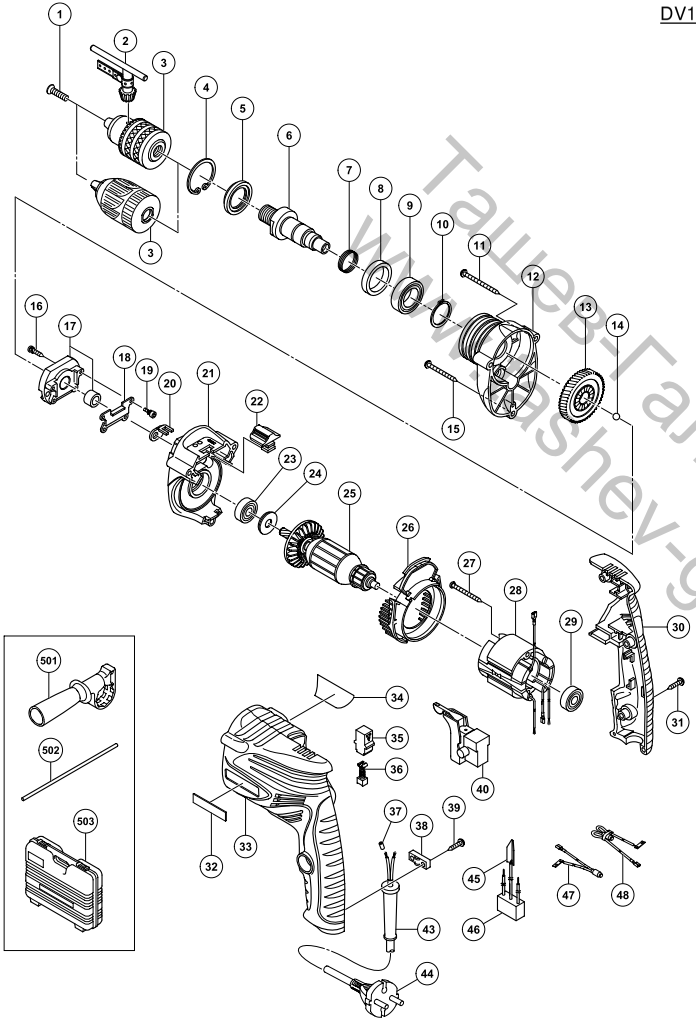

DV16VSS

A	B	C	D
1	995-344	1	M6×25
2	987-576	1	
3-1	————	1	13VLRC-D
3-2	322-625	1	13VLRJ-N
4	948-001	1	
5	971-654	1	
6	322-513	1	
7	322-514	1	
8	330-682	1	
9	600-2VV	1	6002VVCMPS2L
10	939-544	1	
11	322-657	2	D4×60
12	330-726	1	
13	330-683	1	
14	959-150	1	D6.35
15	301-815	1	D4×45
16	330-680	2	D4
17	330-677	1	
18	330-678	1	
19	330-679	4	M3
20	330-676	1	
21	330-675	1	
22	322-510	1	
23	608-DDM	1	608DDC2PS2L
24	330-674	1	
25-1	360-863C	1	110V
25-2	360-863U	1	120V “23, 24, 29”
25-3	360-863E	1	220V-230V
25-4	360-863F	1	240V
26	330-673	1	
27	950-515	2	D4×50
28-1	340-742C	1	110V
28-2	340-742D	1	120V
28-3	340-742E	1	220V-230V
28-4	340-742F	1	240V
29	608-VVM	1	608VVC2PS2L
30	330-715	1	
31	301-653	3	D4×20
32	330-719	1	
33	330-714	1	
34	————	1	
35	930-483	2	
36	999-041	2	

A	B	C	D
37	981-373	2	
38	937-631	1	
39	984-750	2	D4×16
40-1	330-716	1	
40-2	330-684	1	"GBR (110V)"
43	938-051	1	D10.1
44	————	1	
45	992-635	1	
46	994-273	1	
47	330-686	1	
48	330-685	1	
501	303-659	1	
502	303-709	1	
503	330-702	1	

Тащев-Гаванг ООД
www.tashev-gaving.com

ГАРАНЦИОННА КАРТА

1 Модел No.
2 Сериен No.
3 Дата на покупката
4 Име и адрес на клиента
5 Име и адрес на продавача
(Печат с името и адреса на продавача)

Ташев-Галвинг ООД
www.tashev-galving.com

Hitachi Power Tools Österreich GmbH

Str. 7, Objekt 58/A6, Industriezentrum NÖ –Süd 2355
Wiener Neudorf, Austria
Tel: +43 2236 64673/5
Fax: +43 2236 63373

Hitachi Power Tools Hungary Kft.

1106 Bogancsvirag U.5-7, Budapest, Hungary
Tel: +36 1 2643433
Fax: +36 1 2643429
URL: http://www.hitachi-powertools.hu

Hitachi Power Tools Polska Sp.z o.o.

ul. Kleszczowa27
02-485 Warszawa, Poland
Tel: +48 22 863 33 78
Fax: +48 22 863 33 82
URL: http://www.hitachi-elektronarzedzia.pl

Hitachi Power Tools Czech s.r.o.

Videnska 102,619 00 Brno, Czech
Tel: +420 547 426 598
Fax: +420 547 426 599
URL: http://www.hitachi-powertools.cz

Hitachi Power Tools Netherlands B.V. Moscow Branch

Kashirskoye Shosse Dom 65, 4F
115583 Moscow, Russia
Tel: +7 495 727 4460 or 4462
Fax: +7 495 727 4461
URL: http://www.hitachi-pt.ru

Hitachi Power Tools Romania

Str Sf. Gheorghe nr 20-Ferma, Pantelimon, Jud. Llfov
Tel: +031 805 25 77
Fax: +031 805 27 19

Ташев-Галвинг ООД
www.tashev-galving.com

English

EC DECLARATION OF CONFORMITY

We declare under our sole responsibility that this product is in conformity with standards or standardization documents EN60745, EN55014 and EN61000 in accordance with Directives 2004/108/EC and 2006/42/EC.
The European Standards Manager at Hitachi Koki Europe Ltd. is authorized to compile the technical file.

This declaration is applicable to the product affixed CE marking.

Čeština

PROHLÁŠENÍ O SHODĚ S CE

Prohlašujeme na svoji zodpovědnost, že tento výrobek odpovídá normám EN60745, EN55014 a EN61000 v souladu se směrnicemi 2004/108/EC a 2006/42/EC.
Vedoucí pracovník pro Evropské normy v Hitachi Koki Europe Ltd. je oprávněný ke zpracování technického souboru.

Toto prohlášení platí pro výrobek označený značkou CE.

Deutsch

ERKLÄRUNG ZUR KONFORMITÄT MIT CE-REGELN

Wir erklären mit alleiniger Verantwortung, dass dieses Produkt den Standards oder Standardisierungsdokumenten EN60745, EN55014 und EN61000 in Übereinstimmung mit den Direktiven 2004/108/CE und 2006/42/CE entspricht.
Der Manager für europäische Standards bei der Hitachi Koki Europe Ltd. ist zum Verfassen der technischen Datei befugt.

Diese Erklärung gilt für Produkte, die die CE-Markierung tragen.

Türkçe

AB UYGUNLUK BEYANI

Bu ürünün, 2004/108/EC ve 2006/42/EC sayılı Direktiflerine uygun olarak, EN60745, EN55014 ve EN61000 sayılı standartlara ve standardizasyon belgelerine uygun olduåunu, tamamen kendi sorumluluåumuz altında beyan ederiz.
Hitachi Koki Europe Ltd. Avrupa Standartlar Müdürü, teknik dosyayı hazırlama yetkisine sahiptir.

Bu beyan, üzerinde CE ißareti bulunan ürünler için geçerlidir.

Ελληνικά

ΕΚ ΔΗΛΩΣΗ ΕΝΑΡΜΟΝΙΣΜΟΥ

Δηλών υμε με απ/λυτη υπευθυν/τητα /τι αυτ/ τ πρ ι/ν είναι εναρμ νισμέν με τα πρ/τυπα ή τα έγρα"α δημι υργίας πρ τύπων EN60745, EN55014 και EN61000 σε συμ"ωνία με τις οδηγίες 2004/108/ΕΚ και 2006/42/ΕΚ.
ο υπεύθυν ς για τα ευρωπαϊκά πρ/τυπα στην Hitachi Koki Europe Ltd. είναι ετ, υσι δ τημέν ς να συντάσσει τ ν τε!νικ/ "άκελ .

Αυτή η δήλωση ισ!ύει στ πρ ι/ν με τ σημάδι CE.

Română

DECLARAŢIE DE CONFORMITATE CE

Declarăm pe propria răspundere că acest produs este conform cu standardele sau documentele de standardizare EN60745, EN55014 şi EN61000 şi cu Directivele 2004/108/CE şi 2006/42/CE.
Managerul pentru standarde europene al Hitachi Koki Europe Ltd. este autorizat să întocmească fişa tehnică.

Prezenta declaraţie se referă la produsul pe care este aplicat semnul CE.

Polski

DEKLARACJA ZGODNOŚCI Z EC

Oznajmiamy z całkowitą odpowiedzialnością, że produkt ten jest zgodny ze standardami lub standardowymi dokumentami EN60745, EN55014 i EN61000 w zgodzie z Zasadami 2004/108/EC i 2006/42/EC. Menedżer Standardów Europejskich w firmie Hitachi Koki Europ Ltd. Jest upoważniony do kompilowania pliku technicznego.

To oświadczenie odnosi się do załączonego produktu z oznaczeniami CE.

Slovenščina

EC DEKLARACIJA O SKLADNOSTI

Po lastni odgovornosti objavljamo, da je izdelek v skladu s standardi ali dokumenti za standardizacijo EN60745, EN55014 in EN61000 v skladu z direktivami 2004/108/EC in 2006/42/EC.
Direktor za evropske standarde podjetja Hitachi Koki Europe Ltd. je pooblaščen za sestavljanje tehničnih datotek.

Deklaracija je označena na izdelku s pritrjeno CE označbo.

Magyar

EU MEGFELELŐSÉGI NYILATKOZAT

Teljes felelősségünk tudatában kijelentjük, hogy ez a termék megfelel az EN60745, EN55014, és EN 61000 szabványoknak illetve szabványosítási dokumentumoknak, az Európa Tanács 2004/108/EC és 2006/42/EC Direktíváival összhangban.
Az Hitachi Koki Europe Ltd. Európai Szabványkezelője fel van hatalmazva a műszaki fájl elkészítésére.

Jelen nyilatkozat a terméken feltüntetett CE jelzésre vonatkozik.

Български

Декларация за съответствие със CE

С настоящето декларираме, че този продукт отговаря на стандартите или стандартизираните документи EN60745, EN55014 и EN61000 в съответствие с директивите на CE 2004/108/ EC и 2006/42/EC.
Директорът, отговарящ за европейските стандарти в Hitachi Koki Europe Ltd., е упълномощен да изготви техническата документация.

Тази декларация се прилага към продукти със знака CE.

Представителен офис в Европа
Hitachi Power Tools Europe GmbH
Siemensring 34, 47877 Willich 1, F. R. Germany

Техническа документация:
Hitachi Koki Europe Ltd.
Clonshaugh Business & Technology Park, Dublin 17, Ireland

Главен офис в Япония
Hitachi Koki Co., Ltd.
Shinagawa Intercity Tower A, 15-1, Konan 2-chome,
Minato-ku, Tokyo, Japan

CE

29.10. 2010

F. Tashimo

F. Tashimo
Vice-President & Director

Hitachi Koki Co., Ltd.

010
Code No. C99174492 F
Отпечатано в Китай

FREE-FAXING ONLY
www.tashelaving.com