РЪКОВОДСТВО ЗА ЕКСПЛОАТАЦИЯ И ПОДДРЪЖКА

Лентов банциг за дърво 245 mm
Каталожен номер 0302/245

FERVI
PRO SMART EQUIPMENT

ПРЕВОД НА ОРИГИНАЛНИТЕ ИНСТРУКЦИИ

Ташев-Галвинг ООД
www.tashev-galving.com

ВЪВЕДЕНИЕ

Прочетете това ръководство, преди да започнете работа.

ПРЕВОД НА ОРИГИНАЛНИТЕ ИНСТРУКЦИИ

Преди да започнете каквато и да е работа, задължително трябва да прочетете това ръководство с инструкции. Гаранцията, че машината ще работи добре с пълен капацитет, зависи изключително от спазването на всички инструкции, описани в това ръководство.

Квалификация на оператора

Операторите, на които е възложено да използват тази машина, трябва да са запознати с цялата необходима информация и инструкции и да преминат съответния курс на обучение във връзка с безопасността, отнасяща се до:

a) Условия на използване на оборудването;
b) Предвидими необичайни ситуации, в съответствие с член 73 от Законодателно постановление 81/08.

Ние гарантираме, че машината съответства на спецификациите и техническите инструкции, описани в Ръководството към датата на неговото издаване, посочени по-долу; Освен това, машината може да бъде предмет на важни технически промени в бъдеще, без ръководството да бъде актуализирано.
За информация относно промените, които може да бъдат извършени, се свържете с FERVI.

Редакция 1 **Септември 2014 г.**

Ташев-Галвинг ООД
www.tashev-galving.com

СЪДЪРЖАНИЕ

1. ВЪВЕДЕНИЕ 5
1.1. Предговор 6

2. ПРЕДУПРЕЖДЕНИЯ ЗА БЕЗОПАСНОСТ 7
2.1. Общи правила за безопасност на електрически инструменти 7
2.2. Специфични правила за безопасност на лентов банциг за дърво. 8
2.3. Правила за безопасност, свързани с електрическото оборудване на машините. 8
2.4. Техническа помощ 9
2.5. Допълнителни клаузи 9

3. ТЕХНИЧЕСКИ СПЕЦИФИКАЦИИ 10

4. ОПИСАНИЕ НА МАШИНАТА 11
4.1. Основни части на машината 13
4.2. Идентификационна табелка 15
4.3. Пиктограми 16

5. ОПИСАНИЕ НА УРЕДИТЕ ЗА УПРАВЛЕНИЕ. 20
5.1. Бутони за включване и изключване 20

6. ВЪВЕЖДАНЕ В ЕКСПЛОАТАЦИЯ И НАСТРОЙКИ. 21
6.1. Сглобяване на основата 21
6.2. Сглобяване на плота и монтиране на режещата лента 22
6.3. Натягане на режещата лента 23
6.4. Регулиране на режещата лента 24
6.5. Регулиране на водача на режещата лента 25
6.5.1 Опора на горния лагер 25
6.5.2. Опора на долния лагер 25
6.5.3. Регулиране на горния водач 26
6.5.4. Регулиране на долния водач 27
6.6. Регулиране на горното предпазно устройство на режещата лента 28
6.7. Регулиране на индикатора за наклона на плота 28
6.8. Накрайник за свързване на смукателния маркуч 29
6.9. Свързване на електрическия щепсел 29
6.10. Промяна на скоростта 30

7. ПРЕДПАЗНИ УСТРОЙСТВА НА МАШИНАТА 31
7.1. Електрически предпазни устройства 31
7.2. Предпазни устройства срещу "механични" рискове 31

Ташев-Галвинг ООД
www.tashev-galving.com

7.2.1. Предпазен кожух на ролките и лентата 31
7.2.2. Регулируем предпазен кожух на лентата 31
7.3. Използване на лични предпазни средства 32

8. НЕПРАВИЛНО ИЗПОЛЗВАНЕ И ПРОТИВОПОКАЗАНИЯ 33

9. ТРАНСПОРТ И ПОВДИГАНЕ 34

10. РАБОТА 35
10.1. Инструкции за експлоатация 35
10.2. Регулиране на машината и рязане 35
10.3. Указания за безопасна експлоатация на банцига 36
10.3.1. Извършване на право рязане 37
10.3.2. Извършване на диагонално рязане 37
10.3.3. Изрязване на шипове 37
10.3.4. Рязане на клинове 38
10.3.5. Извършване на рязане в крива 38

11. ПОДДРЪЖКА 39
11.1. Рутинна поддръжка 39
11.1.1. След завършване на всяка операция с машината 39
11.1.2. Периодична поддръжка 39

12. СЪХРАНЕНИЕ В СКЛАД. 40

13. ИЗХВЪРЛЯНЕ НА ЧАСТИ И МАТЕРИАЛИ 40

14. ОТСТРАНЯВАНЕ НА ПРОБЛЕМИ 41

15. РАЗГЛОБЕН ВИД И РЕЗЕРВНИ ЧАСТИ 42

Ташев-Галвинг ООД
www.tashev-galving.com

1. ВЪВЕДЕНИЕ

Това ръководство е доставено заедно с машината и трябва да се счита като неразделна част от нея.

Производителят си запазва всички права на материална и интелектуална собственост върху това ръководство. Забранено е всякакво разпространяване или копиране, дори и частично, на тази публикация без предварително писмено съгласие.

Целта на това ръководство е да предостави необходимите знания относно използването и поддръжката на **лентовия банциг за дърво 245 mm, каталожен номер 0302/245,** и да създаде у оператора, на когото е поверена тази машина, чувство за отговорност и познания за възможностите и ограниченията на машината.

Тъй като тази машина е предвидена да бъде поверена на обучен и опитен персонал, операторите трябва добре да познават машината, за да могат да я използват безопасно и ефективно.

Операторите трябва да бъдат подходящо обучени и подготвени, затова трябва да се уверите, че целият персонал, отговорен за пускането в експлоатация, работата и поддръжката на **лентовия банциг за дърво 245 mm** е прочел и спазва това ръководство. Така всички операции ще могат да се извършат по най-безопасния и най-ефективен начин за персонала, който изпълнява тези задачи.

Поради това стриктното спазване на изискванията на това ръководство е задължително и е необходимо условие за безопасната и удовлетворителна експлоатация на машината.

Преди да започне работа, инсталиране и експлоатация на **лентовия банциг за дърво 245 mm**, упълномощеният персонал трябва да:

- Прочете внимателно този технически документ;
- Да научи какви защити и устройства за безопасност има машината, къде са разположени и как работят.

Купувачът носи отговорност за осигуряването на всички, които ще използват машината, да преминат подходящо обучение, да са запознати с цялата информация и всички инструкции от този документ и да са предупредени за потенциалните рискове, свързани с работата на **лентовия банциг за дърво 245 mm**.

Производителят не носи никаква отговорност за вреди, нанесени на хора и/или имущество в резултат на неспазване на инструкциите от това ръководство.

Лентовият банциг за дърво 245 mm е проектиран и произведен с механични защити и устройства за безопасност, предназначени да предпазят оператора/потребителя от евентуални наранявания. Строго забранено е да се модифицират или премахват механичните защити, устройствата за безопасност и предупредителните стикери. Ако трябва временно да направите това (например за почистване или за ремонт), вземете мерки никой да не може да използва машината през това време.

Модификациите на машината, извършени от потребителя, ще се считат за направени изцяло на негова отговорност, поради това производителят няма да поеме никаква отговорност за каквито и да било наранявания на хора и/или повреда на имущество, причинени от поддръжка, извършена от неквалифициран персонал и по начин, несъответстващ на работните процедури, описани по-долу.

ТашевГалвинг ООД
www.tashev-galving.com

Графично представяне на предупрежденията за безопасност, работа и рискове.

Полетата по-долу са предназначени да привлекат вниманието на читателя / потребителя върху **правилното** и **безопасно** използване на машината:

Внимание

Подчертава правилата за действие, които трябва да се спазват, за да се предотврати повреда на машината и/или възникването на опасни ситуации.

Остатъчни рискове

Предупреждава за наличието на опасности, които водят до остатъчни рискове, за които операторът трябва да внимава, за да избегне нараняване или повреда на имущество.

1.1. Предговор.

За безопасно и лесно използване на **лентовия банциг за дърво 245 mm**, трябва внимателно да прочетете това ръководство, за да придобиете необходимите познания. С други думи, надеждността и работата на машината зависят от начина й на използване.
Дори ако операторът вече е запознат с **лентовия банциг за дърво 245 mm**, той трябва да спазва описаните тук инструкции, както и основните правила за безопасност при работа.

- Напълно се запознайте с машината.

Внимателно прочетете това ръководство, за да се запознаете с: работата, предпазните устройства и всички необходими мерки за безопасност. Всичко това е необходимо, за да се осигури безопасно използване на машината.

- Носете подходящо работно облекло.

Операторът трябва да носи подходящо работно облекло, така че да се предотврати възникването на неприятни инциденти.

- Извършвайте поддръжката на машината с необходимото внимание.

Използване на машината

Машината трябва да бъде използвана само от квалифициран персонал, обучен от упълномощени лица.

Ташев-Галвинг ООД
www.tashev-galving.com

2. ПРЕДУПРЕЖДЕНИЯ ЗА БЕЗОПАСНОСТ

2.1. Общи правила за безопасност на електрически инструменти

Рискове, свързани с използване на машината

НЕ подценявайте рисковете, свързани с използването на машината, и бъдете концентрирани върху работата, която извършвате.

Рискове, свързани с използване на машината

Въпреки, че машината е снабдена с всички предпазни устройства, трябва да обърнете внимание на всички изисквания за предотвратяване на инциденти, описани в различните части на това ръководство.

Рискове, свързани с използването на машината

Всяко лице, което е отговорно за експлоатацията и поддръжката на машината, трябва първо да прочете ръководството с инструкции, по-специално главата, свързана с безопасността. Препоръчително е координаторът по безопасност и здраве в предприятието да получи писмено потвърждение за горното.

Рискове, свързани с използването на машината

- По време на всички етапи на работа с машината трябва да бъдете изключително внимателни, за да избегнете наранявания на персонала, повреди на имущество или на самата машина.
- Използвайте машината само по предназначение.
- Не променяйте предпазните устройства на машината, осигурени от производителя.

Рискове, свързани с използването на машината

Преди да започне някаква работа по машината, операторът трябва да използва подходящи лични предпазни средства, като ръкавици и предпазни средства за очите.

1. Винаги проверявайте ефективността и целостта на машината.
2. Преди да свържете машината към захранващата мрежа се уверете, че стартовият бутон е в неутрално положение.
3. Не стартирайте машината в затворена или недобре вентилирана зона или при наличието на запалителна и/или взривоопасна среда. Не използвайте машината на влажни и/или мокри места или не я излагайте на дъжд или влага.
4. Избягвайте случайното стартиране.
5. Преди стартиране на машината се уверете, че по нея няма останали ключове за настройки или поддръжка.
6. Поддържайте работното място подредено и свободно от препятствия; безпорядъкът предизвиква инциденти.
7. Предотвратете достъпа на деца, външни лица и животни до работната зона.
8. Не изпълнявайте с машината задачи (операции), различни от тези, за които тя е проектирана. Използвайте машината само по начина, за който е предназначена, както е описано в това ръководство с инструкции.
9. Работете, без да се разсейвате.

ТашевГалвинг ООД
www.tashev-galving.com

10. Работните зони трябва да бъдат добре осветени.
11. По време на работа винаги използвайте предпазни средства за очите и предпазни ръкавици. Ако се отделя прах, използвайте подходяща маска.
12. Носете подходящо работно облекло. Широките дрехи, висящите бижута, дългата коса и т.н. могат да бъдат захванати от движещите се части, причинявайки непоправимо нараняване.
13. Преди да започнете работа, сменете износените и/или повредените части и проверете дали защитите и предпазните устройства работят добре. Ако е необходимо, възложете проверката на персонал от обслужващия сервиз. Използвайте само оригинални резервни части.
14. **Прекъсвайте електрозахранването на машината от мрежата, когато**:
    - не работите с машината;
    - оставяте машината без надзор;
    - извършвате дейности по поддръжка или настройка, защото машината не работи добре;
    - захранващият кабел е повреден;
    - сменяте работния инструмент;
    - в случай, че премествате машината на друго място;
    - почиствате машината.
15. Не използвайте машината в зони, където съществува опасност от пожар и/или експлозия.
16. Препоръчително е потребителите на това ръководство за поддръжка и ремонт да имат основни познания за механичните принципи и процедурите за ремонт на техническо оборудване.
17. **Отговорникът по безопасността на фирмата трябва да се увери, че персоналът, отговорен за експлоатацията на машината, е прочел и разбрал напълно това ръководство**.
18. **Ръководството на фирмата отговаря за безопасността и за проверка на статуса на риска в предприятието в съответствие със Законодателно постановление № 81/08**.

2.2. Специфични правила за безопасност на лентов банциг за дърво.

1. Носете подходящо работно облекло. Широките дрехи, висящите бижута, дългата коса и т.н. могат да бъдат захванати от движещите се части, причинявайки непоправимо нараняване
2. Винаги използвайте подходящо приспособление, за да притискате детайла. Така е по-безопасно, отколкото да използвате за това ръцете си!
3. Никога не се облягайте на инструмента (режещия лист).
4. Не напускайте машината, преди инструментът и другите движещи се части да са спрели напълно. За да спрете машината, използвайте само съответните бутони за управление.

2.3. Правила за безопасност, свързани с електрическото оборудване на машините.

Рискове, свързани с използване на машината

1. Не променяйте електрическата система по никакъв начин. Всеки опит в това отношение може да застраши работата на електрическите устройства, което ще доведе до неизправност или инциденти.
2. Работите по електрическата система на машината трябва да се извършват само от квалифициран и упълномощен персонал.
3. Ако чуете странен шум или усетите нещо необичайно, незабавно спрете машината. След това направете проверка и, ако е необходимо, извършете ремонт съгласно изискванията.

Ташев-Галвинг ООД
www.tashev-galving.com

1. Захранващото напрежение трябва да съответства на посоченото на етикета и на техническите спецификации (230 V / 50 Hz).
2. Необходимо е да се използва автоматичен прекъсвач на захранването в случай на неизправност, който да съответства на електрическата система на машината. За повече информация се обърнете към квалифициран електротехник.
3. Електрическият контакт трябва да биполярен заземен (10 / 16 A, 250 V), удължаващите кабели трябва да имат сечения, равни или по-големи от сечението на захранващия кабел на машината.
4. Захранващият кабел (и евентуалните удължаващи кабели) никога не трябва да влизат в контакт с горещи предмети, остри ръбове, мокри или омаслени повърхности.
5. Захранващият кабел трябва да се проверява редовно, преди всяко използване, за признаци на повреда или износване. Ако не е в добро състояние, незабавно сменете кабела.
6. Не дърпайте захранващия кабел, за да повдигате машината или за да извадите щепсела от контакта.

2.4. Техническа помощ

За всякакви проблеми или въпроси, не се колебайте да се свържете с отдела за техническа помощ на доставчика, от когото сте закупили машината и който разполага с компетентен и специализиран персонал, специално оборудване и резервни части.

2.5. Допълнителни клаузи

ЗАБРАНЕНО Е ДА СЕ ПРОМЕНЯТ ПРЕДПАЗНИТЕ УСТРОЙСТВА

Първото нещо, което трябва да направите при започване на работа, е да проверите наличието и целостта на защитите и работата на предпазните устройства.

Ако откриете някакъв дефект, не използвайте машината!

Освен това, строго е забранено модифицирането или демонтажа на защитите, предпазните устройства, предупредителните етикети и обозначения.

Ташев-Галвинг ООД
www.tashev-galving.com

3. ТЕХНИЧЕСКИ СПЕЦИФИКАЦИИ

	Модел	**Каталожен номер 0302 / 245**
Размери	Височина заедно с основата (mm)	1480
	Ширина (mm)	600
	Дълбочина (mm)	400
	Размери на работния плот (mm)	285 x 285
	Нетно тегло (kg)	30
Номинални стойности	Номинално напрежение (V)	230
	Мощност (W)	420
	Честота (Hz)	50
Режеща лента	Дължина x дебелина на режещата лента (mm)	1790 x 9.0 x 0.5
	Скорост на лентата (m/s)	11 / 16
	Ъгъл на рязане	0^0 - 45^0
	Капацитет на рязане (mm)	245 x 120 h
	Звуково налягане без натоварване (dB(A))*	62.9 ± 2.94
	Звуково налягане при натоварване (dB(A))*	73.9 ± 2.94
	Звуково налягане при натоварване на мястото на оператора (dB(A))*	82.1 ± 2.94

* Нивата на звуковите емисии са измерени в съответствие с ISO 7960.

Ташев-Галвинг ООД
www.tashev-galving.com

4. ОПИСАНИЕ НА МАШИНАТА

Лентовият банциг за дърво Каталожен номер 0302/245 е проектиран за рязане на дърво със следните форми: плоски и огънати панели, дъски и кръгли трупи.
Освен това, машината може да се използва за рязане на пластмаси и алуминиеви сплави, като за целта се смени режещата лента, но винаги трябва да се спазват ограниченията, препоръчани от производителя, и нормите за безопасност и здраве.
Размерите на работния плот и капацитетът на рязане на машината са такива, че тя може да бъде използвана за рязане на дървени детайли със следните параметри (вижте Техническата спецификация):

- кръгло сечение, с максимален диаметър 120 mm;
- правоъгълно сечение, с максимални размери 245 x 120 mm;

Други видове експлоатация или използването на машината извън предвидените ограничения не съответстват на предназначението, определено от производителя, и поради това той не може да поеме никаква отговорност за каквито и да било щети, причинени от това.

Предназначение и материали

- Машината е проектирана и произведена за специфично приложение; използването й по други начини и неспазването на техническите параметри, определени от Производителя, могат да бъдат опасни за оператора.
- По-конкретно, по отношение на вида на материала: НЕ режете детайли от "закалена" или "цементирана" стомана, а по отношение на формата на дъските: НЕ режете дървени детайли с кръгло сечение.
- НЕ използвайте банцига за рязане на месо или каквито и да било видове хранителни продукти.

Лентовият банциг се състои от:

- носеща рама и основа за монтаж;
- регулируем работен плот и лост за направляване на обработвания детайл;
- електродвигател, маховик и задвижващи ролки на режещата лента.

Вижте параграф 4.1 от това ръководство, за да се запознаете подробно с различните части на машината.
Машината е оборудвана с бутони за включване и изключване, последователно свързани с микропрекъсвач, който се задейства, когато отделението на ролките е отворено.
Двигателят работи с постоянна скорост: няма възможност за регулиране на скоростта на лентата.

Лентовият банциг за дърво трябва да бъде инсталиран и използван върху равна носеща повърхност, със съответните ергономични характеристики и здравина.

Машината е предназначена за използване в закрита работна среда (производствени помещения, дърводелски цехове, складове и т.н.).
Оптимална производителност може да бъде постигната при специфични условия на околната среда:

- работната температура трябва да бъде в диапазона от - 5 до + 40°C;
- относителната влажност трябва да бъде в диапазона от 30% до 95%, без конденз.

Освен това, работната среда трябва да бъде достатъчно добре осветена, така че да се осигури работа при максимална безопасност (препоръчително е да бъде минимум 200 lux).

ТАШЕВ-ГАЛВИНГ ООД
www.tashev-galving.com

Смукателна система
Преди всяко използване, лентовият банциг за дърво трябва да бъде свързан към устройство за улавяне и отвеждане на прах. Диаметърът на накрайника за свързване на смукателния маркуч трябва да бъде приблизително 6 cm.
Смукателният маркуч трябва да бъде свързан към смукателната дюза в долната част на машината, от страната на електродвигателя.

Много е важно да се опазва околната среда: изхвърляйте всякакви отпадъци от рязане в съответствие с действащото законодателство.

Опасност от експлозия

Рязането на дървени или други подобни материали може да създаде потенциално взривоопасна среда, поради наличието на прах и остатъци от обработката, насъбрани около машината. В зависимост от материала, който се обработва, смукателната система и параметрите (условията) на работната среда, трябва да се извърши ATEX анализ, за да се предотврати възможността от възникване на експлозия или пожар.

Ташев-Галвинг ООД
www.tashev-galving.com

4.1. Основни части на машината

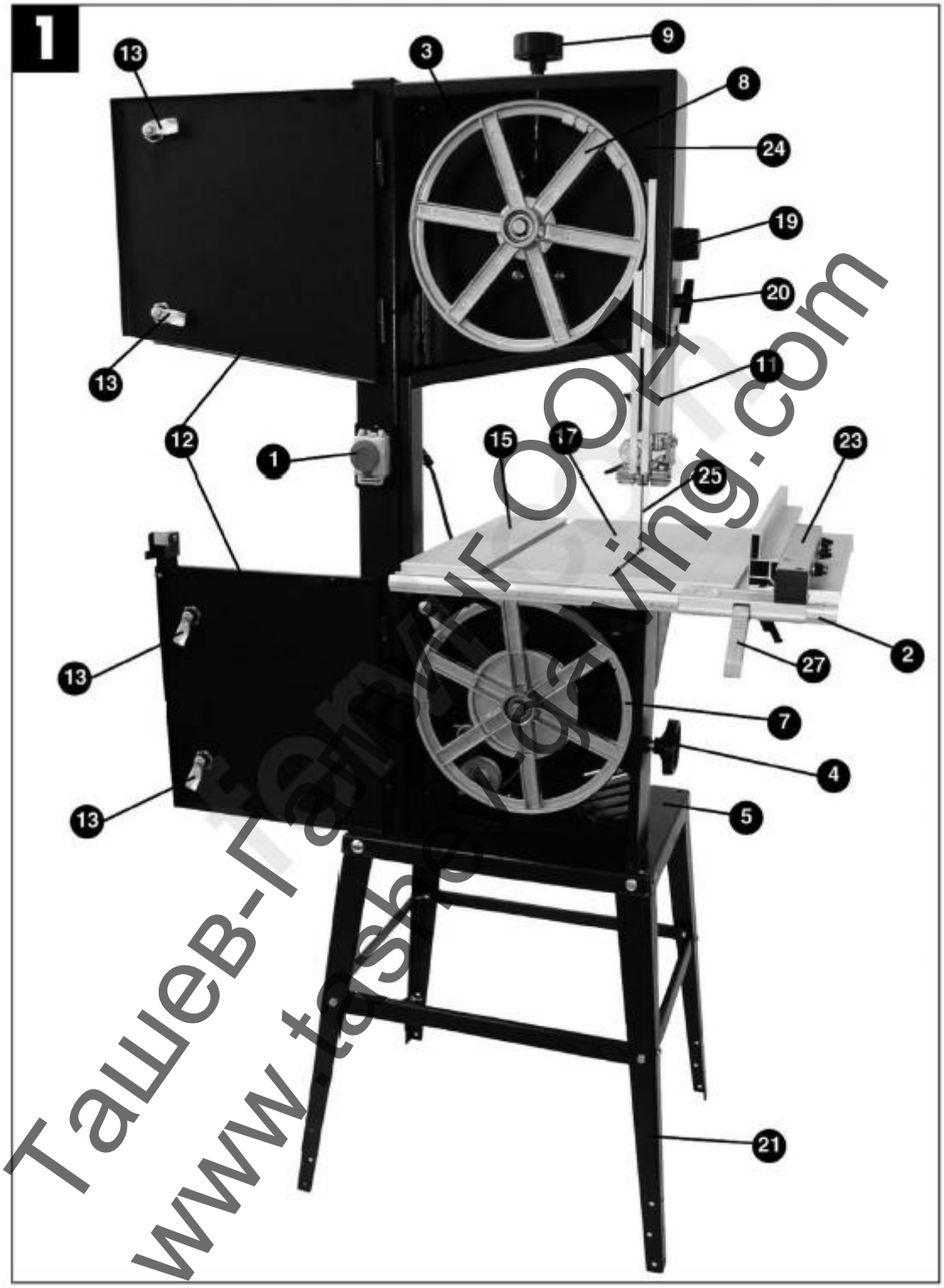

Фигура 1 – Фронтален изглед на машината

Ташев-Гарант ООД
www.tashev-drawing.com

Фигура 2 – Изглед на машината от задната й страна

Ташев-Гравиръ ООД
www.tashev-graving.com

1. Бутон за включване/изключване ON/OFF
2. Скала за измерване
3. Уплътнител на ролката
4. Колело за ремъка на двигателя
5. Основа
6. Конектор за смукателната система
7. Долна ролка
8. Горна ролка
9. Винт за натягане
11. Горен предпазител на лентата
12. Врати с блокировка
13. Лостове за заключване на вратата
14. Притягащ винт
15. Плот на машината
16. Градуирана скала за наклоняване
17. Подложка на плота
19. Бутон за регулиране на лентата
20. Бутон за фиксиране на водача на лентата
21. Опорни крака
22. Винт за регулиране на наклона
23. Ограничител
24. Рама на машината
25. Режеща лента
27. Лост за фиксиране на ограничителя

4.2. Идентификационна табелка

На машината е поставена показаната по-долу идентификационна табелка (Фигура 3):

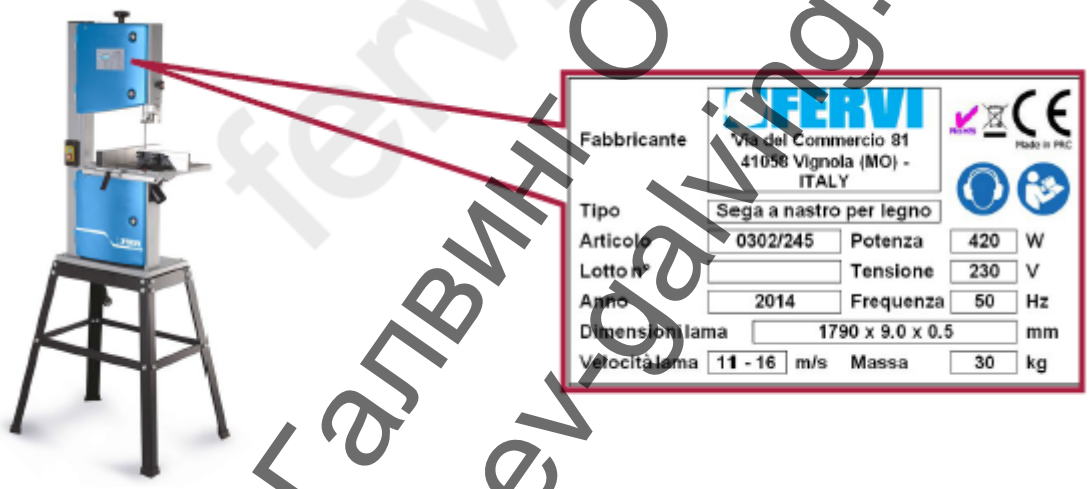

Фигура 3 – Идентификационна табелка.

Ташев-Галвинг ООД
www.tashev-galving.com

4.3. Пиктограми

На машината са поставени следните пиктограми:
Местоположение: над бутоните за управление.

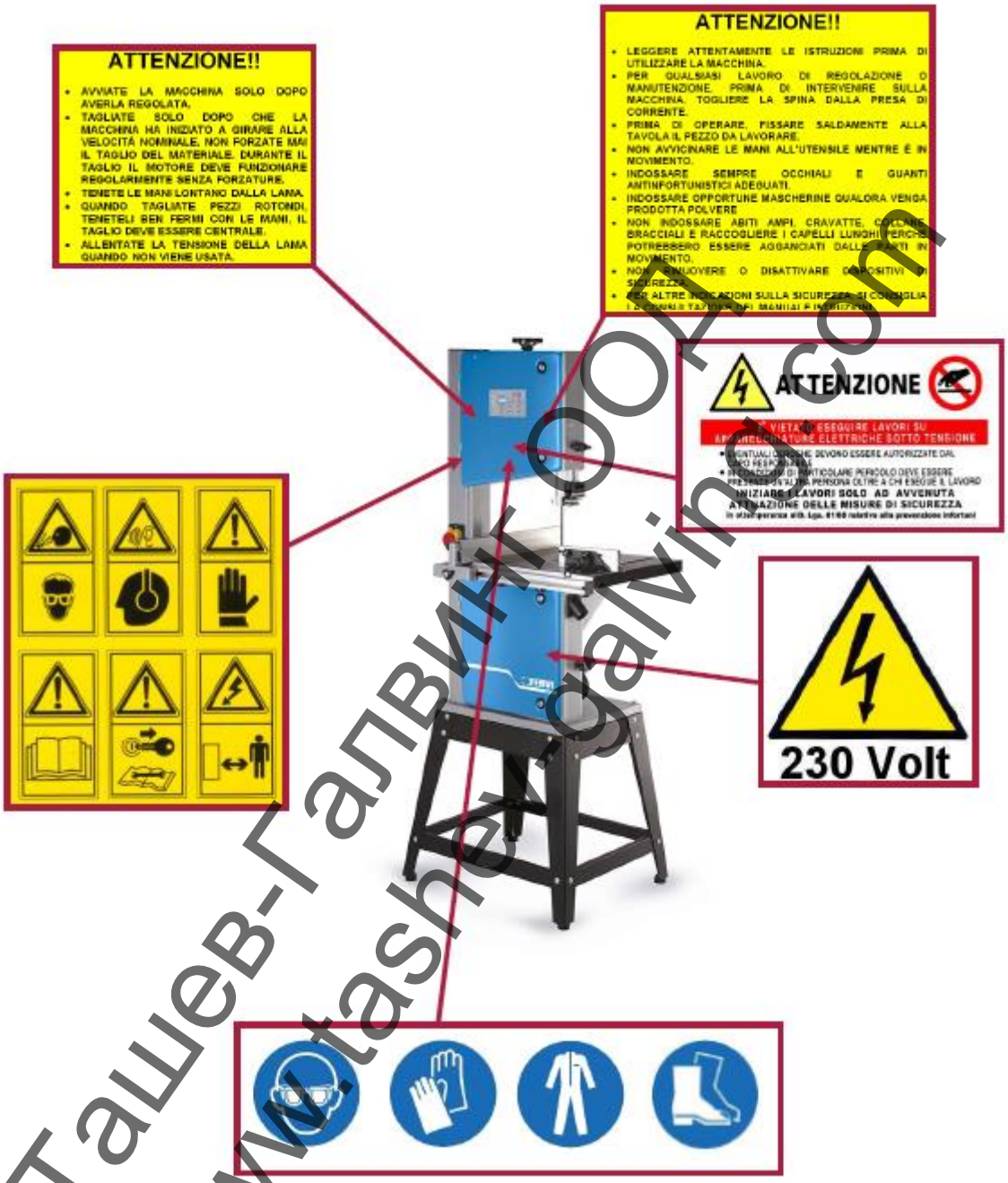

Фигура 4 – Табелки и пиктограми.

Ташев-Галвинг ООД
www.tashev-galving.com

Местоположение: на горния и долния капак до отвора за отделението на ролките.

Фигура 5 – Пиктограми.

Ташев-Галвинг ООД
www.tashev-galving.com

ПИКТОГРАМИ

ТАБЕЛКА НА ИТАЛИАНСКИ	ТАБЕЛКА НА АНГЛИЙСКИ
ATTENZIONE!! • LEGGERE ATTENTAMENTE LE ISTRUZIONI PRIMA DI UTILIZZARE LA MACCHINA. • PER QUALSIASI LAVORO DI REGOLAZIONE O MANUTENZIONE, PRIMA DI INTERVENIRE SULLA MACCHINA, TOGLIERE LA SPINA DALLA PRESA DI CORRENTE. • PRIMA DI OPERARE, FISSARE SALDAMENTE ALLA TAVOLA IL PEZZO DA LAVORARE. • NON AVVICINARE LE MANI ALLE PARTI IN MOVIMENTO. • INDOSSARE SEMPRE OCCHIALI E GUANTI ANTINFORTUNISTICI ADEGUATI. • INDOSSARE OPPORTUNE MASCHERINE QUALORA VENGA PRODOTTA POLVERE. • NON INDOSSARE ABITI AMPI, CRAVATTE, COLLANE, BRACCIALI E RACCOGLIERE I CAPELLI LUNGHI perché POTREBBERO ESSERE AGGANCIATI ALLE PARTI IN MOVIMENTO. • NON RIMUOVERE O DISATTIVARE DISPOSITIVI DI SICUREZZA. • PER ALTRE INDICAZIONI SULLA SICUREZZA, SI CONSIGLIA LA CONSULTAZIONE DEL MANUALE ISTRUZIONI.	**ATTENTION!!** • READ THE INSTRUCTIONS CAREFULLY BEFORE USING THE MACHINE. • BEFORE CARRYING OUT ANY ADJUSTMENT OR MAINTENANCE ON THE MACHINE, DETACH ITS PLUG FROM THE POWER SUPPLY SOCKET. • BEFORE OPERATING, SECURE SOLIDLY TO THE TABLE THE PIECE TO BE MACHINED. • KEEP HANDS AWAY FROM THE MOVING PARTS. • ALWAYS WEAR SUITABLE GOGGLES AND PROTECTIVE GLOVES. • WEAR SUITABLE MASKS IF DUST IS PRODUCED. • DO NOT WEAR LOOSE CLOTHING, TIES, NECKLACES, BRACELETS AND TIE UP LONG HAIR BECAUSE IT COULD CATCH ON MOVING PARTS. • DO NOT REMOVE OR DISABLE ANY SAFETY DEVICES. • FOR FURTHER INFORMATION ON SAFETY, PLEASE CONSULT THE INSTRUCTION MANUAL.
①	
ATTENZIONE È VIETATO ESEGUIRE LAVORI SU APPARECCHIATURE ELETTRICHE SOTTO TENSIONE • EVENTUALI DEROGHE DEVONO ESSERE AUTORIZZATE DAL CAPO RESPONSABILE • IN CONDIZIONI DI PARTICOLARE PERICOLO DEVE ESSERE PRESENTE UN'ALTRA PERSONA OLTRE A CHI ESEGUE IL LAVORO **INIZIARE I LAVORI SOLO AD AVVENUTA ATTAZIONE DELLE MISURE DI SICUREZZA** In ottemperanza al Dgs.81/08 relativo alla prevenzioni infortuni	**ATTENTION** IT IS FORBIDDEN TO PERFORM WORK ON LIVE ELECTRICAL EQUIPMENT • ANY EXCEPTIONS MUST BE AUTHORISED BY THE MANAGER IN CHARGE • IN CONDITIONS OF PARTICULAR DANGER THERE MUST BE ANOTHER PERSON PRESENT IN ADDITION TO THE PERSON PERFORMING THE WORK **ONLY BEGIN WORK AFTER THE ACTIVATION OF SAFETY MEASURES** In accordance with Legislative Decree 81/08 relating to accident prevention
②	
ATTENZIONE!! • AVVIATE LA MACCHINA SOLO DOPO AVERLA REGOLATA • TAGLIATE SOLO DOPO CHE LA MACCHINA HA INIZIATO A GIRARE ALLA VELOCITÀ NOMINALE. NON FORZATE MAI IL TAGLIO DEL MATERIALE. DURANTE IL TAGLIO IL MOTORE DEVE FUNIONARE REGOLARMENTE SENZA FORZATURE. • TENETE LE LAME LONTANO DALLA LAMA. • QUANDO TAGLIATE PEZZI ROTONDI, TENETELI BEN FERMI CON LE MANI, IL TAGLIO DEVE ESSERE CENTRALE. • ALLENTATE LA TENSIONE DELLA LAMA QUANDO NON VIENE USATA.	**ATTENTION!!** • START THE MACHINE AFTER IT HAS BEEN ADJUSTED. • ONLY START CUTTING AFTER THE MACHINE HAS REACHED ITS NOMINAL ROTATION SPEED. NEVER FORCE THE CUTTING OF THE MATERIAL. WHEN CUTTING, THE MOTOR MUST FUNCTION SMOOTHLY WITHOUT STRAINING. • KEEP HANDS AWAY FROM THE BLADE. • WHEN CUTTING ROUND PIECES, HOLD THEM SECURELY WITH YOUR HANDS, THE CUT MUST BE CENTRAL. • LOOSEN THE BLADE TENSION WHEN NOT IN USE.
③	
ATTENZIONE! TOGLIERE LA CORRENTE PRIMA DI APRIRE IL CARTER	**ATTENTION!** CUT THE POWER BEFORE OPENING THE CASING
④	

(1)

ВНИМАНИЕ!!

- ПРОЧЕТЕТЕ ИНСТРУКЦИИТЕ ВНИМАТЕЛНО ПРЕДИ ДА ИЗПОЛЗВАТЕ МАШИНАТА.
- ПРЕДИ ДА ИЗВЪРШИТЕ КАКВАТО И ДА БИЛО НАСТРОЙКА ИЛИ ПОДДРЪЖКА НА МАШИНАТА, ИЗКЛЮЧЕТЕ ЩЕПСЕЛА Й ОТ КОНТАКТА НА ИЗТОЧНИКА НА ЕЛЕКТРОЗАХРАНВАНЕ.
- ПРЕДИ ДА ЗАПОЧНЕТЕ РАБОТА, ЗДРАВО ЗАКРЕПЕТЕ ОБРАБОТВАНИЯ ДЕТАЙЛ КЪМ РАБОТНИЯ ПЛОТ.
- ПАЗЕТЕ РЪЦЕТЕ СИ ДАЛЕЧЕ ОТ ДВИЖЕЩИТЕ СЕ ЧАСТИ.

Ташев-Галвинг ООД
www.tashev-galving.com

- ВИНАГИ ИЗПОЛЗВАЙТЕ ПОДХОДЯЩИ ОЧИЛА И ПРЕДПАЗНИ РЪКАВИЦИ.
- АКО СЕ ОТДЕЛЯ ПРАХ, ИЗПОЛЗВАЙТЕ ПОДХОДЯЩА МАСКА ЗА ЛИЦЕТО.
- НЕ НОСЕТЕ ШИРОКИ ДРЕХИ, ВРАТОВРЪЗКИ, КОЛИЕТА, ГРИВНИ И ВРЪЗВАЙТЕ ДЪЛГАТА КОСА, ТЪЙ КАТО ТЯ МОЖЕ ДА БЪДЕ ЗАХВАНАТА ОТ ДВИЖЕЩИТЕ СЕ ЧАСТИ.
- НЕ СВАЛЯЙТЕ ИЛИ НЕ ИЗКЛЮЧВАЙТЕ КОИТО И ДА БИЛО ПРЕДПАЗНИ УСТРОЙСТВА.
- ЗА ПО-ПОДРОБНА ИНФОРМАЦИЯ ОТНОСНО БЕЗОПАСНОСТТА, МОЛЯ ПРОЧЕТЕТЕ РЪКОВОДСТВОТО С ИНСТРУКЦИИТЕ.

(2)
ВНИМАНИЕ
ЗАБРАНЕНО Е ДА СЕ ИЗВЪРШВА РАБОТА ПО ЕЛЕКТРИЧЕСКО ОБОРУДВАНЕ, КОЕТО Е ПОД НАПРЕЖЕНИЕ

- ВСЯКАКВИ ИЗКЛЮЧЕНИЯ ТРЯБВА ДА БЪДАТ ОДОБРЕНИ ОТ СЪОТВЕТНИЯ РЪКОВОДИТЕЛ
- В УСЛОВИЯ НА КОНКРЕТНА ОПАСНОСТ ТРЯБВА ДА ПРИСЪСТВА ДРУГО ЛИЦЕ, ОСВЕН ЛИЦЕТО, КОЕТО ИЗВЪРШВА РАБОТАТА

ЗАПОЧВАЙТЕ РАБОТА, САМО КОГАТО СА ОСИГУРЕНИ ВСИЧКИ МЕРКИ ЗА БЕЗОПАСНОСТ.
В съответствие със Законодателно постановление 81/08 за предотвратяване на инциденти

(3)
ВНИМАНИЕ!!

- СТАРТИРАЙТЕ МАШИНАТА, СЛЕД КАТО ВЕЧЕ СА ИЗВЪРШЕНИ НАСТРОЙКИТЕ.
- ЗАПОЧВАЙТЕ РЯЗАНЕ, САМО СЛЕД КАТО МАШИНАТА Е ДОСТИГНАЛА НОМИНАЛНАТА ЪГЛОВА СКОРОСТ. НИКОГА НЕ ФОРСИРАЙТЕ РЯЗАНЕТО НА МАТЕРИАЛА. КОГАТО РЕЖЕТЕ, ДВИГАТЕЛЯТ ТРЯБВА ДА РАБОТИ РАВНОМЕРНО БЕЗ ПРЕНАПРЕЖЕНИЕ.
- ПАЗЕТЕ РЪЦЕТЕ СИ ДАЛЕЧЕ ОТ РЕЖЕЩАТА ЛЕНТА.
- КОГАТО РЕЖЕТЕ ОГЪНАТИ ДЕТАЙЛИ, ПРИДЪРЖАЙТЕ ГИ ЗДРАВО С РЪЦЕТЕ СИ, РЯЗАНЕТО ТРЯБВА ДА Е ЦЕНТРИЧНО.
- РАЗХЛАБВАЙТЕ РЕЖЕЩАТА ЛЕНТА, КОГАТО НЕ Е В УПОТРЕБА.

(4)
ВНИМАНИЕ!
ПРЕКЪСНЕТЕ ЕЛЕКТРОЗАХРАНВАНЕТО, ПРЕДИ ДА ОТВОРИТЕ КОРПУСА.

Ташев Галвинг ООД
www.tashev-galving.com

5. ОПИСАНИЕ НА УРЕДИТЕ ЗА УПРАВЛЕНИЕ.

5.1. Бутони за включване и изключване

Бутоните за включване (зелен) и изключване (червен) са разположени на корпуса на машината, до работния плот.

Фигура 6 – Бутони за управление

За да извършите рязане, е необходимо да задействате въртенето на режещата лента, като натиснете зеления бутон. И обратно, за да спрете въртенето на режещата лента, натиснете червения прекъсвач.

Опасност от порязване

- След натискане на прекъсвача за спиране, режещата лента продължава да се върти по инерция.
- Не поставяйте части от тялото си, като ръцете и/или пръстите си, в близост до режещата лента!

Аварийна ситуация

В случай на авария натиснете червения бутон за спиране и се отдалечете от машината.

Ташев-Галвинг ООД
www.tashev-galving.com

6. ВЪВЕЖДАНЕ В ЕКСПЛОАТАЦИЯ И НАСТРОЙКИ.

6.1. Сглобяване на основата

- Първо монтирайте краката (21) към базовата плоча (5) на машината, без да ги притягате, като използвате по 2 винта за всеки крак. Използвайте винтовете с обла глава M8 x 12.
- Монтирайте двете дълги разпонки (41) и двете къси разпонки (42), без да ги притягате, към краката (21). Огънатата част на разпонките трябва да е от горната страна.
- Поставете гумените стъпки (21) на краката.
- Поставете машината върху конструкцията.
- Подравнете основата към машината и затегнете всички винтове.

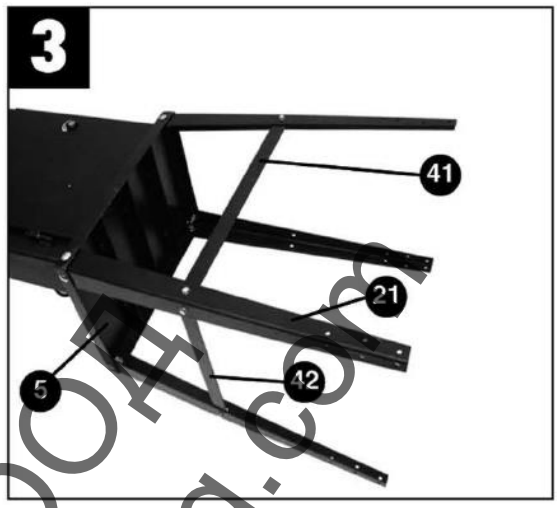

Фигура 7 – Монтиране на основата.

5. Основа
41. Дълга разпонка
21. Опорни крака
42. Къса разпонка

- Монтирайте опората (29) на водача на детайла (28) по следния начин:
- Затегнете контрагайката към винта (29) и след това монтирайте новосглобения блок към корпуса на машината, така че да може да се окачи водача на детайла (28)

28. Водач на детайла
29. Опора на водача на детайла.

Фигура 8 – Монтиране на опората на водача на детайла.

Ташев-Галвинг ООД
www.tashev-galving.com

6.2. Сглобяване на плота и монтиране на режещата лента

- Разхлабете винта на лоста (45) на долната част на работния плот на банцига (15) и свалете измервателната скала (2) от плота.
- Вкарайте лентата през процепа (a) на плота и поставете плота върху водача му по такъв начин, че фиксиращият винт (47) да премине през носещата конструкция (48).
- Затегнете плота на машината здраво с гайката на лоста (18).

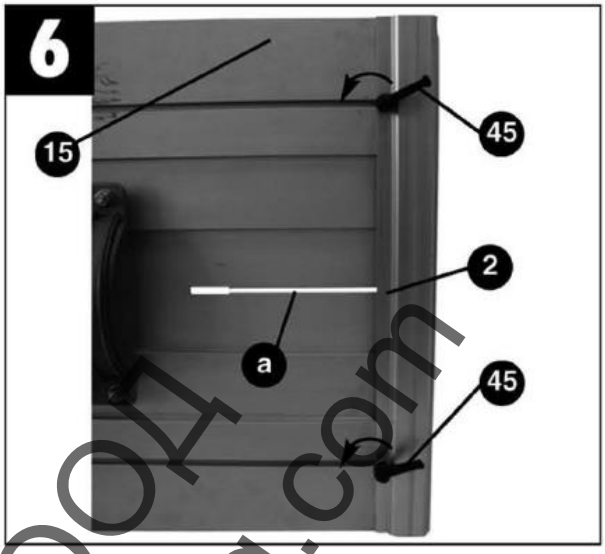

Фигура 9 – Долна част на плота.

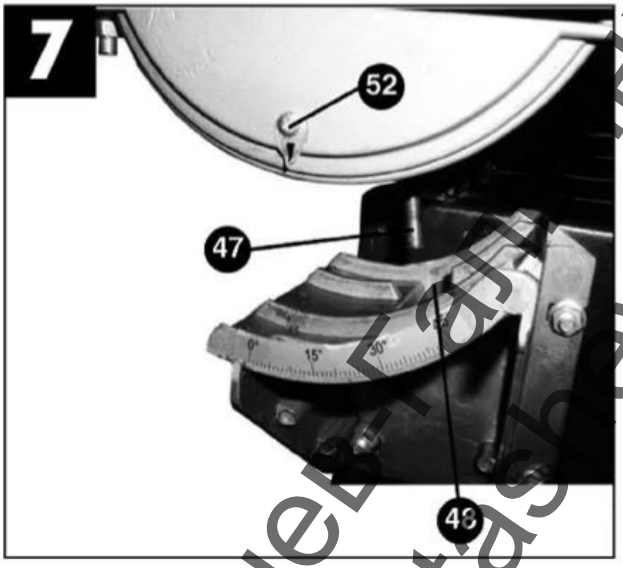

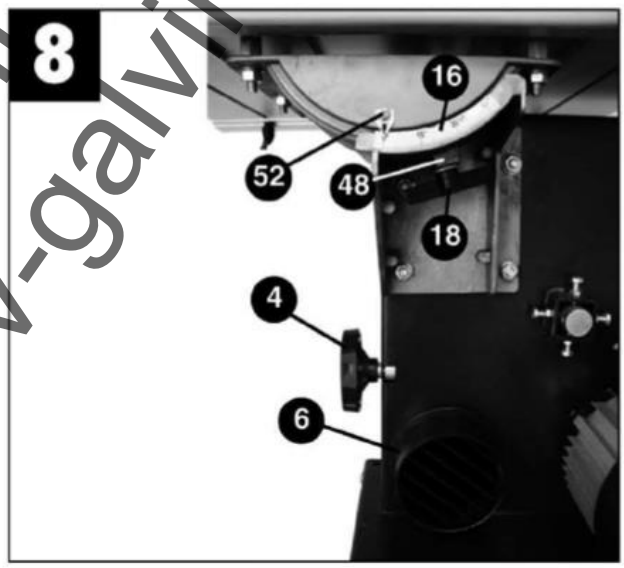

Фигура 10 – Носеща конструкция на плота.

2. Измервателна скала
45. Винт на фиксиращия лост
47. Фиксиращ винт
18. Гайка на лоста
15. Плот на машината
(a) Процеп на плота
48. Носеща конструкция на плота

Ташев-Галвинг ООД
www.tashev-galving.com

- Поставете измервателната скала (2) върху плота (15), така че главите на винтовете (50) да влязат в гнездата си (51).
- Проверете дали лентата (25) се върти свободно без да се докосва до която и да били част на плота.
- За да свалите лентата, извършете процедурата в обратен ред.

2. Измервателна скала
25. Режеща лента на банцига
51. Гнезда на винтовете
15. Плот на машината
50. Винтове

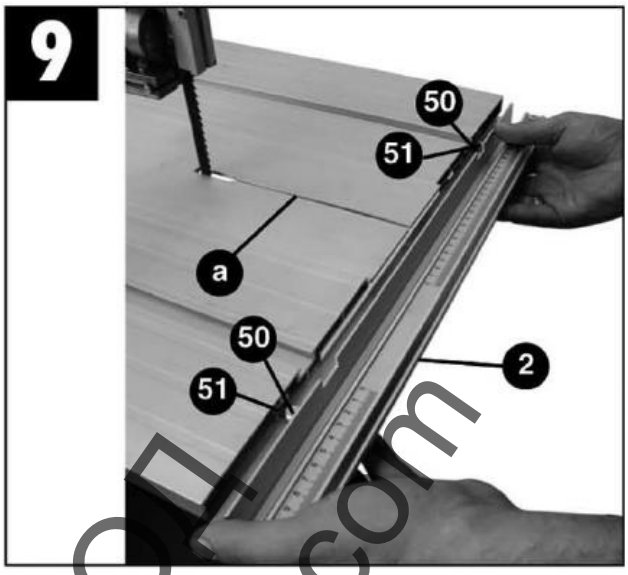

Фигура 11 – Монтиране на измервателната скала.

Токов удар и порязване

Преди да свалите режещата лента, изключете машината и ВИНАГИ изваждайте щепсела от електрическия контакт. Това е необходимо, за да се избегне рискът от токов удар или нежелано задействане на машината.

Използвайте лично предпазно оборудване

ВИНАГИ, когато сменяте режещата лента, използвайте подходящи предпазни ръкавици (за да се намали рискът от порязване).

Използвайте лични предпазни средства

Не докосвайте режещата лента с голи ръце!

Първо рязане с нова режеща лента

За да се постигне ефективно рязане лентата през цялото време, не упражнявайте максимален натиск при рязане по време на първите 4-6 рязания.

6.3. Натягане на режещата лента

Натягане на режещата лента

Разхлабете режещата лента, ако банцигът няма да бъде използван за дълъг период от време. Запомнете, че трябва отново да натегнете режещата лента преди следващото използване.

Опасност от скъсване

Не натягайте прекомерно режещата лента, тъй като това може да доведе до внезапно скъсване. От друга страна, ако режещата лента не е добре опъната, тя може да започне да се приплъзва върху задвижващата ролка.

Ташев-Галвинг ООД
www.tashev-galving.com

- Завъртете винта за опъване (9) по посока на часовниковата стрелка, за да опънете режещата лента (25).
- Дали режещата лента е опъната добре може да се провери чрез прилагане на страничен натиск върху режещата лента с пръст по средата между двете ролки на лентата. Режещата лента (25) трябва да може да се отклони съвсем леко – около 1-2 mm.

25. Режеща лента на банцига
9. Винт за опъване

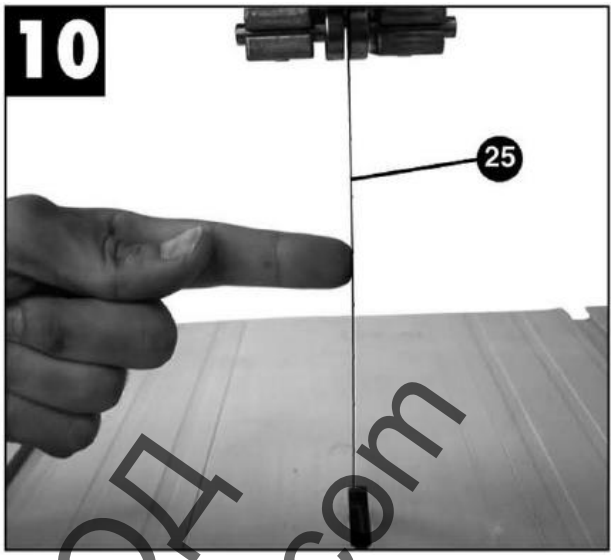

Фигура 12 – Проверка на натягането.

Опасност от порязване

- Извършвайте операциите по регулиране на натягането на режещата лента, когато машината е изключена.
- Не поставяйте части от тялото си, като ръцете и/или пръстите си, в близост до режещата лента!
- Винаги използвайте предпазни ръкавици.

Сваляне на режещата лента

Всеки път, когато сменяте/сваляте режещата лента, регулирайте натягането й.

6.4. Регулиране на режещата лента

- Разхлабете винтовете на заключващите лостове на вратите (13) и отворете вратите (12).
- Завъртете бавно с ръка горната ролка (8) по посока на часовниковата стрелка. Режещата лента (25) трябва да се върти центрично върху ролката (8). Ако не се върти центрично, ще трябва да се промени ъгълът на горната ролка (8).
- Ако режещата лента (25) се върти и се премества в посока към задната част на ролката (8), след това по посока към рамата на машината (24), регулиращият винт (22) трябва да се завърти по посока обратна на часовниковата стрелка. След това завъртете на ръка ролката (8), за да проверите положението на режещата лента (25).

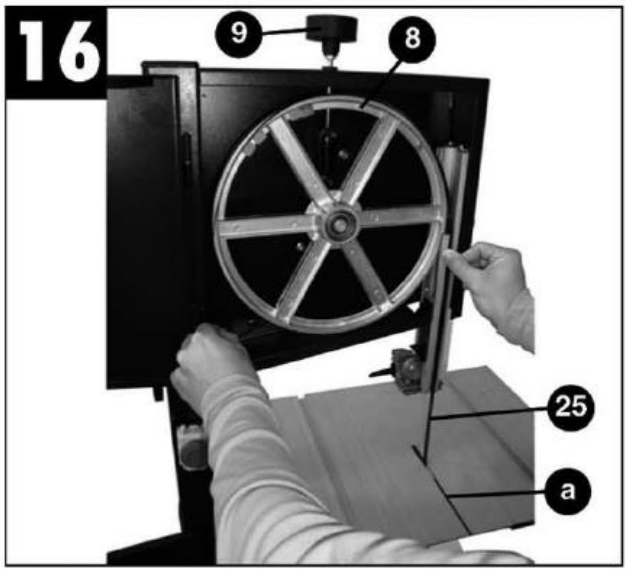

Фигура 13 – Регулиране на режещата лента.

- Ако режещата лента (25) се върти и се премества в посока към предната част на ролката (8), регулиращият винт (22) трябва да се завърти по посока на часовниковата стрелка.

Ташев-Галвинг ООД
www.tashev-galving.com

След това завъртете на ръка ролката (8), за да проверите положението на режещата лента (25).

- След като регулирате горната ролка (8), проверете положението на режещата лента (25) върху долната ролка (7). Както и при горната ролка, режещата лента трябва да се върти центрично върху ролката. Ако не се върти центрично, ще трябва отново да се регулира горната ролка. Ролките трябва да се въртят няколко пъти на ръка, за да се осигури време на лентата да се центрира върху двете ролки.
- След приключване на регулирането затворете вратите (12) и завийте заключващите устройства на лоста (13).

7. Долна ролка
8. Горна ролка
12. Заключващи се врати
13. Лостове за заключване на вратите
22. Винт за регулиране на наклона
24. Рама на машината
25. Режеща лента на банцига

Опасност от порязване

- Извършвайте операциите по регулиране на ролките, само когато машината е изключена.
- Не поставяйте части от тялото си, като ръцете и/или пръстите си, в близост до режещата лента!
- Винаги използвайте предпазни ръкавици.

Сваляне на режещата лента

Регулирайте наклона на ролката и проверявайте дали режещата лента приплъзва след всяко сваляне / смяна на самата лента.

6.5. Регулиране на водача на режещата лента

Когато положението на режещата лента трябва да се промени, трябва да се регулират опорните лагери (30 и 31) и водещите щифтове (28 и 29).

- Разхлабете винтовете на заключващите лостове на вратите (13) и отворете вратите (12).

6.5.1 Опора на горния лагер

- Разхлабете винта (33)
- Преместете опората на лагера (30) по такъв начин, че тя почти да се докосне до режещата лента (25). Трябва да има полезен луфт от около 0.5 mm.
- Затегнете отново винта (33)

25. Режеща лента на банцига
30. Горен лагер
33. Винт за фиксиране на лагера

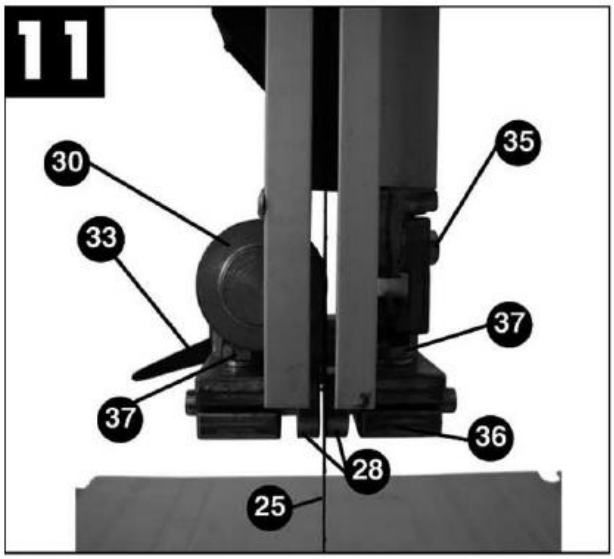

Фигура 14 – Горен лагер.

6.5.2. Опора на долния лагер

- Разглобете плота на машината (15)

Ташев-Галвинг ООД
www.tashev-galving.com

• Регулирайте лагера по същия начин, по който сте извършили регулирането на горния лагер. По време на рязане лентата (25) се държи само от лагерите (30 и 31).
Когато се върти свободно, лентата не трябва да се докосва до лагерите.

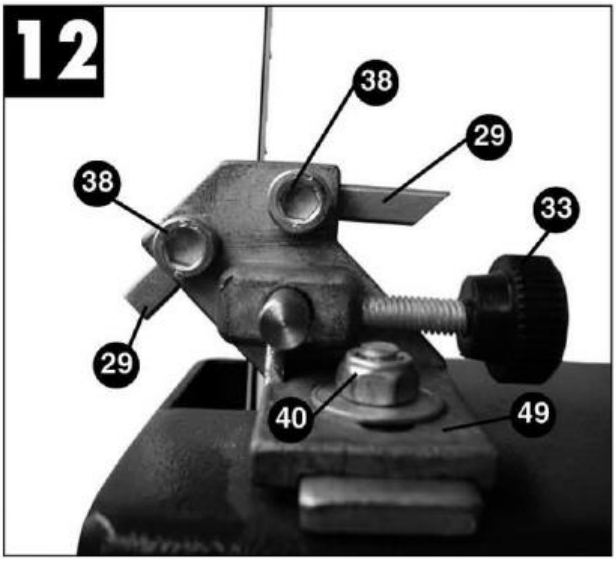

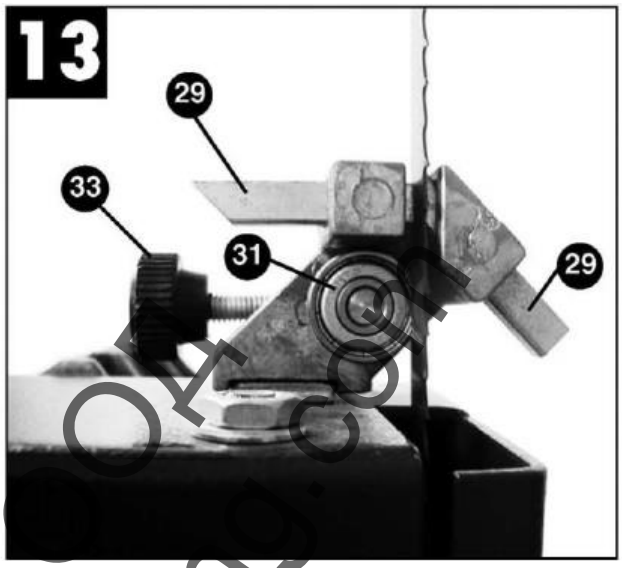

Фигура 15 – Долен лагер.

15. Плот на машината
31. Долен лагер
25. Режеща лента на банцига

6.5.3. Регулиране на горния водач

- Разхлабете винта (35)
- Преместете опората (36) на водачите (28), така че да остане луфт от поне 1 mm между предната част на водачите (28) и предния жлеб на лентата.
- Затегнете винта (35) отново
- Разхлабете винтовете (37)
- Преместете двата водача (28) към лентата, така че между лентата (25) и водачите (28) да остане луфт около 0.5 mm.

ЛЕНТАТА НЕ ТРЯБВА ДА СЕ БЛОКИРА!

- Затегнете винтовете (37) отново.
- Завъртете горната ролка (8) няколко пъти по посока на часовниковата стрелка.
- Проверете отново настройката на водачите (28) и ако е необходимо, регулирайте ги отново.

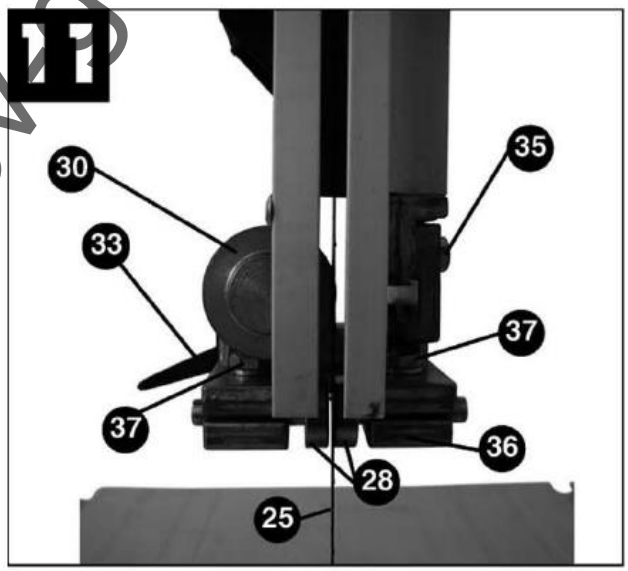

Фигура 16 – Горен лагер.

8. Горна ролка
28. Водач на лентата
36. Опора на водача
25. Режеща лента на банцига
35. Винт
37. Винтове

Блокиране на режещата лента

Режещата лента е неизползваема, ако зъбите на лентата започнат да се докосват до водачите по време на работа на машината. Когато лентата се движи, не позволявайте тя

Ташев Галвинг ООД www.tashevgalving.com

да се докосва до неподвижните части на машината. Лентата може да се скъса и да доведе до риск от нараняване.

6.5.4. Регулиране на долния водач

- Разглобете плота на машината (15), както е описано в раздел 6.2.
- Разхлабете винта (40).
- Преместете опората на щифтовете на водачите (29), така че между предния край на щифтовете на водача (29) и предния жлеб на лентата да остане луфт поне 1 mm.
- Затегнете винта (40) отново.

Блокиране на режещата лента

Режещата лента е неизползваема, ако зъбите на лентата започнат да се докосват до водачите по време на работа на машината. Когато лентата се движи, не позволявайте тя да се докосва до неподвижните части на машината. Лентата може да се скъса и да доведе до риск от нараняване.

- Разхлабете винтовете (38), които фиксират водачите.
- Преместете щифтовете на водачите (29) към лентата, така че между щифтовете (29) и самата лента (25) да остане луфт около 0.5 mm. (лентата не трябва да се блокира).
- Затегнете отново винтовете с вътрешен шестостен (38).
- Завъртете долната ролка (7) няколко пъти по посока обратна на часовниковата стрелка.
- Проверете повторно настройката на водачите (29) и ако е необходимо, ги регулирайте отново.

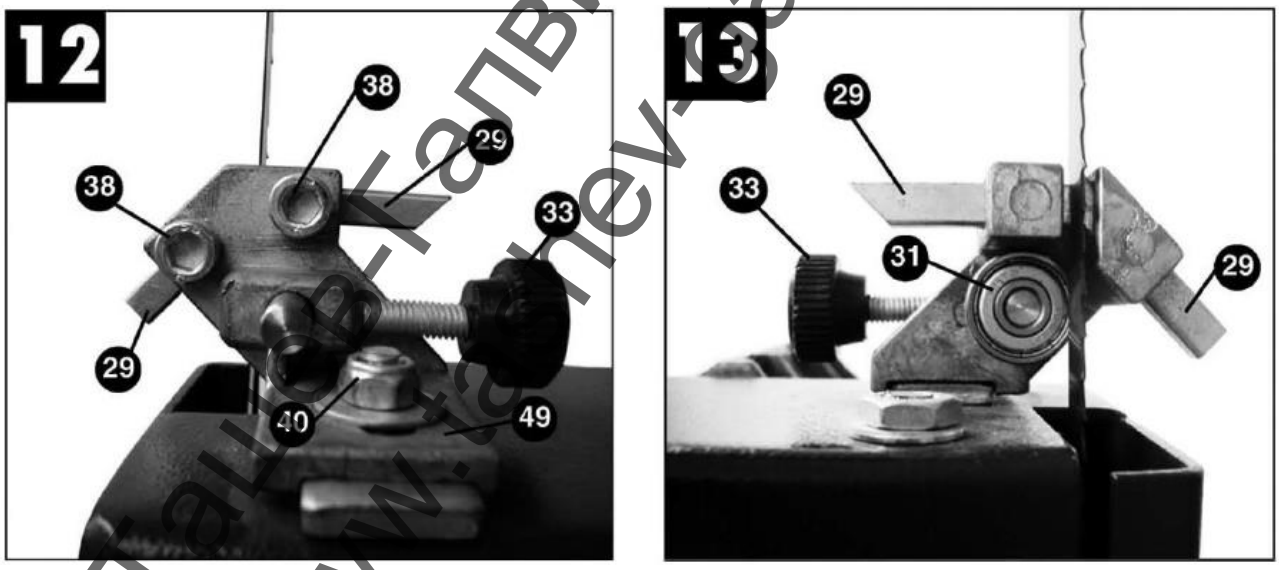

Фигура 17 – Долен лагер.

7. Долна ролка
29. Щифтове на водачите
40. Фиксиращ винт
15. Плот на машината
38. Щифт-винтове

ТАШЕВ-ГАЛВИНГ ООД
www.tashev-galving.com

6.6. Регулиране на горното предпазно устройство на режещата лента

- Разхлабете фиксиращите винтове на предпазното устройство на режещата лента (20).
- Завъртете колелото за регулиране (19), за да свалите надолу предпазното устройство на режещата лента (11), колкото е възможно по-близо до обработвания детайл (разстоянието детайл – предпазно устройство трябва да бъде около 2-3 mm).
- Затегнете отново фиксиращия бутон (20).
- Преди да започнете рязане, проверете дали то е позиционирано правилно и ако е необходимо променете положението му.

Фигура 18 – Предпазно устройство на лентата.

11. Предпазно устройство на лентата

19. Колело за регулиране на предпазното устройство на лентата

20. Фиксиращ бутон

Опасност от порязване

- Регулирайте предпазителя, когато машината е изключена и режещата лента е спряла напълно.
- Не поставяйте части от тялото си, като ръцете и/или пръстите си, в близост до лентата!
- Винаги използвайте предпазни ръкавици.

6.7. Регулиране на индикатора за наклона на плота

- Преместете предпазното устройство на режещата лента (11) на неговото максимално горно положение.
- Развийте фиксиращия лост (18).
- Настройте ъгъла (d) между лентата (25) и плота (15).
- Наклонете плота (15), като го завъртите с ръка, така че ъгълът между плота и лентата (25) да бъде точно 90°.
- Затегнете винтовете отново (18).
- Разхлабете винта на показалеца (52) на градуираната скала (16) и я завъртете така, че показалецът да съвпадне точно с 0° и отново затегнете фиксиращия винт.

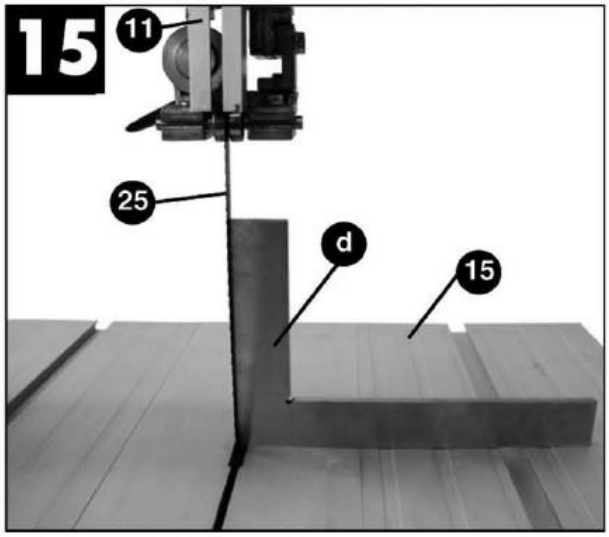

Фигура 19 – Предпазно устройство на лентата.

Ташев-Галвинг ООД
www.tashev-galving.com

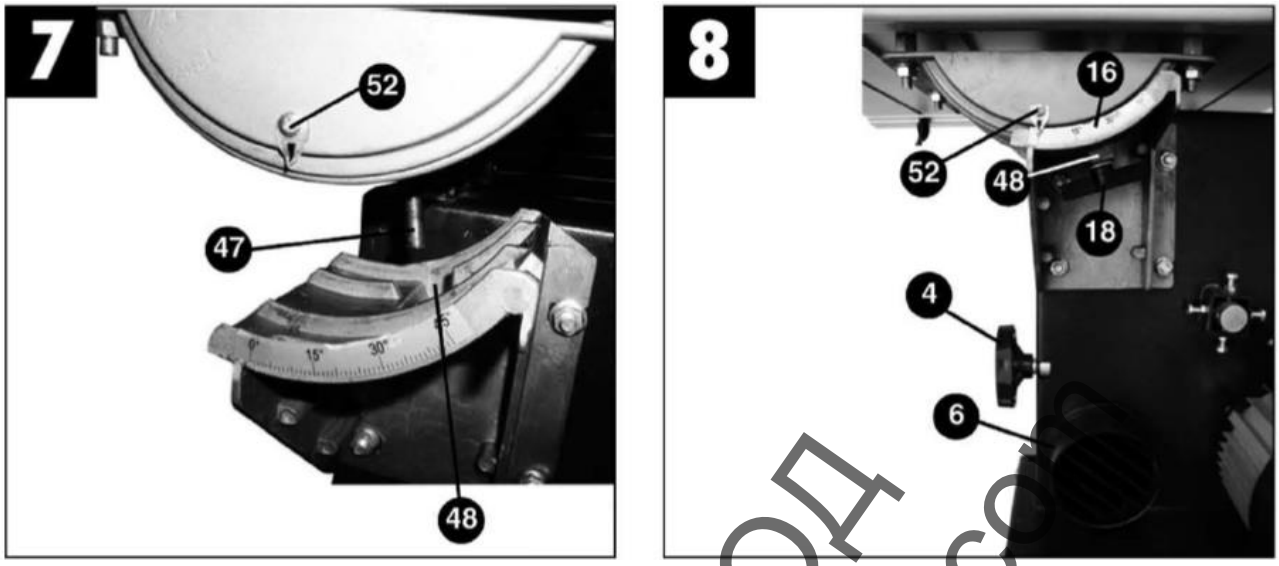

Фигура 20 – Система за закрепване на детайла към плота.

11. Горно предпазно устройство на лентата
16. Градуирана скала
25. Режеща лента на банцига
15. Плот на машината
18. Фиксиращ винт
52. Показалец

Опасност от порязване

- Регулирайте работния плот, когато машината е изключена.
- Не поставяйте части от тялото си, като ръцете и/или пръстите си, в близост до режещата лента!
- Винаги използвайте предпазни ръкавици.

6.8. Накрайник за свързване на смукателния маркуч

Преди да бъде използван, банцигът за дърво трябва да бъде свързан към устройство за улавяне и отвеждане на прах. Смукателният маркуч трябва да бъде свързан към смукателната дюза в долната част на машината, откъм страната на електродвигателя.

6.9. Свързване на електрическия щепсел

1. Включете електрическия щепсел в биполярно заземен контакт (10/16 A, 250 V).
2. Стартирайте машината, като натиснете зеления бутон и проверете дали посоката на въртене на лентата съвпада с обозначената със стрелката върху предпазния кожух.
3. Преди да започнете рязането, проверете банцига по следния начин:
   - оставете го да работи без натоварване поне 5 минути;
   - с предпазителите, монтирани по местата им;
   - без наличието на хора.

Удар от излитащи части

По време на периода на тестване, в обсега на машината не трябва стои нито операторът, нито други хора.

Ташев-Галвинг ООД
www.tashev-galving.com

6.10. Промяна на скоростта

Банцигът може да работи при две различни скорости. За да промените скоростта, процедирайте по следния начин:

- Разхлабете ремъка на двигателя (54), като завъртите колелото (4) в посока, обратна на часовниковата стрелка.
- Преместете ремъка на желаното положение на ролката на двигателя (55) и върху долната ролка (7).
- Скоростите на лентата са обозначени върху стикера, който е разположен на вътрешната страна на долната врата.
- Натегнете отново ремъка на двигателя (54), като завъртите колелото (4) по посока на часовниковата стрелка. Не натягайте ремъка прекомерно.

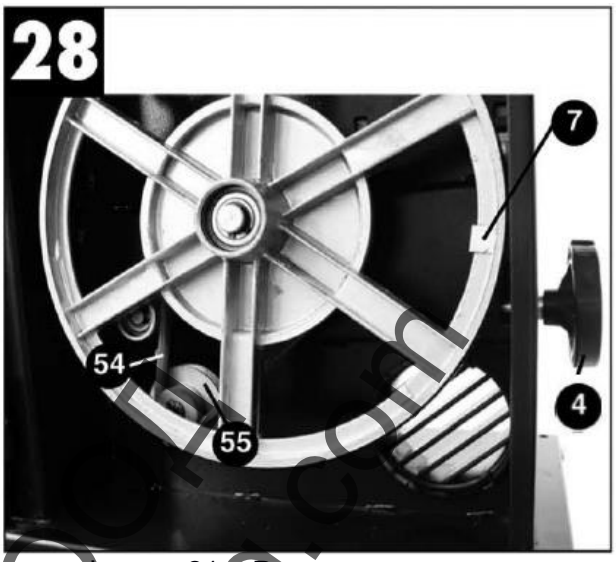

Фигура 21 – Ремък на двигателя.

4. Колело за натягане на ремъка на двигателя
54. Ремък на двигателя
7. Долна ролка
55. Ролка на двигателя

Ташев-Галвинг ООД
www.tashev-galving.com

7. ПРЕДПАЗНИ УСТРОЙСТВА НА МАШИНАТА

7.1. Електрически предпазни устройства

В случай на неизправност или повреда, **банцигът** е оборудван със захранващ кабел със **заземителен проводник**, който осигурява път на най-малкото съпротивление за електрическия ток и намалява опасността от токов удар.
Щепселът трябва да бъде включен в подходящ контакт, заземен в съответствие с действащите правилници. Кабелните удължители трябва да бъдат със сечения, равни или по-големи от сечението на захранващия кабел на машината.

Токов удар

Неправилното свързване на заземителния проводник на машината може да доведе до риск от токов удар.

Ако не сте разбрали добре инструкциите за заземяване или ако имате някакви съмнения по отношение на заземяването на машината, обърнете се към квалифициран електротехник, за да извърши проверка.

7.2. Предпазни устройства срещу "механични" рискове

7.2.1. Предпазен кожух на ролките и лентата

Предпазният кожух (предпазителят) е предназначен да предпази части от тялото на оператора, по-специално ръцете и/или пръстите, от пряк контакт с въртящата се лента на банцига и ролките.
Освен това, той предотвратява излитането на стружки, частици от обработвания детайл или лентата, които евентуално са се откъснали, срещу лицето на оператора.
Капакът на отделението на ролките се състои от горен и долен кожух, които представляват фиксирани разглобяеми предпазители, свързани към два блокиращи микропрекъсвачи, които незабавно спират машината в случай, че той се отвори по време на работа.

7.2.2. Регулируем предпазен кожух на лентата

Предпазният кожух на лентата на банцига предпазва части от тялото на оператора, особено ръцете и/или пръстите, от пряк контакт с лентата на банцига, като оставя видима само частта от лентата, с която се осъществява рязането.

Фигура 22 – Регулируем предпазен кожух на лентата.

Ташев-Галвинг ООД
www.tashev-galving.com

11. Регулируем предпазител на лентата

ЛОСТ НА "ВОДАЧА НА ДЕТАЙЛА"

Лостът на водача на детайла направлява обработвания детайл към лентата на банцига, така че да се избегне рискът ръцете да бъдат твърде близо до движещата се лента, особено когато обработваните детайли са малки.

Фигура 23 – Лост на водача на детайла.

Проверка на предпазните устройства

Всеки път, когато използвате банцига, проверявайте целостта на предпазните устройства и дали те функционират добре.

7.3. Използване на лични предпазни средства

Използване на лични предпазни средства

Във всеки случай, ВИНАГИ използвайте подходящи лични предпазни средства, като:

- Ръкавици;
- Очила или маска за лицето;
- Гащеризони или престилки;
- Предпазни обувки.

Фигура 24 – Лични предпазни средства.

Ташев-Галвинг ООД
www.tashev-galving.com

8. НЕПРАВИЛНО ИЗПОЛЗВАНЕ И ПРОТИВОПОКАЗАНИЯ

Описаните по-долу действия, които очевидно не могат да обхванат целия списък от потенциални възможности за "злоупотреба" с машината, са **абсолютно забранени**.

СТРОГО ЗАБРАНЕНО Е ДА СЕ ИЗВЪРШВА СЛЕДНОТО!

- Да използвате машината, без да сте инсталирали и без да сте позиционирали правилно червения предпазен водач на лентата;
- Да държите с ръце детайла, който ще се реже;
- Да използвате машината за цели, различни от тези, за които тя е проектирана, особено за рязане на "закалена или цементирана" стомана или за рязане на дървени трупи с кръгло напречно сечение;
- Да превишавате капацитета на рязане, определен от производителя;
- Да оставяте машината без надзор с щепсел, включен в захранващата мрежа;
- Да допускате необучен персонал да използва машината;
- Да работите с тази машина, когато не сте в добро психо-физическо състояние;
- Да използвате машината без нужното внимание;
- Да работите с машината, без да използвате подходящо лични предпазни средства, като обувки и предпазни ръкавици, предпазни очила или маски и т.н.;
- Да използвате машината при непредвидени условия на околната среда (климатични условия, силни магнитни полета и т.н.);
- Да използвате машината в потенциално взривоопасни среди;
- Да използвате машината при недобро осветление;
- Да допускате машината да осъществи контакт с хранителни продукти;
- Да променяте оборудването и/или предпазните устройства;
- Да променяте електрическата система;
- Да смазвате машината непосредствено преди работа, по време на работа и веднага след работа.

Ташев-Галвинг ООД
www.tashev-galving.com

9. ТРАНСПОРТ И ПОВДИГАНЕ

Лентовият банциг за дърво, Каталожен номер 0302/245 тежи 30 kg, поради което, за да бъде транспортиран, е необходимо да се използва подходящо подемно оборудване.
1. Извадете електрическия щепсел от контакта и приберете кабела, като се уверите, че той няма да бъде повреден по време на транспорта.
2. Проверете дали отделението на ролките е затворено.
3. След като се уверите, че е добре заключено, окачете банцига с ремъци и внимателно го повдигнете.

Транспортиране на машината

- Всички операции по транспортиране трябва ВИНАГИ да се извършват при спряна машина и без наличието на премети върху плота на машината.
- ВИНАГИ изключвайте електрическия щепсел.

Риск от счупване

За транспорт и повдигане на машини използвайте подходящи средства, които да имат товароподемност поне 50 kg.

Ташев-Галвинг ООД
www.tashev-galving.com

10. РАБОТА

10.1. Инструкции за експлоатация

Използване на машината

- Банцигът е оборудван с лента за рязане на дървени детайли.
- Банцигът може също така да бъде използван за рязане на някои пластмасови материали, след като бъде сменена режещата лента с друг тип (наличен аксесоар).
- Не режете детайли от "закалена или цементирана" стомана.
- Не режете детайли и/или профили с размери, които превишават максимално допустимия капацитет или които са с кръгло напречно сечение (вижте Техническите спецификации на машината).

Опасност от порязване и инциденти

- Преди да започнете работа с машината, уверете се, че тя е добре закрепена, за да се предотврати опасността от изместване или загуба на стабилност.
- Носете подходящи лични предпазни средства като ръкавици, очила, гащеризони или престилки и предпазни обувки.

10.2. Регулиране на машината и рязане

Преди да използвате машината, извършете следното:

1. Проверете дали режещата лента на банцига е добре опъната.
2. Регулирайте височината на предпазния водач на режещата лента в зависимост от дебелината на обработвания детайл.
3. Регулирайте наклона на работния плот, при рязане под наклон.
4. Позиционирайте съответния водач за детайли с правоъгълно сечение в зависимост от размера на обработвания детайл.
5. Започнете операцията, като натиснете зеления бутон Старт.
6. Използвайте лоста на водача на детайла, за да придвижите дървения детайл, който ще режете, максимално близо до режещата лента, като прилагате постоянен натиск.

Опасност от порязване

Абсолютно забранено е да притискате краищата на дъската, която режете, без да използвате лоста на "водача на детайла".

Аварийна ситуация

В случай на аварийна ситуация незабавно натиснете червения бутон за спиране.

7. След приключване на работа натиснете червения бутон за спиране и изчакайте, докато режещата лента спре напълно, след което извадете срязаните части.

Опасност от порязване

- След като натиснете прекъсвача за спиране, режещата лента продължава да се върти по инерция.
- Не поставяйте части от тялото си, като ръцете и/или краката си в близост до движещата се лента.

Ташев-Галвинг ООД
www.tashev-galving.com

10.3. Указания за безопасна експлоатация на банцига

Когато банцигът няма да се използва за дълъг период от време, трябва да се вземат необходимите мерки, за да се предотврати повреда на режещата лента на банцига. В този случай, добра идея е да се охлаби режещата лента, като се използва колелото C.
Освен това, би било добре лентата да бъде свалена от машината и след това да бъде прибрана, както е показано на Фигура 25.
Когато не се използват, лентите които не затворени, не трябва да бъдат сгъвани и застопорявани (вижте Фигура 25).
Освен това те трябва да се съхраняват на безопасно и сухо място.
Преди използване те трябва да бъдат проверявани за повреди и напукани зъби.

Порязване

Винаги използвайте ръкавици, устойчиви на срязване, когато боравите с режещата лента.

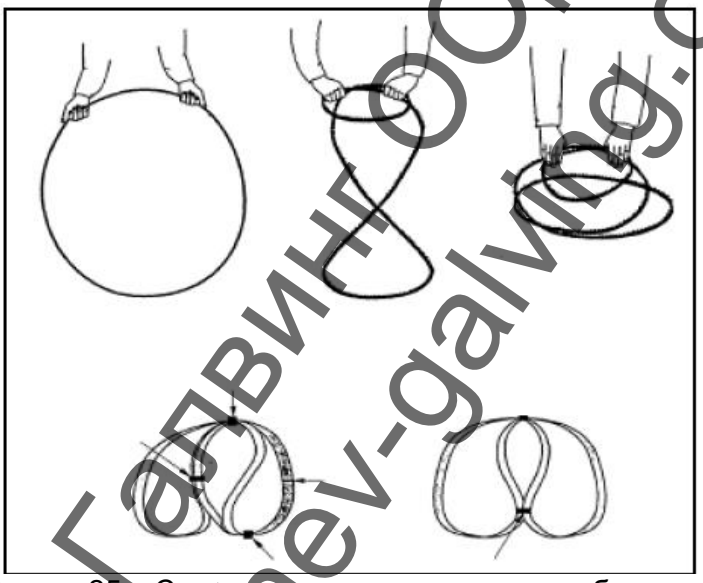

Фигура 25 – Сгъване на режещата лента на банцига.

Ако е необходимо режещата лента на банцига да се транспортира, добро решение е да се използва съоръжение, като показаното на Фигура 26.

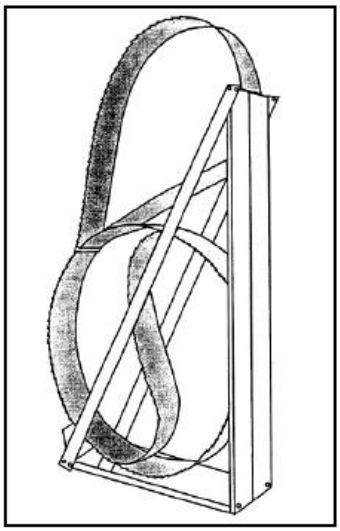

Фигура 26 – Контейнер за режещата лента.

Ташев-Галвинг ООД
www.tashev-galving.com

10.3.1. Извършване на право рязане

Ако трябва да извършите право рязане, е необходимо да регулирате положението на скобата на водача на детайла. Освен това, при ръчно подаване към водача, задължително трябва да се използва инструмент за придвижване на детайла, за да се премести обработваният детайл към лентата.

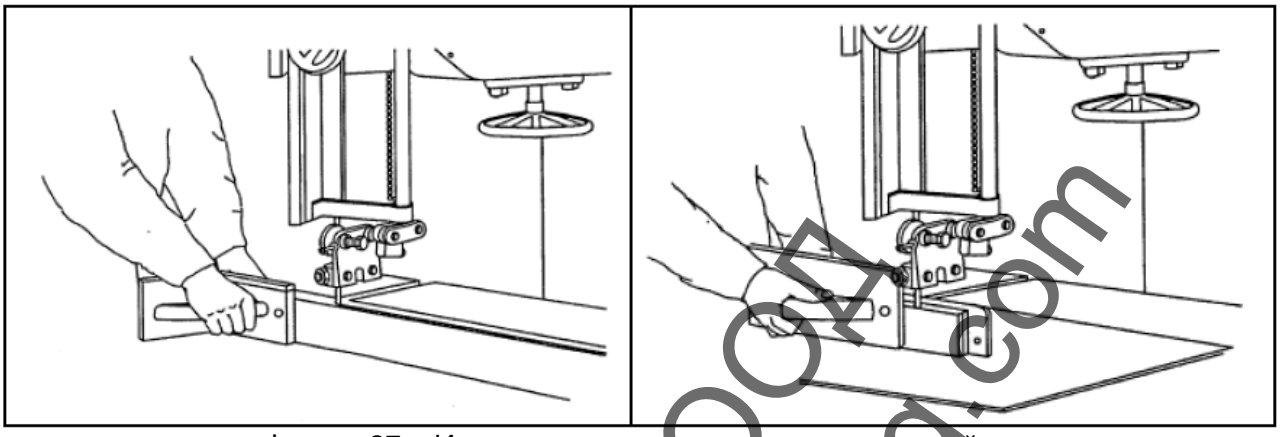

Фигура 27 – Извършване на рязане на високи детайли.

10.3.2. Извършване на диагонално рязане

Ако трябва да се извършва диагонално рязане, е необходимо да се регулира наклонът на работния плот и след това е необходимо да се затегне здраво скобата на водача на детайла, така че тя да придържа добре обработвания детайл, както и да го направлява в правилната посока.

10.3.3. Изрязване на шипове

За да се извърши правоъгълно изрязване на шипове, в задната част на работния плот трябва да се монтира стопер по такъв начин, че да ограничава движението на правилната височина, за да се предотврати преместването на банцига напред (Фигура 28).

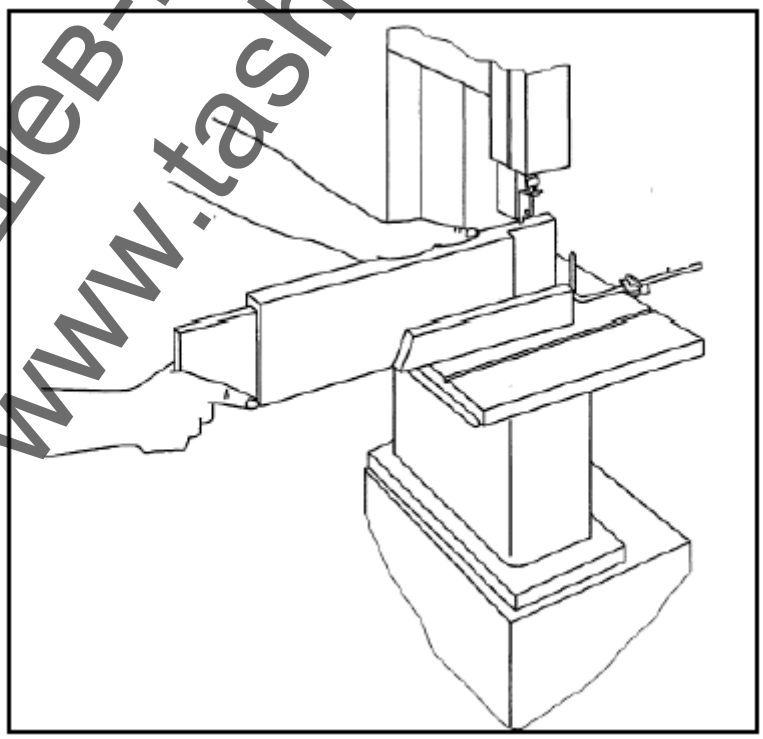

Фигура 28 – Изрязване на жлебове.

Ташев-Галвинг ООД
www.tashev-galving.com

10.3.4. Рязане на клинове

За да направите клонове с малки размери, е необходимо да използвате водач, като показания на Фигура 29.

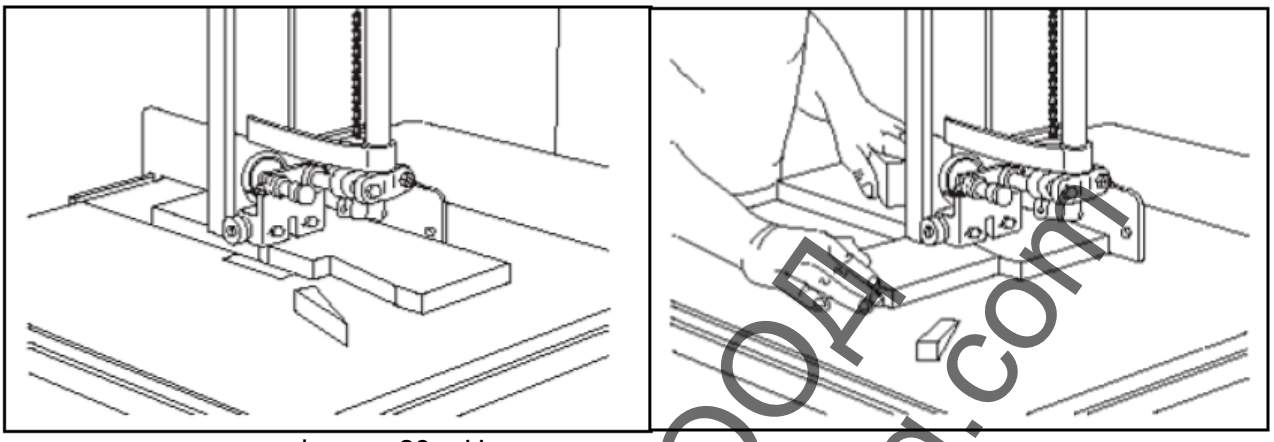

Фигура 29 – Направа на клинове с малки размери.

10.3.5. Извършване на рязане в крива

За да извършите рязане в крива и нестандартно рязане, е необходимо да плъзгате обработвания детайл по крива, предварително начертана върху планка, която да е здраво закрепена върху работния плот.

Пазете ръцете си в безопасно положение !

Алтернативно може да се използва шаблон.

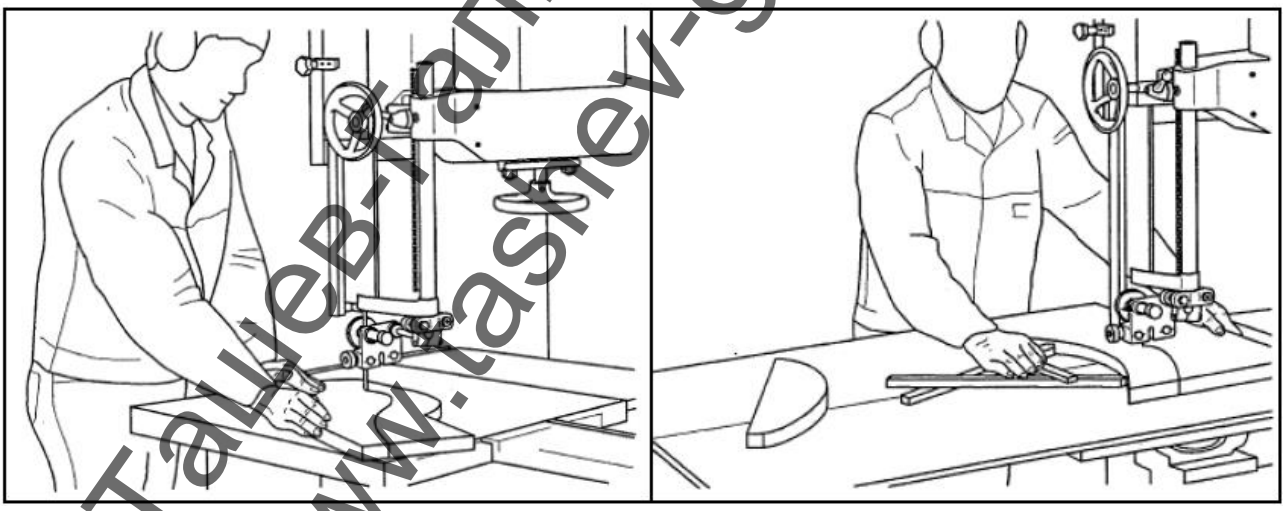

Фигура 30 – Извършване на рязане в крива и нестандартно рязане.

Ако някой осъществи контакт с движещата се лента, незабавно натиснете бутона за спиране.

- В случай на незначителни охлузвания незабавно почистете и дезинфекцирайте раната и след това направете стерилна превръзка, защото дървото може да съдържа патогенни микроорганизми.
- В случай на по-сериозни наранявания, незабавно сигнализирайте **екипите за спешна медицинска помощ, като позвъните на номер 118 или на единния европейски номер за спешни повиквания 112.**

Ташев-Галвинг ООД
www.tashev-galving.com

11. ПОДДРЪЖКА

Всяка поддръжка, освен специално описаната в това ръководство, трябва да се извършва от квалифициран персонал, упълномощен от производителя.
Това ръководство не предоставя информация за демонтаж и поддръжка, тъй като тези операции трябва винаги да се извършват изключително само от персонала за техническа помощ.

Токов удар

Преди да започнете поддръжка или проверки, изключете машината и ВИНАГИ изваждайте щепсела от електрическия контакт. Това е необходимо, за да се избегне рискът от токов удар.

11.1. Рутинна поддръжка.

11.1.1. След завършване на всяка операция с машината

Редовно почиствайте машината и полагайте необходимите грижи за нея, за да гарантирате добра производителност и дълъг експлоатационен период.
След края на всяка операция с машината използвайте компресор, за да отстраните стърготините, стружките и праха, които са се събрали на пода на машината и на работния плот, както и в отделението на ролките и вала.

Работа със сгъстен въздух

Когато използвате сгъстен въздух, ВИНАГИ носете предпазни очила.

Проверявайте състоянието на банцига, ЕС табелката и предупредителния етикет; ако вече не са четливи, направете заявка за подмяна.
Ако е необходимо, проверявайте дали ремъкът не е износен и дали е добре опънат.
Проверявайте лагерите и опорите на горния и долния водачи на лентата.
Смазвайте лагерите и опорите на водачите на лентата със спрей за смазване.
Не използвайте банцига в случай на дефекти.
Използвайте само суха кърпа, за да почистите машината отвън.

Почистване на машината

НЕ използвайте почистващи препарати или каквито и да било разтворители; пластмасовите части се повреждат лесно от химически агенти.

11.1.2. Периодична поддръжка

На всеки 6 месеца от експлоатационния период на машината извършвайте щателна проверка на работата и износването.
Изключете електрозахранването и проверете дължината и ефективността на четките на електродвигателя, които не трябва да бъдат по-къси от 6 mm. В противен случай ги сменете с оригинални части. Проверявайте дали ролките се движат плавно.

Ташев-Галвинг ООД
www.tashev-galving.com

12. СЪХРАНЕНИЕ В СКЛАД.

В случай, че машината трябва да бъде оставена за съхранение и ще остане неизползвана за определено време, тя трябва да се съхранява в затворено помещение без влага, за да се избегне повреда и/или корозия.
Освен това, не забравяйте да разхлабите режещата лента или по-добре да я свалите и да я смените, както е показано в това ръководство.

13. ИЗХВЪРЛЯНЕ НА ЧАСТИ И МАТЕРИАЛИ

Ако машината трябва да се предаде за скрап, нейните части трябва да бъдат разделени за изхвърляне.

Пазете околната среда!

Свържете се със специализиран център за събиране на метални отпадъци.

Конструкцията на банцига и лентата са изработени от стомана, а някои части, предпазния корпус на електродвигателя и т.н., са изработени от полимерен материал. Поради това, разделяйте материалите в зависимост от произхода им, като се консултирате със специализирани фирми, които са упълномощени за тяхното изхвърляне, в съответствие с изискванията на законодателството.

Пазете околната среда!

Изхвърляйте изрезките (стружки, прах и т.н.) в съответствие с действащите правилници.

Ташев-Галвинг ООД
www.tashev-galving.com

14. ОТСТРАНЯВАНЕ НА ПРОБЛЕМИ

ПРОБЛЕМ	ВЕРОЯТНА ПРИЧИНА	РАЗРЕШАВАНЕ
Шумна работа.	A) Повредени лагери. B) Лагерите не са смазани. C) Триене на лентата. D) Лентата не е опъната.	A) Свържете се с отдела за техническа помощ. B) Смажете лагерите. C) Свалете / сменете лентата и проверете за приплъзване. D) Завъртете лоста за опъване на лентата.
Двигателят не стартира.	A) Проблем с електрозахранването. B) Кабелни съединения. C) Термичната защита се е задействала. D) Изгорели намотки на двигателя. E) Прекъсвачът е повреден.	A) Проверете захранващата мрежа. B) Проверете кабелните съединения. C) Рестартирайте защитата. D) Свържете се с отдела за техническа помощ. E) Свържете се с отдела по обслужване.
Слаба производителност при рязане / прекомерно загряване.	A) Прекомерен натиск върху обработвания детайл. B) Лентата е износена или не реже добре. C) Материалът не е подходящ.	A) Прилагайте по-малък натиск. B) Проверете дали лентата е заточена добре и дали не е износена. C) Използвайте само материали, изработени от дърво или подобни материали.

Ташев-Галвинг ООД
www.tashev-galving.com

15. РАЗГЛОБЕН ВИД И РЕЗЕРВНИ ЧАСТИ

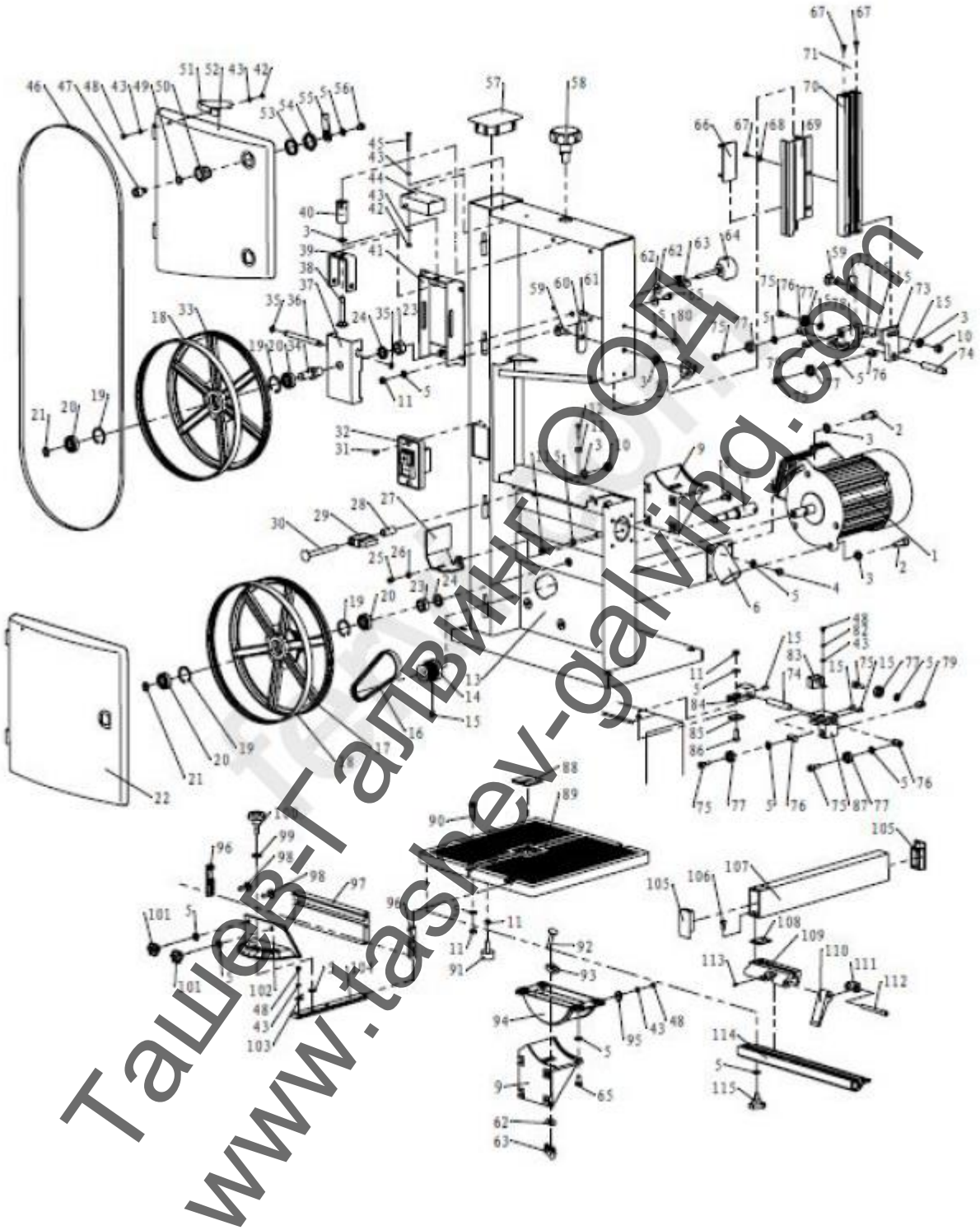

Ташев-Галвинг ООД
www.tashev-galving.com

№	Описание	К-во	№	Описание	К-во
0302/245/001	Електродвигател	1	0302/245/048	Винт с глава Phillips M4 x 5	5
0302/245/002	Винт с шестостенно гнездо в главата M8 × 20	2	0302/245/049	Еластична шайба Ø 10	6
0302/245/003	Шайба Ø 8	6	0302/245/050	Болт на капака на вратата	3
0302/245/004	Винт с глава Phillips M6 x 8	4	0302/245/051	Ключ на таблото	2
0302/245/005	Шайба Ø 6	34	0302/245/052	Горна врата	1
0302/245/006	Изход за стърготините	1	0302/245/053	Заключваща шайба	3
0302/245/007	Ос на задвижващото колело	1	0302/245/054	Тънък винт M22 × 1.5	3
0302/245/008	Болт с квадратна глава M6 x 15	4	0302/245/055	Лост за затваряне на вратата	3
0302/245/009	Опора на работния плот	1	0302/245/056	Винт M6 x 8	3
0302/245/010	Винт M8	2	0302/245/057	Изправена капачка	1
0302/245/011	Винт M6	16	0302/245/058	Винт за регулиране "B"	1
0302/245/012	Болт M6 x 20	4	0302/245/059	Винт с глава Phillips M8 x 20	2
0302/245/013	Тяло на двигателя	1	0302/245/060	Шестостенен винт M6 × 8	2
0302/245/014	Ролка на електродвигателя	1	0302/245/061	Притискащ лост "A"	1
0302/245/015	Фиксиран винт с шестостенно гнездо в главата M6 × 10	7	0302/245/062	Голяма шайба Ø 6	6
0302/245/016	V-образен ремък	1	0302/245/063	Бутон "B"	2
0302/245/017	Ролка на двигателя	1	0302/245/064	Регулиращ бутон "A"	1
0302/245/018	Гумен капак на ролката	2	0302/245/065	Винт M6 x 12	8
0302/245/019	Зегерка 28	4	0302/245/066	Пластмасово затварящо устройство	1
0302/245/020	Лагер 6001	4	0302/245/067	Самозаключващ винт ST4.8	4
0302/245/021	Зегерка 12	3	0302/245/068	Назъбена шайба 5	2
0302/245/022	Долна врата	1	0302/245/069	Предпазно устройство	1
0302/245/023	Винт M14	2	0302/245/070	Плъзгач	1
0302/245/024	Шайба Ø 14	2	0302/245/071	Капачка	1
0302/245/025	Винт с глава Phillips M5 x 8	2	0302/245/072	Притискащ лост "B"	1
0302/245/026	Шайба Ø 5	2	0302/245/073	Горно фиксиращо устройство	1
0302/245/027	Предпазно устройство	1	0302/245/074	Фиксиран щифт "A"	2
0302/245/028	Капак на четката	1	0302/245/075	Шестостенен винт M6 × 18	6
0302/245/029	Четка	1	0302/245/076	Фиксиран щифт "B"	4
0302/245/030	Болт с квадратна глава M8 x 75	1	0302/245/077	Лагер 626Z	6
0302/245/031	Винт с глава Phillips M4 x 8	3	0302/245/078	Притискащ елемент	1
0302/245/032	Соленоиден прекъсвач	1	0302/245/079	Фиксиран щифт "C"	2
0302/245/033	Ролка	1	0302/245/080	Гайка M6	2
0302/245/034	Вал на ролката	1	0302/245/081	Бутон "A"	1
0302/245/035	Зегерка Ø 8	2	0302/245/082	Шайба Ø 4	2
0302/245/036	Лост за регулиране	1	0302/245/083	Корпус	1
0302/245/037	Монтажна пластина на ролката	1	0302/245/084	Долна плоча	1
0302/245/038	Болт с квадратна шийка M8 x 50	1	0302/245/085	Притискаща пластина "C"	1
0302/245/039	Детайл за настройка	1	0302/245/086	Винт M6 x 16	1
0302/245/040	Свързващ прът	1	0302/245/087	Долно заключващо устройство	1
0302/245/041	Железен ъгъл "AA	2	0302/245/088	Режеща лента	1
0302/245/042	Винт M4	6	0302/245/089	Работен плот	1
0302/245/043	Шайба Ø 4	16	0302/245/090	Винт M6 x 25	1
0302/245/044	Прекъсвач	2	0302/245/091	Шайба	1
0302/245/045	Винт с глава Phillips M4 x 30	4	0302/245/092	Винт с глава Phillips M6 x 35	1
0302/245/046	Режеща лента	1	0302/245/093	Плъзгач	1
0302/245/047	Среден болт на вратата	3	0302/245/094	Фиксиран плот	1
0302/245/095	Стрелка на работния плот	1	0302/245/106	Шестостенен винт M5 × 10	4
0302/245/096	Затваряща капачка на предпазното устройство	2	0302/245/107	Ограничител	1
0302/245/097	Пресована част на предпазното устройство	1	0302/245/108	Пластина на ограничителя	1
0302/245/098	Винт с квадратна глава M6 x 20	2	0302/245/109	Плъзгач	1
0302/245/099	Пластмасова шайба	1	0302/245/110	Фиксиран бутон	1
0302/245/100	Бутон	1	0302/245/111	Притискаща пластина	1
0302/245/101	Бутон "D"	2	0302/245/112	Фиксиран винт	1
0302/245/102	Гониометър (ъгломер)	1	0302/245/113	Шестостенен винт M4 × 14	1
0302/245/103	Стрелка на ъгломера	1	0302/245/114	Опора на водача	1
0302/245/104	Главна ключалка	1	0302/245/115	Бутон "C"	2
0302/245/105	Капачка на ограничителя	2			

ТОВЕВ-ГАЛВИНГ ООД
www.tashev-galving.com