REMS

www.rems.de

REMS Picus S1
REMS Picus S3
REMS Picus S2 / 3,5
REMS Picus SR

deu	**Betriebsanleitung**
eng	**Operating Instructions**
fra	**Instructions d'emploi**
ita	**Istruzioni d'uso**
spa	**Manual de instrucciones**
nld	**Gebruiksaanwijzing**
swe	**Bruksanvisning**
nor	**Bruksanvisning**
dan	**Betjeningsvejledning**
fin	**Käyttöohje**
por	**Manual de instruções**
pol	**Instrukcja obsługi**
ces	**Návod k použití**
slk	**Návod na použitie**
hun	**Üzemeltetési leírás**
hrv	**Upute za uporabu**
scg	**Upute za uporabu**
slv	**Navodila za uporabo**
ron	**Instrucțiuni de folosire**
rus	**Инструкция по эксплуатации**
grc	**Οδηγίες Χρήσης**
tur	**Kullanma talimatı**
bul	**Инструкция за експлоатация**
lit	**Naudojimo instrukcija**
lav	**Ekspluatācijas instrukcija**
est	**Kasutusjuhend**

ТАШЕВ-ГАЛВИНГ ООД
www.tashev-galving.com

REMS-WERK
Christian Föll und Söhne GmbH
Maschinen- und Werkzeugfabrik
Stuttgarter Straße 83
D-71332 Waiblingen
Telefon +49 (0) 71 51 17 07-0
Telefax +49 (0) 71 51 17 07-110
info@rems.de

S 10/09 180605R

Fig. 1 REMS Picus S1 und REMS Simplex

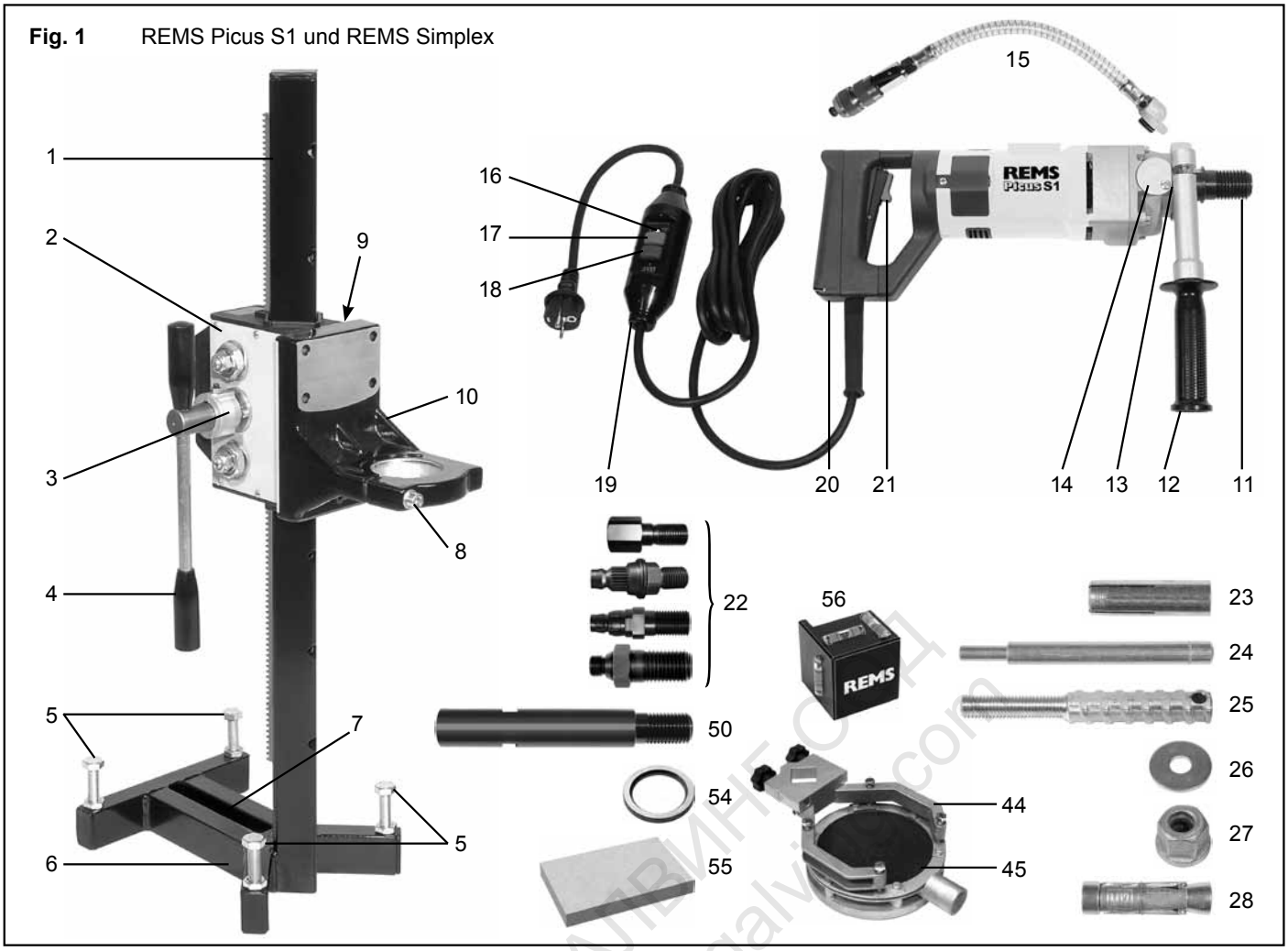

Fig. 2 REMS Picus S3 und REMS Duplex

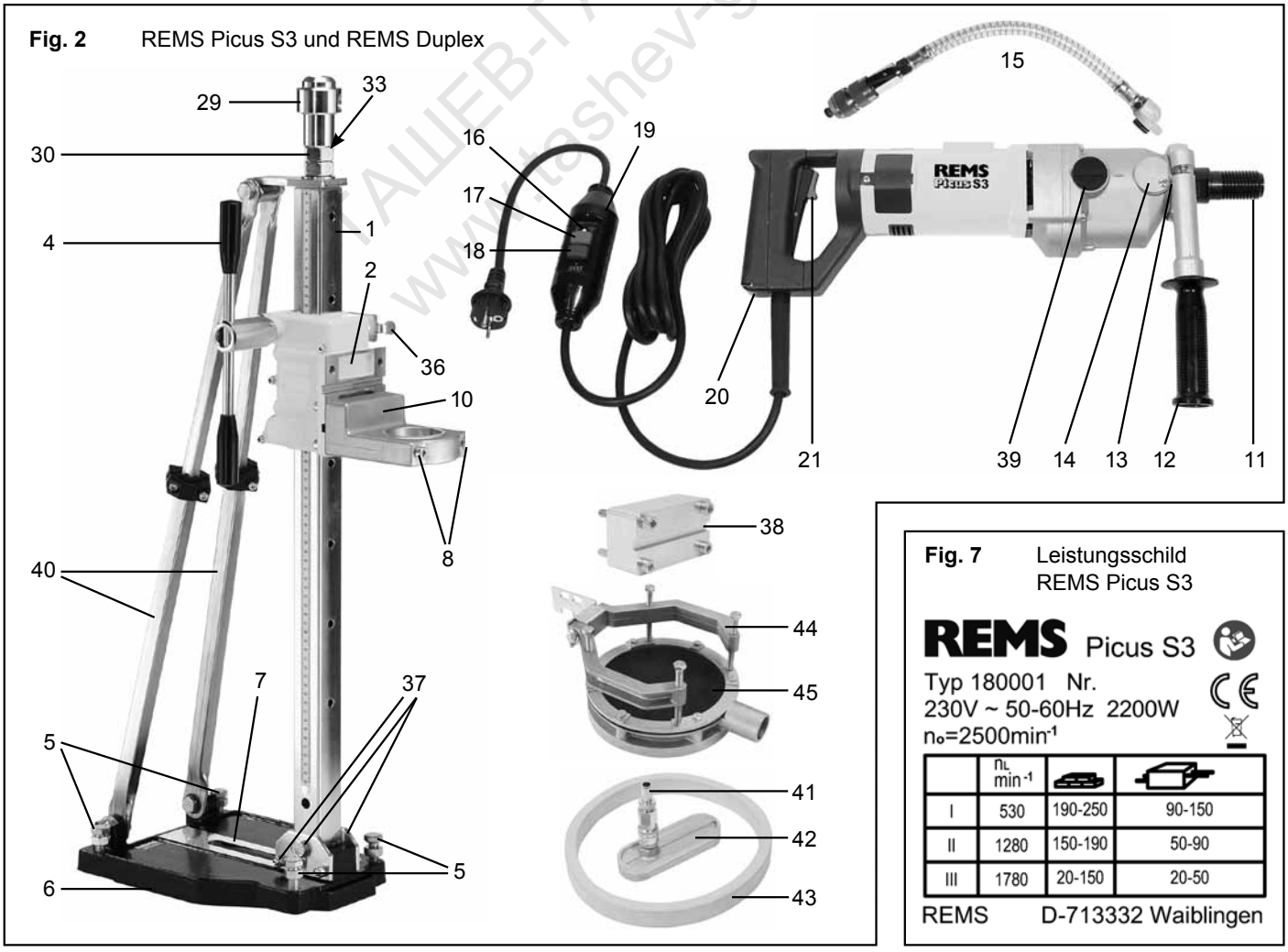

Fig. 7 Leistungsschild REMS Picus S3

REMS Picus S3

Typ 180001 Nr.
230V ~ 50-60Hz 2200W
n_o=2500min^{-1}

	n_L min^{-1}		
I	530	190-250	90-150
II	1280	150-190	50-90
III	1780	20-150	20-50

REMS D-713332 Waiblingen

ТАШЕВ-ГАЛВИНЕ.СОД
www.tashev-galvine.com

Fig. 3 REMS Picus S2/3,5 und REMS Duplex 300

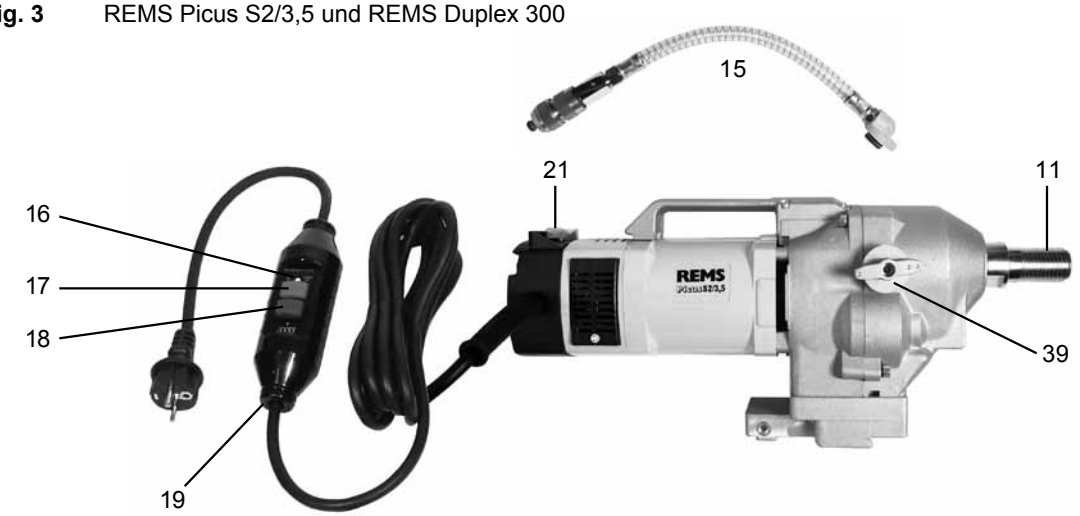

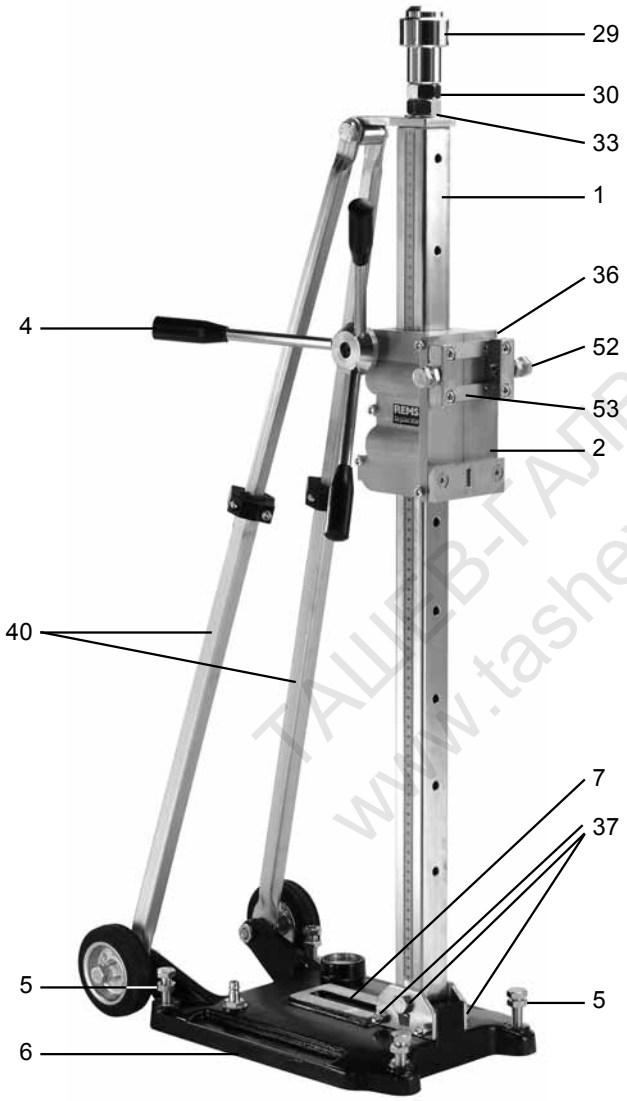

ТАШЕВ-ГАЛВИНГ ООД
www.tashev-galving.com

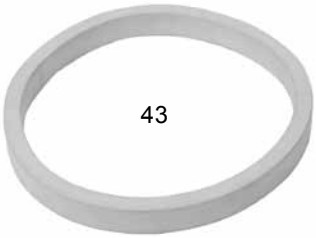

Fig. 8 Leistungsschild REMS Picus S2/3,5

REMS Picus S2/3,5

Typ 180002 Nr.
230V~ 50-60Hz 3420W
n_0=1160min^{-1}

	n_L min^{-1}	
I	320	130-300
II	760	40-130

REMS D-713332 Waiblingen

Fig. 4 Handgeführtes Trockenbohren mit Anbohrhilfe

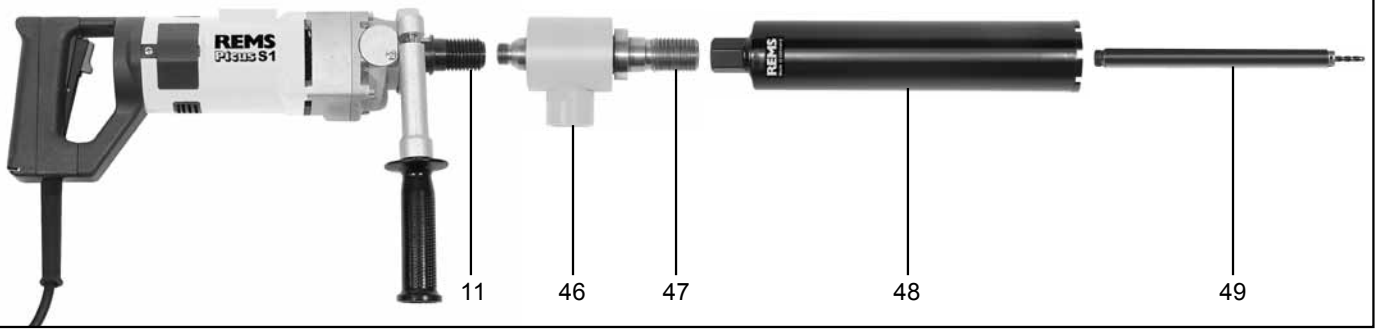

Fig. 5 Dübelbefestigung des Bohrständers in Beton mit Einschlaganker

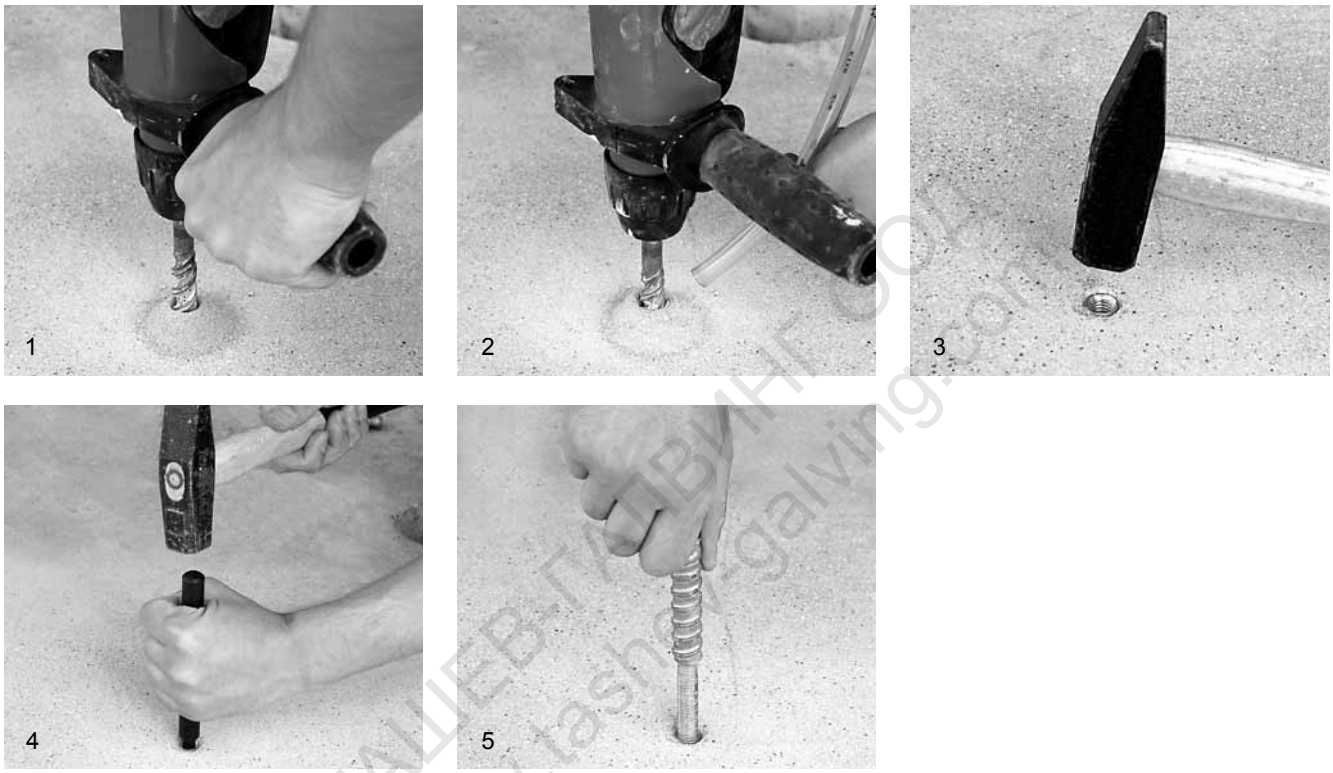

ТАШЕВ-ГАЛВИНГ.COM
www.tashev-galving.com

Fig. 6 Dübelbefestigung des Bohrständers in Mauerwerk mit Spreizanker (Ankerschalen)

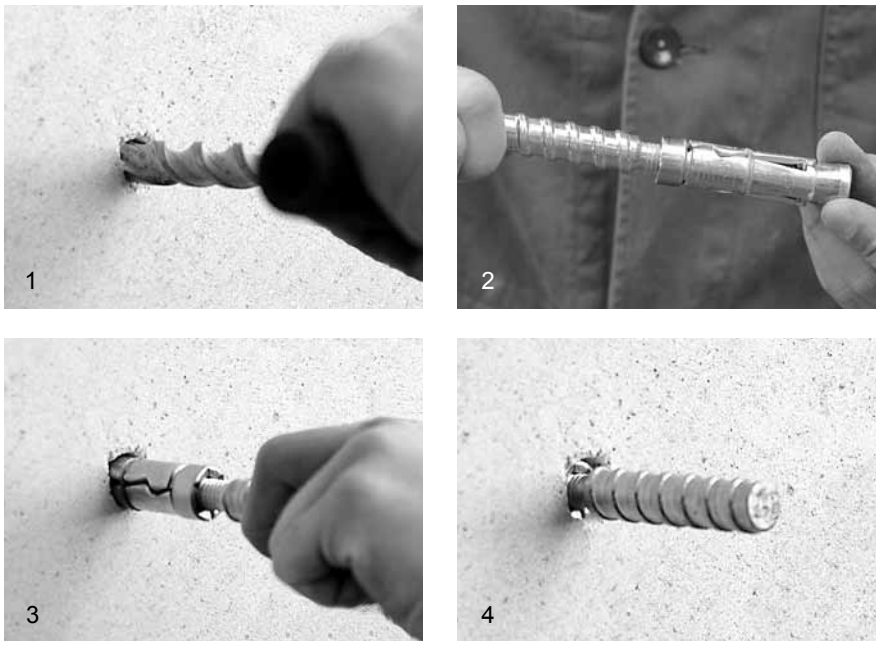

Fig. 9 REMS Picus SR

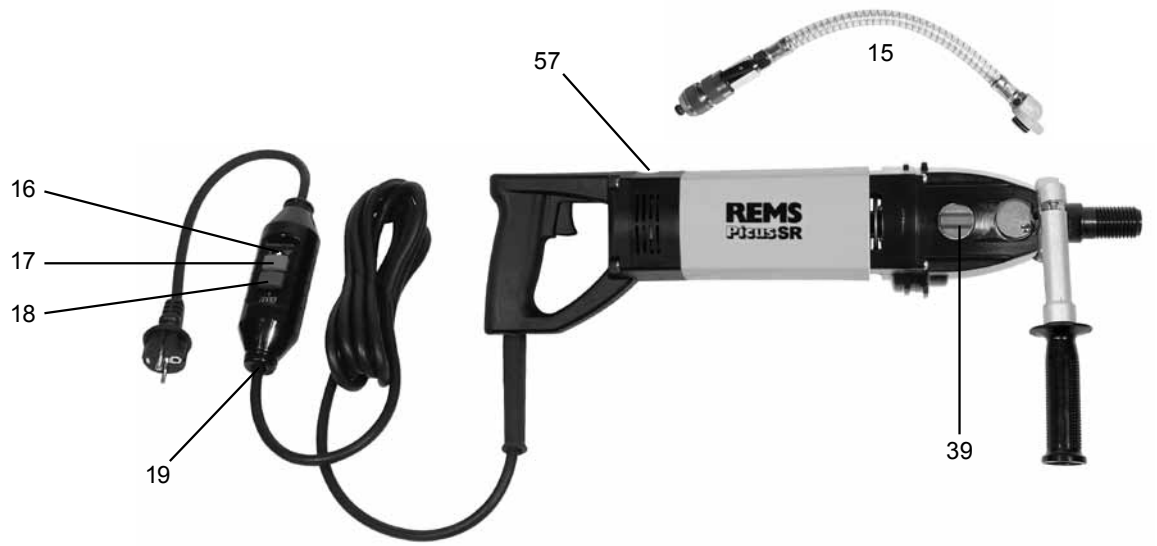

Drehzahleinstellung für REMS Picus SR [1)]

Beton Ø mm [2)]	Mauerwerk Ø mm [3)]	Drehzahl n [1]/min [4)]	Schaltgetriebe [5)]	Regelelektronik [6)]
20 – 42	20 – 92	1.200	2	6
52	102 – 112	1.100	2	5
62	125 – 132	900	2	4
72 – 82	142 – 162	750	2	3
92	182	600	2	2
102 – 112	200 – 225	500	1	6
125 – 142	250	450	1	5
152		400	1	4
162 – 182		330	1	3
200		250	1	2

ТАШЕВ-ГАЛВИНГ ООД
www.tashev-galving.com

Превод на оригин - Ръководство за обслужване

Фиг. 1 REMS Picus S1 и REMS Simplex
Фиг. 2 REMS Picus S3 и REMS Duplex
Фиг. 3 REMS Picus S2/3,5 и REMS Duplex 300
Фиг. 4 Ръчно сухо пробиване с водещо помощно устройство
Фиг. 5 Дюбелно закрепване на пробивната стойка в бетон посредством набивни анкери
Фиг. 6 Дюбелно закрепване на пробивната стойка в зидария посредством разширяващи се анкери
Фиг. 7 Упътване за закрепване REMS Picus S3
Фиг. 8 Упътване за закрепване REMS Picus S2/3,5
Фиг. 9 1) Настройка на обороти за REMS Picus SR
2) Бетон Ø mm
3) Тухлена стена Ø mm
4) Обороти n ¹/min
5) Редуктор
6) Регулираща електроника

Фиг. 1 – 7

1 Пробивна стойка
2 Подвижна шейна
3 Шлицова втулка
4 Лост за подаване
5 Фиксиращ винт
6 Основна плоча
7 Шлиц
8 Цилиндричен болт
9 Въртяща ръкохватка
10 Крепежен ъгълник
11 Задвижващ шпиндел
12 Помощна ръкохватка
13 Крепежна шийка
14 Капачка
15 Водоподаване
16 Токозащитен електрически ключ PRCD за контролното осветление
17 Токозащитен електрически ключ PRCD бутон RESET
18 Токозащитен електрически ключ PRCD бутон TEST
19 Предпазен шалтер за утечен ток
20 Моторна ръкохватка
21 Шалтер
22 Адаптор
23 Набивен анкер
24 Желязно ядро
25 Прът с полукръгла валцувана резба
26 Шайба
27 Бързозатягаща гайка
28 Разширяващ се анкер
29 Патронник
30 Контрагайка
33 Нарязан шпиндел
35 Стъпкови отвори
36 Блокиращ лост
37 Болтове
38 Междинен ограничител
39 Включващо устройство
40 Задно укрепване
41 Включване на маркуч
42 Покриваща плоча
43 Уплътнителен пръстен
44 Водозасмукващо устройство
45 Гумена шайба
46 Засмукваща тръба
47 Свързка за пробивната корона UNC 1¼ и G ½
48 Диамантена ядкова корона
49 Водещо помощно устройство
50 Удължение на пробивната корона
51 Съд за вода под налягане
52 Винтове
53 Водач
54 Пръстен за лесно развъртане на короната
55 Камък за заточване
56 Нивелир
57 Регулаторно колело на потенциометъра

Общи указания за безопасност

ВНИМАНИЕ! Трябва да се прочетат всички указания. Неспазването на посочените по-долу указания може да доведе до токов удар, пожар и/или да предизвика тежки наранявания. Използваното в текста понятие „електрически уред“, се отнася до захранвани от мрежата електрически инструменти (с кабел), електрически инструменти с батерии (без кабел), машини и електрически уреди. Използвайте електрическия уред само по предназначение и следвайки общите указания за безопасност и предотвратяване на злополуки.

СЪХРАНЯВАЙТЕ НАСТОЯЩИТЕ УКАЗАНИЯ НА СИГУРНО МЯСТО.

A) Работно място

a) **Поддържайте работното си място чисто и подредено.** Безпорядъкът и недостатъчното осветление на работното място могат да доведат до злополуки.

b) **Не работете с електрическия уред във взривоопасна среда, т.е. в близост до леснозапалими течности, газове или прахове.** Електрическите уреди произвеждат искри, които могат да запалят праха или изпаренията.

c) **По време на работа с електрическия уред дръжте децата и други лица на безопасно разстояние.** При разсейване можете да загубите контрол върху уреда.

B) Електрическа безопасност

a) **Щепселът на електрическия уред трябва да пасва добре на контакта. Щепселът не трябва да се изменя по никакъв начин. Не използвайте адаптиращи щепсели със занулените електрически уреди.** Непроменените щепсели и подходящите контакти ограничават риска от токов удар. Ако електрическият уред е снабден със защитен проводник, той може да се включва само в контакти със заземяваща контактна система (шуко). На строителната площадка, във влажна среда, на открито или при подобни обстоятелства, включвайте електрическия уред към мрежата само чрез предпазен прекъсвач с утечен ток 30mA (FI-прекъсвач).

b) **Избягвайте телесния контакт със заземени повърхности, като тръби, радиатори, печки и хладилници.** Съществува повишен риск от токов удар, когато тялото Ви е заземено.

c) **Предпазвайте уреда от дъжд и влага.** Проникването на вода в електрическия уред увеличава риска от токов удар.

d) **Не използвайте кабела за други цели, напр. да пренасяте уреда, да го окачвате, да издърпвате щепсела от контакта. Дръжте кабела далеч от топлина, масла, остри ръбове или подвижните детайли на уреда.** Наранените или заплетени кабели увеличават риска от токов удар.

e) **Когато работите с електрически уред на открито, използвайте само удължаващи кабели, които също са одобрени за работа на открито.** Използването на одобрен за употреба на открито удължаващ кабел, ограничава риска от токов удар.

C) Безопасност на лицата

a) **Бъдете внимателни, следете това, което правите, и подхождайте разумно към работата с електрически уреди. Не използвайте електрическия уред, ако сте уморени или под влияние на наркотици, алкохол или медикаменти.** Един момент на невнимание по време на експлоатация на електрическия уред може да доведе до сериозни наранявания.

b) **Носете защитно облекло и винаги предпазни очила.** Носенето на защитно облекло, като маска за прах, обувки, които не се хлъзгат, каска или слушалки, според вида и приложението на електрическия уред, ограничава риска от токов удар.

c) **Избягвайте неволното пускане в експлоатация на уреда. Преди да поставите щепсела в контакта, се уверете, че прекъсвачът е в позиция „изключен“.** Когато при пренасяне на уреда, пръстът Ви е на прекъсвача или свързвате включения уред към мрежата, това може да доведе до злополуки. Никога не шунтирайте импулсния прекъсвач.

d) **Преди да включите електрическия уред, отстранете всички инструменти за настройка или гаечни ключове.** Един инструмент или ключ, който се намира във въртящ се детайл на уреда, може да доведе до наранявания. Никога не поставяйте пръстите си във въртящи се (циркулиращи) детайли на уреда.

e) **Не се надценявайте. Погрижете се да заемете стабилно положение и да запазите равновесие през цялото време.** По този начин ще можете да контролирате уреда по-добре в неочаквани ситуации.

f) **Носете подходящо за целта облекло. Не носете широки дрехи или бижута. Дръжте косата, облеклото и ръкавиците си далече от подвижните детайли.** Хлабавите дрехи, бижутата или дългите коси могат да се захванат от подвижните детайли.

g) **Когато на уреда могат да се монтират прахосмукачка или улавящо устройство, уверете се, че те са свързани и се използват правилно.** Употребата на тези съоръжения ограничава риска, породен от праха.

h) **Предоставяйте електрическия уред само на обучени за целта лица.** Младежите могат да работят с електрическия уред, само ако са на възраст над 16 години, което е необходимо за завършване на образованието им, и само под контрола на специалист.

D) Старателно боравене с електрическия уред

a) **Не претоварвайте уреда. Използвайте уред, съответстващ на работата Ви.** С подходящия електрически уред ще работите по-добре и по-безопасно при посочената мощност.

b) **Не използвайте електрически уред, чийто прекъсвач е повреден.** Един електрически уред, който вече не може да се включи или изключи, е опасен и трябва да се ремонтира.

c) **Преди да предприемете настройки по уреда, да сменяте принадлежностите или да оставите уреда настрана, извадете щепсела от контакта.** Тази предохранителна мярка предотвратява неволното стартиране на уреда.

d) **Съхранявайте електрическите уреди, които не използвате, извън обсега на деца. Не позволявайте уреда да се използва от лица, които не са запознати с него или не са прочели настоящите указания.** Електрическите уреди са опасни, когато се използват от необучени лица.

e) **Грижете се добре за електрическия уред. Контролирайте дали подвижните детайли на уреда функционират безупречно и не заяждат, дали детайлите са счупени или наранени така, че функционирането на електрическия уред се затруднява. Преди да използвате уреда, оставете повредените детайли да бъдат ремонтирани от квалифициран персонал или от оторизиран сервиз на REMS.** Много злополуки са причинени от лошо поддържани електрически инструменти.

f) **Поддържайте режещите инструменти остри и чисти.** Грижливо поддържаните режещи инструменти с наточени остриета заяждат по-рядко и се управляват лесно.

g) **Обезопасете обработваемия детайл.** Използвайте затегателни устройства или менгеме, за да закрепите детайла. Този начин е по-безопасен, отколкото да го държите с ръка, а освен това имате на разположение и двете си ръце за работа с уреда.

h) **Използвайте електрическите уреди, принадлежности, уреди за вграждане и т.н. съгласно настоящите указания и както е посочено в инструкциите на съответните уреди. Освен това вземете под внимание също условията на работа и дейността, която трябва да се извърши.** Използването на електрически уреди не по предназначение може да доведе до опасни ситуации. Всяко собственоръчно изменение на електрическите уреди е забранено от съображения за сигурност.

E) Старателно боравене с уреди с батерии

a) **Преди да поставите батерията се уверете, че електрическият уред е изключен.** Поставянето на батерия в електрически уред, който е включен, може да доведе до злополуки.

b) **Зареждайте батериите само в зарядни устройства, препоръчани от производителя.** Ако зарядното устройство, предназначено за зареждане на определен вид батерии, се използва с други батерии, съществува опасност от пожар.

ТАШЕВ-ГАЛВИ ЕООД
tashev-galvi.com

c) **В електрическия уред поставяйте само предназначените за него батерии.** Употребата на други батерии може да доведе до наранявания и опасност от пожар.
d) **Дръжте батериите, които не използвате, далеч от кламери, монети, ключове, пирони, винтове или други малки метални предмети, които могат да предизвикат късо съединение между контактите.** Едно късо съединение между контактите на батерията може да доведе до наранявания или пожар.
e) **При неправилна употреба течността в батерията може да изтече. Избягвайте контакта с нея. При случаен контакт изплакнете с вода. Ако течността попадне в очите Ви, веднага се консултирайте с лекар.** Течността, изтекла от батерията, може да предизвика раздразване на кожата или изгаряния.
f) **При температура на батерията/зарядното устройство или околната среда ≤ 5°C/40°F или ≥ 40°C/105°F, батерията/зарядното устройство не бива да се използва.**
g) **Не изхвърляйте батериите с обикновените битови отпадъци, а ги предайте на оторизиран сервиз REMS или призната служба за събиране на отпадъци.**

F) Сервиз
a) **Оставяйте Вашия уред за ремонт само при квалифициран персонал и при използване на оригинални резервни части.** По този начин се гарантира, че безопасността на уреда ще се запази.
b) **Следвайте указанията за поддръжка и подмяна на уредите.**
c) **Контролирайте редовно проводниците на електрическия уред и при повреда ги оставете за подмяна от квалифициран персонал или оторизиран сервиз на REMS. Контролирайте редовно удължаващите кабели и ги подменяйте, ако са наранени.**

Специални указания за безопасност

- Ползвайте само ел-контакти система ШуКо. Проверявайте заземяването.
- Ползвайте само удължителни кабели със заземяване.
- Никога не ползвайте задвижващия инструмент без предпазния шалтер за утечен ток PRCD.
- Всеки път преди започване на работа проверете дали функционира предпазния шалтер за утечен ток (виж раздел 3).
- Хващайте при работа задвижващия инструмент само на предвидените за целта изолирани ръкохватки.
- Внимавайте в машината да не попада вода.
- При неплътности във водоподаващите части веднага преустановявайте работата и възстановявайте водоплътността. Не работете с налягания във водната мрежа над 4 бара.
- Ядкови разпробивания трябва да бъдат предварително обозначавани от строителното ръководство.
- Ядковите разпробивания не трябва да имат отрицателно влияние върху строителната статика. В случай на съмнения търсете строителното ръководство или специалиста по статика.
- Съблюдавайте се с газовите, водните, електрическите и всякакви други комуникации. При нужда ги изпразвайте или изключвайте.
- Отцепвайте работното място. При извършването на пробиви отцепвайте от двете страни на пробива и поставяйте хора за да пазят.
- Взимайте предпазни мерки евентуално изпадащи ядки да не предизвикат наранявания или повреди.
- Проверявайте при кухи строителни елементи накъде ще изтича водата при мокро пробиване за да предотвратите евентуални щети (например от замръзване).
- Никога не забравяйте, че диамантената корона може да блокира. При ръчно разпробиване съществува опасност да изпуснете машината.
- Работа над главата с електрически ядкови бормашини са недопустими.

1. Технически данни

1.1. Номера на артикулите

REMS Picus S1 силов инструмент	180000
REMS Picus S3 силов инструмент	180001
REMS Picus S2/3,5 силов инструмент	180002
REMS Picus SR силов инструмент	183000
Ръкохватка	180167
REMS Simplex стойка	182000
REMS Duplex стойка	182001
REMS Duplex 300 стойка	182012
Универсални диамантови ядкови корони	
REMS UDKB 32 x 420 x UNC 1¼	181010
REMS UDKB 42 x 420 x UNC 1¼	181015
REMS UDKB 52 x 420 x UNC 1¼	181020
REMS UDKB 62 x 420 x UNC 1¼	181025
REMS UDKB 72 x 420 x UNC 1¼	181030
REMS UDKB 82 x 420 x UNC 1¼	181035
REMS UDKB 92 x 420 x UNC 1¼	181040
REMS UDKB 102 x 420 x UNC 1¼	181045
REMS UDKB 112 x 420 x UNC 1¼	181050
REMS UDKB 125 x 420 x UNC 1¼	181057
REMS UDKB 132 x 420 x UNC 1¼	181060
REMS UDKB 152 x 420 x UNC 1¼	181065
REMS UDKB 162 x 420 x UNC 1¼	181070
REMS UDKB 182 x 420 x UNC 1¼	181075
REMS UDKB 200 x 420 x UNC 1¼	181080
REMS UDKB 225 x 420 x UNC 1¼	181085
REMS UDKB 250 x 420 x UNC 1¼	181090
REMS UDKB 300 x 420 x UNC 1¼	181095
Разтварящ се анкер M12 (за зидария), 10 бр.	079006
Набиващ се анкер (за бетон), 50 бр.	079005
Монтажна стомана за набиващ се анкер M12	182050
Комплект за бърз монтаж (артикулни № 079007, 08, 09)	079010
Прът с полукръгла валцувана резба M12 x 65	079008
Бързозатягаща гайка	079009
Шайба	079007
Спомагателно устройство за пробиви G ½ за свредла Ø 8 мм	180150
Едностранен ключ SW 19	079000
Едностранен ключ SW 30	079001
Едностранен ключ SW 32	079002
Едностранен ключ SW 41	079003
Шестограмен ключ SW 3	079011
Шестограмен ключ SW 6	079004
Смукателна тръба за изсмукване на прах	180160
Адаптор G ½ външно – UNC 1¼ външно	180052
Адаптор UNC 1¼ външно – Hilti BI	180053
Адаптор UNC 1¼ външно – Hilti BU	180054
Адаптор UNC 1¼ външно – Würth	180055
Удължител за пробивната корона 200 мм x UNC 1¼	180155
заточващ камък	079012
Съд за вода	182006
Пръстен за лесно развиване на короната	180015
Нивелир	182009
Устройство за водоулавяне Simplex	182002
Устройство за водоулавяне Duplex	182003

1.2. Дълбочина на пробиване

Ползваема дълбочина на пробиване на универсалните REMS диамантени пробиващи корони 420 мм
По-дълбоки пробиви се осъществяват с удължението-виж 3.7.

1.3. Диапазон на работа	**Picus S1**	**Picus S3**	**Picus S2/3,5**	**Picus SR**
Ядкови пробиви стоманобетон	Ø 20 – 102 (132) мм	Ø 20 – 152 (200) мм	Ø 40 – 300 мм	Ø 20 – 162 (200) мм
Ядкови пробиви зидария	Ø 20 – 152 мм	Ø 20 – 252 мм	Ø 40 – 300 мм	Ø 20 – 250 мм
Допълнителна резба към короната	UNC 1¼ вън., G ½ вътрешно	UNC 1¼ вън., G ½ вътрешно	UNC 1¼	UNC 1¼ вън., G ½ вътрешно
Сечение на шийката	60 мм	60 мм		60 мм
1.4. Обороти				
230 V, 50 – 60 Hz				
Без товар	830 мин-¹	750, 1800, 2500 мин-¹	490, 1160 мин-¹	250 / 1200 мин-¹
Номин. товар	580 мин-¹	530, 1280, 1780 мин-¹	320, 760 мин-¹	250 / 1200 мин-¹
115 V, 50 – 60 Hz				
Без товар	940 мин-¹	770, 1860, 2580 мин-¹	440, 1030 мин-¹	250 / 1200 мин-¹
Номин. товар	740 мин-¹	570, 1380, 1920 мин-¹	290, 680 мин-¹	250 / 1200 мин-¹
1.5. Електрически данни				
Работно напрежение 230 V, 50/60 Hz				
Входяща мощност	1800 W	2200 W	3420 W	2200 W
Номинално потребление	8,4 A	10 A	16 A	11,5 A
Предпазител	10 A (B)	16 A (B)	16 A (B)	16 A (B)
Предпазен шалтер утечен ток PRCD	10 mA	10 mA	10 mA	10 mA

TAUTER FAJBUL www.tashev.blog.bg

Работно напрежение 115 V, 50/60 Hz	**Picus S1**	**Picus S3**	**Picus S2/3,5**	**Picus SR**
Входяща мощност	1700 W	2050 W	2820 W	2200 W
Номинално потребление	15 A	18 A	25 A	19 A
Предпазител	20 A	25 A	25 A	25 A
Предпазен шалтер утечен ток PRCD	6 mA	6 mA	6 mA	6 mA
1.6. Размери (Д x Ш x В)	**Picus S1**	**Picus S3**	**Picus S2/3,5**	**Picus SR**
Машина	460×160×100 мм (18,1”×6,3”×3,9”)	540×160×100 мм (21,3”×6,3”×3,9”)	490×170×135 мм (19,3”×6,7”×5,3”)	590×110×144 мм (23,2”×4,3”×5,6”)
REMS Simplex стойка	400×200×775 мм (15,7”×7,9”×30,5”)			
REMS Duplex стойка	440×230×935 мм (17,3”×9,1”×36,8”)			
REMS Duplex 300 стойка	480×300×1060 мм (18,9”×11,8”×41,7”)			
1.7. Тегло	**Picus S1**	**Picus S3**	**Picus S2/3,5**	**Picus SR**
Машина	5,2 кг (11,5 lb)	7,4 кг (16,3 lb)	13,6 кг (30,0 lb)	6,35 кг (14,0 lb)
REMS Simplex стойка	9,7 кг (21,4 lb)			
REMS Duplex стойка	12,8 кг (28,2 lb)			
REMS Duplex 300 стойка	16,2 кг (35,8 lb)			
1.8. Шумообразуване				
Емисии по време на работа	90 dB (A)	90 dB (A)	91 dB (A)	91 dB (A)
Шумова мощност	103 dB (A)	103 dB (A)	104 dB (A)	104 dB (A)
1.9. Вибрации				
Ефективна стойност на ускорението	2,5 м/сек²	2,5 м/сек²	2,5 м/сек²	2,5 м/сек²

Указаната стойност на вибрациите е измерена посредством метод според нормите и може да се използва за сравнение с друг инструмент. Зададената стойност на вибрациите може да се използва за основна оценка на неравномерносста.

Внимание: Стойностите на вибрации на уреда могат да се различават при фактическото използване на уреда от зададените ,в зависимост от начина по който се използва уреда: В зависимост от действителните условия на използване (прекъснат режим) може да се изискват средства за защита на работещите.

2. Въвеждане в експлоатация

2.1. Електрозахранване

Проверете преди включването на машината, дали обозначеното върху типовата табелка напрежение отговаря на мрежовото напрежение. Преди всяко начало на работа трябва да се проверява работата на защитния шалтер за утечен ток PRCD (виж раздел 3).

2.2. Силови машини REMS Picus

REMS Picus имат универсално приложение при сухо или мокро пробиване, при работа на ръка (REMS Picus S1, Picus S3 и Picus SR) или със стойка. Комбинирания захват на задвижващия вал (11) на REMS Picus S1, Picus S3 и Picus SR, позволява директен монтаж както на диамантени боркорони с вътрешна резба UNC 1¼ така и на такива с външна резба G ½. При машините модели REMS Picus S1, Picus S3 и Picus SR маркуча за водоподаване (15) се доставя немонтиран. Отвора в машините за монтаж на маркуча за водоподаване е затворен с капак (14). В този вариант машините модели (REMS Picus S1, Picus S3 и Picus SR) са обурудвани за сухо пробиване. При модел REMS Picus S2/3,5 маркуча за водоподаване е фабрично монтиран. За мокро пробиване вижте 2.5.

Оборотите на машината зависи при икономичен начин на работа от сечението на диамантената ядкова корона. Изборът на оборотите трябва да става по такъв начин, че периферната скорост (скоростта на рязането) на диамантената корона да се намира в оптималния диапазон от 2 до 4 м/сек. Извън този оптимален диапазон също може да се пробива, но със компромиси в скоростта на пробиването и продължителността на живота на короната.

Оборотите на REMS Picus S1 са постоянни. От сечение от 62 мм на диамантената корона и нагоре REMS Picus S1 работи в оптималния диапазон, а при по-малки сечения във все още приемлив диапазон. Диамантените сегменти на универсалната диамантова ядкова REMS-корона бяха така модифицирани по отношение на конструкцията си, че и при по-малки сечения може добре да се пробива с REMS Picus S1.

Оборотите на REMS Picus S3 могат чрез тристепенен редуктор така да бъдат подбрани, че винаги да се пробива в оптимален режим. Правилната предавка може да се подбере от диаграмата (фиг. 3) или от типовата табелка (фиг. 7) на REMS Picus S3. Там изобразената таблица показва в първата колонка предавките 1 до 3, във втората колонка показва оборотите при тях, в третата колонка е указано сечението на пробивната крона за зидария и в четвъртата показва сечението на пробивната коронка за стоманобетон. За пример при ядково пробиване Ø 102 мм в зидария се пробива на 3 предавка, в стоманобетон - на 1-ва предавка.

При модел REMS Picus S2/3,5 посредством 2-степеннен редуктор, оборотите могат така да се подберат, че винаги да се работи в оптимален режим. Походящата скорост може да се избере от информационната табелка с мощностите(фиг. 8) на REMS Picus S2/3,5. Изобразената там табела показва в първа колона скоростите 1 и 2, във втората съответните им обороти, а в третата диаметъра на боркороните за тухлен зид и стоманобетон.

Регулирането на оборотите на REMS Picus SR може да се постигне посредством 2-степенен редуктор в комбинация с електронно безстепенно регулиране така ,че да се пробива в оптимален диапазон.Подходящите обороти могат да се вземят от табелата(фиг. 9.Подходящата степен на редуктора се избира посредством регулатора(39), подходящата степен на регулиращата електроника се настройва с потенциометъра(57). Посредством електронното регулиране избраните обороти остават постоянни дори и при натоварване.

Внимание: Превключвайте предавките само в покой. Никога не превключвайте при движеща се машина или при току що изключена, но още въртяща се машина. Ако някоя предавка не желае да се включи, завъртете едновременно с превключването превключващата ръкохватка (39) и движете шпиндела на короната на ръка. Преди това изтеглете щепсела от контакта!

2.3. Универсални диамантени ядкови корони REMS UDKB

Режещите свойства на диамантната ядкова корона се определят от качествата на диамантите, размера на диамантените зърна, от тяхната форма както и от връзката им с металния прах, в който са разположени. Ползватели, които възнамеряват да пробиват голям брой отвори трябва за целите на най-различните задачи да имат на разположение многобройни и различни диамантени ядкови корони с различни размери, за да разполагат с достатъчен избор от режещи качества. Често само пробата на място показва, коя диамантена корона е най-подходяща за конкретната задача. Често също е необходима консултация с производителя за да бъдат доставени подходящите диамантени корони.

За всекидневни задачи REMS сме разработили универсални диамантени ядкови корони. Те имат универсално приложение за сухо и мокро пробиване на ръка или от стойка. Монтажната резба на универсалните ядкови корони на REMS UNC 1¼ се употребяват и с REMS Picus S1, REMS Picus S3, REMS Picus S2/3,5 и REMS Picus SR, а за силовото задвижване на други производители има разработени и се доставят адаптори като отделна принадлежност (22).

2.3.1. Монтаж на диамантената ядкова корона

Извадете щепсела от контакта. Завинтете върху задвижващия шпиндел (11) на машината ядковата диамантена корона и леко я затегнете на ръка. За препоръчване е, между диамантената корона и задвижващия вал да се постави пръстена за лесно развъртане (арт. Nr. 180015). Притягане с помощта на гаечния ключ не е необходимо. Внимавайте за чистотата на резбата на шпиндела и на диамантената корона.

2.3.2. Демонтаж на диамантената корона

Извадете щепсела от контакта. Задръжте с гаечния ключ SW32 шпиндела (11) и развийте с гаечния ключ SW41 диамантената ядкова корона (48).

След свършване на пробивните работи винаги демонтирайте короната от задвижващата машина. В противен случай и особено при мокри пробивни работи възниква поради корозия опасност диамантената корона трудно да се демонтира.

Внимание: Пробивните тръби на диамантените ядкови корони не са закалени. Удари с инструменти и удари по време на транспорт върху тях водят до повреди, които от своя страна причиняват блокиране на диамантената корона или на ядката. Това може да доведе до неработоспособност на короната.

2.3.3. Заточване на диамантената корона

REMS-диамантените корони са заточени в завода още преди доставката. При правилни скорост и налягане на подаването диамантените сегменти се самозаточват. Неподходящо налягане при подаването може да доведе до „полиране” на сегментите и те престават да режат. В такъв случай с короната се пробива 10 до 15 мм в пясъчник, асфалт или в заточващ камък (в принадлежностите) за да бъдат отново заточени сегментите.

2.4. Ръчно сухо пробиване REMS Picus S1 и REMS Picus S3

Ако е необходимо монтирайте ръкохватката (12) върху шийката на машината (13).

Внимание: Пробивните работи от ръка се извършват само с монтирана ръкохватка. Опасност от травми!

При сухи пробивни работи от ръка водоподаващото устройство (15) пречи и трябва да се демонтира. Монтажното място на водоподаването трябва да се закрие с капачката (14) за да не прониква прах в машината.

Важно: В стоманобетон да се прави само мокро пробиване!

2.4.1. Помощно водещо устройство за пробиване

Ръчните пробивни работи значително се облекчават от помощното устройство (49) на REMS. То е съоръжено с обикновена твърдосплавно свредло за неметал с Ø 8 мм, което се монтира с външен шестостен. С помощта на резба G ½ помощното устройство се монтира в шпиндела на машината и се притяга с ключа SW 19.

2.4.2. Измукване на прахта REMS Picus S1, REMS Picus S3 и REMS Picus SR

За отстраняването на прахта от пробивните работи се препоръчва употребата на аспираторно устройство. То се състои от засмукващата тръба REMS (в принадлежностите) и едно засмукващо устройство за фин прах, което се употребява и за други цели. Засмукващият ротор (46) се притяга чрез свръзката G ½ в шпиндела (11) на машината. Комбинираната свръзка за пробивната корона (47) на обратната страна позволява захващането на диамантената ядкова корона с вътрешна резба UNC 1¼ и захващането на помощното устройство (49).

Важно: В стоманобетон да се прави само мокро пробиване!

Ако прахта от сухите пробивни работи не се измуква, короната може да се прегрее. Освен това съществува опасността намиращия се в междината между короната и материала прах да блокира короната.

2.5. Мокро пробиване

Оптимални резултати в пробивните работи се постигат при подаване на вода през диамантената ядкова корона. При това короната се охлажда, а абразивният материал се изважда от отвора. За монтиране на водоподаващото устройство (15) се отстранява капачката (14) и устройството се закрепва чрез приложеният цилиндричен болт. На байонетното устройство с воден стопер се монтира воден шлаух ½". Не превишавайте налягането от 4 бара.

Ако не разполагате с водна връзка,отвеждането на водата може да стане със съда за вода под налягане (51) (от принадлежностите). Да се внимава с достатъчното водоотвеждане.

При нужда може да се употребява водосмучещо устройство (44), което е принадлежност. То се състои от водозаборен пръстен (44), който се закрепва към основата на стойката (1) и се свързва с професионално водосмучещо устройство. Гумената шайба (45) във водосмучещия пръстен трябва да бъде обрязан по размера на пробивната корона.

2.6. Пробивни работи със стойка

Пробивните работи с помощта на стойка имат също своите достойнства. Стойката служи за водене на пробивната машина и позволява посредством силов пренос чрез зъбната предавка фино или силово подаване на диамантената корона. REMS Picus S1, REMS Picus S3 и REMS Picus SR могат да се монтират по избор или на щендер REMS Simplex или REMS Duplex. REMS Picus S2/3,5 трябва да се монтира задължително на REMS Duplex 300.

При REMS Simplex подаващата шейна (2) заедно с подаващия лост трябва да бъдат монтирани на колоната (1) и да бъдат изтеглени напред посредством въртене на подаващия лост (4). Освен това трябва да бъдат завинтени двата задни регулиращи винта (5).

При REMS Duplex монтажният винкел (10) трябва посредством доставените къси цилиндрични винтове да бъде монтиран на подаващата шейна (2). В това изпълнение с REMS Duplex могат да се извършват пробивни работи до Ø 132 мм. За по-големи ядкови пробиви трябва да се монтира дистанционния детайл (38). Той трябва да бъде монтиран само ако действително се работят пробиви > от 132 мм тъй като пробивната машина без този детайл се води по-устойчиво.

REMS Duplex 300 е готов за експлоатация при доставка.

Колоната (1) на REMS Duplex и REMS Duplex 300 може плавно да се наклонява до 45°. Така става възможна изработката на пробиви в рамките на ъглов този диапазон. За наклоняване на колоната посредством гаечния ключ се разхлабват винтовете (37) на основата на колоната (1) както и всички винтове на двете подпори (40). След това колоната може да бъде завъртяна под желания ъгъл и всички винтове трябва отново да бъдат притегнати. Поради наклоняващото устройство полезният ход на колоната на REMS Duplex се намалява в известна степен. При нужда използвайте удължителите на короната (виж 3.7).

При щендерите водещата шейна (2) може да се блокира в определени позиции. За целта при REMS Simplex шлицовата втулка (3) трябва да се придвижи върху подвижната ос при същевременно аксиално въртене на подаващия лост по посока на кутията докато зацепи. При REMS Duplex и REMS Duplex 300 блокиращия лост (36) се натиска , едновременно дръжката за придвижване (4) се завърта, докато блокира лоста. Чрез тази блокировка се избягва непреднамерено отпускане на машината по време на смяна на диамантената корона.

При REMS Simplex, REMS Duplex и при REMS Duplex 300 подаващият лост може в зависимост от локалните условия да бъде монтиран отляво или отдясно на шейната (2). За целта фиксирайте шейната, както бе описано по-горе. При REMS Simplex се демонтира въртящата ръкохватка (9) и двете шайби от противолежащата страна на подаващия лост, подаващата ос заедно с подаващия лост се изваждат от подаващата кутия и се вкарват отново от другата страна. След това се монтира шайбата и въртящата ръкохватка. При REMS Duplex и REMS Duplex 300 само се изважда подаващия лост (4) от подаващата ос и се вкарва на валовата цапфа от противоположната страна.

3. Експлоатация

Поставете щепсела в контакта. Всеки път преди започване на пробивните работи изпробвайте работата на предпазния шалтер за утечен ток PRCD (19). За целта натиснете бутона RESET (17). Контролната лампа (16) светва с червен цвят (готовност за работа). При изваждане на щепсела контролната лампа трябва да угасне. Поставете щепсела отново в контакта и отново натиснете RESET. Контролната лампа отново светва червено (готовност за работа). Натиснете бутона TEST (18). Контролната лампа трябва да угасне. Отново натиснете RESET (17).Машината сега е готова за работа.

Внимание: Ако описаните действия не са изпълнени не трябва да се работи поради опасност за живота.

Различните свойства на материалите (бетон, стомана, порест или плътен материал на зидарията) изискват различно и променящо се налягане и подаване върху диамантената корона. Различната периферна скорост и размера на диамантената пробивна корона оказват различно влияние върху работния процес. Специално при работата от ръка е неминуемо периодичното закантване на пробивната корона. Тези фактори, споменати само за пример, могат да доведат до претоварване на машината по време на пробивните работи. По правило в такива случаи оборотите видимо намаляват, а диамантената пробивна корона може да блокира напълно. Специално при ръчно пробиване се стига до удари върху въртеливото движение, които трябва да бъдат поемани от работника.

Внимание: Никога не забравяйте, че диамантената пробивна корона може да блокира. При ръчни пробивни работи възниква опасност от изпадане на машината от ръцете.

За облекчаване на работата с машината и за предотвратяване на повреди REMS Picus S1, REMS Picus S3, REMS Picus S2/3,5 и REMS Picus SR са снабдени с многофункционална електроника и допълнително с механична фрикция. Многофункционалната електроника има следните задачи:

- Ограничаване на пусковия ток и плавен старт за деликатна пробивна работа
- Ограничаване на празните обороти за намаляване шумовото натоварване и за щадене на двигателя и на редукторната кутия.
- Регулиране на натоварването на двигателя в зависимост от натиска при работа. За избягване претоварването на машината в резултат на твърде голям натиск върху диамантената корона или при блокиране токът на двигателя и с това оборотите се редуцират до определен минимум без машината да се изключва. Ако натискът при работа се намали, оборотите на двигателя отново се покачват. Машината не се поврежда и при многократно повтаряне на този процес. Ако въпреки намаляването на натиска моторът престане да върти, машината трябва да се изключи и диамантената корона трябва да се извади на ръка.

Внимание: Не се опитвайте чрез многократно включване и изключване да разхлабите короната.

3.1. Ръчно сухо пробиване REMS Picus S1, Picus S3 и Picus SR

Внимание: Работа на ръка се допуска само с монтирана ръкохватка. Опасност от травми!

Монтирайте диамантената корона върху шпиндела (11) и затегнете леко на ръка. Притягане с гаечния ключ не е необходимо. Употребявайте и помощното водещо устройство (виж 2.4.1). Дръжте машината за моторната ръкохватка (20) и за ръкохватката (12) и поставете помощното водещо устройство в центъра на желания пробив. Включете машината посредством ключа (21).

Внимание: Никога не блокирайте ключа (21) при работа на ръка поради опасност от нещастни случаи (Опасност от травми)! Ако вследствие на блокираща корона машината изпадне от ръцете ви, фиксирания ключ вече не може да бъде освободен. В такъв случай машината безконтролно се блъска наоколо и може да бъде изключена само чрез изваждане на шнура.

Пробивайте докато диамантената корона се е вкопала около 5мм. Щепсела се издърпва от контакта. Демонтирайте помощното водещо устройство посредством гаечния ключ SW 19. Употребявайте прахозасмукващото устройство (виж 2.4.2). Продължавайте след това да пробивате докато се осъществи ядковото разпробиване. Дръжте при това машината здраво в ръцете си за да буферирате евентуални ударни натоварвания (опасност от наранявания). Заемайте устойчива поза. При по-големи ядкови разпробивания използвайте стойката.

Ако възникващия при сухото пробиване прах не се измуква, диамантената корона може да се повреди от прегряване. Освен това съществува и опасността сгъстилият се в пробива прах да блокира диамантената корона. Ако се практикува пробиване без засмукване на праха, трябва периодично короната да се изважда от отвора и с леко завъртане да се вкарва в отвора за да може прахът да се отстрани.

Важно: В стоманобетон да се прави само мокро пробиване!

3.2. Ръчно мокро пробиване REMS Picus S1, Picus S3 и Picus SR

Внимание: Работа на ръка се допуска само с помощта на монтирана ръкохватката (Опасност от травми)!

Монтирайте подбраната диамантена корона на шпиндела (11) и я притегнете леко на ръка. Притягане с помощта на ключ не е необходимо. Монтирайте водоподаването (виж 2.5). Работете с помощното водещо устройство

(виж 2.4.1). Дръжте машината за моторната ръкохватка (20) и за ръкохватката (12) и поставете водещото устройство в центъра на желания отвор. Включете машината посредством шалтера (21).

Внимание: Никога не блокирайте ключа (21) при работа на ръка поради опасност от нещастни случаи. Ако вследствие на блокираща корона машината излезе от ръцете ви, фиксирания ключ вече не може да бъде освободен. В такъв случай машината безконтролно се блъска наоколо и може да бъде изключена само чрез изваждане на шнура.

Пробивайте докато диамантената корона се вкопае около 5 мм. Демонтирайте след това помощното водещо устройство. Ако е необходимо ползвайте гаечния ключ SW 19. Регулирайте водното налягане чрез водоподаващото устройство (15) по такъв начин, че от работния отвор да изтича умерено, но постоянно количество вода. Слабо водоподаване, при което от работния отвор изтича по.скоро тиня, е толкова неподходящо и вредно за диамантената корона, колкото и излишното водоподаване, при което водата изтича бистра от работния отвор. Продължавайте да пробивате докато се получи ядков пробив. Дръжте при това машината здраво за да буферирате със сигурност ударите във въртенето. Заемете устойчиво положение. Пробивайте големи отвори с помощта на стойката. Внимавайте при мокри пробивни работи в машината да не попада вода.

3.3. Начини за закрепване на стойката

Препоръчва се стойката да се монтира без машината и без диамантената корона. При монтирана машина центърът на тежестта е изместен силно напред, което затруднява закрепването.

3.3.1. Закрепване в бетон посредством дюбели и набивни анкери (фиг. 5)
За целите на ядкови разпробивания в бетон за предпочитане е стойката да се закрепи с набивен анкер (стоманен дюбел). Трябва да се извърши следното:

Отвора за дюбела се отбелязва на около 220 мм (Simplex und Duplex), и около 290 мм (Duplex 300) към средата на пробивания отвор. Сечението на дюбелния отвор е Ø 15 мм. Спазвайте дълбочината от 55 мм. Почистете отвора. Набийте анкера (23) с чук и го разтворете със стоманеното сърце (24). Употребявайте само регистрирани набивни анкери (артикул № 079005). Завийте пръта с полукръгла валцувана резба (25) в набивния анкер и го притегнете, например с отвертка. Развъртете назад четирите регулиращи винта (5) на стойката дотолкова, че да не излизат извън основната плоча. Поставете стойката със шлица (7) върху пръта с полукръглата валцувана резба като се съобразявате с желания отвор за пробиване. Поставете шайбата (26) върху пръта с валцуваната резба и притегнете бързозатягащата гайка (27) с гаечния ключ SW 19. Притегнете всички 4 регулиращи винта с гаечния ключ SW 19 за да се оберат всички неравности на основната плоча. Внимавайте контрагайката да не пречи на регулирането на регулиращите винтове. Ако е необходимо притегнете контрагайката.

3.3.2. Закрепване на дюбел в зидария чрез разширяващ се анкер (анкерни черупки, фиг. 6).
За извършване на ядкови пробивни работи в зидария стойката е по-добре да бъде монтирана посредством разширяващ се анкер (анкерна черупка). Трябва да се извърши следното:

Отвора за дюбела се отбелязва на около 220 мм (Simplex und Duplex), и около 290 мм (Duplex 300) към средата на пробивания отвор. Поставете свредло от Ø 20мм. и спазвайте дълбочина на пробива от 85 мм. Почистете отвора и монтирайте в отвора разширяващия се анкер (28) заедно с пръта с полукръгла валцувана резба (25). Завийте напълно пръта (25) и го притегнете. Притегнете всички 4 регулиращи винта с гаечния ключ SW 19 така че да не се показват над основната плоча. Поставете стойката със шлица (7) върху пръта с полукръглата валцувана резба като се съобразявате с желания отвор за пробиване. Поставете шайбата (26) върху пръта с валцуваната резба и притегнете бързозатягащата гайка (27) с гаечния ключ SW 19. Притегнете всички 4 регулиращи винта с гаечния ключ SW 19 за да се оберат всички неравности на основната плоча. Внимавайте контрагайката да не пречи на регулирането на регулиращите винтове. Ако е необходимо притегнете контрагайката.

Разширяващият се анкер след направата на ядковия отвор може да се извади за повторна употреба. За целта се развива пръта с валцуваната полукръгла резба с около 10 мм. С лек удар върху пръта се освобождава конуса на разширяващия се анкер и последният може да се извади.

3.3.3. Закрепване в зидария посредством резбован прът
При порести зидарии е възможно дюбелното закрепване на стойката да не се осъществи. В такива случаи е за препоръчване стената да се пробие напълно и стойката да се закрепи чрез една напълно проходна шпилка, например M12 с шайби и гайки.

3.3.4. Вакуумно закрепване
При ядкови пробивни работи в елементи с гладки повърхности (фаянс, мрамор), при които закрепването на дюбели става невъзможно, стойката може да се закрепва с вакуум. Във всеки случай пригодността на материала трябва да се провери. При REMS Duplex и Duplex 300 този начин на закрепване е възможен. Необходимите за това устройства се съдържат в опционалния комплект. Извършва се следното.

На долната страна на основната плоча (6) се монтира уплътнителния пръстен (43). Затваря се отворът (7) върху основната плоча (6) посредством плочката с връзка за маркуч (42). Към маркуча посредством (41) се включва вакуум помпа и стойката се засмуква върху работната повърхност. Винаги да се проверява подналягането при вакуумиране (показание на манометъра). По време на работа вакуумът се контролира непрекъснато. Работи се със леко подаване.

3.3.5. Закрепване посредством колона с бърз монтаж
REMS Duplex и Duplex 300 дава възможност за закрепване на стойката между пода и тавана или между две стени. За целта се закрепва една колона за бърз монтаж или една стоманена тръба 1¼" между крепежната глава (29) на стойката и тавана или стената и се закрепва примерно посредством отвертка в крепежната глава. След това се притяга контрагайката (30).

Трябва да се има предвид, че бързозатягащата колона или стоманената тръба се стреми да приплъзне по посока на разпробиващата колона и че шпинделът (33) е поставен най-малко 20 мм в резбата на пробиващата колона както и в резбата на патронника за да се осигури добра устойчивост. За разпределяне на притискащото усилие на колоната с бързо закрепване употребявайте на стената или тавана подложка от дърво или стомана.

3.4. Сухи пробивни работи с помощта на стойката

REMS Picus S1, REMS Picus S3 и REMS Picus SR

Закрепете стойката по един от начините в 3.3. Поставете шийката (13) на машината в гнездото в крепежния винкел (10) и притегнете цилиндричните винтове (8) с шестостенния ключ SW 6. Монтирайте желаната диамантена корона на шпиндела (11) на машината и леко я притегнете на ръка. Притягане с гаечния ключ не е необходимо.

Работете със засмукване на праха (виж 2.4.2). Ако не се отстранява работния прах диамантената корона може да се повреди поради прегряване. Освен това има опасност от блокиране на короната поради натрупване на прах в работната междина.

Включете машината посредством шалтера (21). Блокирайте го като натиснете напред оранжевия бутон. Придвижвайте бавно диамантената корона посредством подвижния лост (4) и започнете внимателно да пробивате. Когато короната задълбае добре можете да увеличите натиска. Ако машината спре поради твърде високия натиск или блокира поради съпротивление в работната междина, многофункционалната електроника намалява потребляемия ток и с това оборотите до определен минимум. Машината обаче не се самоизключва. Ако отслабите натиска оборотите сами нарастват. Дори и при многократно повтаряне на този процес машината не се поврежда. Ако въпреки намаляването на натиска двигателят не се върти, машината трябва да се изключи и диамантената корона трябва да бъде освободена на ръка (виж 5.). Да се издърпа щепсела от ключа!

REMS Picus S2/3,5

Двата винта (52) на фланеца на REMS Duplex 300 се разхлабват и REMS Picus S2/3,5 се поставя в държача (53). Машината се придържа здраво докато се затегнат винтовете (52). Законтря се с контрагайките. Завива се необходимата боркорона на задвижващия вал (11) и се затяга леко завъртане на ръка. Силно затягане с ключ не се изисква. Машината се включва с ключ (21). Придвижвайте бавно диамантената корона посредством подвижния лост (4) и започнете внимателно да пробивате. Когато короната задълбае добре можете да увеличите натиска. Ако машината спре поради твърде високия натиск или блокира поради съпротивление в работната междина, многофункционалната електроника намалява потребляемия ток и с това оборотите до определен минимум. Машината обаче не се самоизключва. Ако отслабите натиска оборотите сами нарастват. Дори и при многократно повтаряне на този процес машината не се поврежда. Ако въпреки намаляването на натиска двигателят не се върти, машината трябва да се изключи и диамантената корона трябва да бъде освободена на ръка (виж 5.). Да се издърпа щепсела от ключа!

Важно: В стоманобетон да се прави само мокро пробиване!

3.5. Мокри пробивни работи посредством стойката

REMS Picus S1, REMS Picus S3 и REMS Picus SR

Закрепете стойката по един от гореописаните (3.3.) начини. Поставете шийката (13) на машината в гнездото на захващащия ъгълник (10) и притегнете цилиндричните винтове (8) посредством шестостена SW 6. Монтирайте необходимата диамантена корона върху шпиндела (11) на машината и леко притегнете на ръка. Притягане посредством гаечен ключ не е необходимо.

Монтирайте водоподаването (виж 2.5.). Включете машината посредством шалтера (21). Блокирайте шалтера посредством придвижване на оранжевия бутон напред. Придвижете напред диамантената корона и започнете внимателно да пробивате при слабо водоподаване. Когато диамантената корона захапе правилно и по цялата периферия, увеличете водоподаването. Регулирайте водоподаването така, че от работния отвор да изтича умерено, но постоянно количество вода. Твърде нисък дебит, при който консистенцията на отработения материал е по-скоро на каша е в същата степен вреден за диамантената корона и продължителността на нейния живот, както и изтичане на прозрачна вода. Внимавайте водата да не попадне в мотора. Това създава опасност за живота.

Ако машината спре поради твърде високия натиск или блокира поради съпротивление в работната междина, многофункционалната електроника намалява потребляемия ток и с това оборотите до определен минимум. Машината обаче не се самоизключва. Ако отслабите натиска оборотите сами нарастват. Дори и при многократно повтаряне на този процес машината не се поврежда. Ако въпреки намаляването на натиска двигателят не се върти, машината трябва да се изключи и диамантената корона трябва да бъде освободена на ръка (виж 5.). Да се издърпа щепсела от ключа!

REMS Picus S2/3,5

Двата винта (52) на фланеца на REMS Duplex 300 се разхлабват и REMS

Picus S2/3,5 се поставя в държача (53). Машината се придържа здраво докато се затегнат винтовете (52). Законтря се с контрагайките. Завива се необходимата боркорона на задвижващия вал (11) и се затяга леко завъртане на ръка. Силно затягане с ключ не се изисква. Машината се включва с ключ (21). Придвижвайте бавно диамантената корона посредством подвижния лост (4) и започнете внимателно да пробивате. Когато короната задълбае добре можете да увеличите натиска. Ако машината спре поради твърде високия натиск или блокира поради съпротивление в работната междина, многофункционалната електроника намалява потребляемия ток и с това оборотите до определен минимум. Машината обаче не се самоизключва. Ако отслабите натиска оборотите сами нарастват. Дори и при многократно повтаряне на този процес машината не се поврежда. Ако въпреки намаляването на натиска двигателят не се върти, машината трябва да се изключи и диамантената корона трябва да бъде освободена на ръка (виж 5.). Да се издърпа щепсела от ключа!

3.6. Изваждане на ядката

Внимание: При вертикални пробиви, например на таван, ядката обикновено сама се отделя и пада от тавана. Направете необходимото за предотвратяване на увреждания на персонала или на материалната част.

Ако ядката след изработването на ядковия пробив остане в диамантената корона, последната трябва да бъде демонтирана от машината и ядката трябва да бъде избутана навън с някаква пръчка.

Внимание: В никакъв случай за освобождаването на ядката не трябва да се удря с метален предмет, например с гаечен ключ или с чук, върху пробивната тръба. По този начин тръбата се деформира навътре и се създава възможност за още по-често бъдещо блокиране на ядката. Освен това диамантената корона скоро ще стане негодна.

При едностранни пробивни работи ядката може при пробиви с дълбочина над 1,5 x Ø ядката да се отчупи като се подпъхне секач в междината на пробива. Ако ядката не може да се захване с ударно-пробивно устройство, може да се пробие наклонен отвор в ядката за да бъде тя захваната и извадена.

3.7. Удължения на диамантената корона

Ако дълбочината на работа на стойката или използваемата дълбочина на работа на диамантената корона не са достатъчни, може да се използва продължение на короната. Отначало трябва обаче да се пробие на максималната дълбочина.

При недостатъчен ход на стойката и при дълбочина на пробиване в рамките на ползваемата дълбочина на диамантената корона трябва да се извърши следното:

Извадете щепсела от контакта. Не изваждайте диамантената корона от отвора. Декуплирайте диамантената корона от машината (виж 2.3.2). Извадете машината без короната. Монтирайте удължението между диамантената корона и машината.

Ако дълбочината на короната все още не е достатъчна трябва да се извърши следното:

Извадете щепсела от контакта. Декуплирайте диамантената корона от машината (виж 2.3.2). Изтеглете машината без диамантената корона. Извадете диамантената корона от отвора. Извадете ядката (виж 3.6). Поставете диамантената корона отново в отвора. Монтирайте удължението на короната (50) между короната и машината.

4. Поддръжка на машината

Преди започване на ремонтни работи извадете щепсела от контакта!

4.1. Поддръжка

Редовно проверявайте изправността на предпазния шалтер за утечен ток PRCD (виж 3). Дръжте винаги чисти машината и ръкохватките на машината. След привършване на пробивните работи почистете с вода стойката и диамантената корона. Продухвайте от време на време охладителните отвори на мотора. Куплиращите резби на машината трябва винаги да са чисти и от време на време да се смазват с многофункционален маслен спрей.

4.2. Контролни прегледи и ремонти

Преди започване на ремонтни работи извадете щепсела от контакта! Ремонтни работи могат да се извършват само от акредитирани ремонтни работилници.

Двигателите на REMS Picus S1, REMS Picus S3, REMS Picus S2/3,5 и REMS Picus SR имат коксови четки. Те се износват и трябва от време на време да бъдат проверявани и евентуално подменяни. За препоръчване е машините след около 250 работни часа или най-малко веднъж в годината да бъдат предавани за преглед на някой акредитиран сервиз на REMS.

Независимо от това трябва да се имат предвид националните изисквания за прегледи на професионалните електроуреди.

5. Дефектирания

Внимание: Не се опитвайте да освобождавате блокирани корони посредством многократно включване и изключване.

5.1. Дефект: Диамантената корона блокира.
Причина: Сухо пробиване без изсмукване на прах и натрупване в междината.
Отстраняване: Изключете машината. Въртете короната посредством гаечния ключ наляво-надясно докато се освободи. Продължавайте внимателно да пробивате. Ползвайте прахоуловителя или пробивайте по мокрия способ.

5.2. Дефект: Короната блокира или реже лошо.
Причина: Блокиране поради остатъци от материал или стоманени части.
Отстраняване: Отчупете ядката и отстранете материала.
Причина: Пробивната тръба вече не е кръгла или е повредена.
Отстраняване: Нова диамантена корона.

5.3. Дефект: Диамантената корона реже трудно.
Причина: Неподходящи обороти (REMS Picus S3, REMS Picus S2/3,5, REMS Picus SR).
Полирани диамантени сегменти.
Отстраняване: Намалете натиска.
Заточете диамантените сегменти като пробивате пясъчник, асфалт или заточващ камък на дълбочина 10–15 мм.
Причина: Износени диамантени сегменти
Отстраняване: Нови диамантени сегменти.

5.4. Дефект: Диамантената корона не реже, бяга в страни.
Причина: Твърде скоростно поставяне на короната върху повърхността.
Отстраняване: Започвайте работа със слабо подаване.
Причина: Слабо закрепване в крепежния винкел.
Отстраняване: Проверете закрепването на шийката на машината.
Причина: Повредена или ексцентрична диамантена корона.
Отстраняване: Нова корона.
Причина: Нестабилно закрепване на стойката.
Отстраняване: Притегнете крепежния винт и регулиращите винтове.

5.5. Дефект: Ядката не изпада от диамантената корона.
Причина: Уплътняване на праха от пробивните работи или блокирали части в пробивната тръба.
Отстраняване: В никакъв случай да не се удря с метални предмети (чук, гаечен ключ и др.) по пробивната тръба. Така тръбата се деформира навътре и се създават предпоставки за бъдещо блокиране на ядката в тръбата. По този начин диамантената корона може да стане неизползваема.
Развийте короната от машината. Изтласкайте ядката навън. Не наранявайте резбата.

5.6. Дефект: Диамантената корона много трудно се демонтира от шпиндела.
Причина: Замърсявания или корозия.
Отстраняване: Почистете резбата на шпиндела и на диамантената корона и намажете със специален маслен спрей.

5.7. Дефект: Машината не се развърта.
Причина: Предпазният шалтер за утечков ток не работи.
Отстраняване: Повикайте електромайстор.

6. Гаранционни условия

Гаранционният срок е 12 месеца от доставката на новия продукт на първия потребител, но не повече от 24 месеца след доставка на Дистрибутора. Датата на доставка се документира посредством подаване на оригиналната документация по покупко-продажбата, която трябва да включва датата на закупуване и обозначението на продукта. Всички функционални дефекти, възникнали в рамките на гаранционния срок, които ясно произтичат от дефекти при производството или на използваните материали, се отстраняват безплатно. Отстраняването на дефектите не се счита за удължаване или подновяване на гаранционния срок за продукта. Повреди, причинени от естествено износване, неправилна употреба или злоупотреба, несъобразяване с инструкциите за експлоатация, неподходящи материали, прекомерна употреба, използване за цели, различни от разрешените, намеса от страна на Купувача или на трети лица или други причини, за които REMS не носи отговорност, се изключват от условията на гаранцията.

Гаранционното обслужване се извършва само в сервизи, оторизирани за тази цел от REMS. Рекламации се приемат единствено в случай, че продуктът е върнат в сервиз, оторизиран от REMS, без предварителна намеса и в неразглобен вид. Подменените продукти и части стават собственост на REMS.

Потребителят поема разходите по транспортирането на продукта в двете посоки.

Законните права на потребителите и конкретно правото на иск за обезщетение към Дистрибутора не се засягат. Гаранцията на производителя се отнася само до нови продукти, закупени в Европейския съюз, Норвегия или Швейцария.

Схема с части на www.rems.de на Downloads.

ТАЛЕВ-ГАЛВИНГ ООД www.talhev-galving.com

deu EG-Konformitätserklärung
REMS-WERK erklärt hiermit, dass die in dieser Betriebsanleitung beschriebenen Maschinen mit den Bestimmungen der Richtlinien 98/37/EG, 2004/108/EG, 2006/42/EG und 73/23/EWG konform sind. Folgende Normen werden entsprechend angewandt: DIN EN ISO 12100-1, DIN EN 12348, DIN EN 50144-1, DIN EN 55014-1, DIN EN 55014-2, DIN EN 60204-1, DIN EN 60335-1, DIN EN 60335-2-45, DIN EN 60745-1, DIN EN 60745-2-9, DIN EN 60745-2-11, DIN EN 61000-3-2, DIN EN 61000-3-3, DIN EN 61029-1, DIN EN 61029-2-9.

eng EC Declaration of Conformity
REMS-WERK declares that the products decribed in this user manual comply with corresponding directives 98/37/EG, 2004/108/EG, 2006/42/EG and 73/23/EWG. Correspondingly this applies to the following norms: DIN EN ISO 12100-1, DIN EN 12348, DIN EN 50144-1, DIN EN 55014-1, DIN EN 55014-2, DIN EN 60204-1, DIN EN 60335-1, DIN EN 60335-2-45, DIN EN 60745-1, DIN EN 60745-2-9, DIN EN 60745-2-11, DIN EN 61000-3-2, DIN EN 61000-3-3, DIN EN 61029-1, DIN EN 61029-2-9.

fra Déclaration de conformité CEE
REMS-WERK déclare par la présente, que les machines citées dans cette notice d'utilisation sont conformes aux Directives 98/37/EG, 2004/108/EG, 2006/42/EG et 73/23/EWG. Les normes suivantes ont été appliquées: DIN EN ISO 12100-1, DIN EN 12348, DIN EN 50144-1, DIN EN 55014-1, DIN EN 55014-2, DIN EN 60204-1, DIN EN 60335-1, DIN EN 60335-2-45, DIN EN 60745-1, DIN EN 60745-2-9, DIN EN 60745-2-11, DIN EN 61000-3-2, DIN EN 61000-3-3, DIN EN 61029-1, DIN EN 61029-2-9.

ita Dichiarazione di conformità CE
REMS-WERK dichiara che i prodotti descritti in questo manuale sono conformi alle norme 98/37/EG, 2004/108/EG, 2006/42/EG e 73/23/EWG. Le seguenti norme vengono rispettate: DIN EN ISO 12100-1, DIN EN 12348, DIN EN 50144-1, DIN EN 55014-1, DIN EN 55014-2, DIN EN 60204-1, DIN EN 60335-1, DIN EN 60335-2-45, DIN EN 60745-1, DIN EN 60745-2-9, DIN EN 60745-2-11, DIN EN 61000-3-2, DIN EN 61000-3-3, DIN EN 61029-1, DIN EN 61029-2-9.

spa Declaración CE de conformidad
REMS-WERK declara que las máquinas descritas en estas instrucciones de manejo son conformes a las normas de las directrices 98/37/EG, 2004/108/EG, 2006/42/EG y 73/23/EWG. Las siguientes normas se aplican respectivamente: DIN EN ISO 12100-1, DIN EN 12348, DIN EN 50144-1, DIN EN 55014-1, DIN EN 55014-2, DIN EN 60204-1, DIN EN 60335-1, DIN EN 60335-2-45, DIN EN 60745-1, DIN EN 60745-2-9, DIN EN 60745-2-11, DIN EN 61000-3-2, DIN EN 61000-3-3, DIN EN 61029-1, DIN EN 61029-2-9.

nld EG-conformiteitsverklaring
REMS verklaart hiermee, dat de in de gebruiksaanwijzing beschreven machine met de bestemmingen van de richtlijnen 98/37/EG, 2004/108/EG, 2006/42/EG en 73/23/EWG conform zijn. Volgende normen zijn overeenkomstig gehanteerd: DIN EN ISO 12100-1, DIN EN 12348, DIN EN 50144-1, DIN EN 55014-1, DIN EN 55014-2, DIN EN 60204-1, DIN EN 60335-1, DIN EN 60335-2-45, DIN EN 60745-1, DIN EN 60745-2-9, DIN EN 60745-2-11, DIN EN 61000-3-2, DIN EN 61000-3-3, DIN EN 61029-1, DIN EN 61029-2-9.

swe EG-försäkran om överensstämmelse
REMS-WERK försäkrar härmed att de i denna bruksanvisning beskrivna maskinerna överensstämmer med direktiven 98/37/EG, 2004/108/EG, 2006/42/EG och 73/23/EEC. Följande normer tillämpas: DIN EN ISO 12100-1, DIN EN 12348, DIN EN 50144-1, DIN EN 55014-1, DIN EN 55014-2, DIN EN 60204-1, DIN EN 60335-1, DIN EN 60335-2-45, DIN EN 60745-1, DIN EN 60745-2-9, DIN EN 60745-2-11, DIN EN 61000-3-2, DIN EN 61000-3-3, DIN EN 61029-1, DIN EN 61029-2-9.

nor EC-konformitetserklæring
REMS-WERK erklærer herved at maskinen som er beskrevet i denne bruksanvisningen, oppfyller bestemmelsene i direktivene 98/37/EC, 2004/108/EG, 2006/42/EG og 73/23/EEC. Følgende standarder er anvendt i denne forbindelse: DIN EN ISO 12100-1, DIN EN 12348, DIN EN 50144-1, DIN EN 55014-1, DIN EN 55014-2, DIN EN 60204-1, DIN EN 60335-1, DIN EN 60335-2-45, DIN EN 60745-1, DIN EN 60745-2-9, DIN EN 60745-2-11, DIN EN 61000-3-2, DIN EN 61000-3-3, DIN EN 61029-1, DIN EN 61029-2-9.

dan EF-konformitetserklæring
REMS-WERK erklærer hermed, at de maskiner, som er beskrevet i denne betjeningsvejledning, er konforme med bestemmelserne i direktiverne 98/37/EG, 2004/108/EG, 2006/42/EG og 73/23/EWG. Følgelig anvendes følgende normer: DIN EN ISO 12100-1, DIN EN 12348, DIN EN 50144-1, DIN EN 55014-1, DIN EN 55014-2, DIN EN 60204-1, DIN EN 60335-1, DIN EN 60335-2-45, DIN EN 60745-1, DIN EN 60745-2-9, DIN EN 60745-2-11, DIN EN 61000-3-2, DIN EN 61000-3-3, DIN EN 61029-1, DIN EN 61029-2-9.

fin EU:n vaatimustenmukaisuusvakuutus
REMS-WERK vakuuttaa täten, että tässä käyttöohjeessa kuvatut koneet vastaavat EU:n direktiivien 98/37/EY, 2004/108/EY, 2006/42/EY ja 73/23/ETY vaatimuksia. Seuraavia standardeja sovelletaan vastaavasti: DIN EN ISO 12100-1, DIN EN 12348, DIN EN 50144-1, DIN EN 55014-1, DIN EN 55014-2, DIN EN 60204-1, DIN EN 60335-1, DIN EN 60335-2-45, DIN EN 60745-1, DIN EN 60745-2-9, DIN EN 60745-2-11, DIN EN 61000-3-2, DIN EN 61000-3-3, DIN EN 61029-1, DIN EN 61029-2-9.

por Declaração de conformidade CE
REMS-WERK declara que as máquinas descritas neste manual de instruções estão conformes com as normas das directrizes 98/37/EG, 2004/108/EG, 2006/42/EG e 73/23/EWG. Também se aplicam as seguintes normas, respectivamente: DIN EN ISSO 12100-1, DIN EN 12348, DIN EN 50144-1, DIN EN 55014-1, DIN EN 55014-2, DIN EN 60204-1, DIN EN 60335-1, DIN EN 60335-2-45, DIN EN 60745-1, DIN EN 60745-2-9, DIN EN 60745-2-11, DIN EN 61000-3-2, DIN EN 61000-3-3, DIN EN 61029-1, DIN EN 61029-2-9.

pol Deklaracja zgodności EWG
Firma REMS oświadcza, że maszyny opisane w niniejszej instrukcji użytkowania zgodne są z warunkami wytycznych 98/37/EG, 2004/108/EG, 2006/42/EG oraz 73/23/EWG. Zastosowane zostały następujące normy: DIN EN ISO 12100-1, DIN EN 12348, DIN EN 50144-1, DIN EN 55014-1, DIN EN 55014-2, DIN EN 60204-1, DIN EN 60335-1, DIN EN 60335-2-45, DIN EN 60745-1, DIN EN 60745-2-9, DIN EN 60745-2-11, DIN EN 61000-3-2, DIN EN 61000-3-3, DIN EN 61029-1, DIN EN 61029-2-9.

ces EU-Prohlášení o shodě
REMS-WERK tímto prohlašuje, že se stroje/přístroje popsané v tomto návodu k použití shodují s ustanoveními směrnic EU 98/37/EG, 2004/108/EG, 2006/42/EG a 73/23/EWG. Odpovídajícím způsobem byly použity následující normy: DIN EN ISO 12100-1, DIN EN 12348, DIN EN 50144-1, DIN EN 55014-1, DIN EN 55014-2, DIN EN 60204-1, DIN EN 60335-1, DIN EN 60335-2-45, DIN EN 60745-1, DIN EN 60745-2-9, DIN EN 60745-2-11, DIN EN 61000-3-2, DIN EN 61000-3-3, DIN EN 61029-1, DIN EN 61029-2-9.

slk ES-vyhlásenie o zhode
ZÁVOD REMS-WERK týmto vyhlasuje, že strojea príslroje popísané v tomto prevádzkovom návode sú konformné s ustanoveniami smerníc 98/37/ES, 2004/108/ES, 2006/42/ES a 73/23/EHS. V súlade s tým sa aplikujú nasledujúce normy: DIN EN ISO 12100-1, DIN EN 12348, DIN EN 50144-1, DIN EN 55014-1, DIN EN 55014-2, DIN EN 60204-1, DIN EN 60335-1, DIN EN 60335-2-45, DIN EN 60745-1, DIN EN 60745-2-9, DIN EN 60745-2-11, DIN EN 61000-3-2, DIN EN 61000-3-3, DIN EN 61029-1, DIN EN 61029-2-9.

hun ES-hasonlósági bizonylat
A REMS-WERK ÜZEM ezennel kijelenti, hogy az ezen üzemeltetési útmutatóban leírt gépek megfelelnek a 98/37/ES, 2004/108/ES, 2006/42/ES és 73/23/EHS irányzatok követelményeinek. Ezzel összhangban alkamazandóak a következő szabványok: DIN EN ISO 12100-1, DIN EN 12348, DIN EN 50144-1, DIN EN 55014-1, DIN EN 55014-2, DIN EN 60204-1, DIN EN 60335-1, DIN EN 60335-2-45, DIN EN 60745-1, DIN EN 60745-2-9, DIN EN 60745-2-11, DIN EN 61000-3-2, DIN EN 61000-3-3, DIN EN 61029-1, DIN EN 61029-2-9.

hrv/scg Izjava o sukladnosti EZ
REMS-WERK ovime izjavljuje da su strojevi opisani u ovim pogonskim uputama sukladni s direktivama EZ-a 98/37/EG, 2004/108/EG, 2006/42/EG i 73/23/EWG. Odgovarajuće se primjenjuju sljedeće norme: DIN EN ISO 12100-1, DIN EN 12348, DIN EN 50144-1, DIN EN 55014-1, DIN EN 55014-2, DIN EN 60204-1, DIN EN 60335-1, DIN EN 60335-2-45, DIN EN 60745-1, DIN EN 60745-2-9, DIN EN 60745-2-11, DIN EN 61000-3-2, DIN EN 61000-3-3, DIN EN 61029-1, DIN EN 61029-2-9.

slv Izjava o skladnosti EU
REMS-WERK izjavlja, da so v teh navodilih za uporabo opisani stroji v skladu z določbami smernic 98/37/EG, 2004/108/EG, 2006/42/EG in 73/23/EWG . Odgovarjajoče so bile uporabljane sledeče smernice: DIN EN ISO 12100-1, DIN EN 12348, DIN EN 50144-1, DIN EN 55014-1, DIN EN 55014-2, DIN EN 60204-1, DIN EN 60335-1, DIN EN 60335-2-45, DIN EN 60745-1, DIN EN 60745-2-9, DIN EN 60745-2-11, DIN EN 61000-3-2, DIN EN 61000-3-3, DIN EN 61029-1, DIN EN 61029-2-9.

ron Declarație de conformitate CE
REMS-WERK declară prin prezenta că mașinile descrise în aceste instrucțiuni de funcționare sunt conforme cu dispozițiile directivelor 98/37/CE, 2004/108/CE, 2006/42/CE ți 73/23/CEE. Următoarele norme sunt aplicate corespunzător: DIN EN ISO 12100-1, DIN EN 12348, DIN EN 50144-1, DIN EN 55014-1, DIN EN 55014-2, DIN EN 60204-1, DIN EN 60335-1, DIN EN 60335-2-45, DIN EN 60745-1, DIN EN 60745-2-9, DIN EN 60745-2-11, DIN EN 61000-3-2, DIN EN 61000-3-3, DIN EN 61029-1, DIN EN 61029-2-9.

rus Совместимость по ЕG
Настоящим фирма REMS-WERK заявляет, что станки и машины, описанные в настоящей инструкции по эксплуатации, совместимы с положениями инструкций 98/37/EG, 2004/108/EG, 2006/42/EG и 73/23/EWG. Применяются соответственно следующие стандарты: DIN EN ISO 12100-1, DIN EN 12348, DIN EN 50144-1, DIN EN 55014-1, DIN EN 55014-2, DIN EN 60204-1, DIN EN 60335-1, DIN EN 60335-2-45, DIN EN 60745-1, DIN EN 60745-2-9, DIN EN 60745-2-11, DIN EN 61000-3-2, DIN EN 61000-3-3, DIN EN 61029-1, DIN EN 61029-2-9.

grc Δήλωση Συμμόρφωσης ΕΚ
Η REMS-WERK δηλώνει με το παρόν, ότι οι μηχανές που περιγράφονται στις παρούσες οδηγίες χρήσης συμμορφώνονται προς τις διατάξεις των οδηγιών 98/37/ΕΚ, 2004/108/ΕΚ, 2006/42/ΕΚ και 73/23/ΕΟΚ. Εφαρμόζονται αντίστοιχα τα ακόλουθα πρότυπα: DIN EN ISO 12100-1, DIN EN 12348, DIN EN 50144-1, DIN EN 55014-1, DIN EN 55014-2, DIN EN 60204-1, DIN EN 60335-1, DIN EN 60335-2-45, DIN EN 60745-1, DIN EN 60745-2-9, DIN EN 60745-2-11, DIN EN 61000-3-2, DIN EN 61000-3-3, DIN EN 61029-1, DIN EN 61029-2-9.

tur Avrupa birliği - Uyumluluk beyanı
REMS-Werk bu kullanma kılavuzunda tarif edilen makinelerin 98/37/EG, 2004/108/EG, 2006/42/EG ve 73/23/EWG şartlarına uygun olduğunu beyan etmektedir. Belirtilen Norm'lar kullanılmaktadır: DIN EN ISO 12100-1, DIN EN 12348, DIN EN 50144-1, DIN EN 55014-1, DIN EN 55014-2, DIN EN 60204-1, DIN EN 60335-1, DIN EN 60335-2-45, DIN EN 60745-1, DIN EN 60745-2-9, DIN EN 60745-2-11, DIN EN 61000-3-2, DIN EN 61000-3-3, DIN EN 61029-1, DIN EN 61029-2-9.

bul Декларация за съответствие на ЕС
Заводите REMS, декларират, че описаните в тази инструкция за експлоатация продукти съответстват на европейските постановления на директиви 98/37/EG, 2004/108/EG, 2006/42/EG и 73/23/EWG. Последващите стандарти са съответни на: DIN EN ISO 12100-1, DIN EN 12348, DIN EN 50144-1, DIN EN 55014-1, DIN EN 55014-2, DIN EN 60204-1, DIN EN 60335-1, DIN EN 60335-2-45, DIN EN 60745-1, DIN EN 60745-2-9, DIN EN 60745-2-11, DIN EN 61000-3-2, DIN EN 61000-3-3, DIN EN 61029-1, DIN EN 61029-2-9.

lit EB atitikties deklaracija
REMS-WERK pareiškia, kad šioje naudojimo instrukcijoje aprašyti įrenginiai atitinka direktyvų 98/37/EG, 2004/108/EG, 2006/42/EG ir 73/23/EWG reikalavimus ir taikomos DIN EN ISO 12100-1, DIN EN 12348, DIN EN 50144-1, DIN EN 55014-1, DIN EN 55014-2, DIN EN 60204-1, DIN EN 60335-1, DIN EN 60335-2-45, DIN EN 60745-1, DIN EN 60745-2-9, DIN EN 60745-2-11, DIN EN 61000-3-2, DIN EN 61000-3-3, DIN EN 61029-1, DIN EN 61029-2-9 normos.

lav EK atbilstības deklarācija
REMS-WERK ar šo deklarē, ka instrukcijā aprakstītie izstrādājumi atbilst Eiropas direktīvām 98/37/EG, 2004/108/EG, 2006/42/EG un 73/23/EWG. Tika pielietotas atbilstošās normas: DIN EN ISO 12100-1, DIN EN 12348, DIN EN 50144-1, DIN EN 55014-1, DIN EN 55014-2, DIN EN 60204-1, DIN EN 60335-1, DIN EN 60335-2-45, DIN EN 60745-1, DIN EN 60745-2-9, DIN EN 60745-2-11, DIN EN 61000-3-2, DIN EN 61000-3-3, DIN EN 61029-1, DIN EN 61029-2-9.

est EL normidele vastavuse deklaratsioon
REMS-WERK deklareerib, et selles kasutusjuhendis kirjeldatud tooted vastavad 98/37/EG, 2004/108/EG, 2006/42/EG ja 73/23/EWG normidele. Rakendatud normatiivid: DIN EN ISO 12100-1, DIN EN 12348, DIN EN 50144-1, DIN EN 55014-1, DIN EN 55014-2, DIN EN 60204-1, DIN EN 60335-1, DIN EN 60335-2-45, DIN EN 60745-1, DIN EN 60745-2-9, DIN EN 60745-2-11, DIN EN 61000-3-2, DIN EN 61000-3-3, DIN EN 61029-1, DIN EN 61029-2-9.

Waiblingen, den 01.10.2009

REMS-WERK
Christian Föll und Söhne GmbH
Maschinen- und Werkzeugfabrik
D-71332 Waiblingen

Dipl.-Ing. Hermann Weiß

S 10/09 180605 R · Änderungen und Irrtümer vorbehalten. © Copyright 2009 by REMS-WERK Christian Föll und Söhne GmbH, Waiblingen.