ПРЕКЪСВАЧИ С ДЕФЕКТНОТОКОВА ЗАЩИТА JEL 1 / JEL 2

ПРЕДНАЗНАЧЕНИЕ: Служи за защита на потребителите от индиректен допир до токопроводящи части, които нормално не са под напрежение. Принципът на действие на дефектнотоковите защити се състои в сравняването на големините на токовете, преминаващи през нулевия и фазовия/те проводници. Представлява комбинация от проводници провеждащи тока на силовата верига, които са навити върху тороид и образуват измервателен трансформатор. Вторичната намодка на този трансформатор управлява изключването на електромагнитно реле, което изключва силовата верига. Проводниците са така разположени, че при изправна ел.инсталация магнитните полета, които се генерират при протичането на тока през тях, взаимно се унищожават и разликата между тях (тока на утечка генериран във вторичната намотка) е почти нула. При поява на неизправност в изолацията на проводниците или попадане на лице под напрежение системата се разбалансира, и магнитните полета вече не се унищожават взаимно. Така резултантния магнитен поток генерира във вторичната намотка напрежение, което прокарва ток пропорционален на тока на утечка. Когато стойността на този ток надвиши граничната стойност на дефектнотоковия прекъсвач защитат се задейства и прекъсвача с дефектнотокова защита сработва.

За да работи коректно дефектно-токовата защита, трябва да имате отделни проводници за работната нула и заземяването (система на заземяване TN-S или TT /три или пет проводно изпълнение).

Изборът на защита се извършва в съответствие с утечката, която реализират защитаваните консуматори. При липса на данни за тока на утечка се приема 3.5-5mA за консуматор (за нагреватели 0.75 mA/1kW) и се отчита коефициент на едновременност 0.8-0.9

Схема на свързване:

ТАШЕВ-ГАЛВИНГ ООД
www.tashev-galving.com

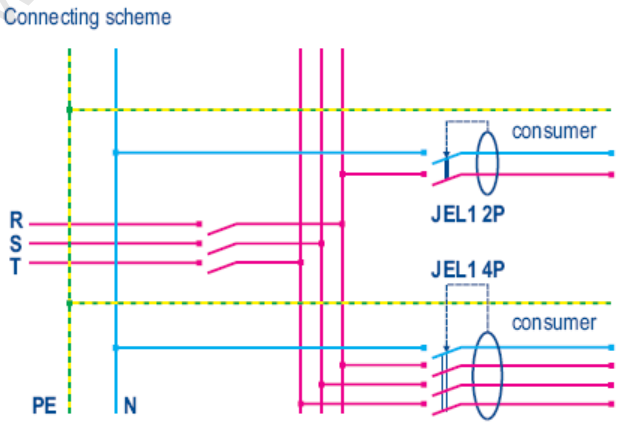

ХАРАКТЕРИСТИКИ: Монтаж: на еврошина съгласно дадената схема директно преди консуматора.

Номинално работно напрежение:230/400V

Номинален ток: 10; 16; 20; 25; 32; 40; 63; 80 A.

Чувствителност: 30; 100; 300; 500 mA

Електрическа износоустойчивост(бр. цикли): 5000

Механична износоустойчивост(бр. цикли): 10000

Устойчивост на късо съединение: 6000А.
Време на сработване:< 0.1 s.
Сила на затягане : 1.7 N.m.
Позиция за монтаж: вертикална
Брой контакти: 2/4 силови.
Наличие на индикатор за работното положение.
Наличие на тест бутон.

НАЧИН НА МОНТАЖ: Монтажът да се извършва от правоспособен електротехник, при спазване на всички условия на Наредба № 3 за устройството на ел.уредби и електропроводни линии и правилата за безопасна работа по електробезопасност. Уверете се, че токът на утечка на избраната защита по-голям от сумарната утечка на консуматорите.

Уверете се, че Вашата електрическа верига съответства на изискванията за монтаж на дефектнотокова защита, т.е. имате реализирана три-/пет проводна система към консуматора и нулевия и заземителния проводник никъде не са свързани помежду си.

Монтирайте защитата на еврошината.

Свържете входящите силови контакти към захранването.

Свържете изходящите силови контакти към консуматора.

Подайте напрежение и тествайте чрез натискане действието на тест бутона. Ако защитата изключи и индикаторния прозорец стане червен, значи защитата действа.

Възстановете палеца на защитата във включено положение.

Поне ВЕДНЪЖ месечно проверявайте действието на тест бутона.

При необходимост от ДЕМОНТИРАНЕ на защитата:

1.изключете подаването на захранващо напрежение;
2.демонтирайте силовите връзки;
3. демонтирайте защитата.

ГАРАНЦИОННИ УСЛОВИЯ: Гаранцията е в сила, само ако тази гаранционна карта е попълнена четливо с химикал.

Гаранцията се състои в безплатна подмяна или ремонт на фабричните дефекти, появили се в процеса на експлоатация.

Поправка/подмяна се извършва при представяне на настоящата гаранционна карта и фактура(касова бележка) за закупуване на съоръжението.

Не се удовлетворяват рекламации при:

Лош транспорт, лошо съхранение, природни бедствия и стихии.

Неправилна експлоатация.

Повишено напрежение.

Опит за отстраняване на повредата от купувача или некомпетентни лица.

При непредставяне на настоящата гаранционна карта.

ТАШЕВ ГАЛВИНГ ООД
www.tashevgalving.com
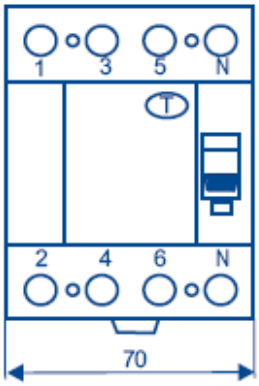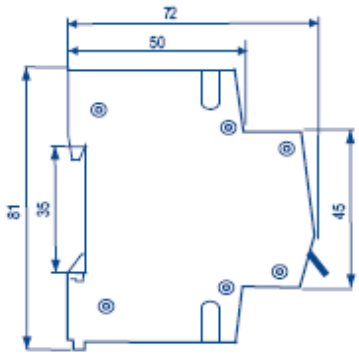
Габаритни размери: