STEINEL®
German Quality

(D) STEINEL-Schnell-Service
Dieselstraße 80-84 · 33442 Herzebrock-Clarholz
Tel: +49/5245/448-188 · Fax:+49/5245/448-197 · www.steinel.de

(A) I. MÜLLER
Peter-Paul-Str. 15 · A-2201 Gerasdorf bei Wien
Tel.: +43/2246/2146 · Fax: +43/2246/25466 · www.imueller.at

(CH) PUAG AG
Oberebenestrasse 51 · CH-5620 Bremgarten
Tel.: +41/56/6488888 · Fax: +41/56/6488880 · www.puag.ch

(GB) STEINEL U.K. LTD.
25, Manasty Road · Axis Park · Orton Southgate
GB-Peterborough Cambs PE2 6UP · Tel.: +44/1733/366-700
Fax: +44/1733/366-701 · www.steinel.co.uk

(IRL) STC SOCKET TOOL COMPANY Limited
8, Queen Street, Smithfield · IRL-Dublin 7
Tel.: +353/1/8725433 · Fax: +353/1/8725195
sockettool@eircom.net

(F) DUVAUCHEL S.A.
ACTICENTRE - CTR 2
Rue des Famards - Bat. M - Lot 3 · F-59818 Lesquin Cedex
Tél.: +33/3/20 30 34 00 · Fax: +33/3/20 30 34 20
info@steinelfrance.com

(NL) VAN SPIJK AGENTUREN
Postbus 2 · 5688 HP OIRSCHOT
De Scheper 260 · 5688 HP OIRSCHOT
Tel. 0499 571810 · Fax. 0499 575795
vsa@vanspijk.nl · www.vanspijk.nl

(B) VSA handel Bvba
Hagelberg 29 · B-2440 Geel
Tel.: +32/14/256050 · Fax: +32/14/256059 · www.vsahandel.be

(L) A. R. Tech.
19, Rue Eugène Ruppert, Cloche D'Or · BP 1044
L-1010 Luxembourg
Tel.: +352/49/3333 · Fax: +352/40/2634 · www.artech.lu

(I) STEINEL Italia S.r.l.
Largo Donegani 2 · I-20121 Milano
Tel.: +39/02/96457231 · Fax: +39/02/96459295 · www.steinel.it

(E) SAET-94 S.L.
C/ Trepadella, n° 10 · Pol. Ind. Castellbisbal Sud
E-08755 Castellbisbal (Barcelona)
Tel.: +34/93/772 28 49 · Fax: +34/93/772 01 80 · www.saet94.com

(P) PRONODIS - Sol. Tec., Lda
Zona Industrial Vila Verde Sul, Lt 14
P-3770-305 Oliveira do Bairro
Tel.: +351/234/484031 · Fax: +351/234/484033 · www.pronodis.pt

(S) KARL H STRÖM AB
Verktygsvägen 4 · S-55302 Jönköping
Tel.: +46/36/31 42 40 · Fax: +46/36/31 42 49 · www.khs.se

(DK) BROMMANN ApS
Ellegaardvej 18 · DK-6400 Sønderborg
Tel.: +45 74428862 · Fax: +45 74434360 · www.brommann.dk

(FIN) Oy Hedtec Ab
Hedengren yhtiö · Lauttasaarentie 50 · FIN-00200 Helsinki
Tel.: +358/9/682881 · Fax: +358/9/673813 · www.hedtec.fi/valaistus

(N) Vilan AS
Tvetenveien 30 B · N-0666 Oslo
Tel.: +47/22725000 · Fax: +47/22725001 · www.vilan.no

(GR) PANOS Lingonis + Sons O. E.
Aristofanous 8 Str. · GR-10554 Athens
Tel.: +30/210/3212021 · Fax: +30/210/3218630
lygonis@otenet.gr

(TR) EGE SENSÖRLÜ AYDİNLATMA İTH. İHR.
TİC. VE PAZ. Ltd. STİ.
Gersan Sanayi Sitesi 659
Sokak No. 510 · TR-06370 Bati Sitesi (Ankara)
Tel.: +90/312/2571233 · Fax: +90/312/2556041
ege@egeaydinlatma.com · www.egeaydinlatma.com

ATERSAN İTHALAT MAK. İNŞ. TEKNIK
MLZ. SAN. ve TİC. A.Ş.
Tersane Cad. No: 63 · TR-34420 Karaköy/-stanbul
Tel. +90/212/2920664 Pbx. · Fax. +90/212/2920665
info@atersan.com · www.atersan.com

(CZ) ELNAS s.r.o.
Oblekovice 394 · CZ-67181 Znojmo
Tel.: +420/515/220126 · Fax: +420/515/244347
www.elnas.cz

(PL) LANGE ŁUKASZUK Sp.j.
Byków, ul. Wrocławska 43 · PL-55-095 Mirków
Tel.: +48/71/3980861 · Fax: +48/71/3980819
www.langelukaszuk.pl

(H) DINOCOOP Kft
Radvány u. 24 · H-1118 Budapest
Tel.: 36/1/3193064 · Fax: +36/1/3193066
www.dinocoop.hu

(LT) KVARCAS
Neries krantine 32 · LT-48463, Kaunas
Tel.: +370/37/408030 · Fax: +370/37/408031 · www.kvarcas.lt

(EST) FORTRONIC AS
Teguri 45c · EST 51013 Tartu
Tel.: +372/7/475208 · Fax: +372/7/367229 · www.fortronic.ee

(SLO) LOG Zabnica D.O.O.
Podjetje Za Trgovino · Srednje Bitnje 70
SLO-4209 Zabnica
Tel.: +386/42/312000 · Fax: +386/42/312331 · www.log.si

(SK) Neco s.r.o.
Ružová ul. 111 · SK-01901 Ilava
Tel.: +421/42/4 45 67 10 · Fax: +421/42/4 45 67 11
www.neco.sk

(RO) Steinel Distribution SRL
Parc industial Metrom · RO - 500269 Brasov
Str. Carpatilor nr. 60
Tel.: + 40(0)268 53 00 00 · Fax: + 40(0)268 53 11 11
www.steinel.ro

(HR) Daljinsko Upravljanje d.o.o.
B. Smetane 10 · HR-10 000 Zagreb
Tel.: +3 85/1/3 88 02 47 · Fax: +3 85/1/3 88 02 47
daljinsko-upravljanje@zg.inet.hr

(LV) Ambergs SIA
Brivibas gatve 195-16 · LV-1039 Riga
Tel.: 00371 67550740 · Fax: 00371 67552850
www.ambergs.lv

(RUS) Производитель:
STEINEL Vertrieb GmbH & Co. KG
D-33442 Херцеброк-Клархольц, Германия
Тел.: +49(0) 5245/448-0 · Факс: +49(0) 5245/448-197

SVETILNIKI
Str. Malaya Ordinka, 39 · RUS-113184 Moskau
Tel.: +7/95/2 37 28 58 · Fax: +7/95/2 37 11 82
goncharov@o-svet.rz

110012945 07/2010

ТАШЕВ-ГАЛВИНГ ООД
www.tashev-galving.com

STEINEL®
German Quality

Presence Control PRO

HF 360 COM 1
HF 360 COM 1 AP
HF 360 COM 2
HF 360 DIM

DUAL HF COM 1
DUAL HF COM 1 AP
DUAL HF DIM

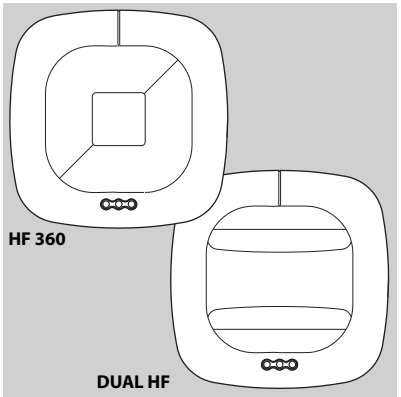

CONTROL PRO SYSTEM

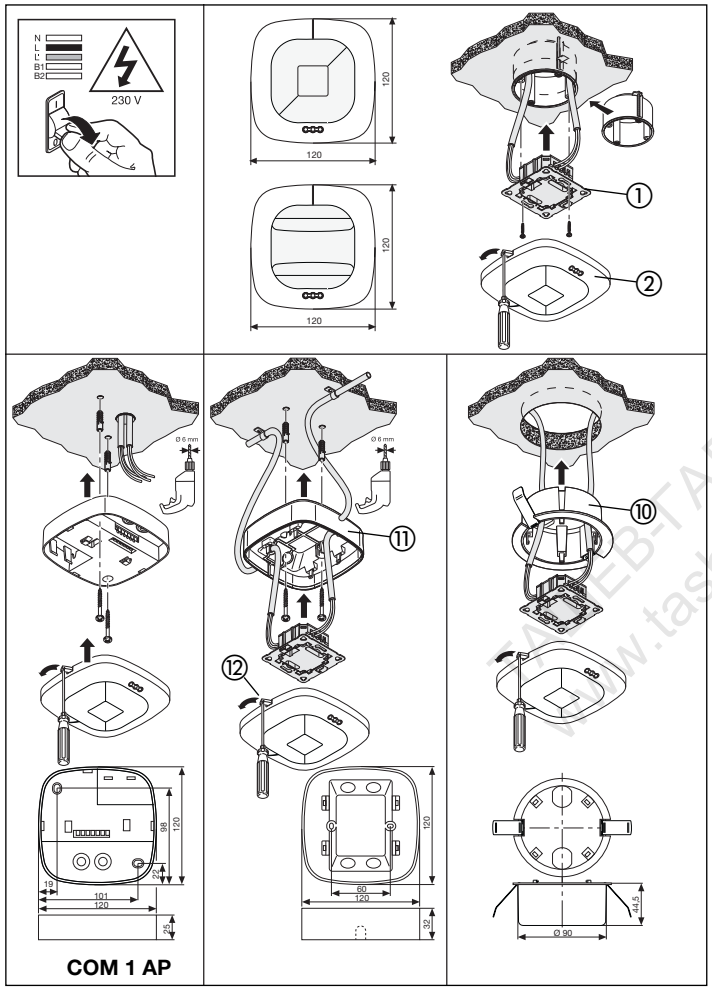

COM 1 AP

HF 360 COM 1/COM 1 AP / DUAL HF COM 1/ COM 1 AP

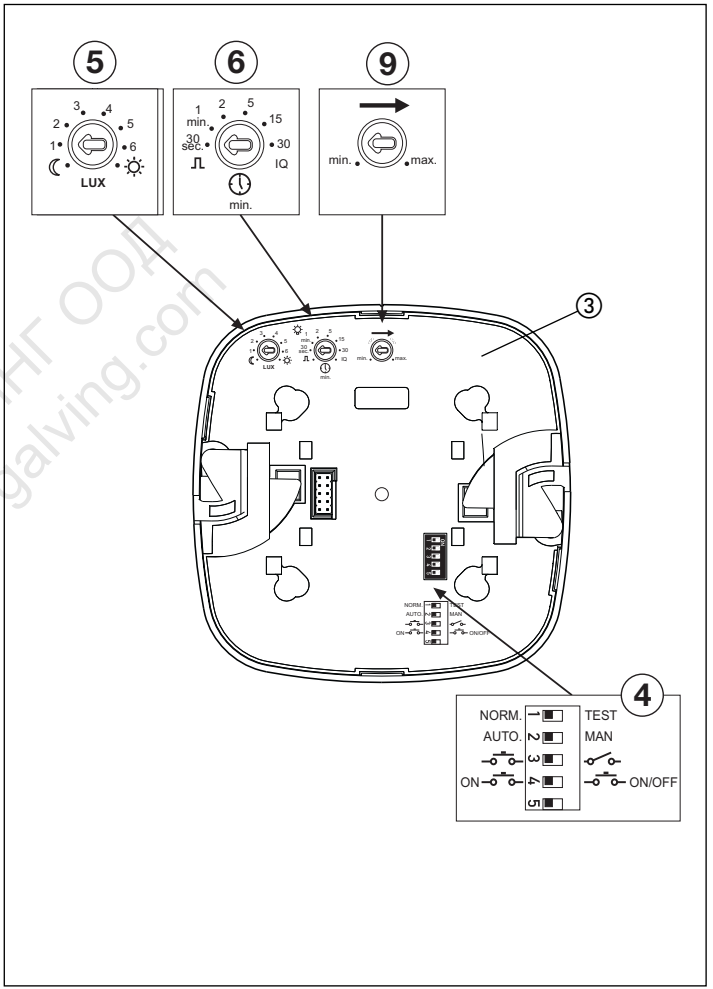

ТАШЕВ-ГАЛВИНГ ООД
www.tashev-galving.com

HF 360 COM 2

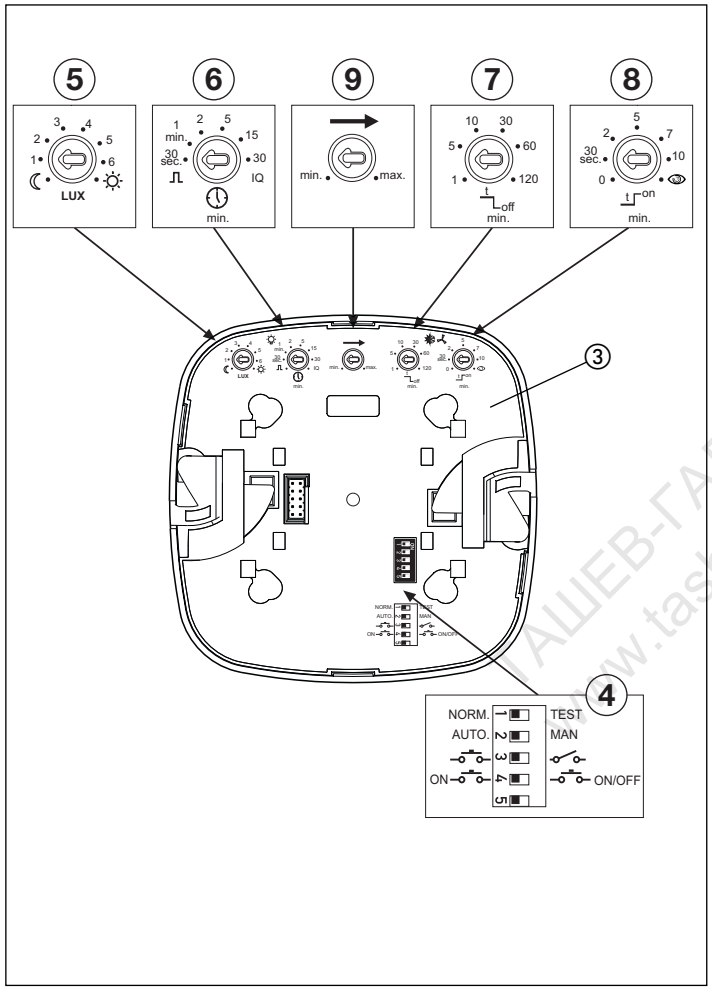

HF 360 DIM / DUAL HF DIM

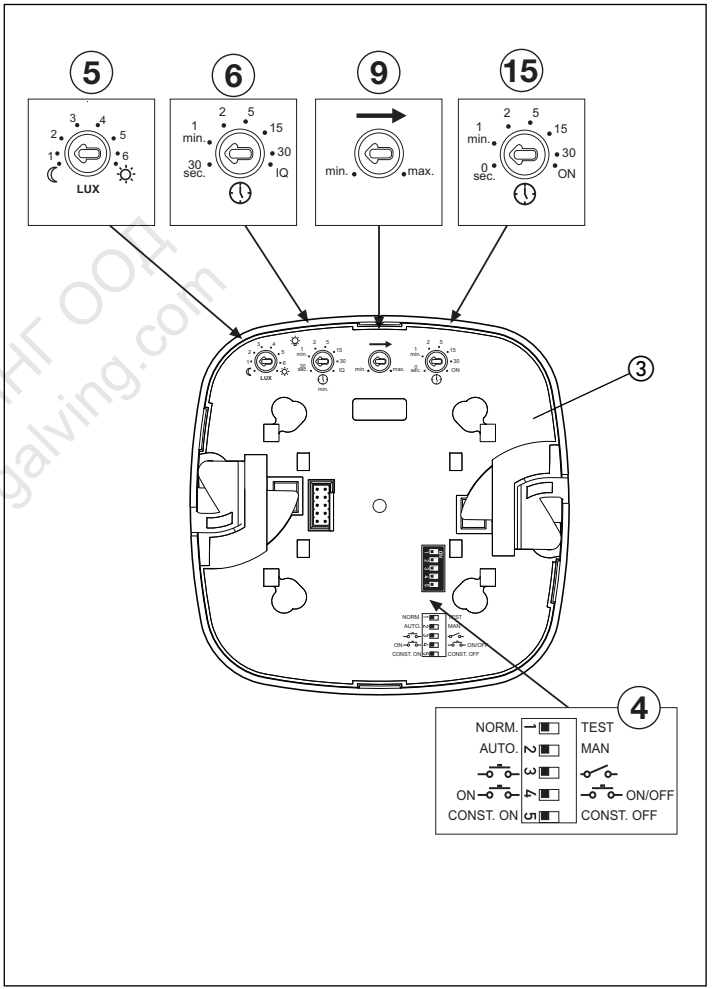

ТАШЕВ-ГАЛВИНГ ООД
www.tashev-galving.com

14

14.1

Master/Master
COM1

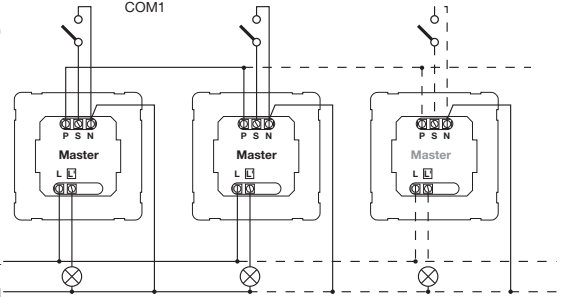

14.1

Master/Master
COM1/COM2

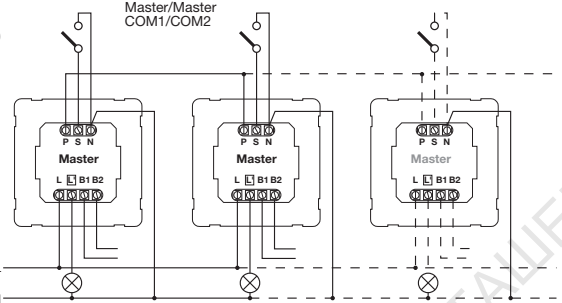

14.2

Master/Slave

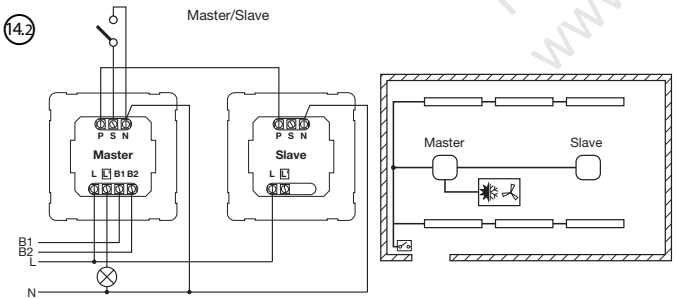

14

14.3

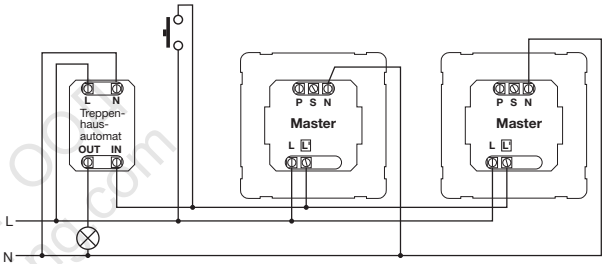

14.4

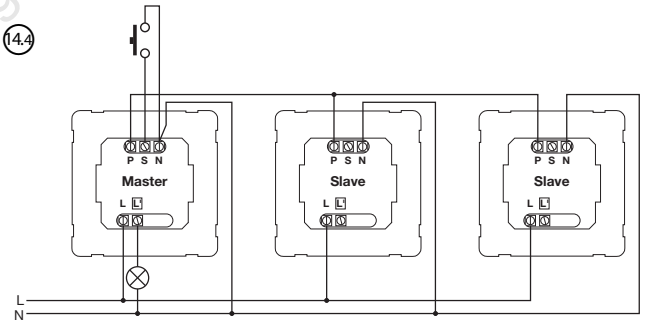

ТАШЕВ-ГАЛВИНГ ООД
www.tashev-galving.com

⑭.5

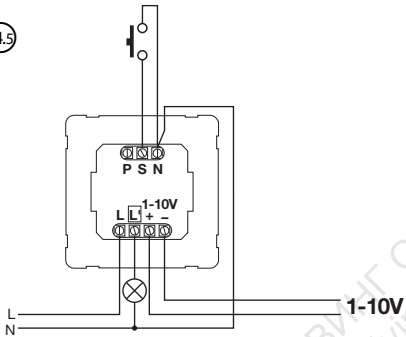

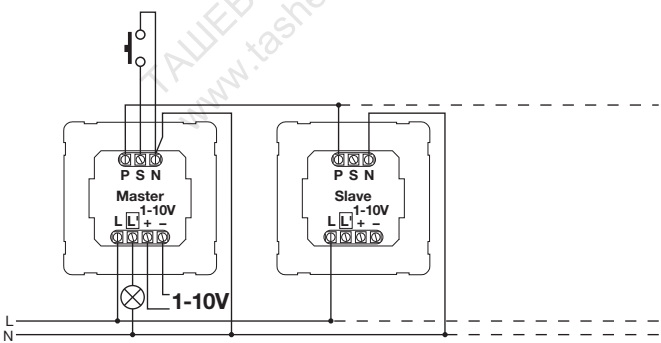

ТАШЕВ-ГАЛВАНИ ООД
www.tashev-galving.com

ИНСТРУКЦИИ ЗА УПОТРЕБА

Уважаеми клиенти,

Поздравления за закупуването на нашия нов сензор за присъствие на STEINEL и ви благодарим за оказаното ни доверие. Избрали сте висококачествен продукт, който е произведен, тестван и опакован с най-голяма грижа.

Моля, запознайте се с тези инструкции, преди да се опитате да инсталирате детектора за присъствие, тъй като продължителното, надеждно и безпроблемно действие ще се гарантира, само ако сензорът е монтиран и използван правилно.

Надяваме се, че новият сензор на STEINEL ще ви донесе дълготрайно удоволствие.

⚠ **Предупреждения за безопасност**

- Изключете от захранването преди да предприемате каквито и да е манипулации по уреда.
- По време на инсталацията – кабелът на главното захранване трябва да бъде изключен. Затова първо изключете захранването и използвайте волтметър, за да проверите дали по веригата не тече ток и дали уреда е изключен;
- Инсталирането на сензора включва работа по главното захранване. Тази работа трябва да се извърши от професионалист електротехник, съгласно приложимите национални разпоредби за работа с електрически инсталации и електрическите условия на работа(D – VDE 0100).

Сглобяване и инсталация ⑬ (виж графиката на страница 2)

Сензорът е предназначен единствено за скрит монтаж, във вътрешни помещения на тавана (изключение прави COM 1 AP – с опция за повърхностен монтаж). Адапторът за монтаж тип конзола за захващане за скрит монтаж или адапторът за открит монтаж не е включен в доставката, а се закупува отделно. Сензорът и захранващият модул идват готови сглобени и трябва да се свържат заедно след закрепването на захранващият модул и настройката на потенциометрите/ превключвателите за настройка на осветеността.

Аксесоари:

Конзола за скрит монтаж на тавана: EAN no.: 4007841 000370

Адаптор за открит монтаж: EAN no.: 4007841 000363

Предпазна клетка: EAN no.: 4007841 003036

ТАШЕВ ТРЕЙДИНГ ООД
www.tashev-trading.com

Сервизно дистанционно управление : EAN no.: 4007841 000387

Дистанционно упрвление за потребителя: EAN no.: 4007841 003012

Компоненти на системата

1. захранващ модул
2. сензорен модул
3. основа на сензора
4. превключватели

(1) – нормален/тестови режим
(2) полу/изцяло автоматичен режим
(3) бутон/превключвател
(4) бутон за включване/вкл.-изкл.
(5) DIM опция

Постоянен контрол на светлината вкл./изкл.

5. настройка на светло чувствителност
6. настройка на време – изход за превключване 1
7. HVAC позиция вкл.време – изход за превключване 2
8. HVAC позиция вкл.забавяне - изход за превключване 2
9. настройка на обхвата
10. по избор е възможно да се достави конзола за скрит монтаж
11. конзола за открит монтаж/адаптор с ниво на защита IP 54, по избор
12. заключващ механизъм
13. сглобяване и инсталация
14. паралелно свързани конфигурации
15. настройка на време през което системата да е постоянно включена, лапичка за ориентиране, опция за DIM- затъмнение

ТАШЕВ-ГАЛВИНГ ООД
www.tashev-galving.com

Как работи / Основна функция

Високочестотните сензори за присъствие от гамата Control PRO контролират осветлението, както и отоплението, вентилацията и климатизацията (само COM 2), например в офиси, тоалетни, обществени сгради или вкъщи, по отношение на нивото на околното осветление и присъствието на хора. Модерната високочестотна технология гарантира, че движенията се засичат абсолютно навсякъде, без значение от излъчваната температура. С възможност за засичане в две посоки сензорът DUAL HF е идеален за коридори в хотели, училища и офис сгради. Изходите за превключване и обхватът на сензора за присъствие се настройват с потенциометрите и DIP превключвателите или с помощта на дистанционно управление, което се предлага като опция.
Контролът на присъствието има нисък разход на енергия.

Presence Control PRO
HF 360 COM 1 / COM 1 AP
DUAL HF COM 1 / COM 1 AP
1 изход за превключване, действащ по отношение на настройката на яркостта и присъствието на хора.
Настройки:

- Настройка на яркостта
- Време на престой във включено положение, импулсен режим, IQ режим

Presence Control PRO
HF 360 COM 2
1 изход на превключване, както при COM 1. Допълнителен втори изход за управление на системата за отопление, вентилация и климатизация по отношение на присъствието на хора.
Настройки:
- Време на престой във включено положение
- Забавяне при включване
- Наблюдение на помещения

Presence Control PRO
HF 360 DIM
DUAL HF DIM
1 изход за превключване, действащ по отношение на настройката на яркостта и присъствието на хора.
Настройки:
- Настройка на яркостта
- Време на престой във включено положение, IQ режим
- Светлина за ориентация
- Постоянен контрол на осветлението

Зона на засичане

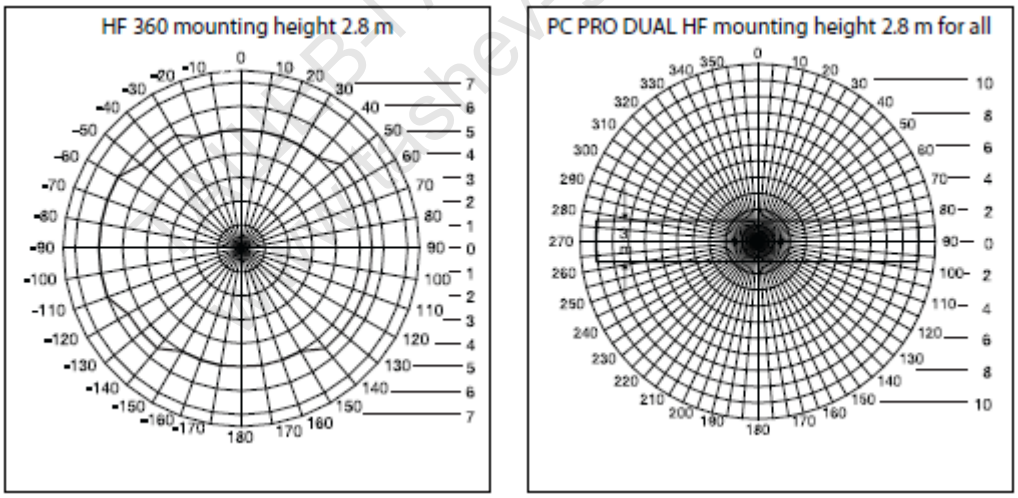

/HF 360, височина на монтаж – 2,8 м; PC PRO DUAL HF, височина на монтаж – 2,8 м за всички/

Обхватът на HF 360 се регулира електронно. 1 или 2 посоки на засичане може да се замаскират за регулиране на състоянието в помещението. Ъгъл на покритие от 360 градуса осигурява максимален обхват от 8 м.
Сензорът DUAL HF има 2 специални HF сензора, които засичат движение от тавана в двете посоки. Обхватът може да се регулира електронно в двете посоки от 3 х 3 м – 10 х 3 м.

ИНВ-ГАЛВИНГ ООД
www.hashev-galving.com

Електрическа инсталация / Автоматичен режим

При избора на проводници е важно да се спазват разпоредбите за окабеляване, установени от VDE 0100 (вижте Предупреждения за безопасност на стр. 19). Следното важи за окабеляването на сензори за присъствие: раздел 6 на VDE 0100 520 разрешава използването на кабел с множество проводници, съдържащ както проводниците за напрежение на захранващата мрежа, така и свързващи проводници (например NYM 5x1,52) за окабеляването между сензора и електронния баласт. Захранващият проводник не трябва да е по-голям от 10 мм в диаметър. Обхватът за захващане на главната клема е предвиден за максимум 2x1,5 кв.мм. или 1x2,5 кв.мм.

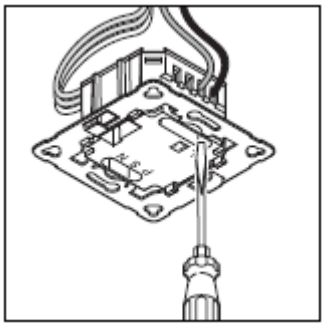

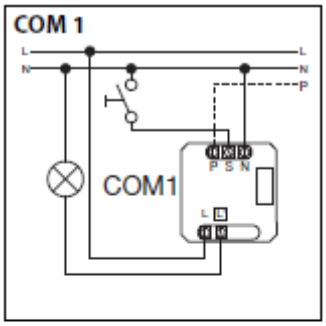

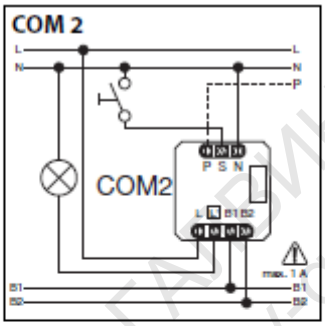

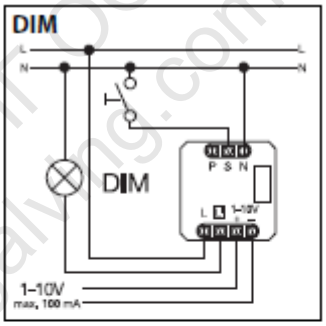

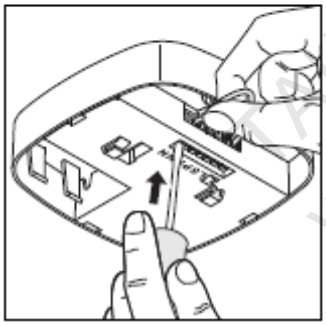

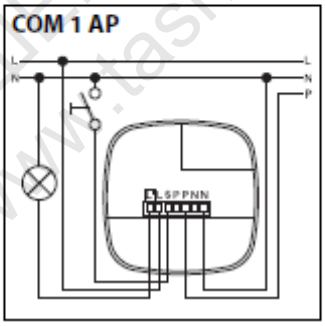

ТАШЕВ-ГАЛВИНГ ООД
www.tashev-galving.com

Технически спецификации

Размери (ВхШхД)	HF 360: 120x120x56 мм DUAL HF: 120x120x76 мм
Захранване	230 – 240 V, 50 Hz/60 Hz
Капацитет, изход за превключване 1: (COM 1/COM2)	230 V реле Съпротивителен товар от макс. 2000 W (cos φ = 1) Макс. 1000 VA (cos φ = 0,5)
Електронен баласт (COM 1/COM 1 AP/COM 2/ DIM)	Макс. ток при включено положение 800 A/200 µs 30 x (1x18 W), 25 x (2x18 W)

	25 x (1x36 W), 15 x (2x36 W) 20 x (1x58 W), 10 x (2x58 W) Обърнете внимание на специфичните токове при включено положение на електронния баласт! За по-висок капацитет на превключване трябва да се осигури реле или контактор.
Капацитет, изход за превключване 2: (само COM2) (HF 360 само)	Присъствие Макс. 230 W/230 V Макс. 1A, (cos φ = 1) за отопление, вентилация, климатизация
Приложение	На закрито
Височина на монтиране (на тавана)	2,5 m – 3,5 m височина на тавана
Ъгъл на засичане	HF 360: 360 градуса с ъгъл на просвет от 140 градуса през стъклени, дървени и дървено-скелетни стени. 1 или 2 посоки на засичане може да се замаскират за регулиране на състоянието в стаята. DUAL HF: вижте диаграмата на стр. 20; също през стъклени, дървени и дървено-скелетни стени.
Обхват	HF 360: 8 м макс. във всички посоки с електронно регулиране. DUAL HF: 10x3 м макс. във всяка посока с електронно регулиране
Изход за превключване 1: настройка на времето	30 сек. – 30 мин., импулсен режим (около 2 сек.) IQ режим (автоматично регулиране на профила на използване)
Изход за превключване 2: настройка на времето	Само COM 2, за отопление, вентилация, климатизация 0 сек. – 10 мин. забавяне при включване 1 мин. – 2 ч. Престой във вкл. положение Автоматично наблюдение на помещението
DIM: Настройка на времето Контролен изход	30 сек. – 30 мин., IQ режим (автоматично регулиране на профила на използване) 1-10 V/макс. 50 електронни баласта, макс. 100 mA
Сензорна система	Високочестотна 5,8 GHz, предавателна мощност < 1mW
Настройка на функциите с DIP превключватели	DIP 1 нормален/тестов режим DIP 2 полу/напълно автоматичен режим DIP 3 режим бутон/превключвател DIP 4 бутон за включване/вкл. – изкл. DIP 5 контролер за постоянно осветление вкл. – изкл. (DIM)
Успоредно свързване	Главно/второстепенно Главно/главно

ТАШЕВ-ГАЛВИНГ ООД
www.tashev-galving.com

Възможност за лесно настройване	Teach-in (с дистанционно управление RC3 като опция)
Настройка на нивото на светлината	10-1000 лукса, дневна светлина DIM 100-1000 лукса
IP клас	IP 20 (IP 40 с кутия за повърхностен монтаж)
Клас на защита	II
Температурен обхват	0 до + 40 ºC
Корпус	UV устойчив, може да се боядисва

Функции – настройки с DIP превключвател

<u>COM 1 + COM 2</u>

DIP 1
Нормален режим / тестов режим (NORM/TEST)
Тестовият режим има приоритет пред всички останало настройки на сензора за присъствие и служи за проверка на правилното работно състояние, както и за тестване на зоната на засичане. Независимо от нивото на околното осветление, сензорът за присъствие активира лампата, която остава включена около 8 сек. в отзив на движение в стаята (синият светодиод мига при засичане на движение). Всички настройки на потенциометъра, избрани от потребителя, важат за нормалния режим. Сензорът за присъствие може да се настройва и със синия светодиод без свързан товар.

DIP 2
Полуавтоматичен режим (MAN)/Напълно автоматичен режим (AUTO)

Полуавтоматичен режим (MAN)
Лампата се изключва автоматично. Включва се ръчно. Трябва да се активира с бутона, след което остава включена за времето, зададено от потенциометъра (при двойно натискане се включва за 4 часа).

Напълно автоматичен режим (AUTO)
Лампата се включва и изключва автоматично по отношение на яркостта, когато някой присъства в помещението. Може да се включва и изключва ръчно по всяко време. Това временно прекъсва функцията за автоматично превключване. Независимо от избраната настройка, лампата остава включена за 4 часа след ръчно натискане на бутона два пъти или се изключва след ръчно натискане на бутона веднъж. Натискането на бутона преди изтичането на 4 часа връща сензора за контрол на присъствието IR Quattro към нормалния режим на действие.

DIP 3
Бутон/превключвател
Дава команди на сензора за това как да тълкува входящия сигнал. Задаването на външни бутони/превключватели ви позволява да управлявате сензора като полуавтоматично устройство и с възможност за ръчно управление по всяко време.

- Управление с бутон или превключвател
- Възможност за няколко бутона на един контролен вход
- Използвайте осветения бутон само при свързан неутрален проводник
- Дължина на кабела между сензора и превключвателя < 50 м

ТАШЕВ-ГАЛВИН ООД
www.tashev-galvin.com

DIP 4
Бутон за включване/включване – изключване
В настройката за включване – изключване лампата може да се включва и изключва ръчно по всяко време (освен в импулсен режим: без ръчно изключване).
В настройката за включване лампата не може да се изключва ръчно. Времето за престой във включено положение започва отначало при всяко натискане на бутона.

DIM
DIP 5
Постоянно включена/изключена лампа
Осигурява постоянно ниво на яркост. Сензорът измерва нивото на дневната светлина и активира достатъчно изкуствена светлина, за да се постигне необходимото ниво на яркост. С промяната на дневната светлина включеният компонент за изкуствена светлина се регулира подобаващо. Освен компонента за дневна светлина, изкуствената светлина се включва и изключва по отношение на това дали присъстват хора, или не.

Функции - настройки с потенциометър

<u>COM 1 + COM 2</u>
Потенциометър (5)
Настройка на осветеността
Избраният праг на реагиране може да се променя от 10 до 1000 лукса.
Контролно копче, завъртяно докрай по часовниковата стрелка: режим на максимална дневна светлина.
Контролно копче, завъртяно докрай обратно на часовниковата стрелка: нощен режим на работа.
В зависимост от мястото на монтаж може да се наложи настройката да бъде коригирана с 1-2 интервала от скалата.

Примери за употреба	Настройка на яркостта
Нощен режим	мин.
Коридори, фоайета	1
Стълбища, ескалатори, подвижни пътеки	2
Бани, тоалетни, съблекални, столови	3
Търговски помещения, детски градини, ясли, спортни помещения	4
Работна среда: офиси, зали за конференции и събрания, прецизни дейности, кухни	5
Работни помещения, изискващи добро осветление: лаборатории, техническо чертане, прецизна работа	>= 6
Дневен режим	макс.

Забележка: В зависимост от мястото на монтаж може да се наложи настройката да бъде коригирана с 1-2 интервала от скалата.

Потенциометър (6)
Настройка на времето

ТАШЕВ ГАЛВИНГ ООД
www.tashev-galving.com

Време за престой във включено положение на изход за превключване 1.
Настройка – 30 сек. до 30 мин.
Избраното време за престой във включено положение може да се променя от минимум 30 сек. до максимум 30 мин. Светлината се калибрира след 3 мин. При превишаване на прага сензорът се изключва след изтичане на времето за престой във включено положение.

Импулсен режим (с изключение на DIM) ⎍
Ако копчето е завъртяно на ⎍ (докрай обратно на часовниковата стрелка), устройството е в импулсен режим, т.е. изходът се включва за около 2 сек. (например за таймер на осветлението на стълбища). След това сензорът не отговаря на движения за около 8 сек. Дневният режим е единственият възможен режим в този случай заради заслепяването със светлина от външни източници.

IQ режим
Завъртяно докрай по часовниковата стрелка. Времето за престой във включено положение се регулира само според поведението на потребителя. Оптималният времеви цикъл се определя с помощта на обучаващ алгоритъм. Най-краткото време е 2 мин., а най-дългото е 20 мин.

<u>COM 2</u>
Потенциометър (7)
Време за престой във включено положение, изход за превключване 2 – отопление, вентилация, климатизация
Настройка от 1 сек. до 2 ч.
- Завъртяно докрай по часовниковата стрелка: максимум
- Завъртяно докрай обратно на часовниковата стрелка: минимум

Потенциометър (8)
Забавяне при включване, изход за превключване 2 – отопление, вентилация, климатизация
- Настройка от 0 сек. до 10 мин.
- Завъртяно докрай по часовниковата стрелка: наблюдение на помещението
- Завъртяно докрай обратно на часовниковата стрелка: 0 сек. (изключено)

Превключването на потенциометъра в настройка „наблюдение” намалява чувствителността на изхода за превключване „Присъствие”. Контактът се затваря само при засичане на добре изразено движение, което с голяма степен на сигурност сигнализира за присъствието на човек. Времето за престой във включено положение остава активно. Забавянето при включване е неактивно.
Потенциометър (15)
Базова яркост (DIM опция)
Осигурява базово осветяване за избраното време на престой във включено положение, когато околното осветление падне под избрания праг на яркостта. Така може да се получи затъмняване до 10% от максималния интензитет на светлината. При влизане на човек сензорът превключва на 100% интензитет на светлината (изключен контролер за постоянно осветление) или се регулира според предварително избраното ниво на яркост (включен контролер за постоянно осветление). Когато не се засича движение, сензорът отново затъмнява до базовата яркост след изтичането на времето за престой във включено положение. Това се изключва, когато времето за престой във включено положение (1 мин. – 30 мин.) изтече или компонентът на дневната светлина е

ТАШЕВ-ГАЛВИНГ ООД
www.tashevgalving.com

достатъчен, за да се превиши избраното ниво на яркостта. При настройка за включване сензорът включва и изключва базовата яркост, когато нивото на светлината падне под прага на яркостта.

Регулиране на обхвата (9)
Необходимият обхват (праг на реагиране) може да се регулира.
- HF 360: 1 мин. – 8 мин.
- DUAL HF: 3x3 м – 10x3 м във всяка посока

Завъртяно докрай обратно на часовниковата стрелка: минимален обхват
Завъртяно докрай по часовниковата стрелка: максимален обхват

Конфигурации с успоредно свързване
Когато се използват няколко сензора, те може да се свържат към една фаза!

14.1. Главно/Главно
Конфигурация с успоредно свързване позволява използването на няколко главни устройства. В случая всяко главно устройство управлява групата за осветление съгласно нивото на яркостта, което измери. Времената за забавяне и праговете на яркостта се избират за всяко главно устройство според изискванията. Превключеният товар се разпределя между отделните главни устройства. Присъствието се засича колективно от всички сензори. Присъствието може да се улови от всяко главно устройство.

14.2. Главно/Второстепенно
Конфигурацията главно/второстепенно устройство позволява засичането на движения в големи помещения (свързан товар = главно, без товар = второстепенно). Нивото на яркостта в помещението се оценява само от главното устройство. Второстепенното докладва за засечените движения на главното. Осветлението или отоплението, вентилацията и климатизацията се включва и изключва само от главното устройство.

14.3. Два сензора, свързани с външен сензор за осветяване на стълбища.
Стара сграда/модернизация на сграда.
Външен източник на светлина, активиран с бутон. Без режим на осветеност, само дневен режим.
14.4. Сензор като таймер за осветяване на стълбища.
14.5. DIM сензор.

Дистанционно управление
С помощта на дистанционното управление функциите може да се активират удобно от пода.
Забележка: импулсният режим не може да се спира от дистанционното управление. Изключването на импулсния режим може да става ръчно.
Дистанционно управление за контрол на присъствието: EAN № 4007841 000387.

Отстраняване на проблеми

Проблеми	Причини	Решения
Светлината не се включва	- Няма захранващо	- проверете захранващото

ТАШЕВ ГАЛВИН ООД
www.tashevgalving.com

	напрежение - настройката на светлочувствителността е твърде ниска - няма детекция на движение	напрежение - бавно увеличете настройката на светлочувствителността докато светлината се включи - осигурете видимост на сензора - да бъде чиста без обекти, които да я възпрепятстват
Светлината не се изключва	- настройката на светлочувствителността е твърде висока - включена е настройка за постоянно светене - смущения от източници на топлина: вентилаторна печка, отворени врати и прозорци, домашни животни, светеща крушка/халогенен прожектор, движещи се обекти	- намалете настройката на луксовете - изчакайте докато отмине времето, за което е настроен да стои включен, намалете това време ако е необходимо в настройката - изпозвайте стокери, за да изолирате от неподживни обекти, които смущават работата на уреда
Сензорът се изключва независимо, че има присъствие на лица	- настройката на времето, за което да е включен уреда е твърде кратко - нивото на	- увеличете времето за което уредът е включен

ТАШЕВ-ГАЛВИНГ ООД
www.tashev-galving.com

	светлочувствителност е твърде ниско	- променете прагът на светлочувствителност
Сензорът не се изключва достатъчно бързо	- времето за което е настроен да стои включен е твърде дълго	- намалете времето, през което уредът следва да остане включен
Сензорът не се включва достатъчно бързо когато е доближен фронтално	- обхватът е намален при приближаване от предната страна	- инсталирайте допълнителни сензори - намалете дистанцията между два сензора
Сензорът не се включва, когато присъстват хора, въпреки че е тъмно	- настройката на светлочувствителността е твърде ниска	- сензорът е деактивиран чрез превключвател/бутон? - полу-автоматичен режим? Увеличете нивото на прага на светлочувствителност

ТАШЕВ-ГАЛВИНГ ООД
www.tashev-galving.com

Декларация за съответствие CE

Този продукт отговаря на Европейската директива за уреди използвани в определени граници на напрежението 2006/95/EC (Нисковолтовата директива), Директива за електромагнитна съвместимост 2004/108/EC, RoHS – Директива 2002/95/EC.

Функционална гаранция

Този продукт на STEINEL е произведен с голямо внимание, тестван е за правилна работа и за безопасност в съответствие с приложимите норми и след това е подложен на проверка по принципа на случайната извадка. STEINEL гарантира, че продуктът е в отлично състояние и изправност. Гаранционният срок е 36 месеца и започва от датата на продажба на потребителя. Ние ще отстраним дефектите, причинени от материални пропуски или производствените грешки. Гаранцията може да бъде изпълнена чрез ремонт или замяна по нашата собствена преценка. Гаранцията не покрива повреди на износени части, повреждане или дефекти, причинени от неправилна употреба или поддръжка. Последващи щети на други обекти не се покриват.

Искове по гаранцията ще бъдат приемани, само ако стоката се изпрати напълно сглобена и добре опакована заедно с кратко описание на повредата, както и с квитанция или фактура (дата на закупуване и печат на търговеца) до съответния сервизен център.

FUNCTIONAL
36 month
WARRANTY

ТАШЕВ-ГАЛВИНГ ООД
www.tashev-galving.com