Превод от английски език

TDS 10 / TDS 20
TDS 30 / TDS 50

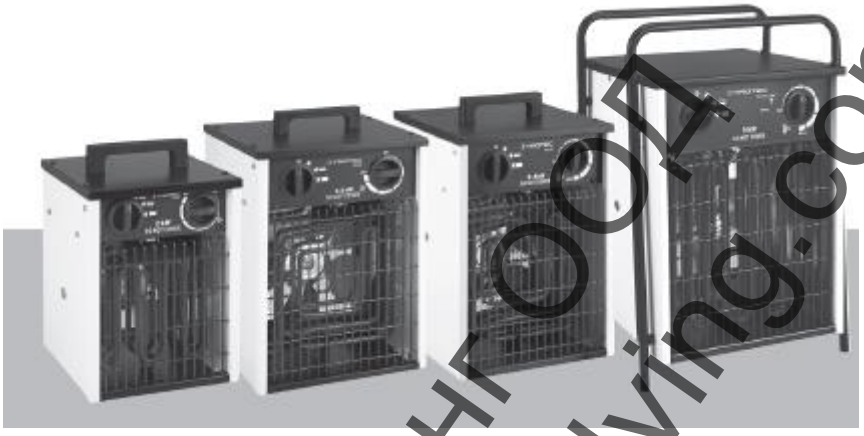

РЪКОВОДСТВО ЗА ЕКСПЛОАТАЦИЯ
ЕЛЕКТРИЧЕСКИ КАЛОРИФЕР

Ташев-Галвинг ООД
www.tashev-galving.com

TROTEC
AT WORK.

СЪДЪРЖАНИЕ

Бележки относно ръководството за експлоатация 2
Безопасност 3
Информация за уреда 5
Транспорт и съхранение 7
Работа 7
Грешки и проблеми 8
Поддръжка и ремонт 9
Техническо приложение 9
Декларация за съответствие 15

Бележки относно ръководството за експлоатация

Символи

Опасен електрически ток!
Предупреждава за опасности от електрически ток, които могат да доведат до наранявания и дори смърт.

Опасност!
Предупреждава за опасности, които могат да доведат до физически наранявания.

Внимание!
Предупреждава за опасности, които могат да доведат до повреди на имущество.

Гаранция и отговорност

Уредът съответства на основните изисквания за здраве и безопасност на приложимите регламенти на ЕС и е преминал многократни заводски изпитвания за перфектна функционалност. Въпреки това, ако се появят проблеми във функционирането, които не могат да бъдат отстранени с мерките, дадени в раздела "Грешки проблеми", свържете се с вашия доставчик или дистрибутор. Когато подавате гаранционна рекламация, посочвайте серийния номер на уреда (вижте идентификационната табелка).

В случай, че инструкциите на производителя или законовите разпоредби не са били спазени, или след извършване на неодобрени промени по уреда, производителят не носи никаква отговорност за последващи щети. Промените на уреда и неодобрената замяна на отделни части могат драстично да нарушат електротехническата безопасност на този продукт и да доведат до отпадане на гаранцията. Отговорността не включва щети, причинени на хора или имущество в резултат на използването на устройството по начин, различен от предписания в инструкциите в това ръководство. Подлежи на промени на техническия дизайн и модела без предизвестие като част от непрекъснатото развитие и усъвършенстване на продукта.

Не поемаме никаква отговорност за повреди, причинени в резултат на неправилна експлоатация. В такъв случай гаранцията също отпада.

Текущата версия на ръководството за експлоатация можете да намерите на:

Ташев Галвинг ООД
www.tashev-galving.com

TDS 10

http://download.trotec.com/?sku=1410000009&id=1

TDS 20

http://download.trotec.com/?sku=1410000015&id=1

TDS 30

http://download.trotec.com/?sku=1410000017&id=1

TDS 50

http://download.trotec.com/?sku=1410000020&id=1

ТашевГалвинг ООД
www.tashev-galving.com

Юридически бележки

Това издание заменя всички предишни версии. Никоя част от тази публикация не може да бъде възпроизвеждана без писмено разрешение от Trotec. Същото се отнася и за електронната обработка, копирането или разпространението на публикацията. Подлежи на технически промени. Всички права запазени. Търговските марки се използват без гаранция, че те могат да се използват свободно, и предимно следвайки изписването на производителя. Наименованията на продуктите са регистрирани.
Запазваме си правото на промени в конструкцията в интерес на постоянното усъвършенстване на продукта, както и промени във формата и цвета му.
Обхватът на доставката може да се различава от изображенията на продукта. Този документ е изготвен с необходимото внимание. Trotec не носи никаква отговорност за евентуални грешки или пропуски.
© Trotec

Безопасност

Прочетете внимателно това ръководство, преди да стартирате или започнете работа с уреда. Винаги съхранявайте това ръководство в непосредствена близост до уреда на мястото на използването му!

Опасност!
Неправилната експлоатация на конвектора може да доведе до сериозни наранявания поради изгаряния, опасност от пожар или токов удар!

- Осигурете минимално разстояние 50 cm до запалителните материали. Не използвайте уреда в помещения, където се съхраняват горива, разтворители, бои или други лесно запалителни летливи материали. Не използвайте уреда в непосредствена близост до завеси.
- Дръжте на безопасно разстояние от деца и животни. Не оставяйте уреда без надзор по време на работа.
- Свързвайте уреда само към електрически мрежи, в които напрежението и честотата съответстват на посочените на идентификационната му табелка.
- За захранващия кабел използвайте само удължители, чието сечение е подходящо за капацитета на уреда. Винаги развивайте напълно удължаващите кабели от макарата.
- Когато не използвате уреда, изваждайте щепсела му от контакта.
- Изключвайте уреда от захранващата мрежа, преди да започнете извършването на работи по поддръжка, ремонт или обслужване.
- Не покривайте уреда с каквото и да било, което може да доведе до прегряване. Съществува опасност от пожар.

Предназначение
Използвайте уредите TDS 10 / TDS 20 / TDS 30 / TDS 50 само за затопляне на затворени пространства, например складови помещения, зали за продажба, апартаменти или строителни обекти и контейнери, при спазване на техническите данни.

Неправилна експлоатация
Не поставяйте уредите TDS 10 / TDS 20 / TDS 30 / TDS 50 върху мокър или наводнен под. Не използвайте уреда на открито. Не поставяйте никакви предмети върху уреда, за да ги изсушите. Не използвайте това отоплително устройство в непосредствена близост до мивки, вани, душове или плувни басейни.
Забранени са всякакви неодобрени изменения, модификации или поправки по уреда.

Квалификация на персонала
Лицата, които използват този уред, трябва да:
- бъдат предупредени за опасностите, които възникват по време на работа с електрически устройства във влажна среда;
- са прочели и разбрали ръководството за експлоатация, особено раздела "Безопасност".

Остатъчни рискове

Опасно електрическо напрежение!
Работата по електрическите компоненти трябва да се извършва само от упълномощени специалисти!

Опасно електрическо напрежение!
Преди да започнете извършването на каквито и да било работи по уреда, извадете щепсела от мрежовия контакт!

Опасност!
Този уред не е играчка и трябва да държите децата далеч от него.

Опасност!
Неправилното използване може да доведе до изгаряния и токов удар! Използвайте уреда само по предназначение!

Ташев-Галвинг ООД
www.tashev-galving.com

Опасност!
Не оставяйте опаковката наоколо. Децата могат да я достигнат и да я използват като опасна играчка.

Опасност!
Може да възникне опасна ситуация, ако този уред се използва от необучени лица по непрофесионален и неправилен начин! Спазвайте изискванията за квалификация на персонала!

Внимание!
За да избегнете прегряване и опасността от пожар, не трябва да покривате отоплителния уред.

Поведение в случай на авария

1. При възникване на авария изключете уреда от захранващата мрежа: изключете уреда и извадете щепсела му от мрежовия контакт.
2. Не включвайте повреден уред към захранващата мрежа.

Информация за уреда

Описание на уреда

Конвекторите TDS 10 / TDS 20 / TDS 30 / TDS 50 се използват за генериране и разпространение на горещ въздух, например в затворени пространства.
Уредът генерира топлина с помощта на електрически нагревателни елементи. Въздухът, който заобикаля нагревателния елемент, се нагрява. Затопленият въздух се издухва в помещението чрез вентилатор.
Уредът има вграден термостат и по този начин генерира постоянен поток на топлия въздух.
Освен това, вентилаторът може да работи и без да се включва функцията за нагряване (освен при TDS 10).

Изглед на уреда

Ташев-Галвинг ООД
www.tashev-galving.com

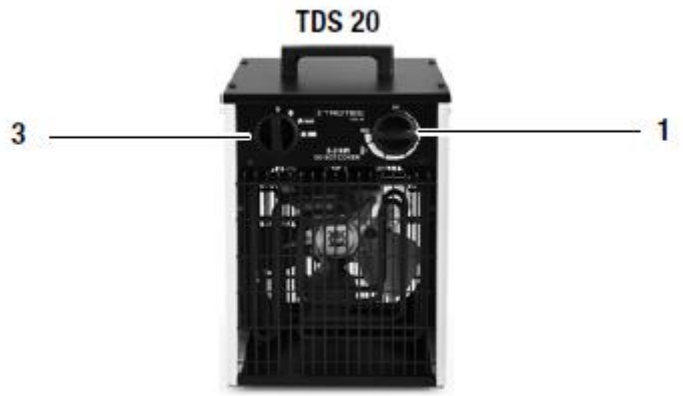

Ташев-Галвинг ООД
www.tashev-galving.com

Позиция	Наименование
1	Ротационен ключ на термостата
2	Захранващ кабел
3	Ключ за избор на вентилатор и степени на затопляне

Транспорт и съхранение

- Отстранете всички опаковъчни материали, които служат да защитят уреда по време на транспорта.
- Ако отоплителният уред е повреден, свържете се със съответния продавач, от когото сте закупили продукта.

Съхранение

- Ако няма да използвате уреда за продължителен период от време, почистете го добре, преди да го приберете.
- Съхранявайте уреда в сухо помещение и го защитете от прах.
- Преди да използвате отново уреда, проверете състоянието на захранващия кабел. Ако имате съмнения е изправността му, обърнете се към сервиза.

Работа

Предупреждение!
Прочетете и спазвайте предупрежденията и указанията в раздел "Безопасност". Спазвайте ги, за да осигурите безопасната работа на този отоплителен уред.

Проверете дали захранващият кабел е изправен. Ако кабелът е повреден, трябва да бъде сменен от производителя, неговия технически сервиз или подобен квалифициран персонал. Уверете се, че електрическите параметри на мрежовия контакт съответстват на стойностите, посочени в ръководството за експлоатация или на идентификационната табелка. Разполагайте уреда върху сух, равен под. Уверете се, е уредът не може да влезе в контакт с влага или вода на мястото на инсталирането му.

Включване на уреда

1. Включете захранващия кабел на уреда в контакт, защитен с подходящ предпазител.
2. Завъртете ключа в желаната посока:

Внимание!
Винаги включвайте и изключвайте уреда през степента на вентилатора (степен 1)!

TDS 10

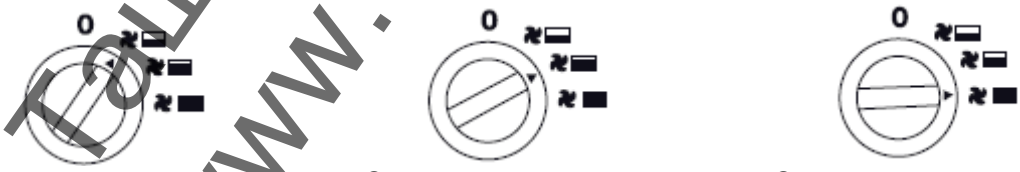

1. Степен на нагряване I. 2. Степен на нагряване II. 3. Степен на нагряване III.

TDS 20 / TDS 30 / TDS 50

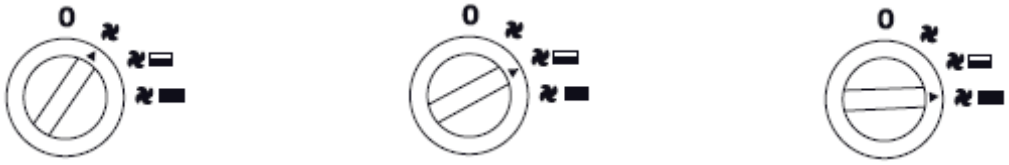

1. Само вентилатор. 2. Степен на нагряване I. 3. Степен на нагряване II.

Ташев-Галвинг ООД
www.tashev-galving.com

Регулиране на термостата за температурата в помещението

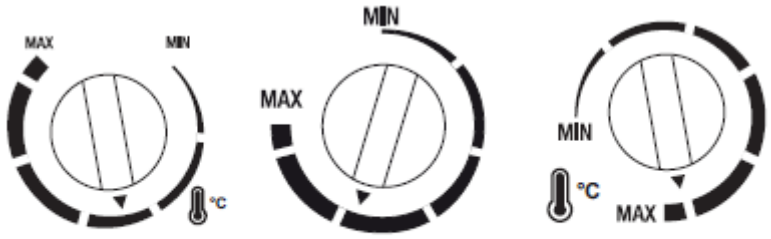

TDS 10 TDS 20 TDS 30 TDS 50

Регулирайте температурата в помещението като завъртите ключа на термостата. Когато температурата превиши зададената стойност, нагревателите се изключват, но вентилаторът продължава да работи.

Защита от прегряване
Уредът е снабден с предпазен термостат, който се активира при прегряване на уреда. В този случай уредът се изключва автоматично.
Когато предпазният термостат се задейства, първо изчакайте уреда да се охлади. Едва след това потърсете причината за прегряването.
Ако проблемът продължава, обърнете се към сервизния отдел.

Изключване
1. Оставете вентилатора да поработи за около 3 минути (на степен 1), преди да изключите уреда.
2. Завъртете ключа в позиция 0.
3. Извадете щепсела от мрежовия контакт.

Грешки и проблеми

Проблем	Причина	Отстраняване
Уредът е включен, вентилаторът работи, но не се затопля.	Нагряващият резистор е изгорял.	Осигурете смяната му.
	Термостатът за температурата в помещението е повреден.	Осигурете смяната му.
Уредът не стартира.	Двигателят е повреден.	Осигурете смяната му.
	Прекъснато е мрежовото захранване.	Изключете уреда от мрежата и проверете съединенията.
	Вътрешният термостат не се рестартира автоматично.	Натиснете бутона за връщане в изходно положение, разположен до ротационния бутон.
Липсва въздушен поток.	Входът за въздуха е запушен.	Почистете го и отстранете всякакви препятствия от него.
	Двигателят на вентилатора е повреден.	Осигурете смяната му.

Ташев-Галвинг ООД
www.tashev-galving.com

Поддръжка и ремонт

За дейностите по поддръжката или ремонта, които изискват отваряне на корпуса, се обърнете към сервиза на Trotec.

Дейности, които трябва да извършите, преди да започнете с поддръжката

- Не докосвайте щепсела на захранващия кабел с мокри или влажни ръце.
- Преди да започнете каквито и да било работи, изключете щепсела на захранващия кабел от мрежата!

Почистване на корпуса

Почиствайте уреда с мека, влажна кърпа от материал, който не отделя мъх. Не използвайте спрейове, разтворители или абразивни почистващи препарати.

Техническо приложение

Технически данни

Параметър		Стойност			
Модел:		**TDS 10**	**TDS 20**	**TDS 30**	**TDS 50**
Капацитет на нагряване:	Степен 1	0.65 kW	Само вентилатор	Само вентилатор	Само вентилатор
	Степен 2	1.3 kW	1.65 kW	2.5 kW	4.5 kW
	Степен 3	2.0 kW	3.3 kW	5.5 kW	9.0 kW
Дебит на въздушния поток:		186 m^3/h	476 m^3/h	458 m^3/h	708 m^3/h
Номинален ток:		8.7 A	14.3 A	7.22 A	13 A
Захранваща мрежа:		1/N/PE ~ 230 V / 50 Hz	1/N/PE ~ 230 V / 50 Hz	3/N/PE ~ 400 V / 50 Hz	3/N/PE ~ 400 V / 50 Hz
Тип на щепсела:		CEE 7/7	CEE 7/7	CEE 7/7	CEE 7/7
Размери (дължина X ширина X височина):		240 x 255 x 384 mm	265 x 255 x 395 mm	270 x 255 x 400 mm	283 x 355 x 515 mm
Тегло:		3.7 kg	5.3 kg	5.6 kg	9.5 kg
Ниво на шум:		46 dB(A)	46 dB(A)	51 dB(A)	52 dB(A)
Околно условия:		-20 °C до 45 °C / максимум 90% относителна влажност	-20 °C до 45 °C / максимум 90% относителна влажност	-20 °C до 45 °C / максимум 90% относителна влажност	-20 °C до 45 °C / максимум 90% относителна влажност

Ташев-Галвинг ООД
www.tashev-galving.com

Електрическа схема

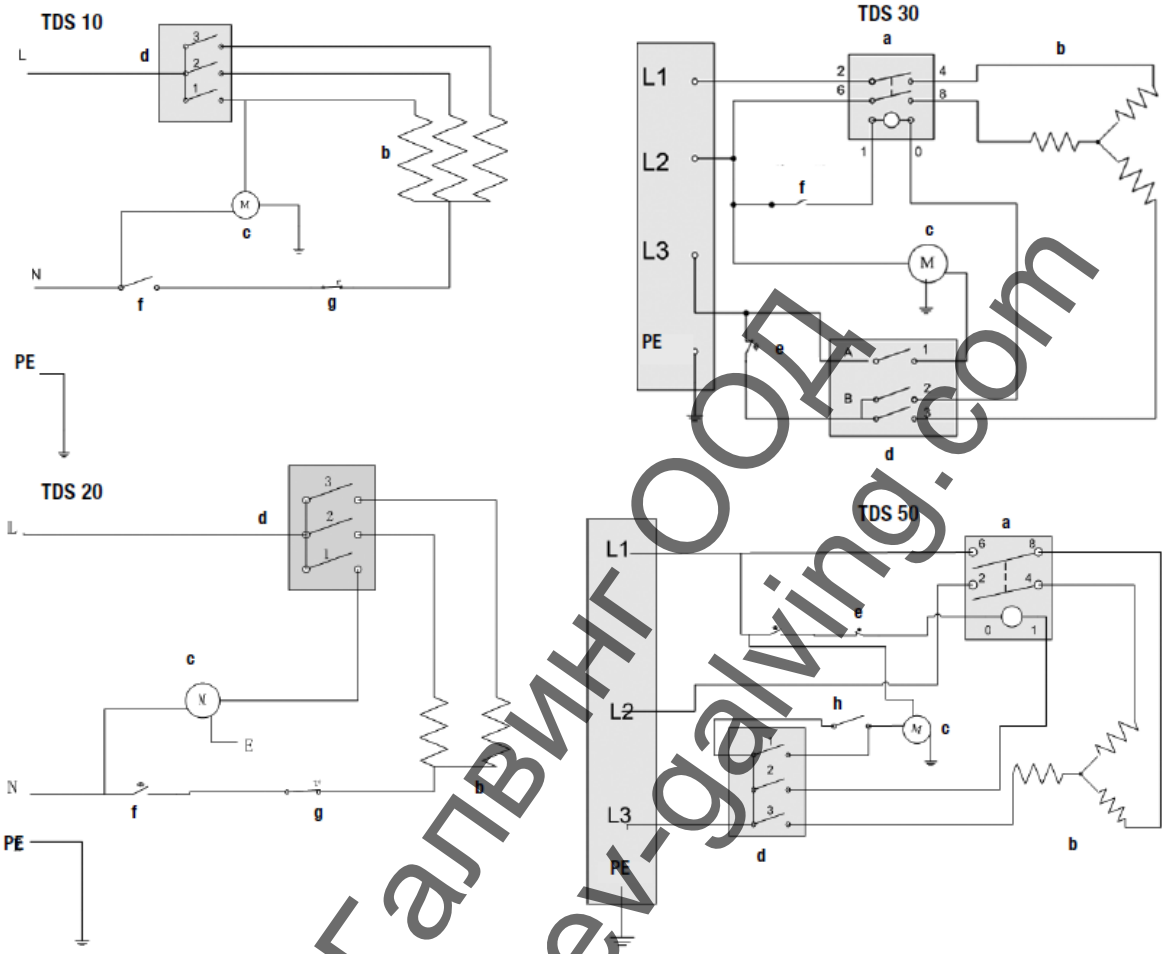

№	Наименование	№	Наименование	№	Наименование	№	Наименование
a	Реле	c	Двигател	e	Сензор на термостата	g	Термостат
b	Нагревателни елементи	d	Ключ	f	Саморестартиращ се термостат	h	Закъснително реле на термостата

Ташев-Галвинг ООД
www.tashev-galving.com

Чертеж и списък с резервни части

TDS 10
Забележка!
Номерата на позициите на резервните части се различават от тези, описващи местоположенията на другите части, споменати в това ръководство за експлоатация.

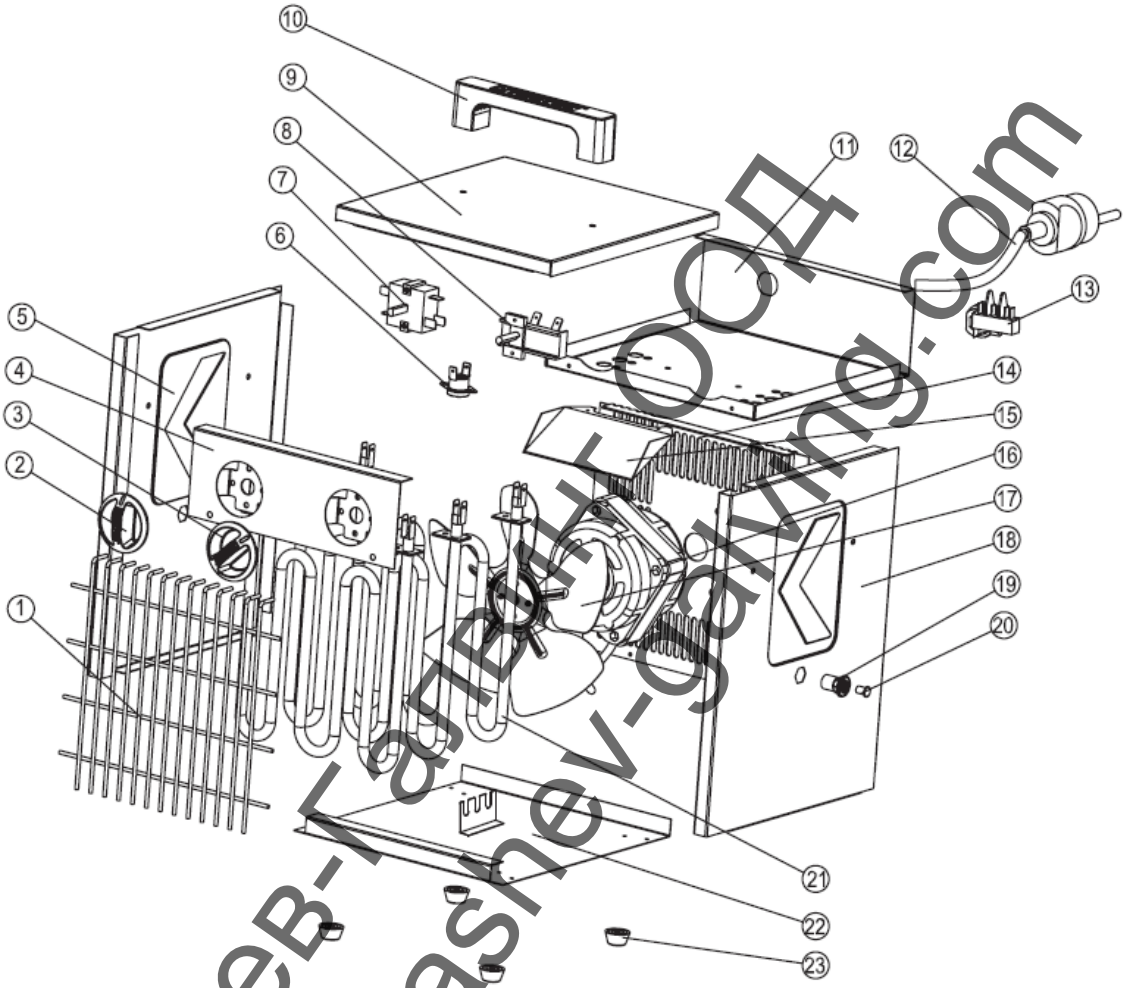

№	Резервна част	№	Резервна част	№	Резервна част
1	Предна решетка	9	Горен панел	17	Вентилатор
2	Ключ	10	Дръжка	18	Десен панел
3	Ключ на термостата	11	Среден панел	19	Нит-гайка
4	Контролен панел	12	Захранващ кабел	20	Тапа
5	Ляв панел	13	Клема	21	Нагревателни елементи
6	Рестартиране на термостата	14	Задна решетка	22	Долен панел
7	Ключ	15	Предпазен капак	23	Гумено краче
8	Биметален термостат	16	Двигател		

Ташев-Галинг ООД
www.tashev-galing.com

TDS 20
Забележка!
Номерата на позициите на резервните части се различават от тези, описващи местоположенията на другите части, споменати в това ръководство за експлоатация.

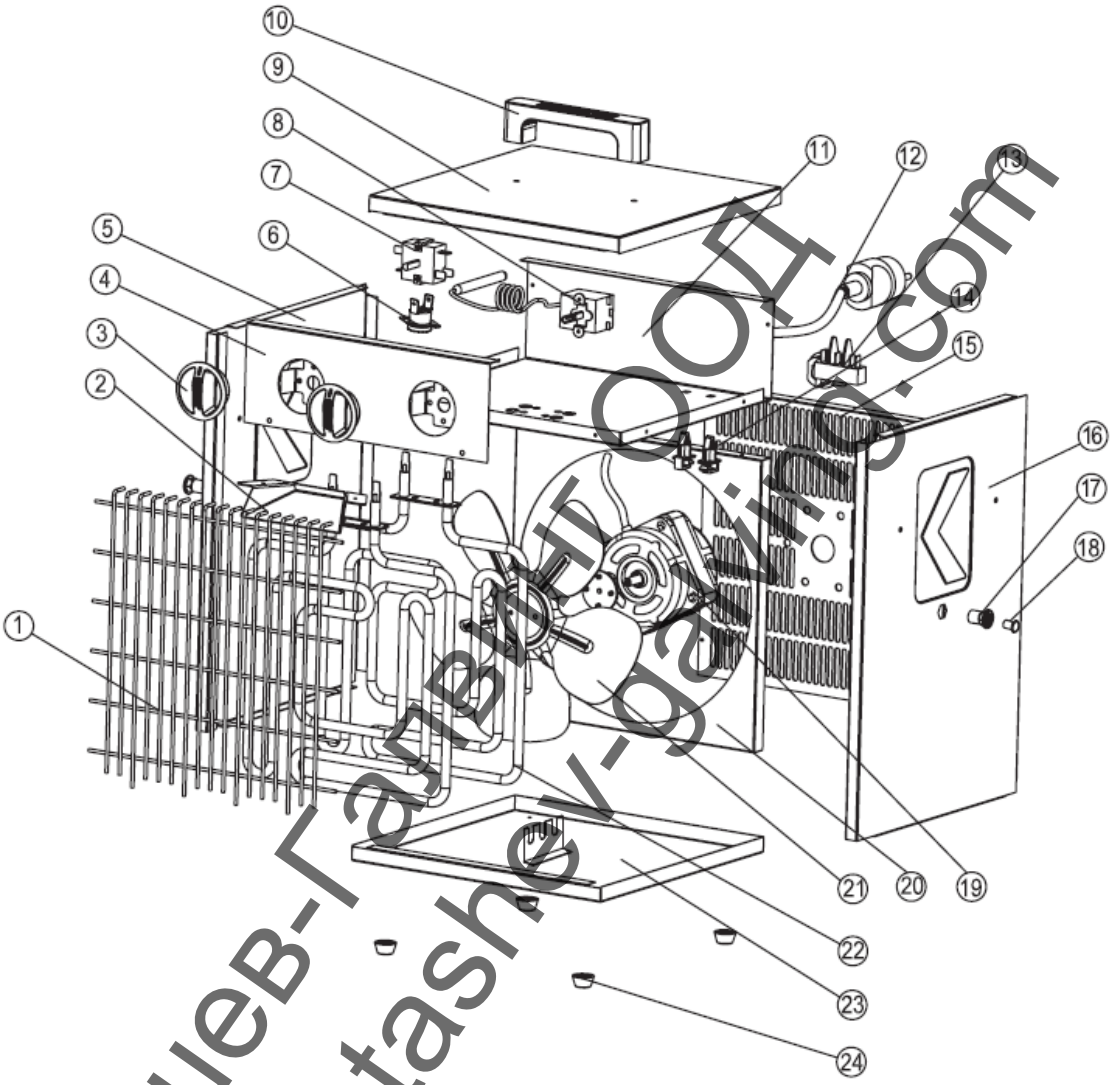

№	Резервна част	№	Резервна част	№	Резервна част
1	Предна решетка	9	Горен панел	17	Нит-гайка
2	Предпазен капак	10	Дръжка	18	Тапа
3	Ключ	11	Среден панел	19	Двигател
4	Контролен панел	12	Захранващ кабел	20	Въздуховод
5	Ляв панел	13	Клема	21	Вентилатор
6	Рестартиране на термостата	14	Носач на сензора	22	Нагревателни елементи
7	Ключ	15	Задна решетка	23	Долен панел
8	Биметален термостат	16	Десен панел	24	Гумено краче

Ташев-Галев ООД
www.tashev-galev.com

TDS 30

Забележка!

Номерата на позициите на резервните части се различават от тези, описващи местоположенията на другите части, споменати в това ръководство за експлоатация.

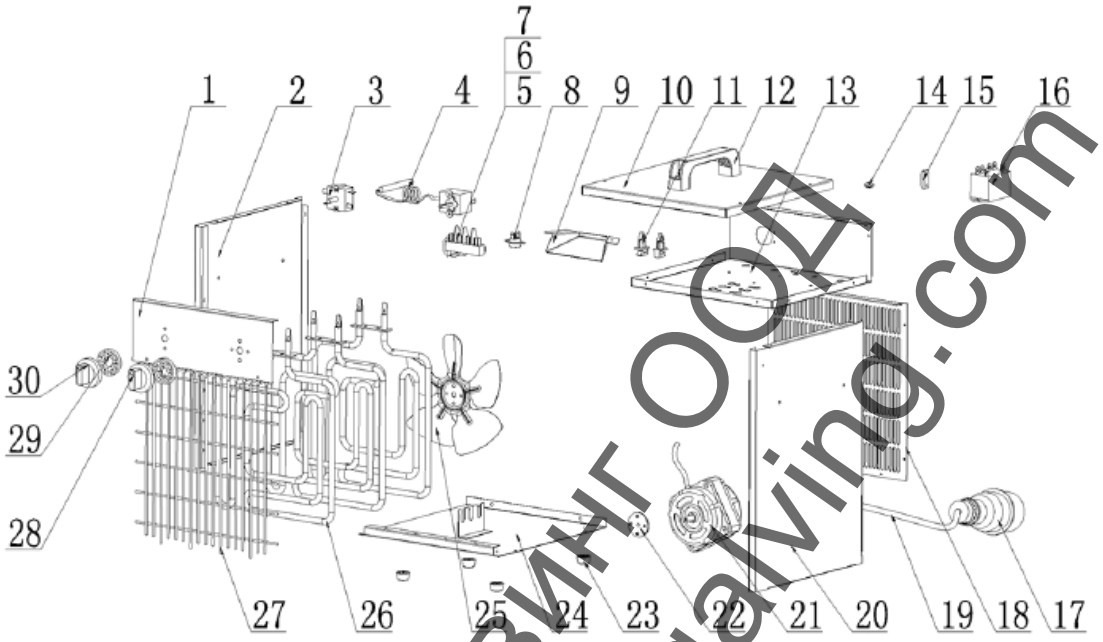

№	Резервна част	№	Резервна част	№	Резервна част
1	Контролен панел	11	Фиксирана опора	21	Двигател
2	Ляв страничен панел	12	Дръжка	22	Опора на вентилатора
3	Ключ	13	Среден панел	23	Краче
4	Термостат	14	Предпазен пръстен	24	Долен панел
5	Конектор	15	Притискаща планка	25	Вентилатор
6	Компоненти на конектора	16	Реле	26	Нагревателни елементи
7	Щифтове на конектора	17	Промишлен щепсел, комплект	27	Предна решетка
8	Рестартиране на термостата	18	Задна решетка	28	Ключ на термостата
9	Предпазен капак	19	Захранващ кабел	29	Херметизиращ пръстен
10	Горен панел	20	Десен страничен панел	30	Бутон за включване

Ташев-Галвинг ООД
www.tashev-galving.com

TDS 50
Забележка!
Номерата на позициите на резервните части се различават от тези, описващи местоположенията на другите части, споменати в това ръководство за експлоатация.

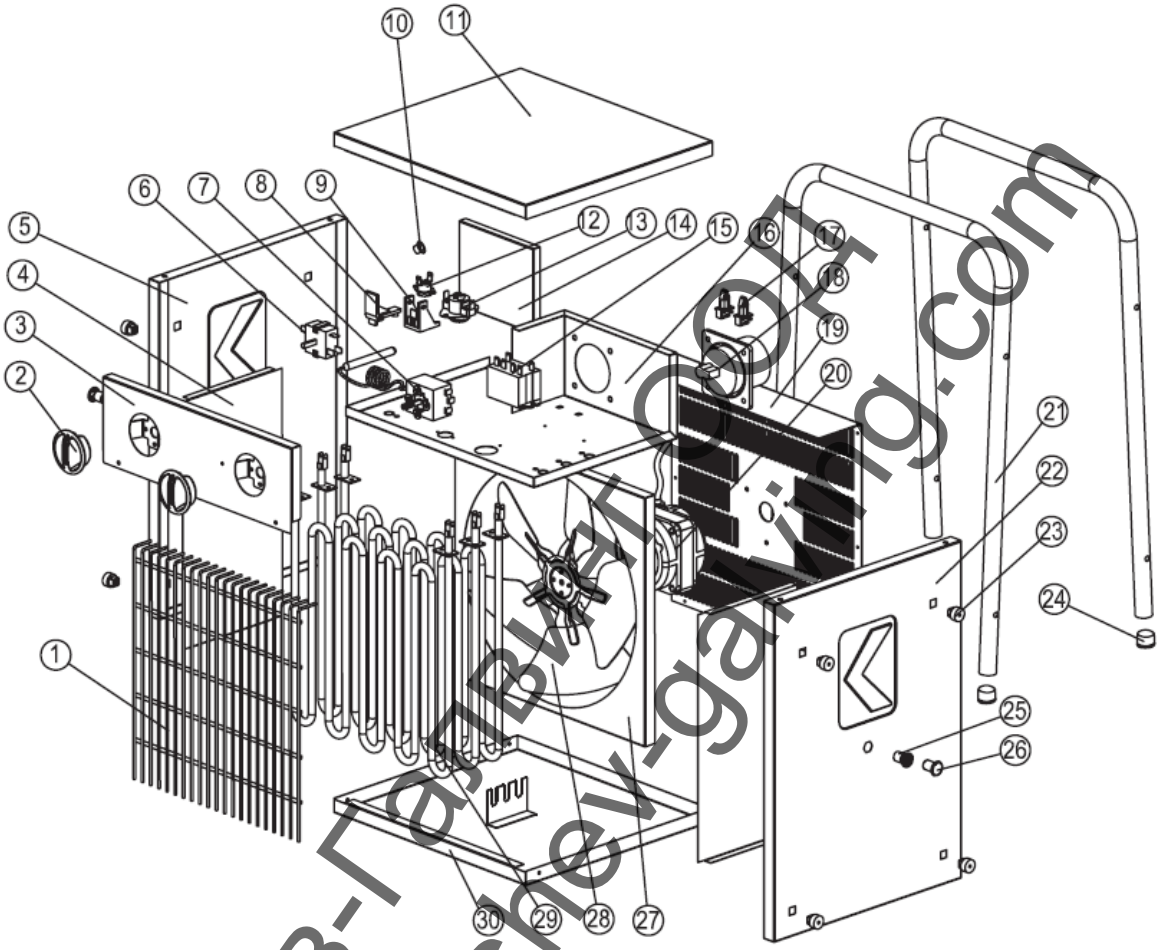

№	Резервна част	№	Резервна част	№	Резервна част
1	Предна решетка	11	Горен панел	21	Метална дръжка
2	Ключ	12	Времезакъснение на термостата	22	Десен панел
3	Контролен панел	13	Термостат без самостоятелно рестартиране	23	Пластмасово уплътнение
4	Термоизолационна плоча	14	Носеща пластина на щепсела	24	Тапа на тръбата
5	Ляв панел	15	Реле	25	Нит-гайка
6	Ключ	16	Среден панел	26	Тапа
7	Капилярен термостат	17	Носач на сензора	27	Въздуховод
8	Опора на термостата	18	Промишлен щепсел	28	Вентилатор
9	Носач на термостата	19	Задна решетка	29	Нагревателни елементи
10	Ключалка	20	Двигател	30	Долен панел

Ташев-Газвинг ООД
www.tashev-gaving.com

Изхвърляне

В рамките на Европейския съюз електронното оборудване не трябва да се третира като битов отпадък, а трябва да се изхвърля от професионални фирми в съответствие с Директива 2002/96/ЕС на Европейския парламент и Съвета на Европа от 27 януари 2003 г. за отпадъците от електрическо и електронно оборудване (WEEE). След края на полезния живот на този уред, трябва да го изхвърлите в съответствие с действащите законови разпоредби.

Декларация за съответствие

Съгласно ЕС Директивата за ниско напрежение 2006/95/ЕС и ЕС Директивата за електромагнитна съвместимост 2004/108/ЕС

С настоящото декларираме, че уредите TDS 10 / TDS 20 / TDS 30 / TDS 50 са проектирани, разработени и произведени в съответствие със споменатите Директиви.

Приложени стандарти:
EN 60335-1:2012
EN 60335-2-30:2009/A11:2012
EN 62233:2008
EN 55014-1:2006/A1:2009 и A2:2011
EN 55014-2:1997/A1:2001 и A2:2008
EN 61000-3-2:2006/A1:2009 и A2:2009
EN 61000-3-3:2013

Други приложени стандарти:
EN 62321:2009

CE марката е поставена на задната част на уреда.

Производител:
Trotec GmbH & Co. KG
Гребенер щрасе № 7
D-52525 Хайнсберг

Тел.: +49 2452 962-400
Факс: +49 2452 962-200
Имейл: info@trotec.com

Хайнсберг, 31.03.2014 г.

Подпис – не се чете
Детлеф фон дер Лийк
Управител

Trotec GmbH & Co. KG
Гребенер щрасе № 7
D-52525 Хайнсберг
+49 2452 962-400
+49 2452 962-200
info@trotec.com
www.trotec.com

Ташев-Галвинг ООД
www.tashev-galving.com