Превод от английски език

TCH 20 E / TCH 22 E

РЪКОВОДСТВО ЗА ЕКСПЛОАТАЦИЯ

КОНВЕКТОР

Ташев-Галвинг ООД
www.tashev-galving.com

TROTEC
AT WORK.

СЪДЪРЖАНИЕ

Бележки относно ръководството за експлоатация 2
Безопасност 4
Информация за уреда 6
Транспорт и съхранение 6
Сглобяване 7
Работа 8
Грешки и проблеми 10
Поддръжка 11
Декларация за съответствие 14

Бележки относно ръководството за експлоатация

Символи

Опасен електрически ток!
Предупреждава за опасности от електрически ток, които могат да доведат до наранявания и дори смърт.

Опасност!
Предупреждава за опасности, които могат да доведат до физически наранявания.

Внимание!
Показва ситуации с опасност от пожар.

Внимание!
Предупреждава за опасности, които могат да доведат до повреди на имущество.

Текущата версия на ръководството за експлоатация можете да намерите на:

TCH 20 E

http://download.trotec.com/?sku=1410000510&id=1

TCH 22 E

http://download.trotec.com/?sku=1410000515&id=1

Ташев-Гапвинг ООД
www.tashev-galving.com

Юридически бележки

Това издание заменя всички предишни версии. Никоя част от тази публикация не може да бъде възпроизвеждана без писмено разрешение от Trotec. Същото се отнася и за електронната обработка, копирането или разпространението на публикацията. Подлежи на технически промени. Всички права запазени. Търговските марки се използват без гаранция, че те могат да се използват свободно, и предимно следвайки изписването на производителя. Наименованията на продуктите са регистрирани.

Запазваме си правото на промени в конструкцията в интерес на постоянното усъвършенстване на продукта, както и промени във формата и цвета му.

Обхватът на доставката може да се различава от изображенията на продукта. Този документ е изготвен с необходимото внимание. Trotec не носи никаква отговорност за евентуални грешки или пропуски.

© Trotec

Гаранция и отговорност

Уредът съответства на основните изисквания за здраве и безопасност на приложимите регламенти на ЕС и е преминал многократни заводски изпитвания за перфектна функционалност. Въпреки това, ако се появят проблеми във функционирането, които не могат да бъдат отстранени с мерките, дадени в раздела "Грешки проблеми", моля, свържете се с вашия доставчик или дистрибутор.

В случай, че инструкциите на производителя или законовите разпоредби не са били спазени, или след извършване на неодобрени промени по уреда, производителят не носи никаква отговорност за последващи щети. Промените на уреда и неодобрената замяна на отделни части могат драстично да нарушат електротехническата безопасност на този продукт и да доведат до отпадане на гаранцията. Отговорността не включва щети, причинени на хора или имущество в резултат на използването на устройството по начин, различен от предписания в инструкциите в това ръководство. Подлежи на промени на техническия дизайн и модела без предизвестие като част от непрекъснатото развитие и усъвършенстване на продукта.

Не поемаме никаква отговорност за повреди, причинени в резултат на неправилна експлоатация. В такъв случай гаранцията също отпада.

Ташев-Галванг ООД
www.tashev-galving.com

Безопасност

Прочетете внимателно това ръководство, преди да стартирате или започнете работа с уреда. Винаги съхранявайте това ръководство в непосредствена близост до уреда на мястото на използването му!

Опасност!
Неправилната експлоатация на конвектора може да доведе до сериозни наранявания поради токов удар и/или изгаряния, както и до опасност от пожар!

- Осигурете минимално разстояние 50 cm до запалителните материали. Не използвайте уреда в помещения, където се съхраняват горива, разтворители, бои или други лесно запалителни летливи материали. Не използвайте уреда в непосредствена близост до завеси.
- Не използвайте уреда в потенциално взривоопасна среда.
- Не използвайте уреда в агресивна атмосфера.
- Поставете уреда в изправено и стабилно положение.
- Оставете уреда да изсъхне добре след мокро почистване. Не го използвайте, докато е мокър.
- Уверете се, че входът и изходът за въздуха не са препречени.
- Уверете се, че откъм страната на уреда, където е разположен входът за въздуха, няма замърсявания и незакрепени предмети.
- Никога не допирайте и не пъхайте предмети в уреда.
- Не покривайте и не премествайте уреда по време на работа.
- Този уред не е играчка! Не оставяйте уреда да работи без надзор, когато наблизо има деца.
- Уверете се, че всички електрически кабели извън уреда са защитени от повреда (например, от животни). В никакъв случай не използвайте уреда, ако кабелът или щепселът му да повредени!
- Използвайте само удължители за захранващия кабел, които са подходящи за консумацията на мощност на уреда, за дължината на кабела му и за приложението. Развивайте напълно удължаващите кабели. Избягвайте електрическото претоварване.
- Оставете уреда да се охлади, преди да го преместите и/или да започнете работи по поддръжката.
- Когато не използвате уреда, изваждайте щепсела му от контакта.
- Изключвайте уреда от захранващата мрежа, преди да започнете извършването на работи по поддръжка, ремонт или обслужване.

Предназначение
Използвайте уредите TCH 20 E / TCH 22 E само за затопляне на околните пространства, например складови помещения, зали за продажба, апартаменти или строителни обекти и контейнери, при спазване на техническите данни.

Неправилна експлоатация
Не поставяйте уреда върху мокър или наводнен под. Не използвайте уреда на открито. Не поставяйте никакви предмети върху уреда, за да ги изсушите. Не използвайте това отоплително устройство в непосредствена близост до мивки, вани, душове или плувни басейни.
Забранени са всякакви неодобрени изменения, модификации или поправки по уреда.

Ташев-Галвинг ООД
www.tashev-galving.com

Квалификация на персонала
Лицата, които използват този уред, трябва да:

- са прочели и разбрали ръководството за експлоатация, особено раздела "Безопасност".

Остатъчни рискове

Опасен електрически ток!
Работата по електрическите компоненти трябва да се извършва само от упълномощени специалисти!

Опасен електрически ток!
Преди да започнете извършването на каквито и да било работи по уреда, извадете щепсела от мрежовия контакт!

Опасност!
Този уред не е играчка и трябва да държите децата далеч от него.

Опасност!
Може да възникне опасна ситуация, ако този уред се използва от необучени лица по непрофесионален и неправилен начин! Спазвайте изискванията за квалификация на персонала!

Опасност!
Не оставяйте опаковката наоколо. Децата могат да я достигнат и да я използват като опасна играчка.

Внимание!
Неправилното инсталиране крие опасност от пожар.
Не използвайте уреда, без да сте монтирали крачетата му.
Не поставяйте уреда върху килими с дълги влакна.

Внимание!
За да избегнете прегряване и опасността от пожар, не трябва да покривате отоплителния уред.

Поведение в случай на авария

1. При възникване на авария изключете уреда от захранващата мрежа: изключете уреда и извадете щепсела му от мрежовия контакт.
2. Не включвайте повреден уред към захранващата мрежа.

Ташев-Галвинг ООД
www.tashev-galving.com

Информация за уреда

Описание на уреда

Конвекторите TCH 20 E / TCH 22 E се използват за генериране на горещ въздух в околното пространство.

Уредът генерира топлина с помощта на електрически нагревателни елементи. Въздухът, който заобикаля нагревателния елемент, се нагрява. Затопленият въздух се издига към изхода за въздуха и навлиза в помещението.

Уредът има вграден термостат и по този начин генерира постоянен поток на топлия въздух.

Уредът TCH 22 E има допълнителна турбо функция за по-бързо разпространяване на топлия въздух.

Освен това, уредът TCH 22 E е снабден с таймер, който позволява на оператора да избере време за включване и за изключване.

Изглед на уреда

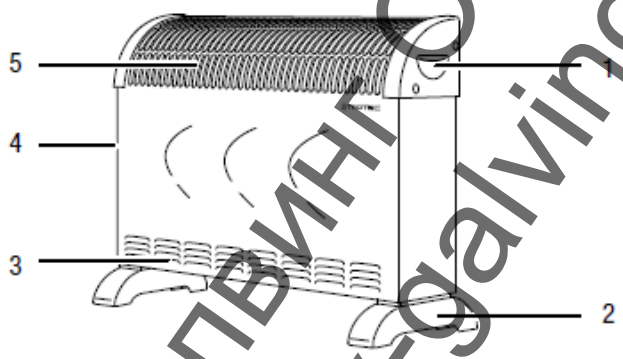

Позиция	Наименование
1	Дръжка за пренасяне
2	Краче
3	Вход за въздуха
4	Табло за управление
5	Изход за въздуха

Транспорт и съхранение

Забележка:

При първоначалното стартиране на уреда и след дълъг период на престой може да усетите специфична миризма.

Транспортиране

Преди транспортирането на уреда направете следното:

- Изключете главния прекъсвач на уреда.
- Извадете щепсела от мрежовия контакт.
- Оставете уреда да се охлади добре.

Съхранение

Когато няма да използвате уреда, спазвайте следните условия за съхранение:

- Оставете уреда да се охлади добре, преди да го приберете.
- Уредът трябва да бъде сух.

Ташев-Галвинг ООД
www.tashev-galving.com

- Уредът трябва да бъде защитен от прах и пряка слънчева светлина.
- Ако е необходимо, покрийте уреда, за да го предпазите от инвазивни прахове.
- Не поставяйте друго оборудване или предмети върху уреда, за да предотвратите повреди.

Сглобяване

Обхват на доставката

- 1 x конвектор
- 2 x крачета
- 4 x монтажни винтове

Монтаж на крачетата

1. Поставете уреда да легне настрани.

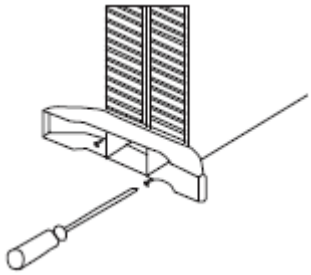

2. Монтирайте всяко краче с по два винта.

Забележка:
Уредът предлага възможност за стенен монтаж. Отворите за монтаж на стена са разположени от задната страна на уреда. Аксесоарите за стенен монтаж не са включени в обхвата на доставката.

Разполагане на уреда

- Монтирайте крачетата, преди да разположите уреда.
- Разположете уреда в стабилно положение върху равен под.
- Уверете се, че директно над изхода за въздуха или в близост до него няма завеси или други подобни.
- Не поставяйте уреда върху килими с дълги влакна.

Ташев-Галвинг ООД
www.tashev-galving.com

Работа

Работни елементи на TCH 20 E

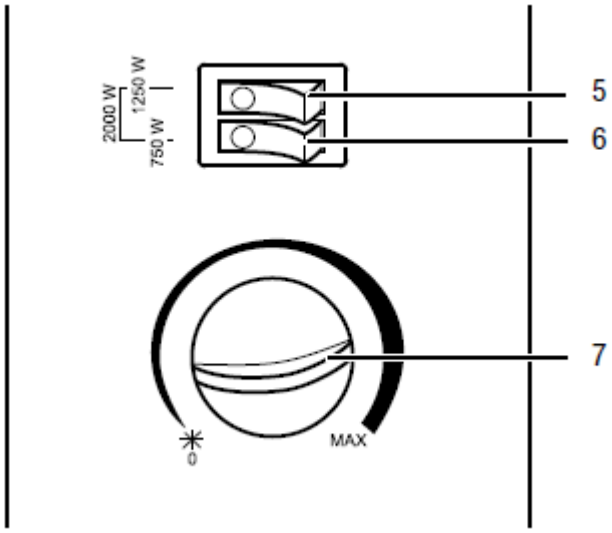

Позиция	Наименование
5	Превключвател за нагревател 1250 W (заедно с ключ 6 = 2000 W)
6	Превключвател за нагревател 750 W (заедно с ключ 5 = 2000 W)
7	Ротационен ключ на термостата за температурата в помещението

Работни елементи на TCH 22 E

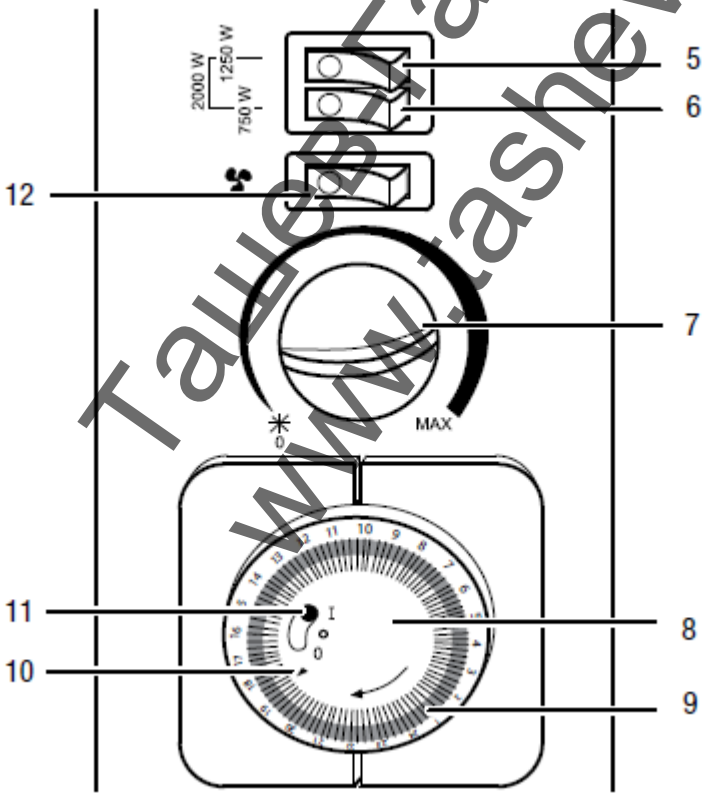

Ташев Галвинг ООД
www.tashev-galving.com

Позиция	Наименование
5	Превключвател за нагревател 1250 W (заедно с ключ 6 = 2000 W)
6	Превключвател за нагревател 750 W (заедно с ключ 5 = 2000 W)
7	Ротационен регулатор на термостата за температурата в помещението
8	Таймер
9	Сегменти на таймера
10	Индикатор на таймера
11	Ключ за управление на таймера
12	Ключ за турбо вентилатора

Включване на уреда
1. Включете уреда в контакт, защитен с подходящ предпазител.
2. Поставете ключове (5, 6) във включено положение (On), за да изберете желания капацитет на затопляне.
Можете да активирате единия ключ (6) за капацитет 750 W или (5) за капацитет 1250 W или и двата за максималния капацитет от 2000 W.
⇨ Индикаторната лампа на съответния ключ светва.
3. За да използвате таймера (ако има такъв):
Поставете ключа за управление на таймера (11) в положение "I".

Настройка на термостата за температурата в помещението
1. Изберете желаната температура с помощта на плавния ротационен регулатор (7) на термостата.
⇨ Ако термостатът за температурата в помещението е включен, лампите на съответните активирани нагреватели светват.

Термостатът контролира автоматично температурата в помещението:
- Когато температурата превиши зададената стойност, нагревателите се изключват.
- Когато температурата спадне под зададената стойност, нагревателите автоматично се включват отново.

Функция за контрол на замръзването:
- Завъртете термостата на символа * (снежинка). В това положение термостатът включва автоматично нагревателите, ако температурата в помещението спадне под температурата за защита срещу замръзване.

Защита от прегряване
Уредът е снабден с предпазен термостат, който се активира при прегряване на уреда:
- В този случай уредът се изключва автоматично.
- Лампите на ключовете на нагревателите угасват.

Когато предпазният термостат се задейства, първо изчакайте уреда да се охлади. Едва след това потърсете причината за прегряването.
Ако проблемът продължава, обърнете се към сервизния отдел.

Включване на турбо вентилатора (само при TCH 22 E)
1. Поставете ключа за вентилатора (12) във включено положение (On).
⇨ Лампата на ключа светва.
⇨ Вентилаторът започва да работи, ако термостатът за температурата в помещението е включен.
⇨ За да разпределите горещия въздух, изберете желаната степен на загряване.

Ташев-Галвинг ООД
www.tashev-galving.com

⇨ При високи температури в помещението можете да използвате уреда за разпръскване на студен въздух. За тази цел изключете нагревателите.

Програмиране на таймера (само при TCH 22 E)
Таймерът има 24-часов формат. Можете да го използвате, за да зададете интервали от време, през които уредът ще бъде включен.

Таймерът има три степени на управление (11):
- Позиция "0": уредът е изключен.
- Позиция "I": непрекъсната работа.
- Централно положение (символ на часовник): нагревателите се включват и изключват от програмирания таймер.

За да програмирате таймера, направете следното:
1. Завъртете таймера (8) по посока на часовниковата стрелка, докато индикаторът (10) покаже текущото време.
2. Плъзнете навътре сегментите (9), съответстващи на интервалите от време, през които желаете уредът да бъде включен.
3. Поставете ключа (11) в централно положение.
⇨ Таймерът е програмиран.

Забележка:
Имайте предвид, че ако таймерът е активиран, уредът ще се включи и задейства неочаквано. Вземете необходимите предпазни мерки. Например, нее оставяйте децата без надзор в близост до уреда.

Изключване
1. Поставете ключовете в изключено положение (Off).
⇨ Лампите на ключовете угасват.
2. Ако използвате опционалния таймер:
Поставете ключа (11) на таймера в позиция "0".
3. Извадете щепсела от мрежовия контакт.

Грешки и проблеми

Правилното функциониране на уреда е проверено няколко пъти по време на производството. Ако все пак възникнат проблеми, проверете уреда в съответствие със следния списък.

Уредът не стартира:
- Проверете свързването към захранващата мрежа.
- Проверете таймера (само при TCH 22 E): ако ключът (11) е в позиция "0" или ако не е избрано текущото време, уредът няма да стартира. Поставете ключа в позиция "I" (непрекъсната работа).
- Проверете щепсела за повреди.
- Изчакайте 10 минути, преди да рестартирате уреда. Ако уредът не стартира, осигурете проверка на електрическата система от специализирана фирма или от Trotec.

Вентилаторът не работи (само при TCH 22 E):
- Проверете дали уредът е включен.
- Проверете захранването.
- Проверете силовия кабел и щепсела за повреди.

Ташев-Галвинг ООД
www.tashev-galving.com

Вашият уред все още не работи добре след тези проверки?
Уредът трябва да бъде ремонтиран от упълномощени специалисти или от Trotec.

Поддръжка

Дейности, които трябва да извършите, преди да започнете с поддръжката

- Не докосвайте щепсела на захранващия кабел с мокри или влажни ръце.
- Преди да започнете каквито и да било работи, изключете щепсела на захранващия кабел от мрежата!
- Изчакайте уредът да се охлади напълно.

Опасност!
Дейностите по поддръжката, които изискват отваряне на корпуса, трябва да се извършват само от упълномощени специализирани фирми или от Trotec.

Почистване на корпуса
Почиствайте уреда с мека, влажна кърпа от материал, който не отделя мъх. В корпуса не бива да навлиза влага. Не използвайте абразивни почистващи препарати.

Техническо приложение **Технически данни**

Параметър	Стойност	
Модел	TCH 20 E	TCH 22 E
Капацитет на загряване (W)	750 - 1250 - 2000	750 - 1250 - 2000
Захранваща мрежа	1/N/PE ~ 230 V / 50 Hz	1/N/PE ~ 230 V / 50 Hz
Номинален ток (A)	10	10
Тегло (kg)	2.0	2.8
Размери (mm)	533 x 200 x 390	533 x 200 x 390
Тип на щепсела	CEE 7/7	CEE 7/7

Електрическа схема

Модел № DL01S STAND

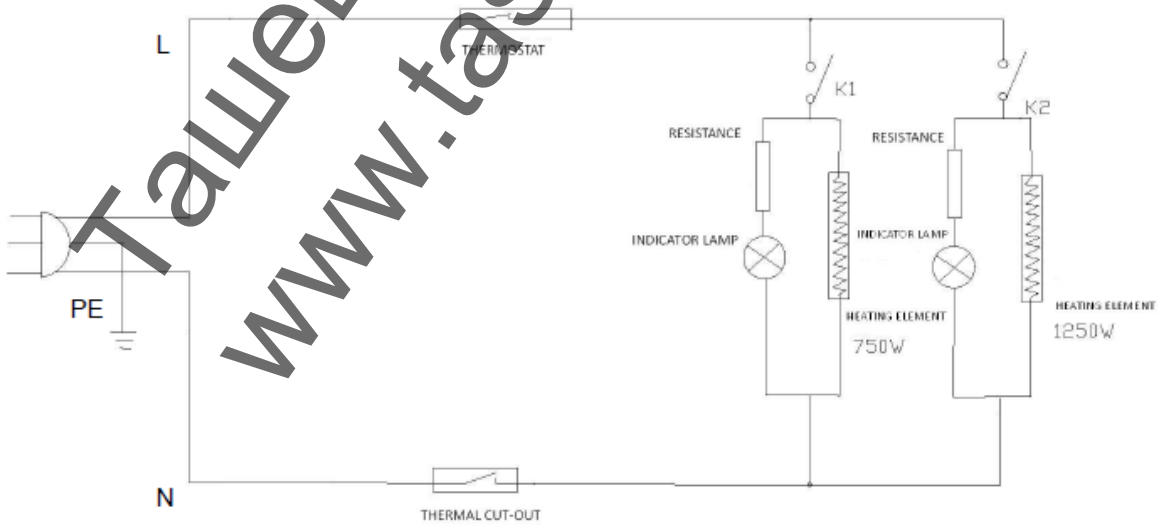

Ташев-Гапвинг ООД
www.tashev-galving.com

Чертеж и списък с резервни части

TCH 20 E
Забележка!
Номерата на позициите на резервните части се различават от тези, описващи местоположенията на другите части, споменати в това ръководство за експлоатация.

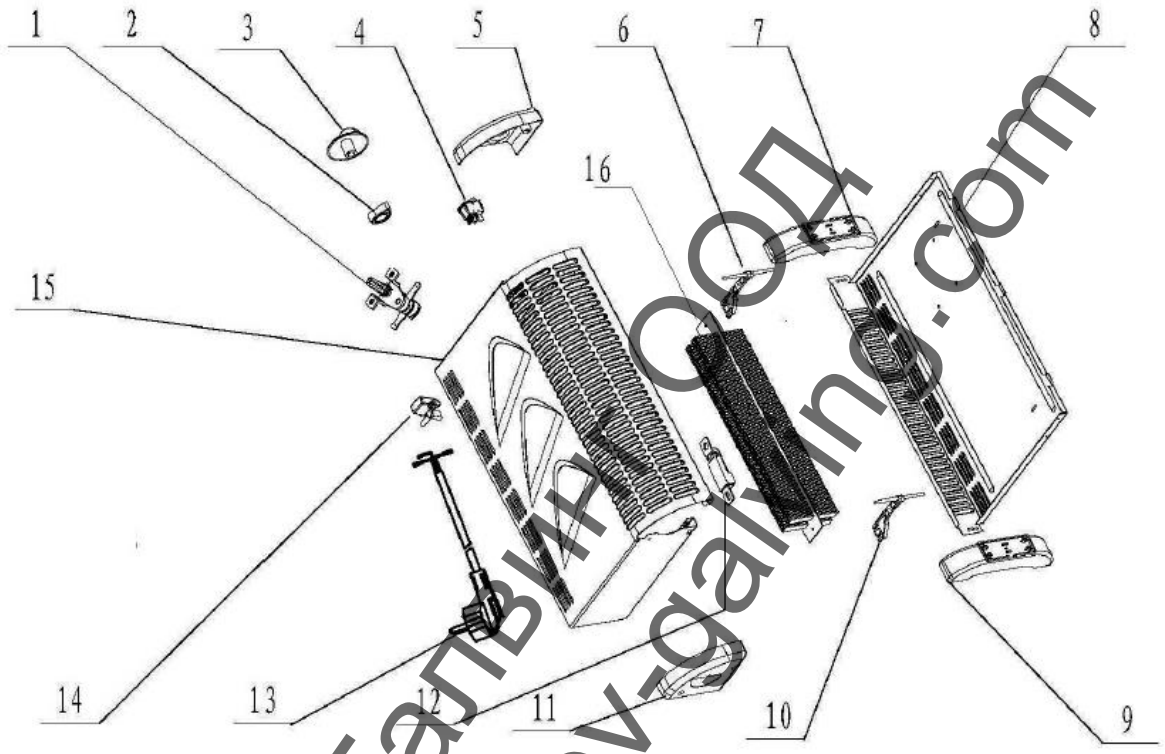

№	Резервна част	№	Резервна част	№	Резервна част
1	Термостат	7	Краче (ляво)	13	Захранващ кабел
2	Фиксатор на термостата	8	Заден панел	14	Фиксатор за захранващия кабел
3	Бутон на термостата	9	Краче (дясно)	15	Преден панел
4	Прекъсвач на захранването	10	Скоба на нагревателя (дясна)	16	Нагревател
5	Дръжка за пренасяне (лява)	11	Дръжка за пренасяне (дясна)		
6	Скоба на нагревателя (лява)	12	Термичен прекъсвач		

ТАШЕВ-ГАЛВИН ООД
www.tashev-galvin.com

TCH 22 E

Забележка!

Номерата на позициите на резервните части се различават от тези, описващи местоположенията на другите части, споменати в това ръководство за експлоатация.

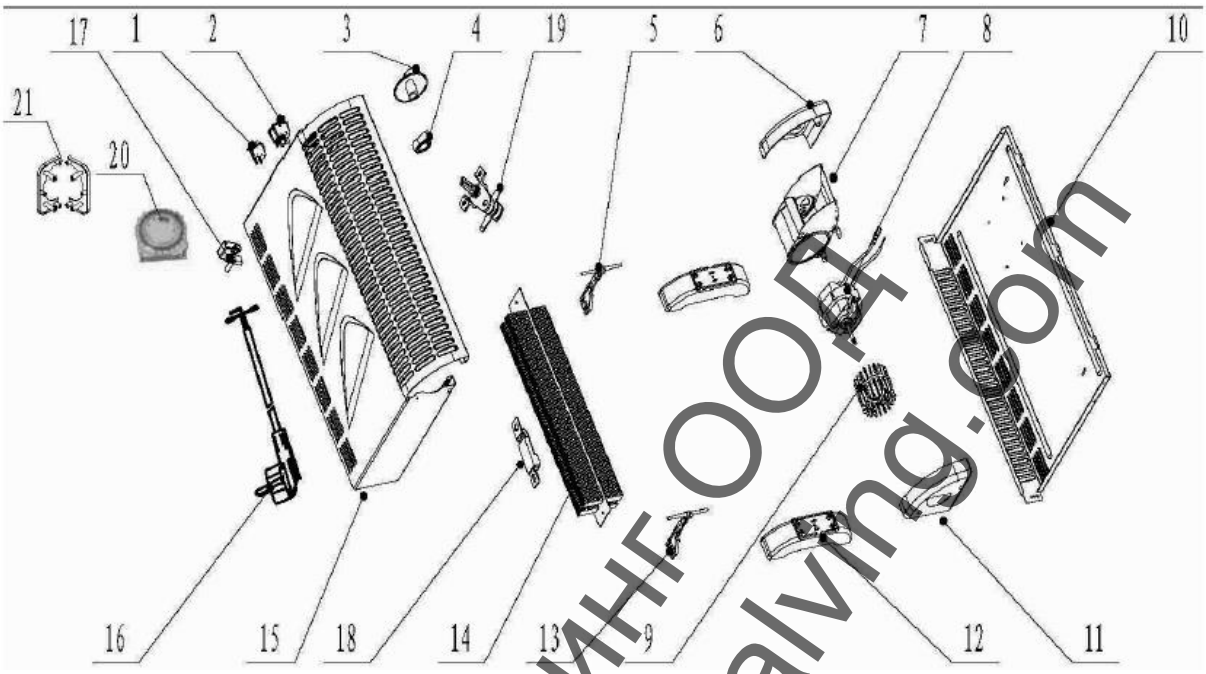

№	Резервна част	№	Резервна част	№	Резервна част
1	Ключ на вентилатора	8	Двигател на вентилатора	15	Преден панел
2	Прекъсвач на захранването	9	Перка	16	Захранващ кабел
3	Бутон на термостата	10	Заден панел	17	Фиксатор за захранващия кабел
4	Фиксатор на термостата	11	Дръжка за пренасяне (дясна)	18	Термичен прекъсвач
5	Скоба на нагревателя (лява)	12	Краче (дясно)	19	Термостат
6	Дръжка за пренасяне (лява)	13	Скоба на нагревателя (дясна)	20	Таймер
7	Въздуховод	14	Нагревател	21	Фиксатор на таймера

Изхвърляне

В рамките на Европейския съюз електронното оборудване не трябва да се третира като битов отпадък, а трябва да се изхвърля от професионални фирми в съответствие с Директива 2002/96/ЕС на Европейския парламент и Съвета на Европа от 27 януари 2003 г. за отпадъците от електрическо и електронно оборудване (WEEE). След края на полезния живот на този уред, трябва да го изхвърлите в съответствие с действащите законови разпоредби.

Ташев-Галвинг ООД
www.tashev-galving.com

Декларация за съответствие

Съгласно ЕС Директивата за ниско напрежение 2006/95/ЕС и ЕС Директивата за електромагнитна съвместимост 2004/108/ЕС

С настоящото декларираме, че уредът TCH 20 E / TCH 22 E е проектиран, разработен и произведен в съответствие със споменатите Директиви.

Приложени стандарти:
EN 55014-1:2006 + A1:2009 + A2:2011
EN 55014-2:1997 + A1:2001 + A2:2008
EN 61000-3-2:2006 + A1:2009 + A2:2009
EN 61000-3-3:2013
EN 60335-2-30:2009 + A11:2012
EN 60335-1:2012 + A11:2014
EN 62233:2008

CE марката е поставена на задната част на уреда.

Производител:
Trotec GmbH & Co. KG
Гребенер щрасе № 7
D-52525 Хайнсберг

Тел.: +49 2452 962-400
Факс: +49 2452 962-200
Имейл: info@trotec.com

Хайнсберг, 24.11.2014 г.

Подпис – не се чете
Детлеф фон дер Лийк
Управител

Trotec GmbH & Co. KG
Гребенер щрасе № 7
D-52525 Хайнсберг
+49 2452 962-400
+49 2452 962-200
info@trotec.com
www.trotec.com

Ташев-Галвинг ООД
www.tashev-galving.com