HONDA
POWER PRODUCTS

# МОТОРНИ КОСИ
# UMK425 – UMK435

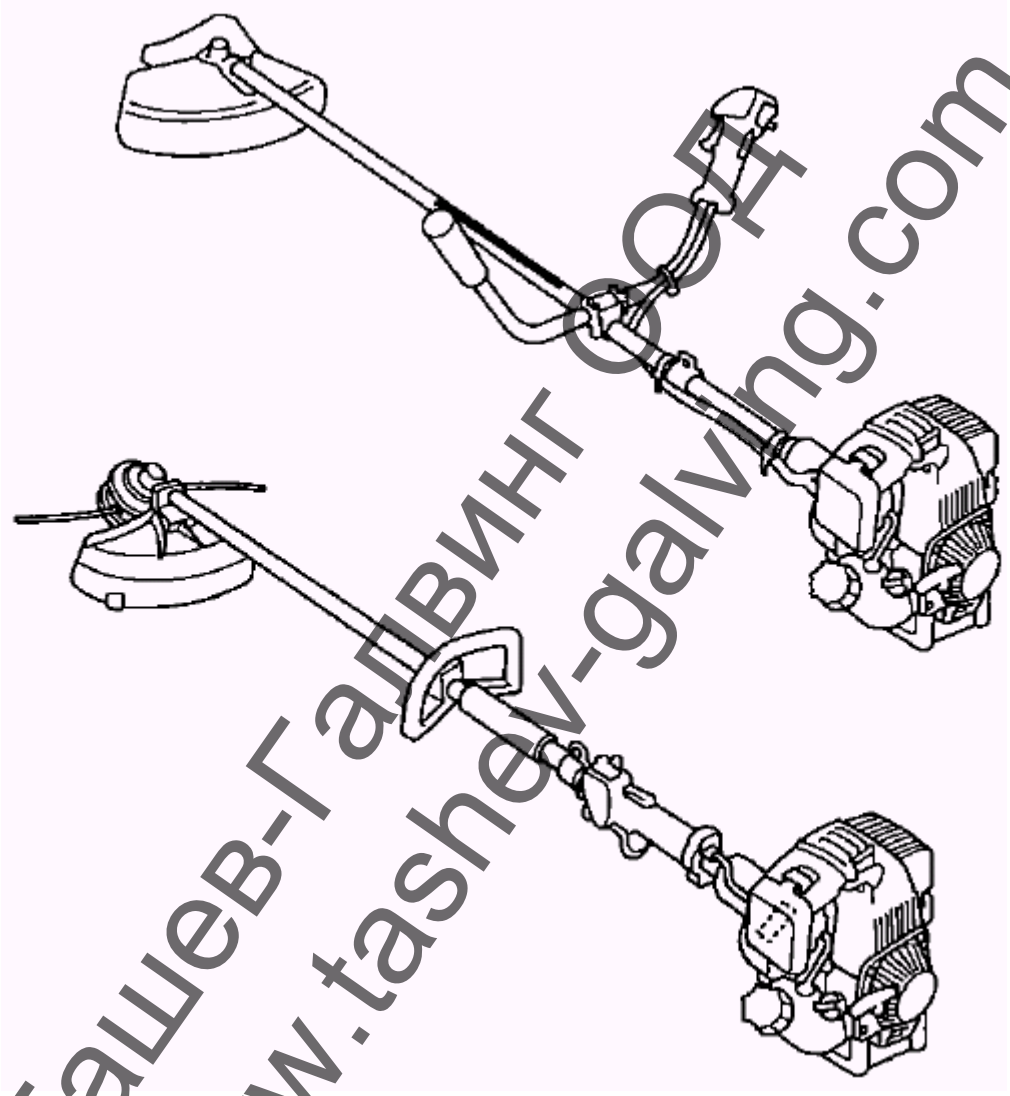

Ташев-Галвинг ООД
www.tashev-galving.com

## ПРЕВОД НА ОРИГИНАЛНАТА ИНСТРУКЦИЯ ЗА ЕКСПЛОАТАЦИЯ

ВНОСИТЕЛ:
**“ПАУЪР ПРОДЪКТС ТРЕЙДИНГ” ЕАД**
София 1408,
бул. Гоце Делчев бл.102
тел. 02/858 43 10

1. Декларация за съответсвие

С настоящето декларираме, че този продукт отговаря на нормите и директивите посочени в декларацията за съответсвие приложена към документите на продукта.

Ташев-Галвинг ООД
www.tashev-galving.com

## ВЪВЕДЕНИЕ

Благодаря Ви за покупката на тримера (храсторазa) на ХОНДА!

Това ръководство покрива темите по експлоатация и поддръжка на храсторез UMK425/UMK435

Хонда Мотор Ко си запазва правото да извършва промени.

Това ръководство за експлоатация трябва да придружава машината.

Обърнете особено внимание на следните обозначения.

**ПРЕДУПРЕЖДЕНИЕ! Предупреждава за опасност от сериозна травма, ако не се спазват посочените изисквания.**

**ВНИМАНИЕ: Указва за опасност от травма или повреда по машината, ако не се спазват инструкциите.**

Забележка: Дава Ви полезна и насочваща информация.

Ако възникне проблем или имате допълнителни въпроси се обърнете към Дилъра на Хонда.

Тримерите на Хонда са проектирани за безопасна и ефективна работа, ако се експлоатират съобразно настоящите инструкции.

Ташев-Галвинг ООД
www.tashev-galving.com

**СЪДЪРЖАНИЕ**

1. ИНСТРУКЦИИ ЗА БЕЗОПАСНОСТ……3
2. ПРЕДУПРЕДИТЕЛНИ СТИКЕРИ……14
   CE-обозначения……17
3. ОСНОВНИ КОМПОНЕНТИ……18
4. УРЕДИ ЗА УПРАВЛЕНИЕ……22
5. ПРЕДВАРИТЕЛНА ПРОВЕРКА……28
6. СТАРТИРАНЕ НА ДВИГАТЕЛЯ……40
7. РАБОТА С ТРИМЕРА……45
8. СПИРАНЕ НА ДВИГАТЕЛЯ……48
9. ПОДДРЪЖКА……50
10. СЪХРАНЕНИЕ……69
11. ПРОБЛЕМИ ПРИ РАБОТА……71
12. СПЕЦИФИКАЦИИ……72

Ташев-Галвинг ООД
www.tashev-galving.com

## I. ИНСТРУКЦИИ ЗА БЕЗОПАСНОСТ

**ПРЕДУПРЕЖДЕНИЕ**

**За да си гарантирате безопасна работа:**

В интерес на безопасността за Вас и околните:

- **Тримерите на Хонда са проектирани за безопасна и ефективна работа, ако се експлоатират съобразно настоящите инструкции. Прочете и разберете настоящото ръководство за експлоатация.**

- **Не допускайте в близост други хора и домашни животни**
- **За да се избегне травма от евентуално отскачане на предмети не допускайте в близост от 15 м никого**

- **Носете защитен шлем, защитни очила и други предпазни средства**

Ташев-Галвинг ООД
www.tashev-galving.com

**ПРЕДУПРЕЖДЕНИЕ**

**За да си гарантирате безопасна работа:**

**Отговорност на оператора на машината**

- Всяка част на машината е потенциален източник за нараняване ако не се експлоатира според изискванията за безопасност
- Прочетете внимателно ръководството за експлоатация. Изучете как се управлява машината и как се спира.
- Използвайте тримера за целите, за които е проектиран.
- Не допускайте деца или хора, които не са подготвени да работят с тримера
- Ако предоставяте под наем машината предварително инструктирайте този, който ще работи
- Не работете с тримера никога, ако:
  - има в близост деца и хора
  – сте под въздействието на медикаменти, изкривяващи възприятията Ви.
- Не допускайте хора и животни в по близо от 15 м
- Имайте пред вид, че оператора на машината е отговорен за действията си и причинените от него щети.

Ташев-Галвинг ООД
www.tashev-galving.com

**ПРЕДУПРЕЖДЕНИЕ**

**За да си гарантирате безопасна работа:**

**Отговорност на оператора на машината**

- При работа винаги използвайте следното предпазно облекло и средства:

- Предпазно облекло
Носете подходящи дрехи с дълги панталони и ръкави.
Дрехите трябва да са по тялото Ви и да нямат свободно висящи предмети и не носете гердани, огърлици гривни и т.п.
- Защитни средства
Защитни очила
Защитен шлем
Маска на лицето
Шлемофони
Ръкавици

Ташев-Галвинг ООД
www.tashev-galving.com

**ПРЕДУПРЕЖДЕНИЕ**

**За да си гарантирате безопасна работа:**

**Отговорност на оператора на машината**

Безопасни обувки

Прахозащитна маска

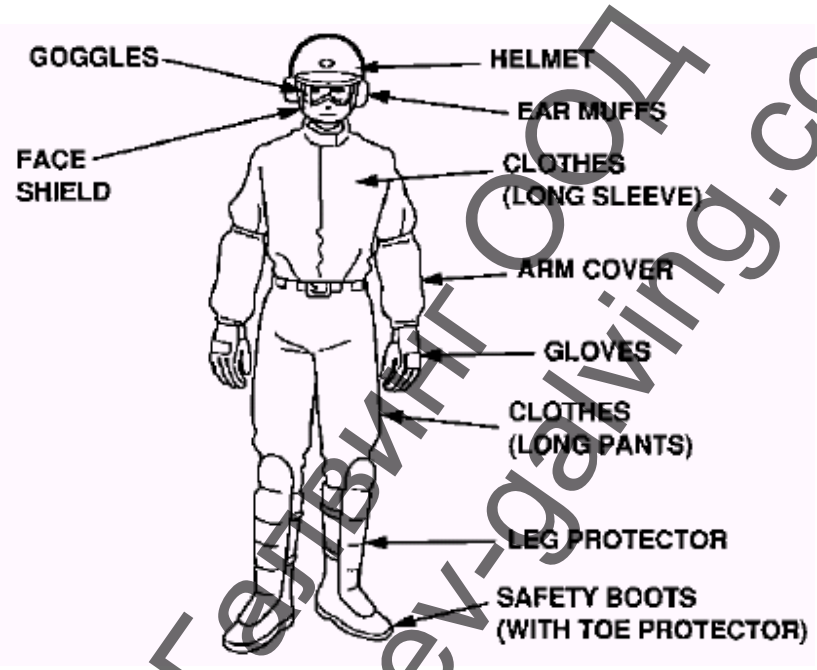


- Преди започване на работа проверявайте тримера, включително и режещия инструмент
- Избягвайте да работите през нощта или при намалена видимост
- По време на работа вървете, а не тичайте
- Избягвайте да работите по склонове.

Ташев-Галвинг ООД
www.tashev-galving.com

**ПРЕДУПРЕЖДЕНИЕ**

**За да си гарантирате безопасна работа:**

**Отговорност на оператора на машината**

- Не работете с тримера с отстранен протектор или без други части
- Никога не поставяйте неправилна част и не си правете опити с машината
- Не променяйте регулажа на двигателя за да постигнете високи обороти.
- Преди да запалите двигателя се уверете, че режещия инструмент не е в допир със земната повърхност
- Стартирайте двигателя внимателно, по начина посочен в инструкциите и си пазете крайниците от режещите инструменти
- Стартирайте двигателя на равна земна повърхност без пречещи предмети в близост
- По време на работа не повдигайте режещия инструмент над височината на коляното си.
- Не пренасяйте машината при работещ двигател.

Ташев-Галвинг ООД
www.tashev-galving.com

**ПРЕДУПРЕЖДЕНИЕ**

**За да си гарантирате безопасна работа:**

**Отговорност на оператора на машината**

- Спирайте двигателя и отделяйте свещта на капачката при следните случаи.
- преди всякаква работа около режещия инструмент
- преди ремонти, проверка или почистване на машината
- ако ударите предмет по време на работа.
- Ако машината започне да вибрира неестествено при работа.

- Спрете двигателя в следните случаи:
- ако оставяте тримера за почивка
- преди зареждане с гориво
- ако човек или животно ви приближат
- спрете веднага щом усетите неестествено вибриране. Не стартирайте двигателя, ако не отстраните проблема
- ако режещия инструмент закачи и замотае тел, жица, кабел
- преди да оставите машината на земята се уверете че режещия инструмент е спрял да се върти.

- Тримерът се нуждае от регулировка, ако при тихи обороти режещия инструмент се върти.
- Всички винтове, болтове гайки и сглобки трябва да се проверяват редовно и да бъдат добре стегнати.
- Не работете с машината, ако има износени части по нея. При подмяна използвайте само оригинални резервни части.

Ташев-Гатвин ООД
www.tashev-gatving.com

**ПРЕДУПРЕЖДЕНИЕ**

**За да си гарантирате безопасна работа:**

**Отговорност на оператора на машината**

- Регулирайте положението на тримера.

Използвайте амуницията за окачване. Извършвайте регулировката при спрян двигател. Режещия инструмент трябва да бъде успореден на земната повърхност

- Проверете баланса на машината между предната и задната част

Балансирайте така, че режещата част да не се повдига по-високо от нивото на колене.

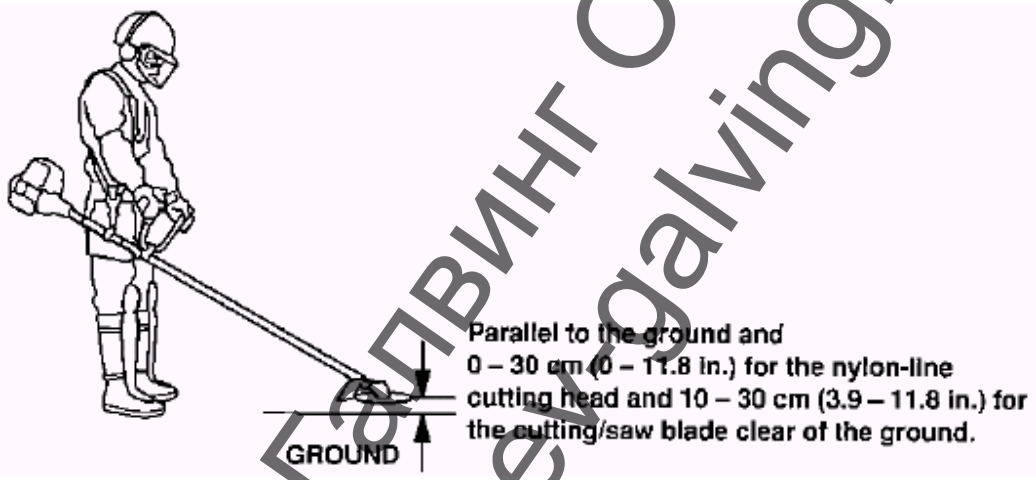


- По време на работа дръжте тримера здраво и с двете си ръце.

Ташев-Галвинг ООД
www.tashev-galving.com

**ПРЕДУПРЕЖДЕНИЕ**

**За да си гарантирате безопасна работа:**

**Отговорност на оператора на машината**

- Наранявания причинени от вибрация и студ
  - Можете да усетите изтръпване на пръстите и парене. Смята се че това се причинява от вибрации и излагане на студ. Въпреки, че не е доказано категорично на какво се дължи това, спазвайте следните правила
  - Намалете времето, което прекарвате в работа с тримера
  - Пазете топлината на тялото си – особено на ръцете, китките и пръстите си
  - Вземайте си кратки почивки по време на работа и правете гимнастика, за да поддържате добро кръвообращение
  - Ако чувствате болка в пръстите се консултирайте с лекар.

- Травми, дължащи се на повтарящи се действия.
  - Изпълняване на монотонно повтарящи се действия може да причини травми. Спазвайте следните правила при работа.
  - Избягвайте да извършвате повтарящи се действия в изкривено положение на тялото.
  - Използвайте често малки почивки за да намалите негативните ефекти
  - При нужда се консултирайте с лекар.

Ташев-Галвинг ООД
www.tashev-galving.com

**ПРЕДУПРЕЖДЕНИЕ**

**За да си гарантирате безопасна работа:**

**Безопасност на децата**

- Ако в близост има деца ги контролирайте да не се приближават и да са под постоянен родителски контрол;
- Не си мислете че децата ще са там където сте ги видели преди малко. Бъдете готов за изненади!
- На деца не се разрешава да работят с тримера!

**Опасност от отскачане на предмети**

Предмети, завлечени от въртящата се част на режещия инструмент могат да бъдат захвърлени и да причинят травма.

- Огледайте района, където ще работите и отстранете опасните предмети.

Ташев-Галвинг ООД
www.tashev-galving.com

**ПРЕДУПРЕЖДЕНИЕ**

**За да си гарантирате безопасна работа:**

**Опасност от запалване и пожар**

Бензинът е силно запалим и експлозивен при определени условия.
При работа с бензин трябва да сте много внимателни. Не допускайте деца до бензина.

- Съхранявайте бензина в подходящи за тази цел съдове.
- Зареждайте с гориво само на открито и добре проветрено място. Не пушете.
- Сипете гориво преди да запалите двигателя. Никога не доливайте бензин в резервоара на работещ двигател.
- Ако разлеете бензин при зареждането, преместете тримера и запалете двигателя на друго място.
- Затворете капачките на резервоара здраво
- Когато палите двигателя, правете това на 3 м разстояние от мястото където сте зареждали.
- Изчакайте двигателя да изстине преди да приберете машината в затворено помещение
- За да се намали опасността от пожар почиствайте машината от треви, листа и др.подобни.
- Ако ще изливате горивото от резервоара, правете това на открито.

Ташев-Галвинг ООД
www.tashev-galving.com

**ПРЕДУПРЕЖДЕНИЕ**

**За да си гарантирате безопасна работа:**

**Опасност от въглероден окис**

Отработените газове съдържат отровния газ въглероден окис (CO). Вдишването му води до безсъзнание и причинява смърт.

- Ако работите в частично затворено помещение или пространство, осигурете вентилация
- Подменете шумозаглушителя ако се повреди.
- Не работете в затворени помещения.

Ташев-Галвинг ООД
www.tashev-galving.com

## II. РАЗПОЛОЖЕНИЕ НА ЕТИКЕТЧЕТАТА ЗЕ ПРЕДУПРЕЖДЕНИЕ

Следните етикетчета сигнализират за потенциални опасности при работа на машината и трябва да се съблюдават.

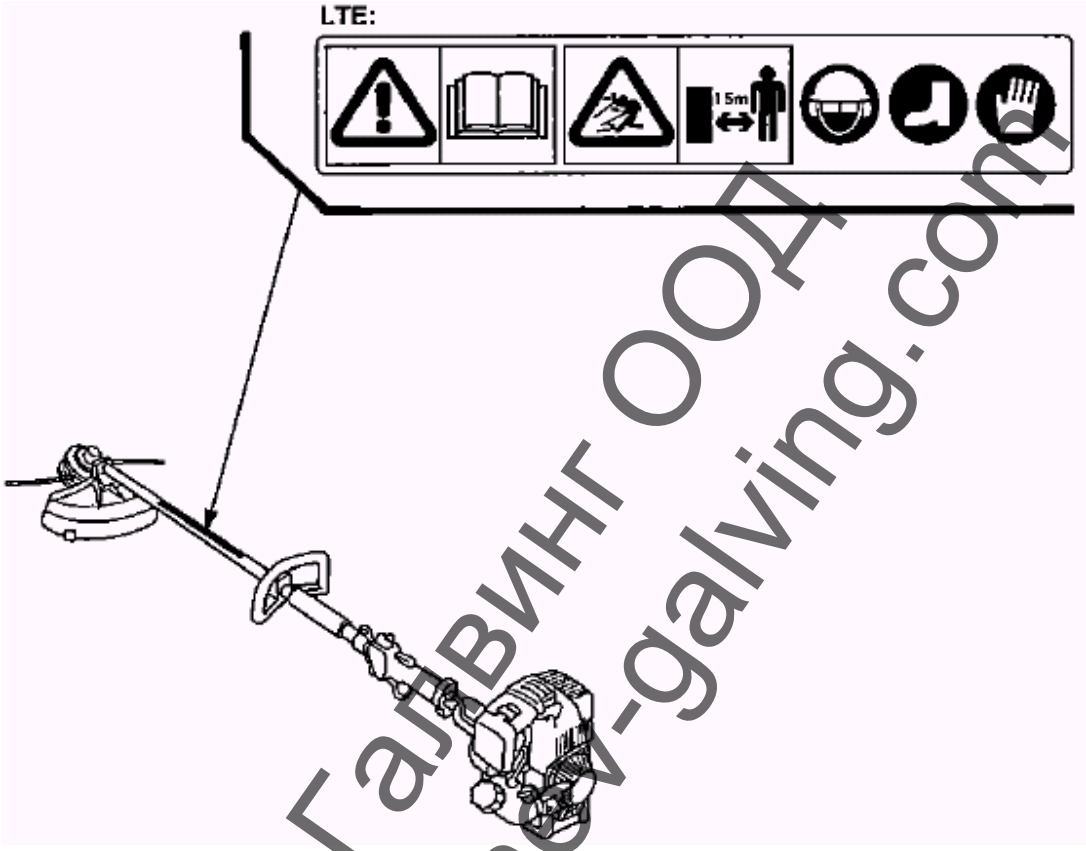


Ташев-Галвинг ООД
www.tashev-galving.com

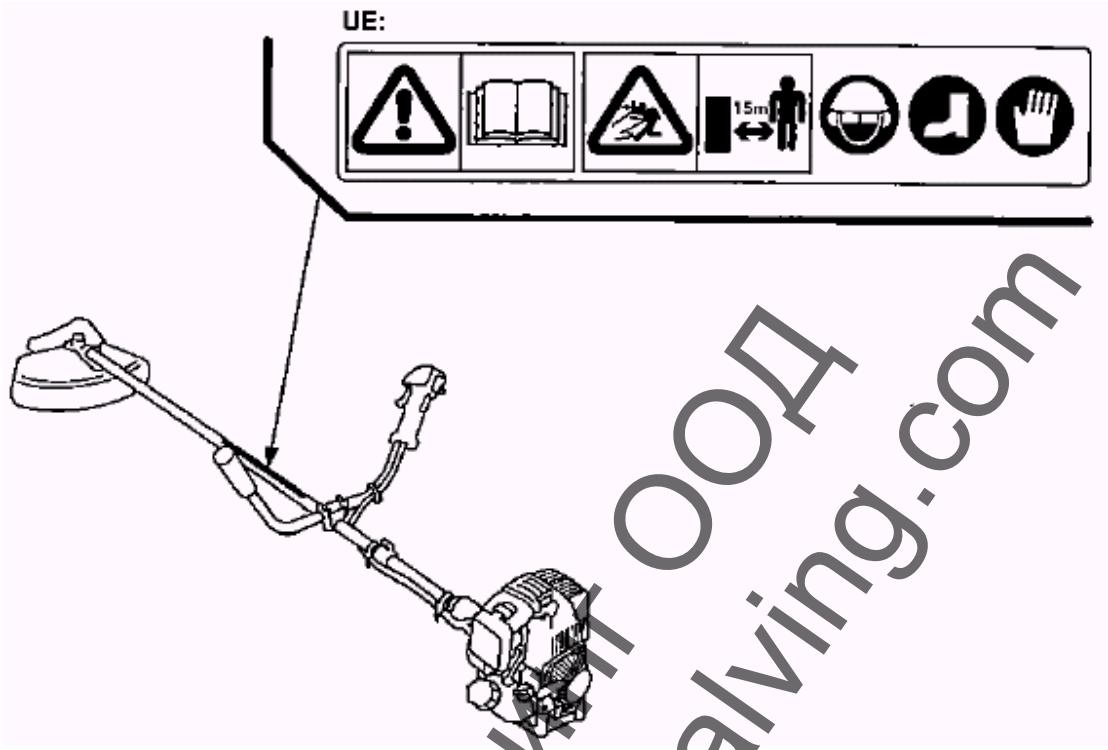


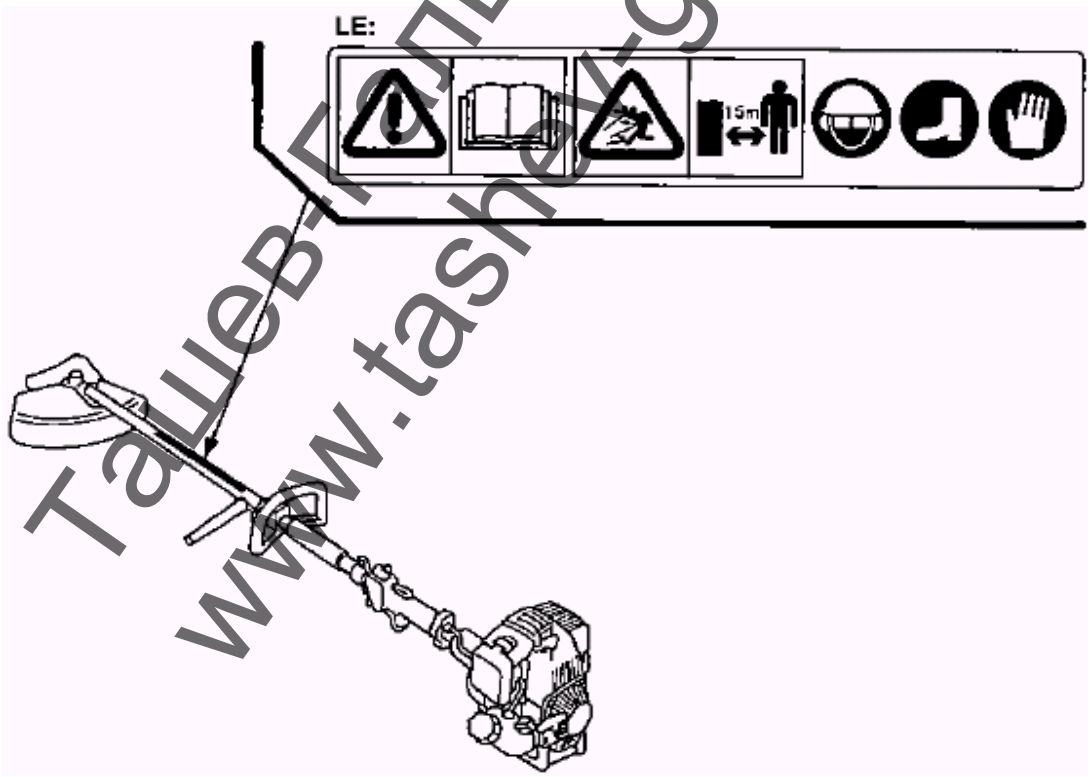


Ташев-Галвинг ООД
www.tashev-galving.com

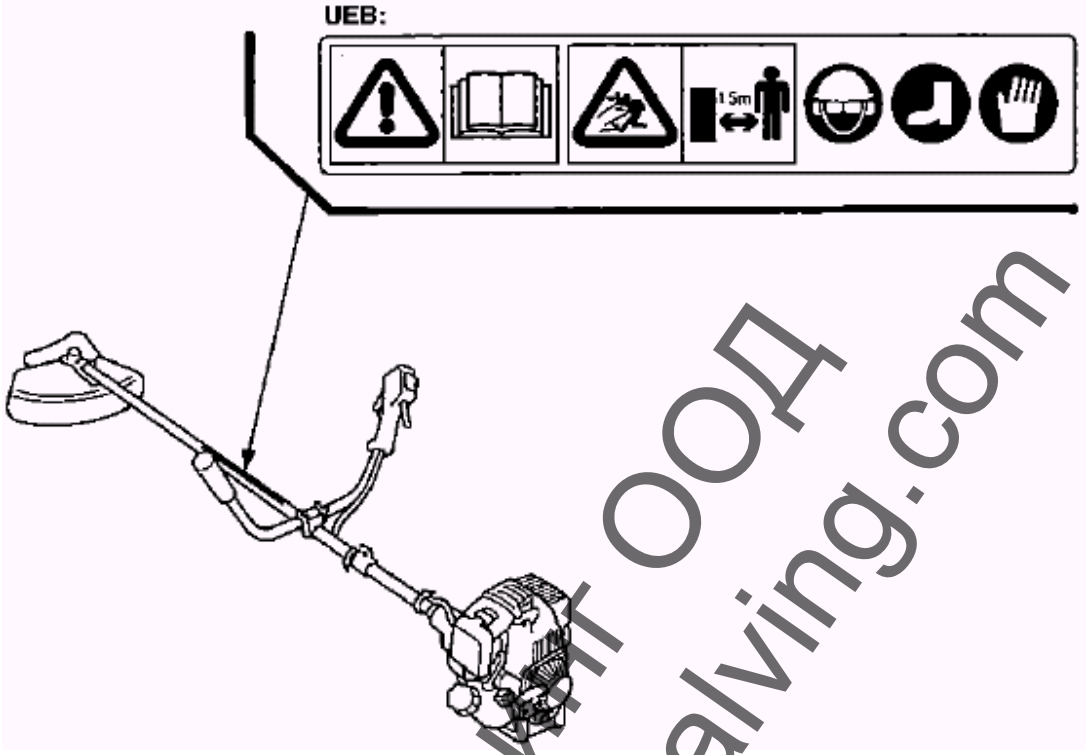


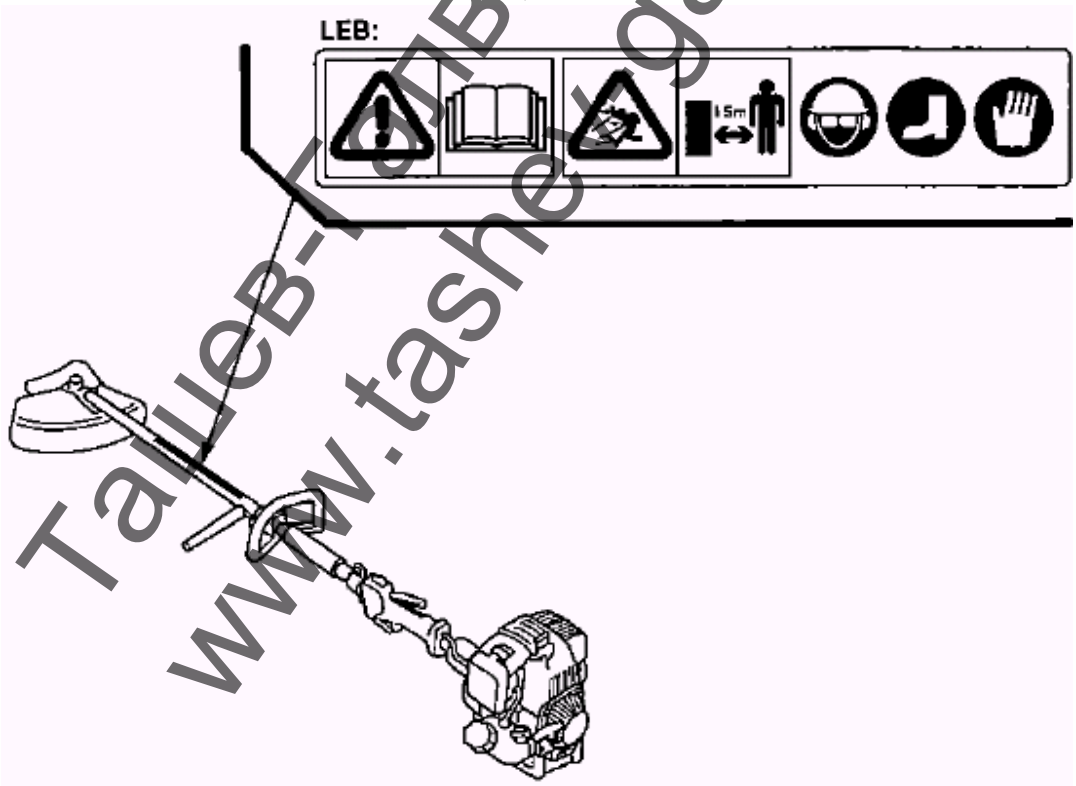


Ташев-Галвинг ООД
www.tashev-galving.com

**CE маркировка**

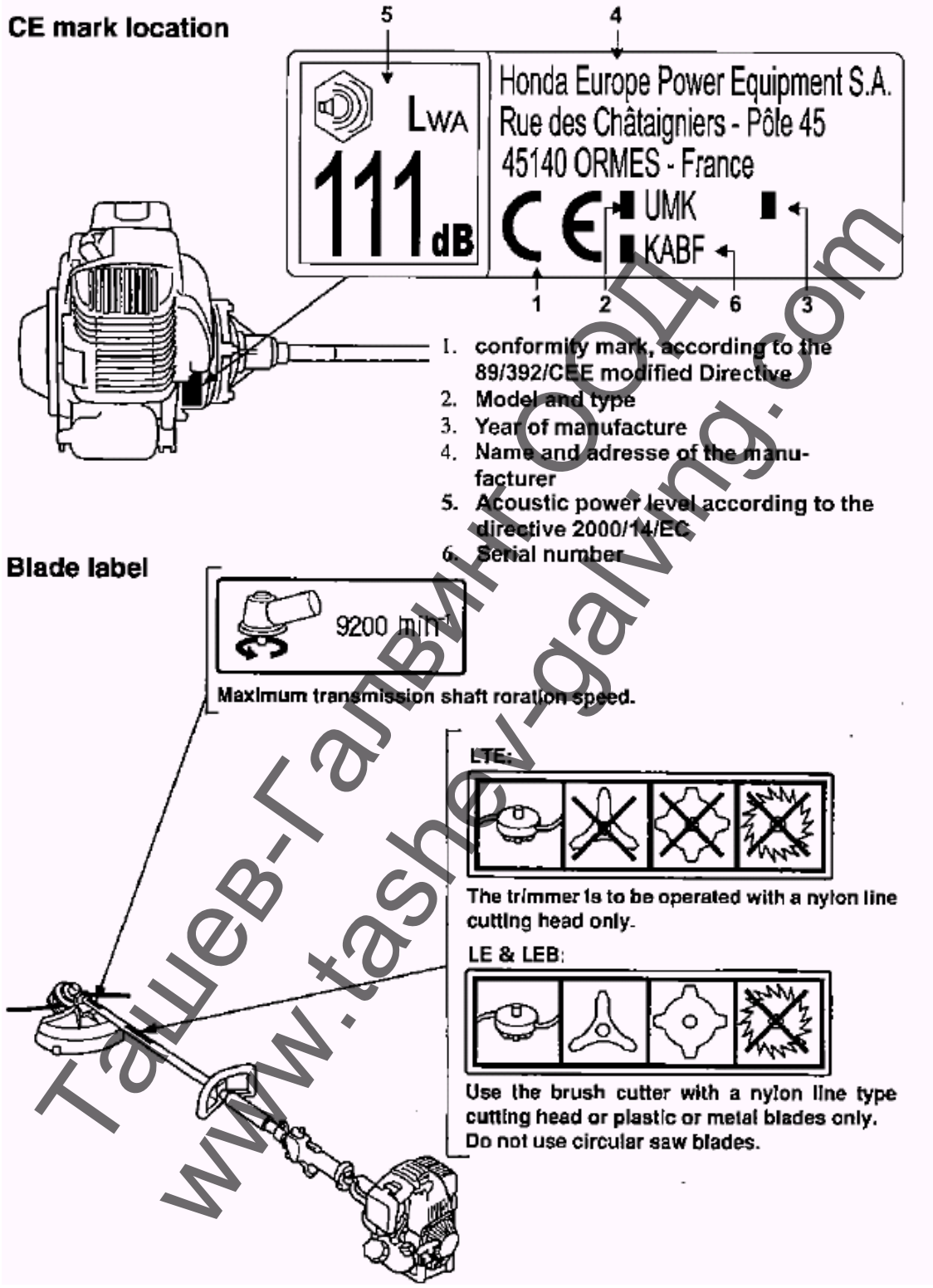


Ташев-Галвинг ООД
www.tashev-galving.com

## III. ОСНОВНИ КОМПОНЕНТИ

**LTE**

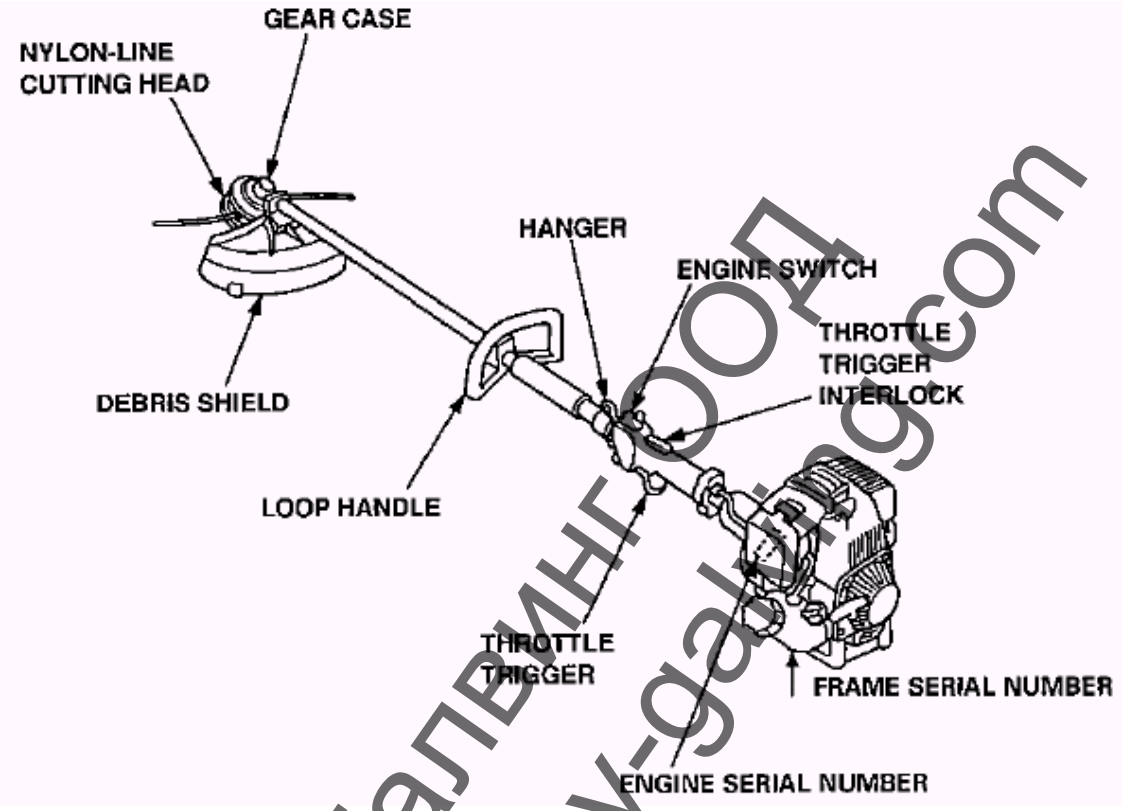


Ташев-Галвинг ООД
www.tashev-galving.com

UE

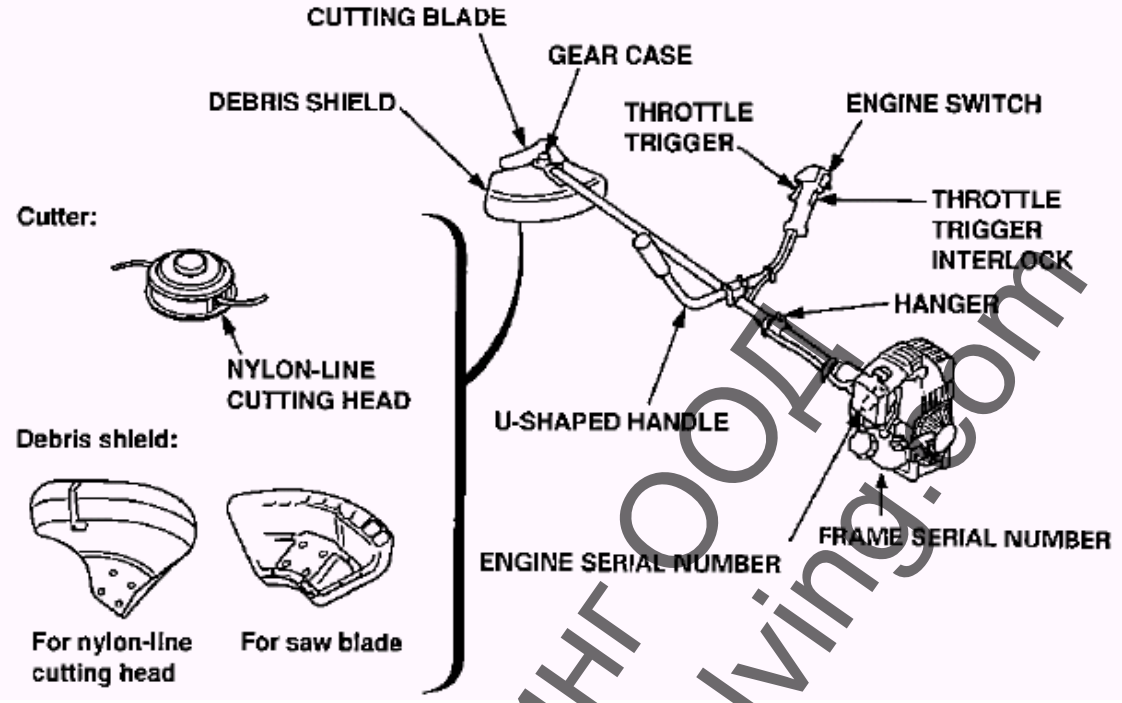


LE

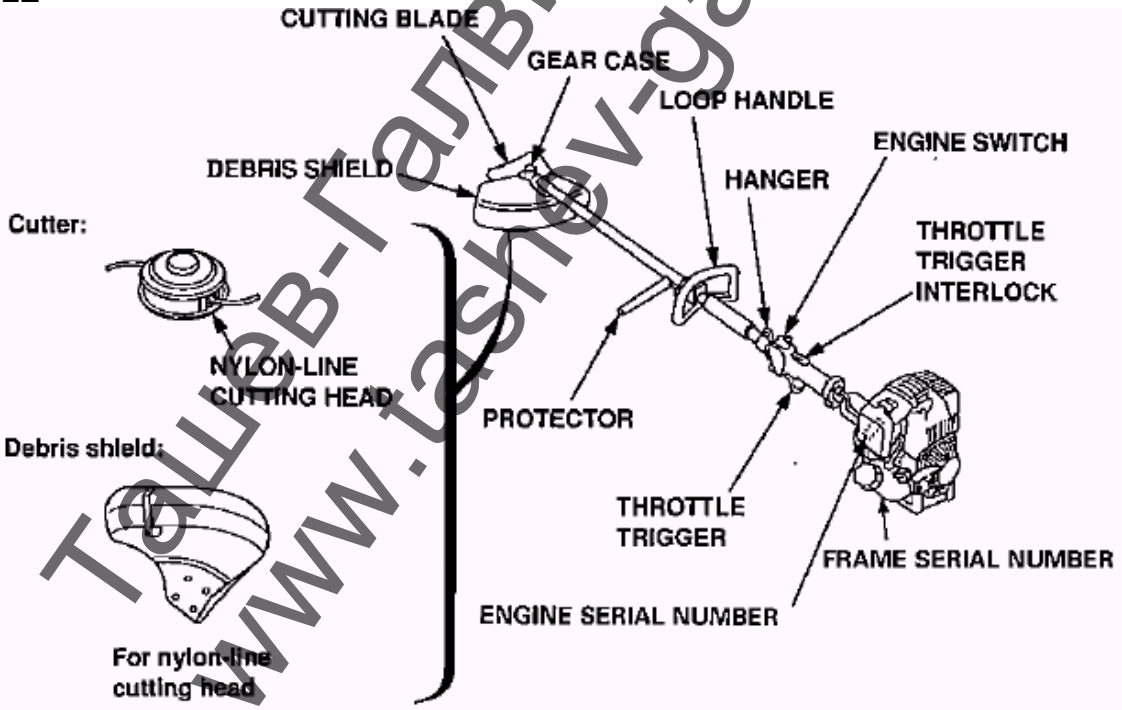


Ташев-Галвинг ООД
www.tashev-galving.com

**UEB**

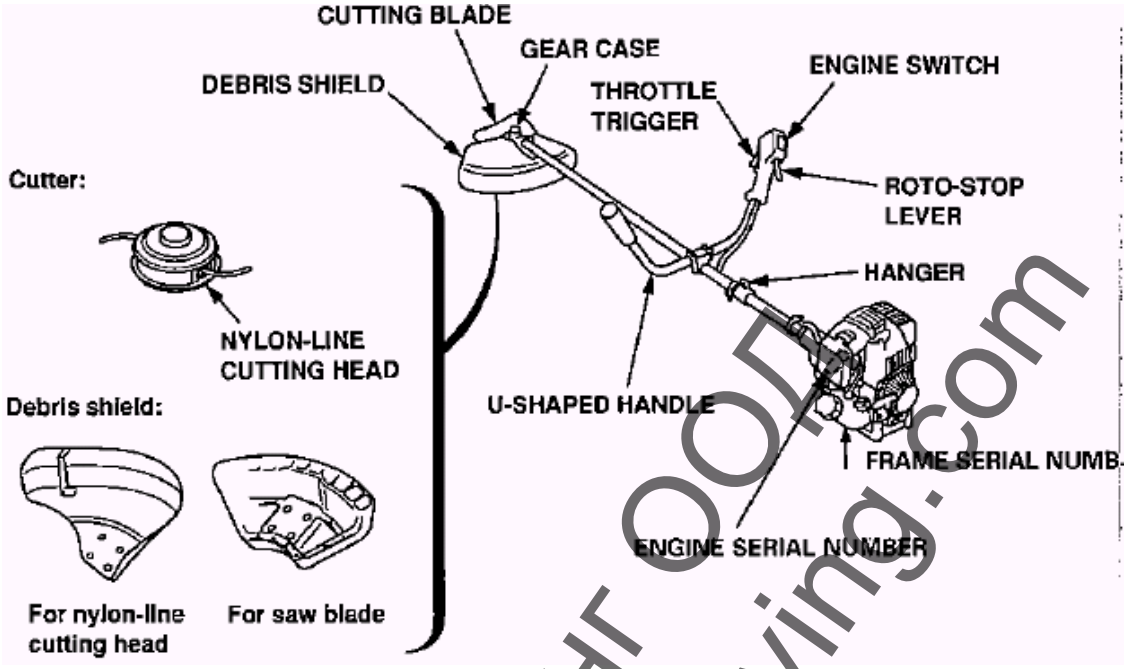


**LEB**

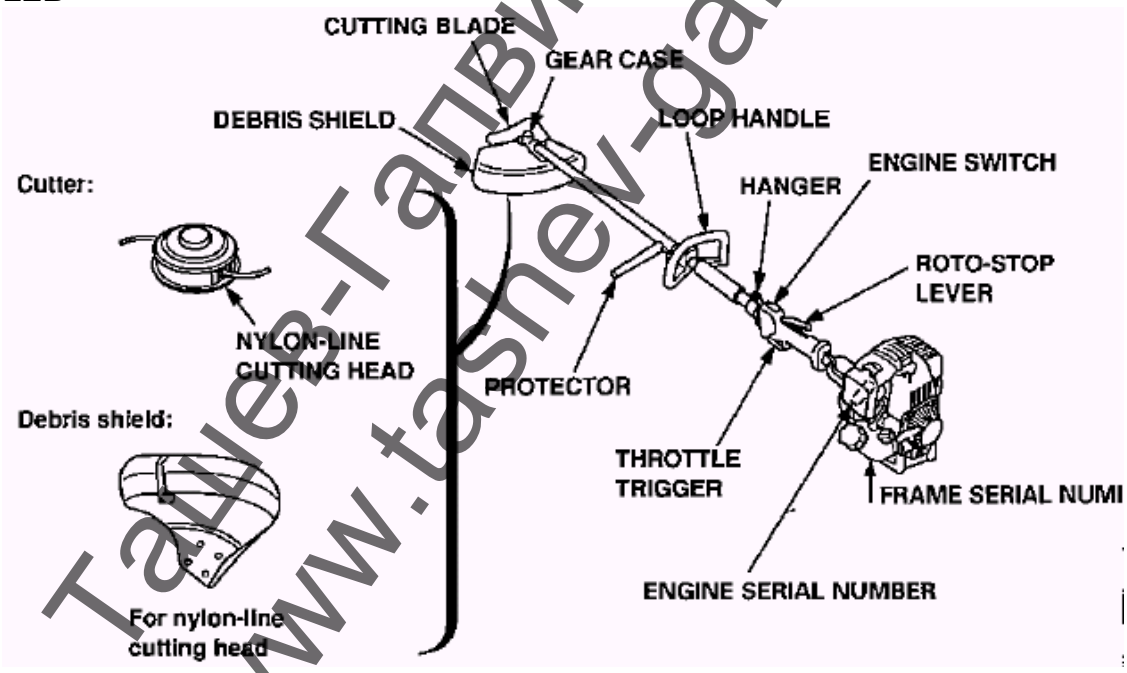


Ташев-Галвинг ООД
www.tashev-galving.com

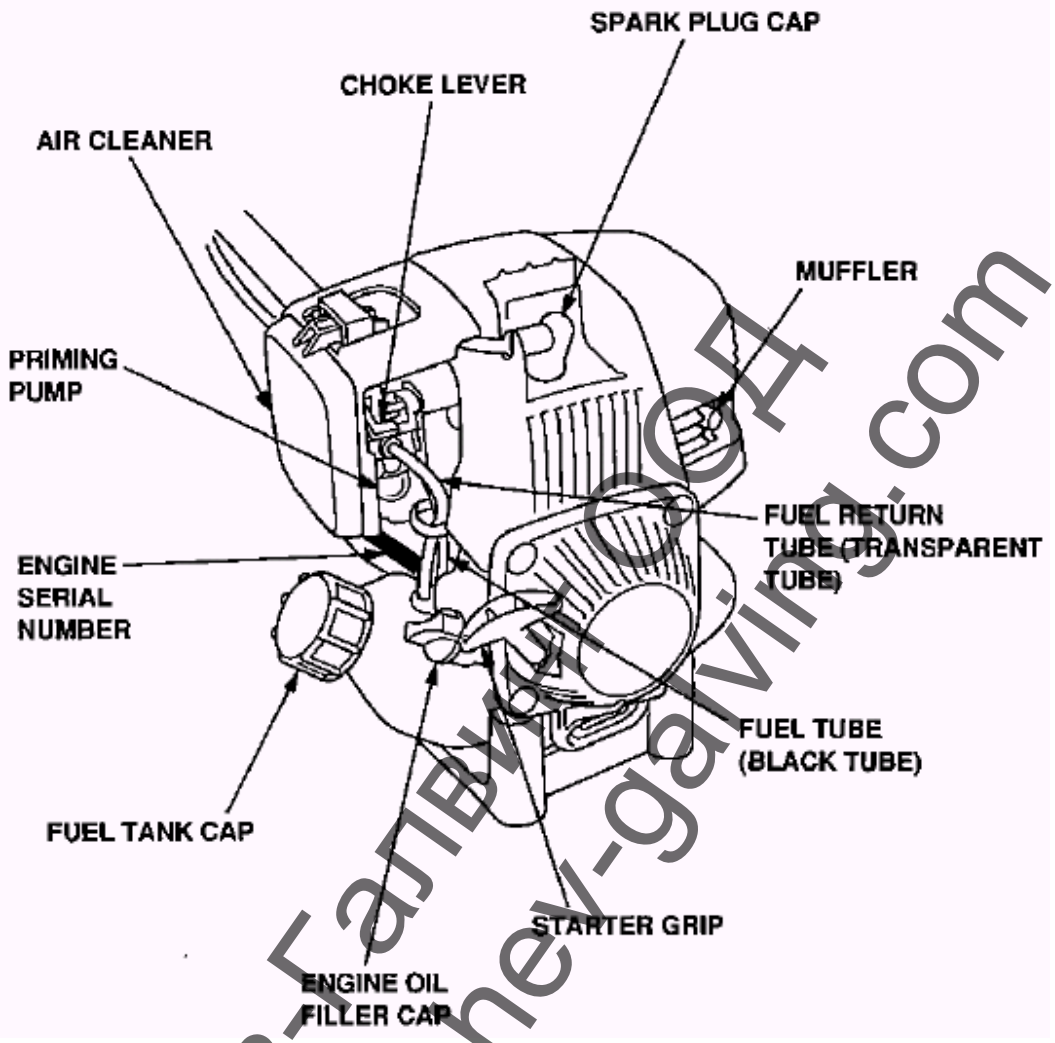


Ташев-Галвинг ООД
www.tashev-galving.com

## IV. УПРАВЛЕНИЕ

1. Ключ на двигателя

Ключът включва и изключва функцията на запалването

По време на работа ключът е в положение ON

Завъртането на ключа в положение OFF спира двигателя

**Примковидна дръжка (LTE и LE)**

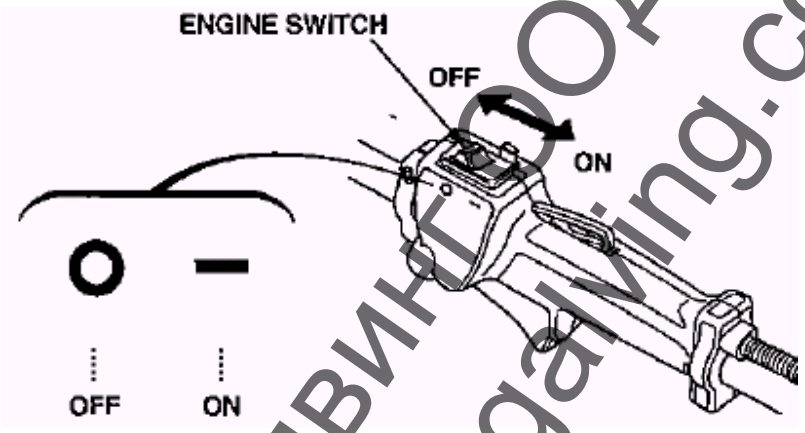


**Примковидна дръжка (LEB)**

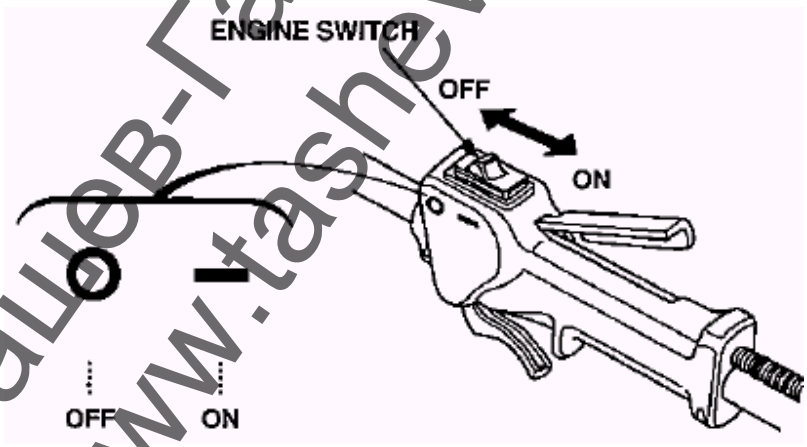


Ташев-Галвинг ООД
www.tashev-galving.com

**U- Образна дръжка (UE)**

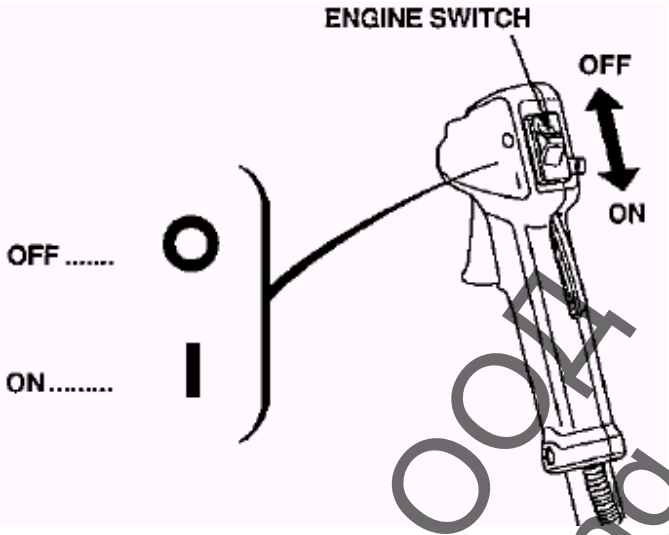


**U-образна дръжка (UEB)**

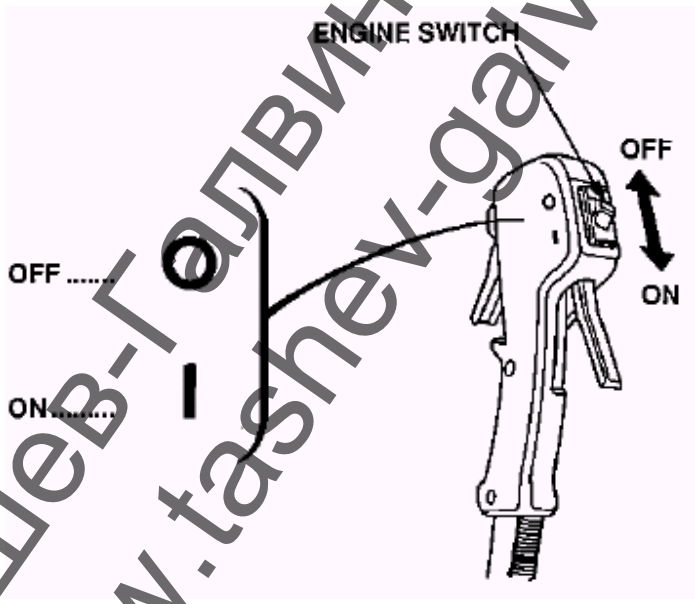


Ташев-Галвинг ООД
www.tashev-galving.com

**2. Лостче на смукача**

Смукача отваря и затваря дроселната клапа на карбуратора.

В положение CLOSED (затворено) горивната смес е богата и се ползва при студен двигател.

В положение OPEM (отворено) подава нормална горивна смес за работа след стартиране и при запалване на топъл двигател.

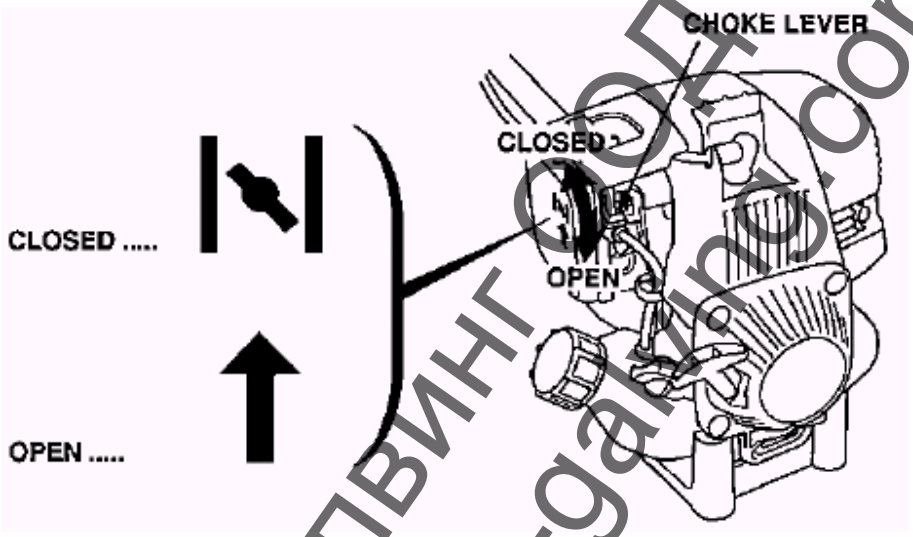


**3. Ръкохватка на ръчния стартер**

Издърпването на ръкохватката завърта ръчния стартер

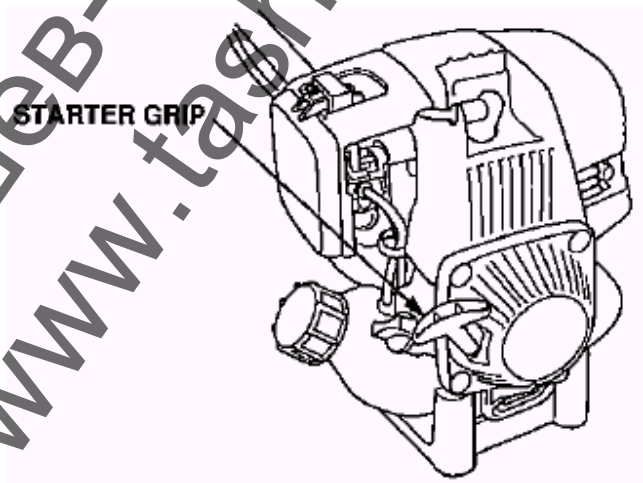


Ташев-Галвинг ООД
www.tashev-galving.com

**4. Копче за подаване на газ (LTE, LE и UE)**

Спусъка на газта регулира оборотите на двигателя.

С подаване и отнемане на газ се променят оборотите на двигателя.

Забележка: Заключалката на газта трябва да бъде освободена преди да се задейства спусъка

С постепенно издърпване на спусъка се повишават постепенно оборотите на двигателя и режещия инструмент се завърта.
Издърпайте спусъка повече, за да се увеличи скоростта на режещия инструмент.

Като отпуснете спусъка, скоростта на въртене спада и режещия инструмент спира.

**Заключалка на спусъка:**
Заключалката на спусъка допуска или попречва на ползването му. Спусъка на газта не може да се ползва, ако преди това е била задействана заключалката.

**Копче за тихи обороти:**
Когато е трудно на бъде запален двигателя, копчето подпомага стартирането на двигателя (стр.44)

**LTE и LE**

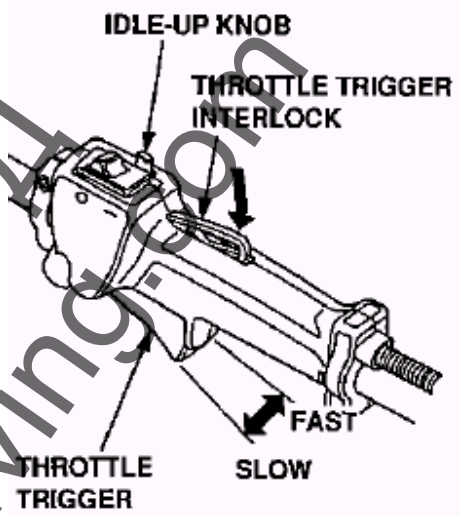


**UE**

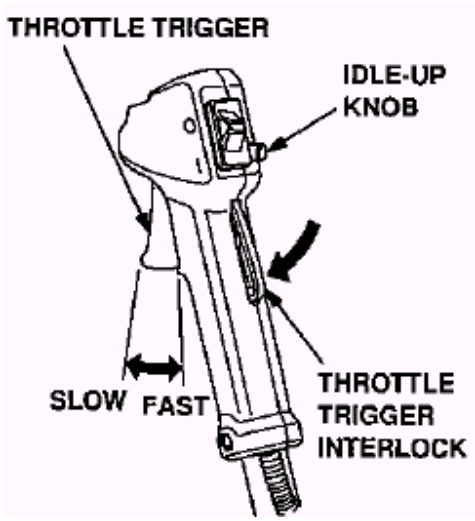


Ташев-Галвинг ООД
www.tashev-galving.com

**Спусък на газта (LEB и UEB)**

Спусъка регулира оборотите на двигателя

Натискането и отпускането на спусъка увеличава и намалява оборотите на двигателя.

Забележка: Рото-стопа трябва да е отпуснат за да отключи спусъка на газта.

С постепенно издърпване на спусъка се повишават постепенно оборотите на двигателя и режещия инструмент се завърта.
Издърпайте спусъка повече, за да се увеличи скоростта на режещия инструмент за да работите.

Като отпуснете само спусъка на газта, скоростта на въртене спада и режещия инструмент спира постепенно.

Като освободите едновременно спусъка на газта и рото-стопа, двигателя минава в тихи обороти а режещия инструмент спира въртенето си.

**Лостче на рото-стопа**
Лостчето има две функции:
1. Рото-стопа отключва лостчето на газта Спусъка на газта не може да бъде активиран без освобождаване копчето на рото-стопа.
2. Рото-стопа спира режещия инструмент при освобождаване.

**LEB**

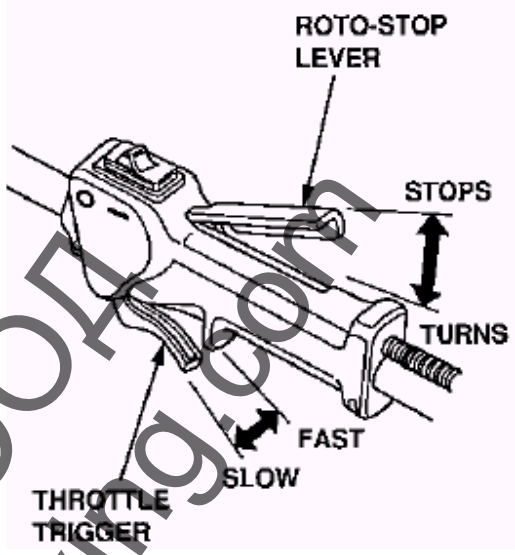


**UEB**

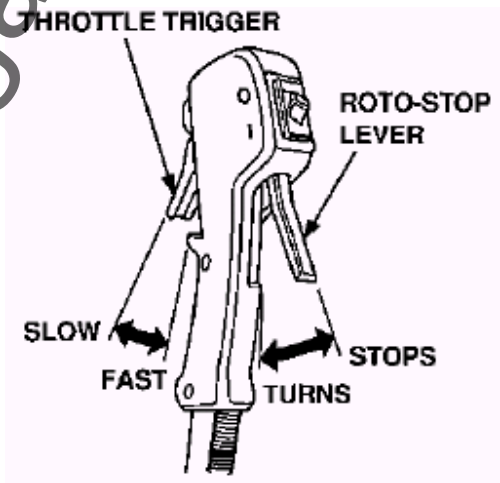


Ташев-Галвинг ООД
www.tashev-galving.com

**5. Заключалка за бързо освобождаване на машината**

Тази заключалка се използва за бързо освобождаване на машината от вашето тяло в случай на опасност.

Натиснете лостчето и освободете машината, която е закачена за амуницията.

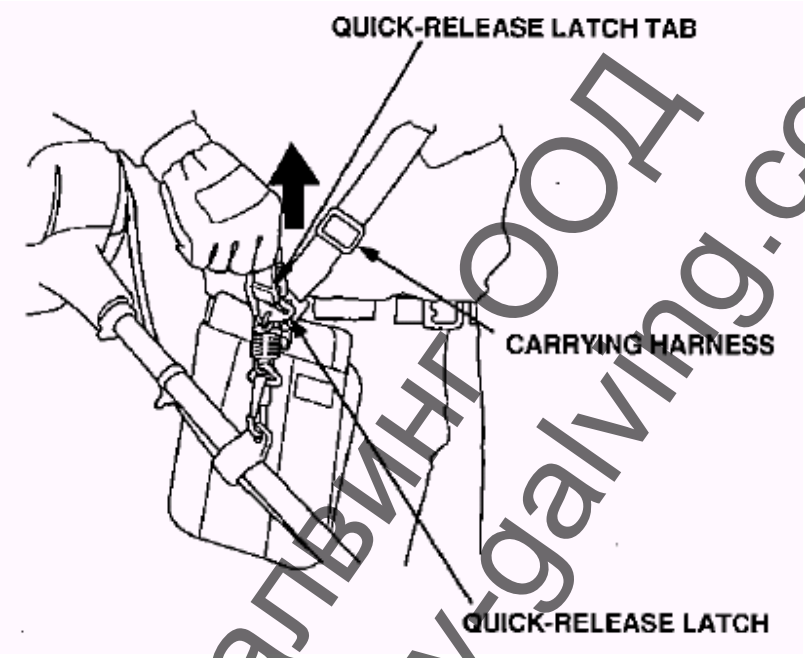


Ташев-Галвинг ООД
www.tashev-galving.com

## V. ПРОВЕРКА ПРЕДИ РАБОТА

За безопасна и ефективна работа, винаги правете предварителната проверка:

**ВНИМАНИЕ!**
**Извършвайте проверката на подходящо обезопасено място при спрян двигател и отделен кабел на свещта.**

**1. Проверка на моторното масло.**

**ВНИМАНИЕ: Работа на двигателя без достатъчно моторно масло води до сериозни повреди.**

1. Поставете храстореза на равна повърхност и развийте капачката за маслото.
2. Проверете нивото на маслото: то трябва да достига до ръба на гърловината за доливане на масло, проверете състоянието на маслото.
3. Ако маслото е малко – долейте до необходимото ниво.
   Ако е изхабено го подменете.
4. Завийте капачката на мястото и.

На всеки 10 часа непрекъсната работа, проверявайте нивото на моторното масло и доливайте необходимото количество.

**МОТОРНО МАСЛО: 0.1 L**

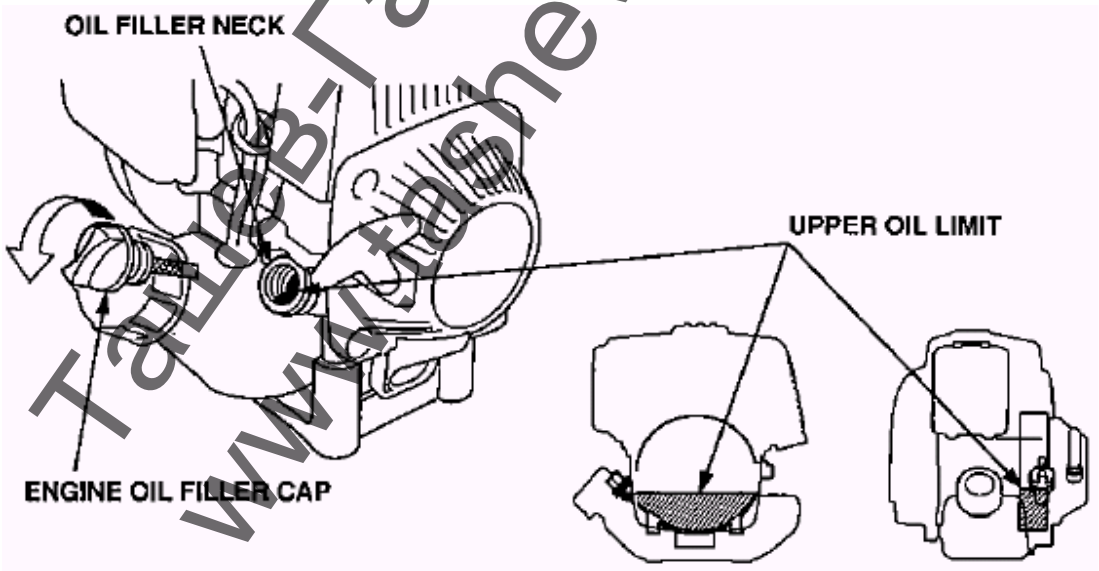


Ташев-Галвинг ООД
www.tashev-galving.com

Използвайте моторните масла на HONDA за 4-тактови двигатели или други подобни класифицирани в категории SG, SF. Изберете масло с вискозитет според обичайната температура на околната среда.

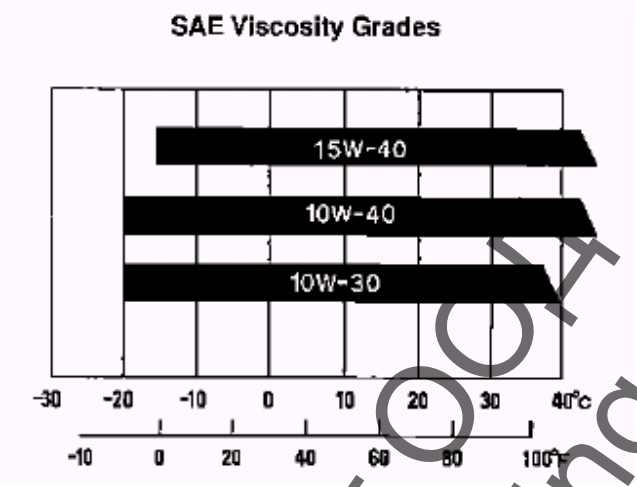


**ВНИМАНИЕ:**
**Използването на недетергентни или двуктови масла може да съкратят живота на двигателя.**

Препоръчителната работна температура на машината е от –5 до 40 $^{o}$C.

Ташев-Галвинг ООД
www.tashev-galving.com

2. Проверка на нивото на горивото

Използвайте единствено безоловен бензин.

Никога не използвайте смес от масло и гориво или замърсено гориво.
Избягвайте прах, мръсотия или вода да попадат в резервоара.

**ПРЕДУПРЕЖДЕНИЕ**

- **Бензинът лесно се възпламенява и при определени условия – експлодира.**
- **Да се зарежда само на проветриви места при изключен двигател. По време на зареждане и на места, където се съхраняват горива, да не се пуши.**
- **Да не се препълва резервоарът (в гърлото на резервоара не трябва да има гориво) и след зареждане капачката му да се затваря добре.**
- **Внимавайте да не се разлива гориво по време на зареждане! Бензиновите изпарения или разлятото гориво могат да се възпламенят. Ако бъде разлят бензин, непременно преди пускане на двигателя се уверете, че мястото е напълно изсъхнало, и че бензиновите изпарения са се разнесли.**
- **Избягвайте продължителния контакт с кожата или вдишването на изпаренията. ДА СЕ СЪХРАНЯВА ДАЛЕЧ ОТ ДЕЦА!**

**ВНИМАНИЕ: Не е препоръчително използването на заместители на бензина. Те може да бъдат опасни за горивната система.**

Ташев-Галвинг ООД
www.tashev-galving.com

1. Поглеждайте за нивото на горивото през прозрачната част на резервоара.
2. Ако нивото е прекалено ниско доливайте до ръба на резервоара.

**ОБЕМ НА РЕЗЕРВОАРА:** **UMK425: 0.55 L**
**UMK435: 0.65 L**

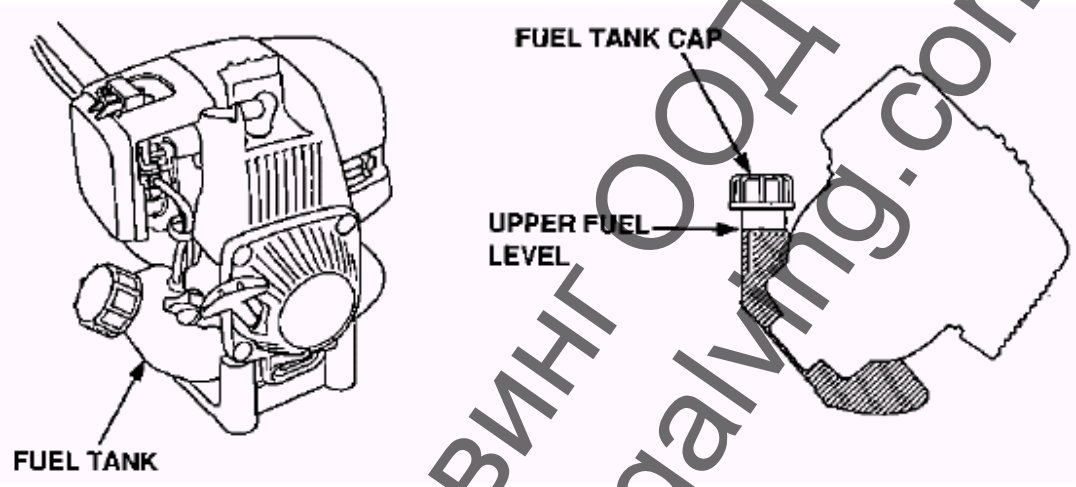


Ташев-Галвинг ООД
www.tashev-galving.com

**БЕНЗИНИ, СЪДЪРЖАЩИ АЛКОХОЛ (ГАЗОХОЛ)**

Ако решите да използвате бензин, съдържащ алкохол (газохол), внимавайте октановото му число да не е по-ниско от това на препоръчания безоловен бензин. Има два вида “газохол”: единият съдържа етанол, а другият метанол. Не използвайте газохол с повече от 10% етанол. Не използвайте бензин с примесен метанол, който не съдържа разтворители и предпазители от ръжда за метанол! В никакъв случай не използвайте бензин с повече от 5% метанол, дори ако съдържа разтворители и предпазители от ръжда!

**ЗАБЕЛЕЖКА:**

- Повреди на горивната система, както и нарушения в работата на двигателя, които се дължат на употребата на такива горива, не се покриват от гаранционното обслужване на ХОНДА. ХОНДА не одобрява използването на горива със съдържание на метанол, тъй като изследванията за това, доколко те са подходящи, още не са изчерпателни.
- Ако купувате гориво от бензиностанция, която Ви е непозната, се опитайте да разберете дали то съдържа алкохол, а ако да – колко и какъв. Ако след употребата на бензин със съдържание на алкохол установите нежелани ефекти в работата на двигателя, използвайте бензин, за който сте сигурни, че не съдържа алкохол.

Ташев-Галвинг ООД
www.tashev-galving.com

**3. Проверете елементите на въздушния филтър**

**ВНИМАНИЕ: Никога не стартирайте двигателя без въздушен филтър, защото двигателя се износва по.бърдо.**

1. Преместете лостчето на смукача в положение CLOSED (Затворено)
2. Отворете капака на кутията на филтъра, като притиснете закопчаващото лостче в горната част.
3. Проверете елементите на въздушния филтър за замърсяване или нараняване.
4. Поставете отново елемента на филтъра
5. Поставете капака на кутията на филтъра.

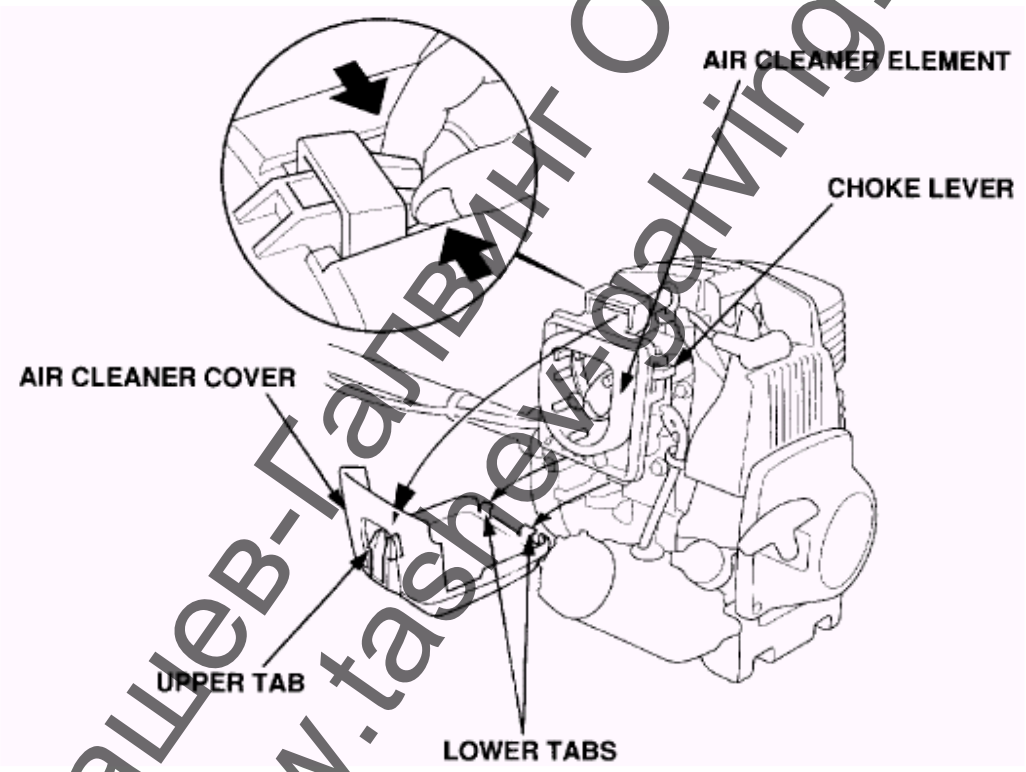


Ташев-Галвинг ООД
www.tashev-galving.com

**4. Проверка свободния ход на жилото**

- Проверете свободния ход на жилото в неговия край като издърпате и освободите лостчето на газта няколко пъти. Ходът трябва да е 1-3 мм.

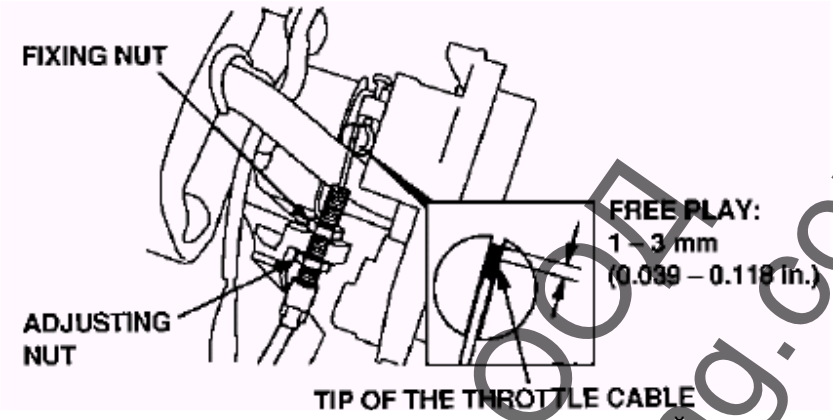


Ако свободният ход не в допустимите граници регулирайте хода на жилото (стр. 64)

- Проверете дали спусъка на газта функционира правилно – дали се връща в нормално положение.

**5. Проверка на карабинката за бързо освобождаване**

1. Сложете си екипировката
2. Проверете как се освобождава карабинката когато издърпате нагоре закопчалката докато притискате протектора към бедрото си с лявата ръка (при моделите U-тип)
3. Поставете закопчалката обратно на мястото й.

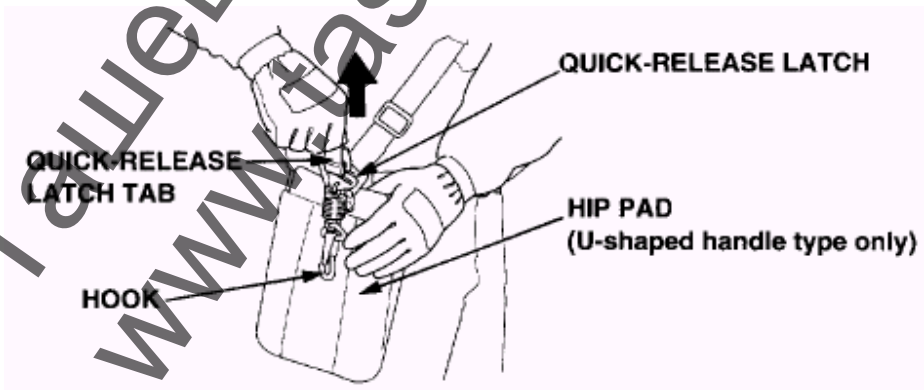


Ако закопчалката не се освобождава я отремонтирайте.

Ташев-Галвинг ООД
www.tashev-galving.com

**6. Проверете режещия инструмент**

**Проверка на глава с корда:**

**ПРЕДУПРЕЖДЕНИЕ!**
**За безопасност, проверете главата преди да стартирате двигателя. Ако работите с повредена режеща глава, се излагате на опасност от травма. Ако режещия инструмент отскочи по време на работа, може да нараните себе си или някой друг.**

**ВНИМАНИЕ!**
**Носете здрави ръкавици за да се предпазите ръцете, когато развивате макарата.**

1. Спрете двигателя и отделете капачката на свещта.
2. Проверете затягането на главата
   Ако главата е разхлабена, я затегнете добре (стр. 56)
   Ако не можете да се справите сам се обърнете към Вашия Хонда дилър.
3. Проверете състоянието на кордата.
   Ако кордата е наранена издърпайте от макарата, като следвате процедурата:

Кордата се разтяга когато режещата част е обърната към земята и двигателя работи. В този случай трябва да се използва протектор с нож.

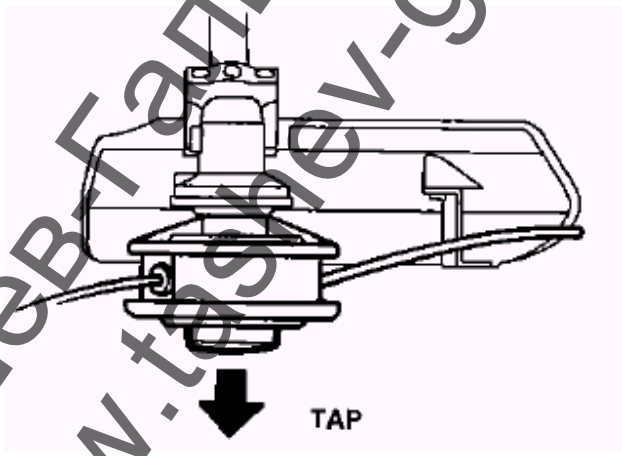


ТашевГалвинг ООД
www.tashev-galving.com

**Проверка на ножа**

**ПРЕДУПРЕЖДЕНИЕ!**
**За безопасност, проверете ножа за повреди преди да стартирате двигателя. Ако работите с повреден, счупен или износен нож, се излагате на опасност от травма. Ако режещия инструмент отскочи по време на работа, може да нараните себе си или някой друг.**

**ВНИМАНИЕ!**
**Носете здрави ръкавици за да си предпазите ръцете, когато работите с ножа.**

1. Спрете двигателя и отделете капачката на свещта.
2. Проверете затягането на болта на ножа
Ако болта е разхлабен, го затегнете добре (стр. 58)
Ако не можете да се справите сам се обърнете към Вашия Хонда дилър.
3. Проверете състоянието на ножа.
Ако ножа е износен, пукнат или по някакъв начин повреден го подменете с нов.

Затъпеният нож може да бъде заточен
Ако не можете да се справите сам се обърнете към Вашия Хонда дилър.

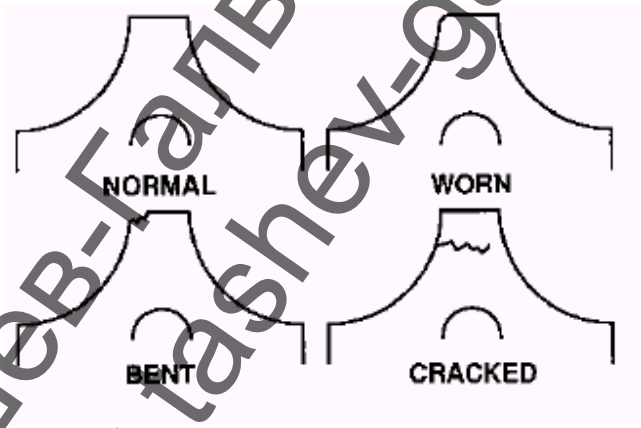


Ташев-Галвинг ООД
www.tashev-galving.com

**7. Проверете протектора на режещата част**

**ПРЕДУПРЕЖДЕНИЕ!**

- **Никога не използвайте храстореза без протектор. Дребни камъчета или други предмети може да завлечени и хвърлени от режещата част и може да причинят наранявания или щети.**
- **Не пипайте с ръка ножа по протектора за да не се порежете.**

1. Погледнете протектора на режещата част и се уверете дали е здрав и поставен правилно. Ако е повреден го сменете.
2. Проверявайте затягането на фиксиращите го винтове.
   Ако е нужно затегнете винтовете.

**Режещ инструмент с корда** **Режещ нож/трион**

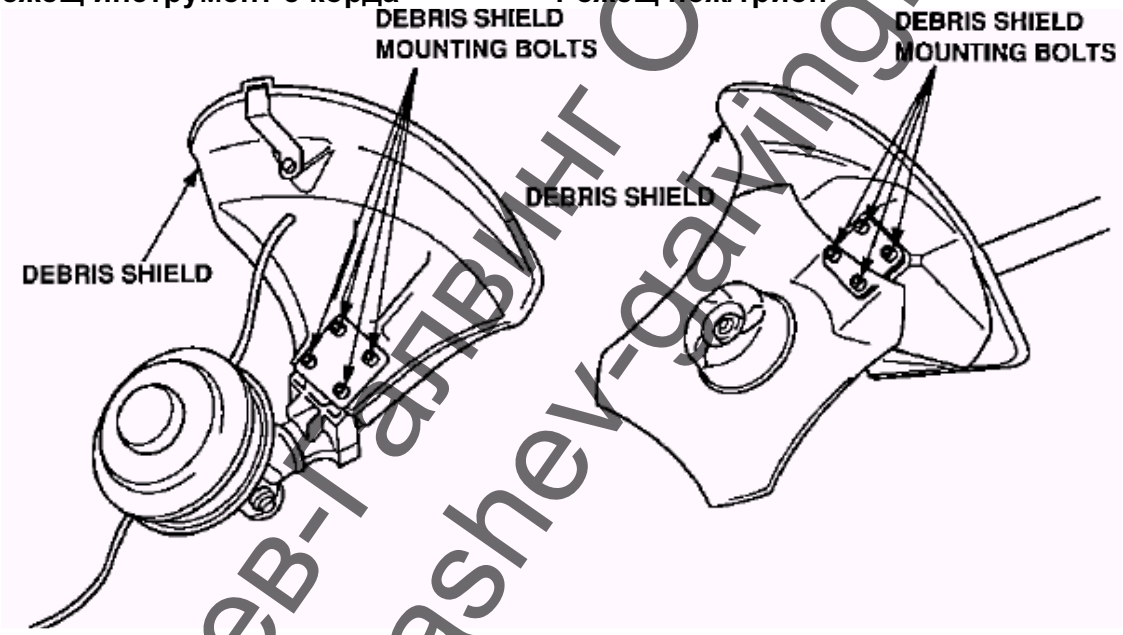


Ташев-Лавинг ООД
www.tashev-laving.com

**8. Проверете всички болтове и гайки**

1. Проверете затягането всеки болт и гайка.
2. Проверявайте ръкохватката за разхлабени болтове и гайки.

**UE**

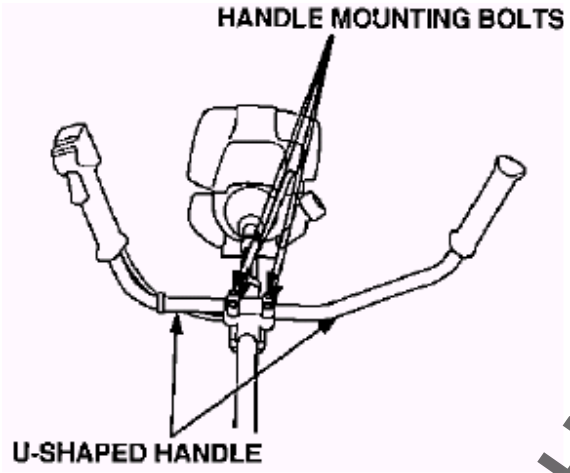


**LE**

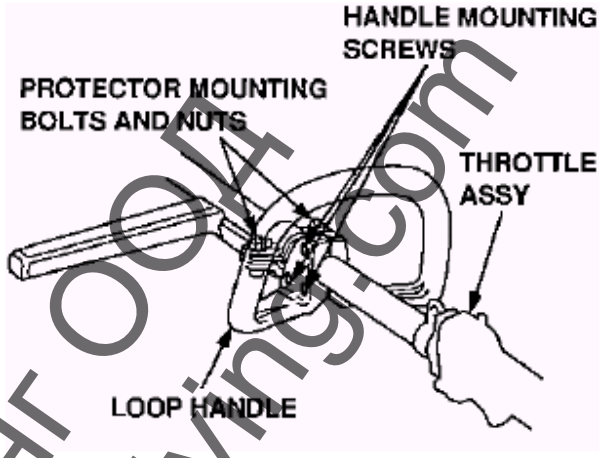


**UEB**

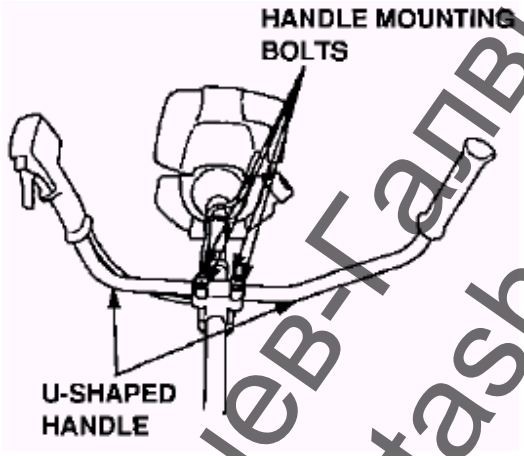


**LEB**

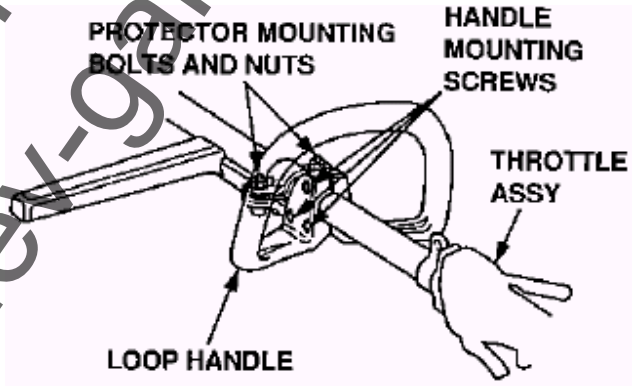


**LTE**

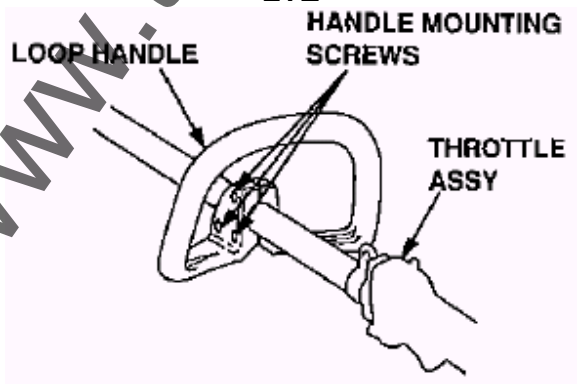


Ташев-Галвинг ООД
www.tashev-galving.com

**9. Проверете лостчето спирачката на режещия инструмент (при типове LEB и UEB) (Рото-стоп)**

1. Проверете дали лостчето на рото-стопа:
- Има ход между 29-33 мм (при LEB) и 35-39 мм (при UEB)
- Винаги се връща в изходното си положение
- Работи леко в следните три случая:
  - натиснете лостчето на рото-стопа и го пуснете бавно
  - с натиснато лостче на рото-стопа, натиснете спусъка и освободете бавно (само него)
  - натиснете рото-стопа, натиснете и спусъка, след това ги отпуснете едновременно.

  Ако нещо не функционира нормално, занесете храстореза на проверка и сервиз при Вашия дилър.

2. Проверете дали рото-стопа има ход поне 3 мм.

При нужда занесете храстореза на проверка и сервиз при Вашия дилър.

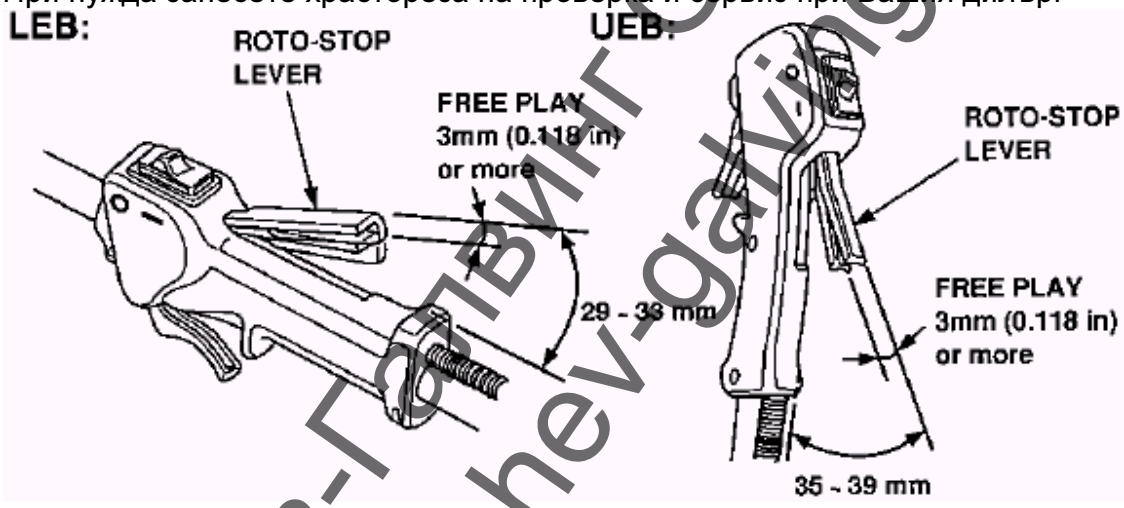


**10. Проверете функционирането на системата на рото-стоп (LEB и UEB)**

**ПРЕДУПРЕЖДЕНИЕ!**
**За да избегнете сериозни травми, отделете капачката на свещта за да избегнете стартиране по невнимание.**

**ВНИМЕНИЕ: Носете здрави ръкавици, за да предпазите ръцете си когато работите с режещи инструменти.**

Спрете двигателя и отделете капачката на свещта.
Преверете функционирането на рото-стопа.
Уверете се че има разлика в усилието което прилагате, за да завъртите режещия инструмент на ръка при натиснат и пуснат лост на рото-стопа. Ако завъртате с еднакво усилие и в двата случая, храстореза се нуждае от ремонт.

Ташев-Галвинг ООД
www.tashev-galving.com

## VI. СТАРТИРАНЕ НА ДВИГАТЕЛЯ

**ПРЕДУПРЕЖДЕНИЕ!**

- **Отработените газове съдържат отровния газ въглероден окис. Никога не работете в затворено помещение без вентилация.**
- **Стартирайте двигателя на подходящо място далече от други хора, домашни животни.**

**ВНИМАНИЕ: Не стартирайте двигателя докато го носите закачен на амуницията или вдигнат във въздуха. Храстореза може да направи неочаквано движение и да причини травми.**

ЗАБЕЛЕЖКА: Поставете тримера (храстореза) в пространство без пречки и се уверете, че режещия инструмент не опира в земята или в предмет.

1. Завъртете ключа на двигателя в положение ON (включено)

**Примковидна дръжка (тип LTE и LE)**

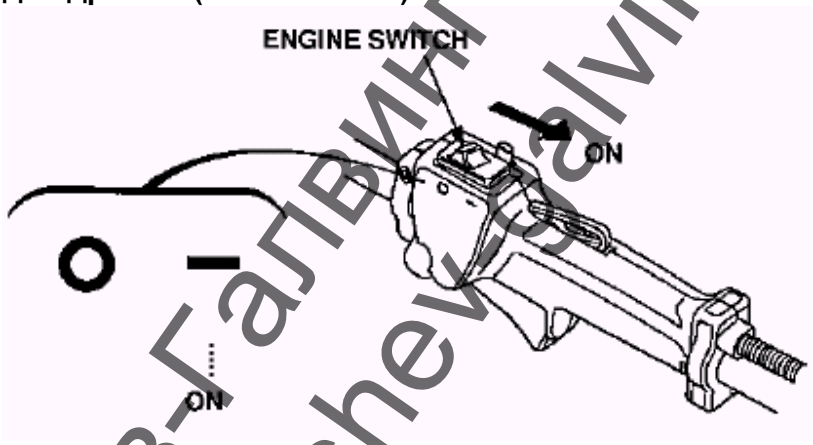


**Примковидна дръжка (тип LEB)**

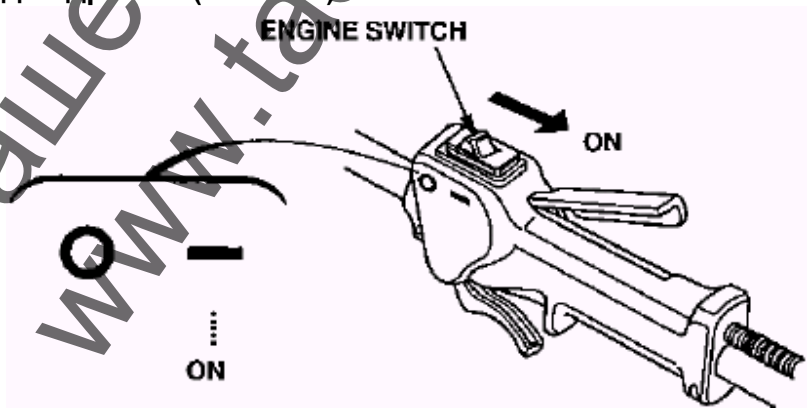


Ташев-Гаївинг ООД
www.tashev-gaiving.com

**U-образна дръжка (UE)**

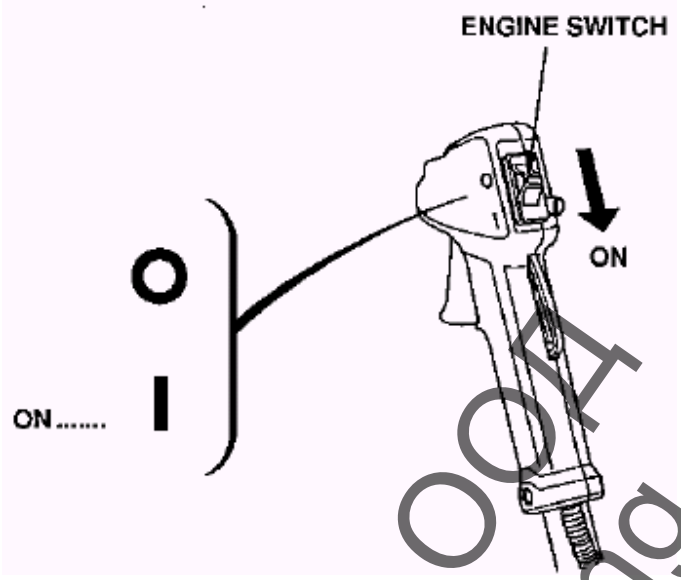


**U-образна дръжка (UEB)**

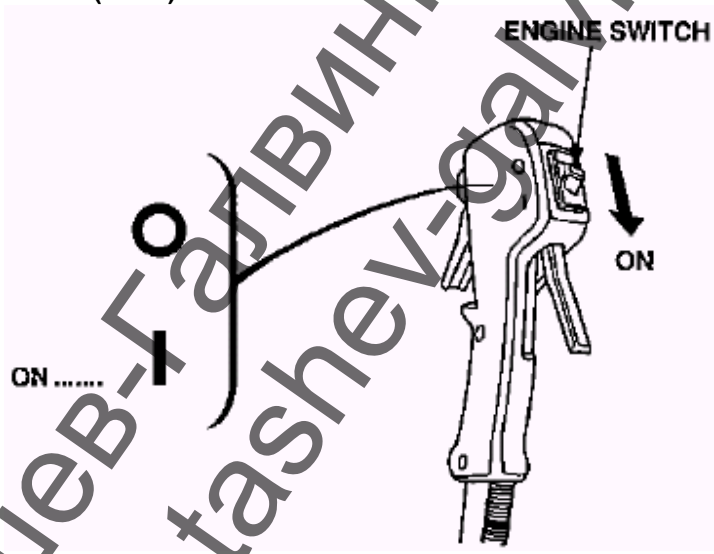


Ташев-Галвинг ООД
www.tashev-galving.com

2. За да стартирате студен двигател, преместете лостчето на смукача в положение CLOSED (затворено)

За да запалите топъл двигател оставете лостчето на смукача в положение OPEN (отворено)

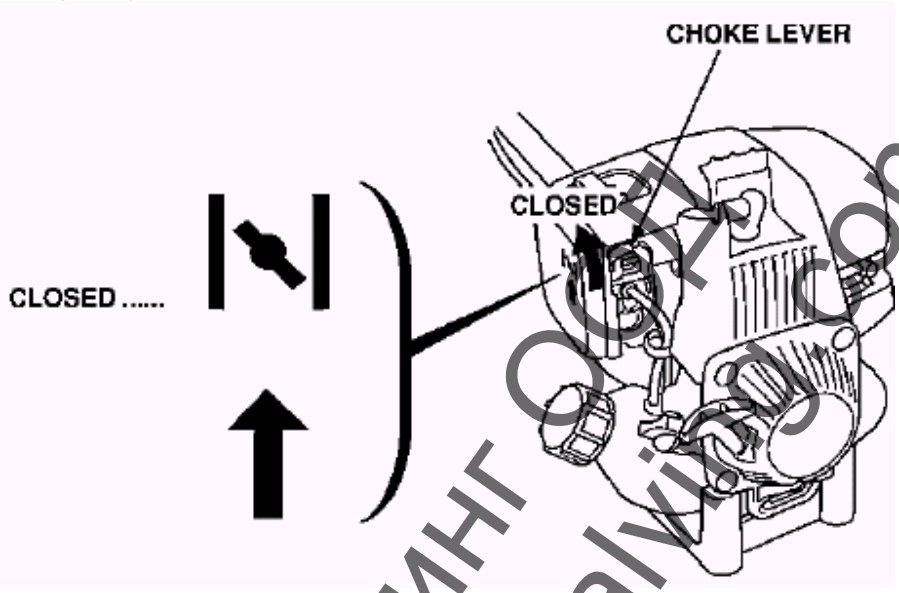


3. Натиснете няколко пъти помпичаката за първично подаване на гориво, докато видите как горивото постъпва в прозрачната тръбичка за гориво.

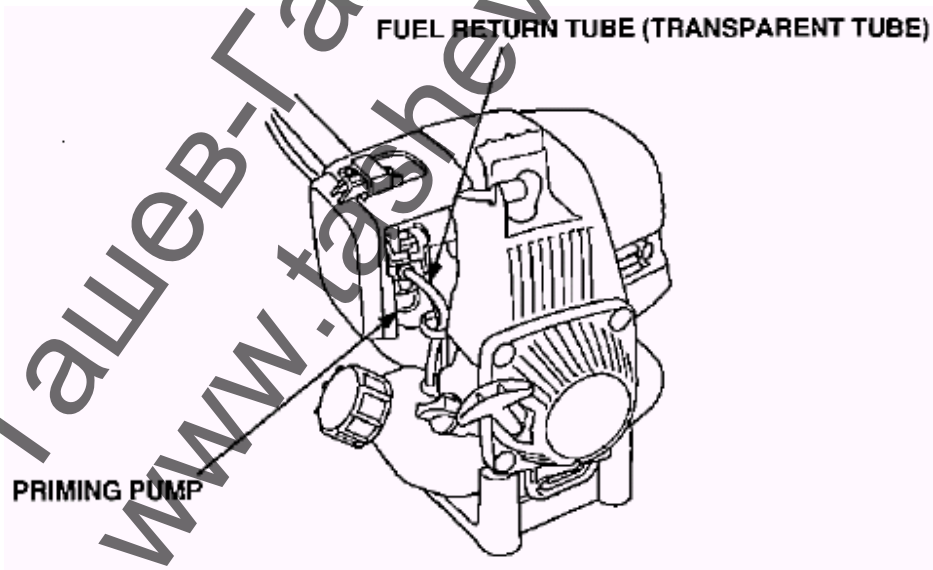


Ташев-Галвинг ООД
www.tashev-galving.com

4. Опънете ръчния стартер леко докато усетите съпротивление и дръпнете рязко, като придържате с другата ръка тялото на храстореза. Отпуснете ръкохватката на ръчния стартер плавно.

**ВНИМАНИЕ:**

- **Не оставяйте стартера да отскочи рязко назад към двигателя. Отпуснете го плавно.**
- **Ако дърпате стартера по време на работа на двигателя, може да причините повреда.**

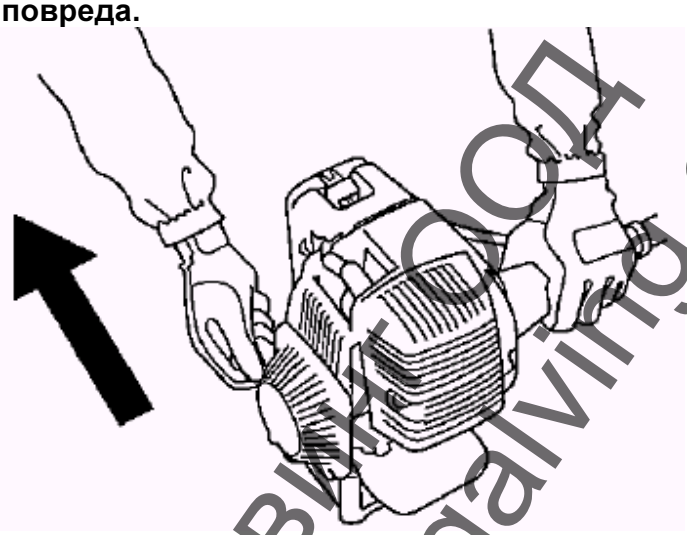

5. Ако лостчето на смукача е било преместено в положение CLOSED (затворено) при запалването на двигателя, го върнете постепенно в положение OPEN (отворено) след като двигателя загрее.

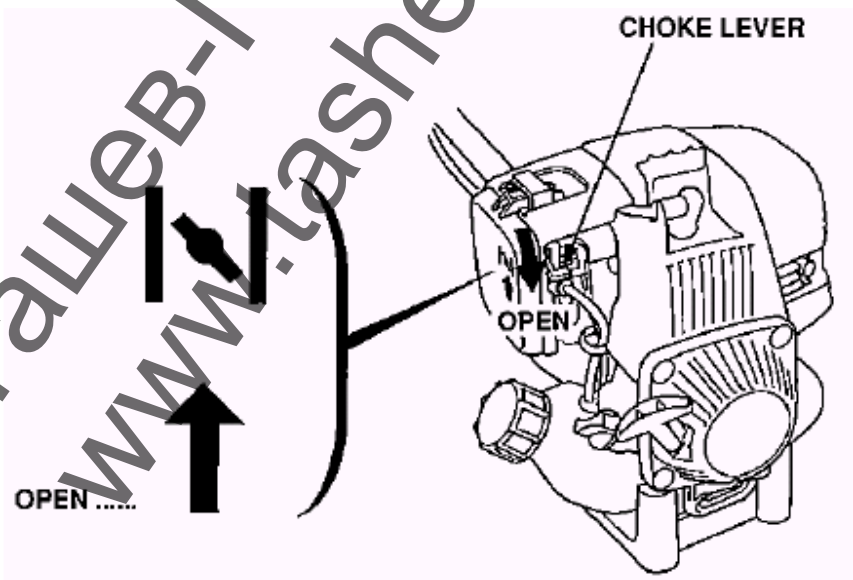


Ташев-Галвинг ООД
www.tashev-galving.com

**Подпомагане на запалването (при модели LTE, LE и UE)**

Подпомагащата функция улеснява запалването като отваря клапана на газта на карбуратора умерено, когато двигателя на пали.

1. Дръжте натиснат лоста на ключалката за запалване.
2. Натиснете лостчето на газта
3. Натиснете копченцето на подпомагащото запалване, отпуснете лостчето на газта и заключалката на лостчето на газта в тази последователност
4. Запалете двигателя.

ЗАБЕЛЕЖКА: Тази функция не трябва да се използва по време на работа.

Ако двигателя не запали и по този начин се обърнете към Вашия Хонда дилър.

**Примковидна дръжка**

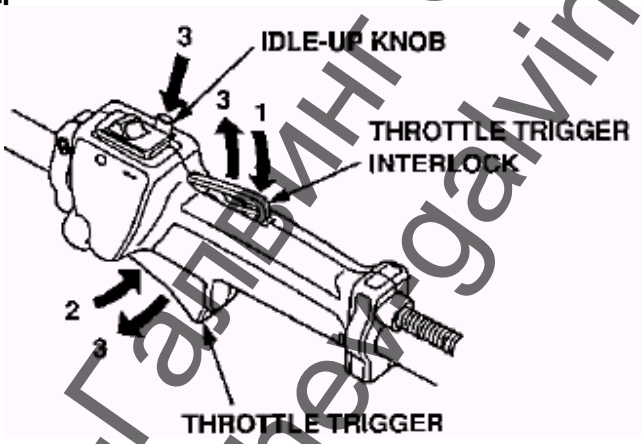


**U-образна дръжка**

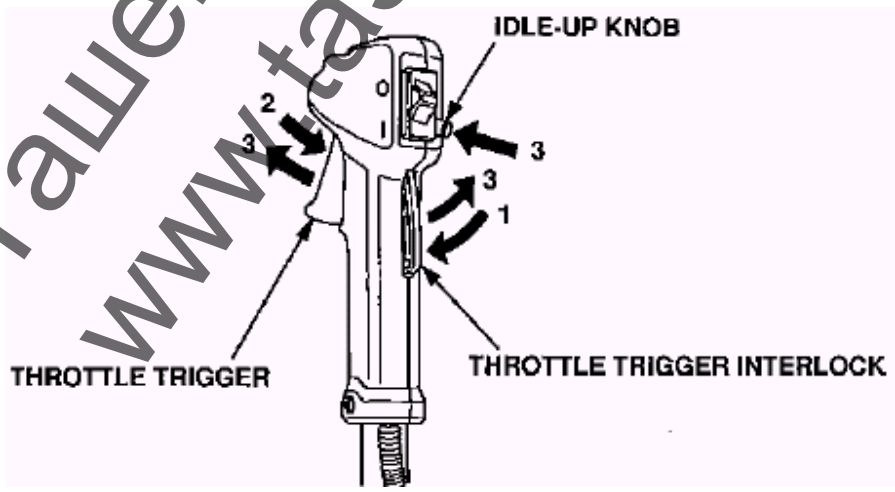


Ташев-Галвинг ООД
www.tashev-galving.com

## VII. КОСЕНЕ

Научете добре правилата за безопасна работа.
Ако усетите неестествен шум, вибрации, миризма или нещо друго неестествено спрете двигателя и потърсете съвет от Вашия дилър на Хонда.

**Регулиране на позицията за косене.**
Спрете двигателя и регулирайте дължината на амуницията.

1. Регулирайте височината така, че бързо отключващата заключалка да е откъм дясното ви бедро
2. Закачете тримера (храстореза) на закачалката му на амуницията.
3. Регулирайте височината така че режещата част на храстореза да е успоредна на земната повърхност, държейки дръжките с ръце.
4. Регулирайте височината така че височината на режещата част да е както е показано на картинката (0-30 см за глава с корда и 10-30 см за глава с нож).

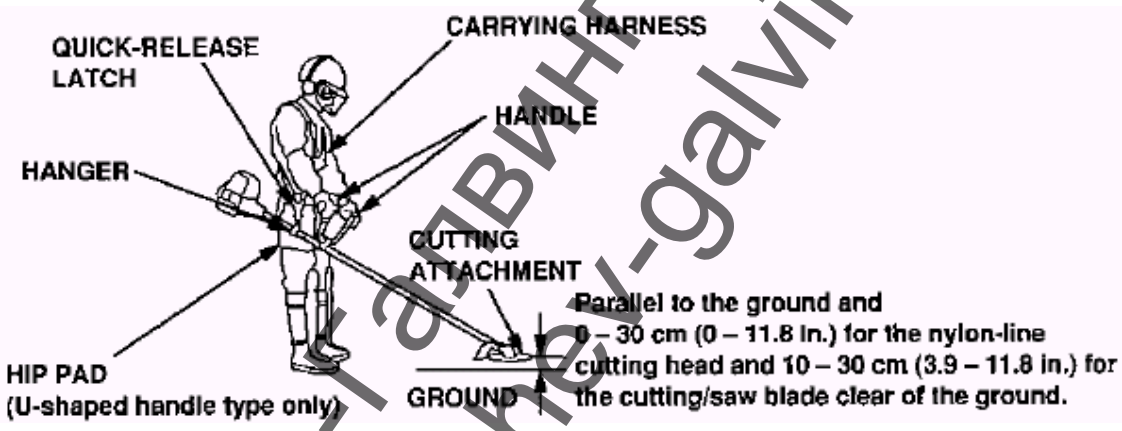


**ПРЕДУПРЖДЕНИЕ!**
**Не работете с храстореза ако режещата му част може да достигне до краката Ви.**

Спрете двигателя и проверете баланса на машината.
1. Дръжте тримера в правилната позиция
2. Отпуснете постепенно ръцете си от ръкохватките. Не ги отделяйте от дръжките, а само леко придържайте. Уверете се, че режещата част не се повдига по-високо от допустимото.
Регулиране е необходимо, ако режещата част се повдига на ниво по-високо от коленете. Не започвайте работа преди да сте регулирали мешината.

Ташев-Галвинг ООД
www.tashev-galving.com

**Основни действия**

- Закачете машината на кукичката в правилно положение при запален двигател на тихи обороти. Внимавайте да не допирате режещите части на машината при запален двигател.

Режещите части на машината не трябва да се движат при тихите обороти.. Ако има движение, оборотите трябва да се регулират до подходящо ниво.

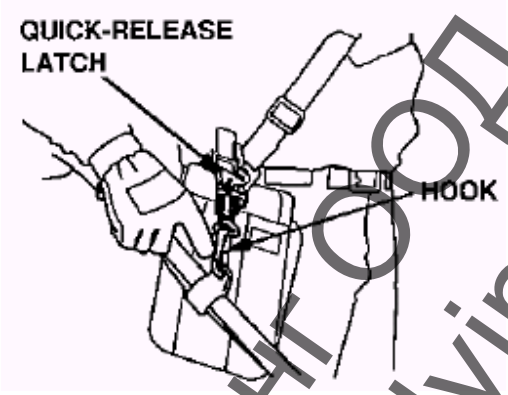


- Придържайте тримера здраво, с две ръце, за да го управлявате лесно.

- Пазете равновесие.
- Не се протягайте
- Придържайте режещия инструмент под нивото на коленете си
- Не доближавайте режещите части на мешината и горещите повърхности по двигателя.

Ташев-Гапвинг ООД
www.tashev-galving.com

- Работете с тримера като използвате движение в кръста си, а не като използвате усилия на ръцете, така че работещата част да извършва малки дъговидни движения от дясно наляво.
- Придържайте тримера така че да можете лесно да прехвърляте тежестта си от десния на левия си крак и да се придвижвате бавно напред.
- Ако работите по умерен наклон, застанете в долната му част и се изкачвайте. Не работете по стръмни склонове.

**ВНИМАНИЕ: Обърнете внимание на начина по който се придвижвате. Не работете по хлъзгави повърхности или места, на които може да загубите равновесие.**

- При опасност издърпайте и освободете машината от закопчалката й.

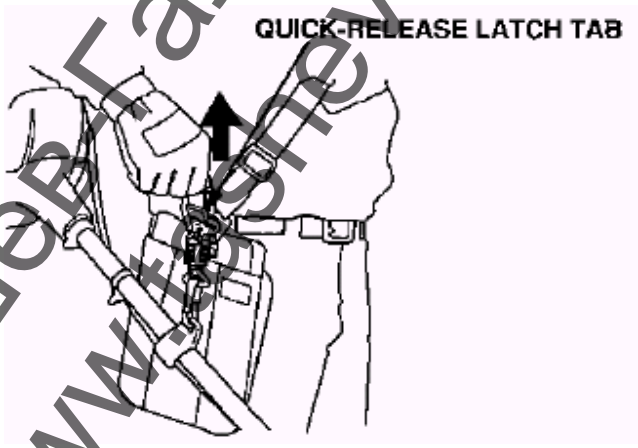


- Този тример не е предназначен за рязане на клони. Не го използвайте като градинарски ножици.

ТашевГалвинг ООД
www.tashev-galving.com

## VIII. СПИРАНЕ НА ДВИГАТЕЛЯ

1. Отпуснете лостчето на газта.
2. Завъртете ключа на двигателя в положение OFF (изключено)

**ВНИМАНИЕ: Обърнете внимание, че работните части на машината продължават да се движат за известно време след спиране на двигателя.**

**Примковидна дръжка (тип LTE и LE)**

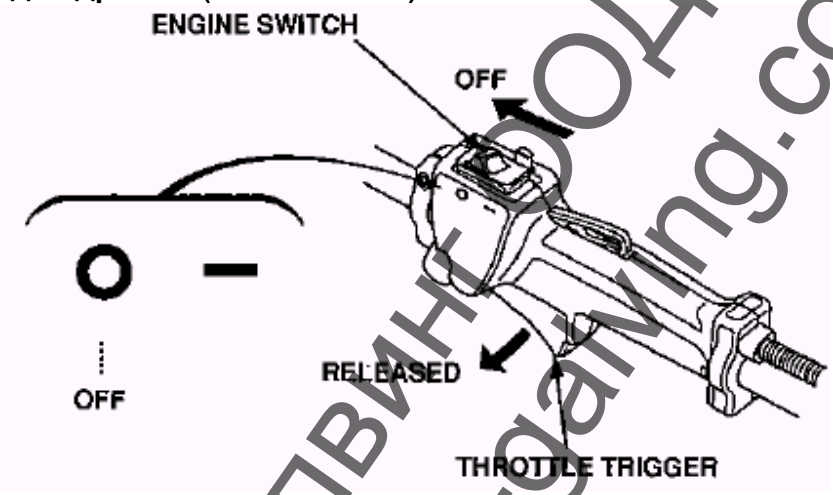


**Примковидна дръжка (тип LEB)**

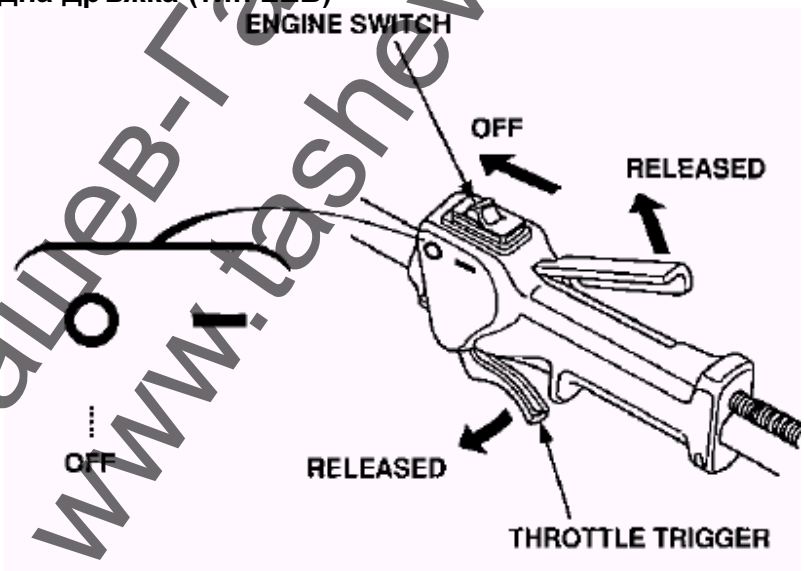


Ташев-Галвинг ООД
www.tashev-galving.com

**U-образна дръжка (UE)**

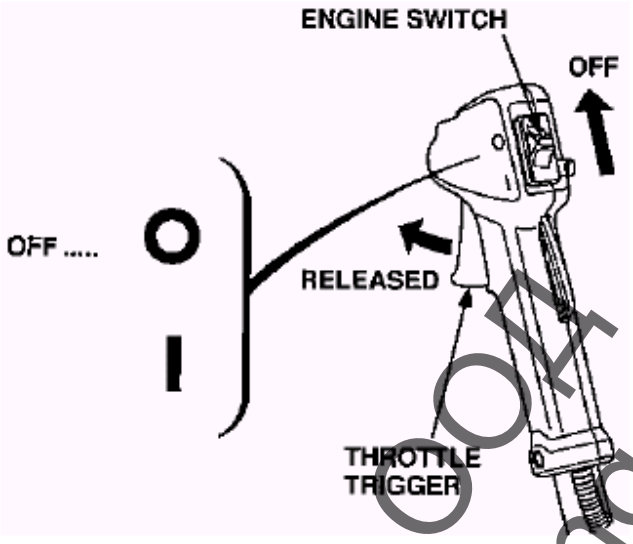


**U-образна дръжка (UEB)**

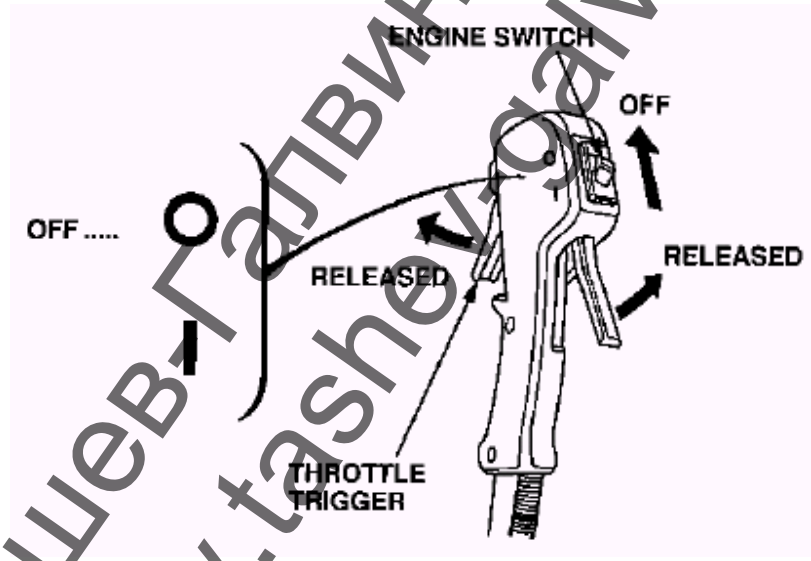


ЗАБЕЛЕЖКА:
Уверете се, че двигателя е спрял и режещите части също са спрели преди да поставите машината на земята.

Ташев-Галвинг ООД
www.tashev-galving.com

## IX. ПОДДРЪЖКА

**ПРЕДУПРЕЖДЕНИЕ!**

- Преди да започнете работа по поддръжката, поставете машината на равна повърхност, спрете двигателя и отделете капачката на свещта.
- Ако нямате необходимата квалификация и инструменти, поверявайте редовната поддръжка на оторизиран дилър на Хонда.

**ВНИМАНИЕ: Използвайте само оригинални части на Хонда!**

Редовната проверка и поддръжка на машината е от съществено значение за ефективната и работа. В следната таблица са посочени сервизните интервали.

За да запазите по-дълъг живота на машината, отстранявайте насъбралите се отпадъци от трева от протектора на режещата част.

Ташев-Галвинг ООД
www.tashev-galving.com

## График на регулярна поддръжка

| РЕДОВЕН СЕРВИЗЕН ПЕРИОД Извършва се на указания месец или отработени часове | | Преди работа | 1-ви месец или 10 ч | На 3 м. или 25 ч | На 6 м или 50 ч | На 1 год или 100 ч | На 2 год или 300 ч | Вж.страница |
|---|---|---|---|---|---|---|---|---|
| Моторно масло | Проверка | X | | | | | | 28 |
| | Смяна | | X | | | | | 53 |
| Въздушен филтър | Проверка | X | | | | | | 33 |
| | Смяна | | | X (1) | | | | 55 |
| Режеща част | Проверка | X | | | | | | 35 |
| Протектор | Проверка | X | | | | | | 37 |
| Болтове, гайки | Проверка | X | | | | | | 38 |
| Карабинка на амуницията | Проверка | X | | | | | | 34 |
| Жило на газта | Проверка | X | | | | | | 34, 64 |
| Лостче на газта и рото-стоп лостче | Проверка | X (3) | | | | | | 39 |
| Ефективност на рото-стопа | Проверка | X (3) | | | | | | 39 |
| Кабел на рото-стопа | Проверка - Регулиране | | X (2)(3) | | X (2)(3) | | | |
| Накрайник на рото-стопа и съединител | Проверка - Регулиране | | | | X (2)(3) | | | |
| Предавателна кутия | Смазване | | | | X (2) | | | |
| Съединител | Проверка | | | | X (2) | | | |
| Свещ | Проверка – регулиране | | | | | X | | 62 |
| | Подмяна | | | | | | X | 62 |
| Охлаждаща перка | Проверка | | | | X | | | 66 |
| Тихи обороти | Проверка-регулиране | | | | | X (2) | | |
| Просвет на клапаните | Проверка-регулиране | | | | | X (2) | | |
| Горивна камера | Почистване | | | | | | X (2) | |
| Горивен филтър | Проверка | | | | | X | | 67 |
| Резервоар | Почистване | | | | | X | | 68 |
| Горивопроводи | Проверка | На всеки 2 години (подменете (2) при нужда) | | | | | | |

(1) обслужвайте по-често ако се работи в запрашени райони.
(2) Ако нямате необходимите инструменти технически познания, се обслужват от Вашия Хонда дилър
(3) При моделите, които имат рото-стоп

Ташев-Галвинг ООД
www.tashev-galving.com

**Комплект инструменти**

Тези инструменти са необходими при извършване на част от периодичната поддръжка, регулировка и дребни ремонти.

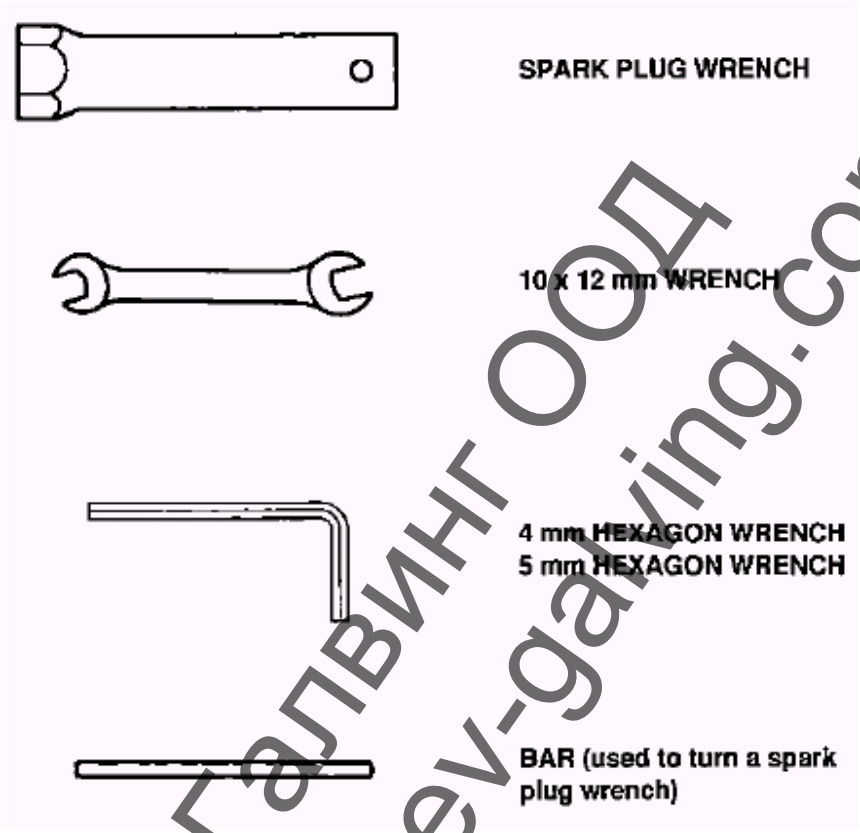


Ташев-Галвинг ООД
www.tashev-galving.com

**1. Смяна на моторното масло**

Забележка:

- Изливайте маслото, докато машината е все още топла, за да изтече бързо и лесно маслото.

1. Проверете дали капачката на резервоара за гориво е затегната добре.
2. Развийте капачката на маслото и го излейте като наклоните машината на една страна.
3. Долейте препоръчителното моторно масло (стр.29)
4. Поставете капачката за резервоара отново.

**НЕОБХОДИМО КОЛИЧЕСТВО МОТОРНО МАСЛО: 0.10 L**

Измийте си ръцете със сапун след работа с моторното масло.

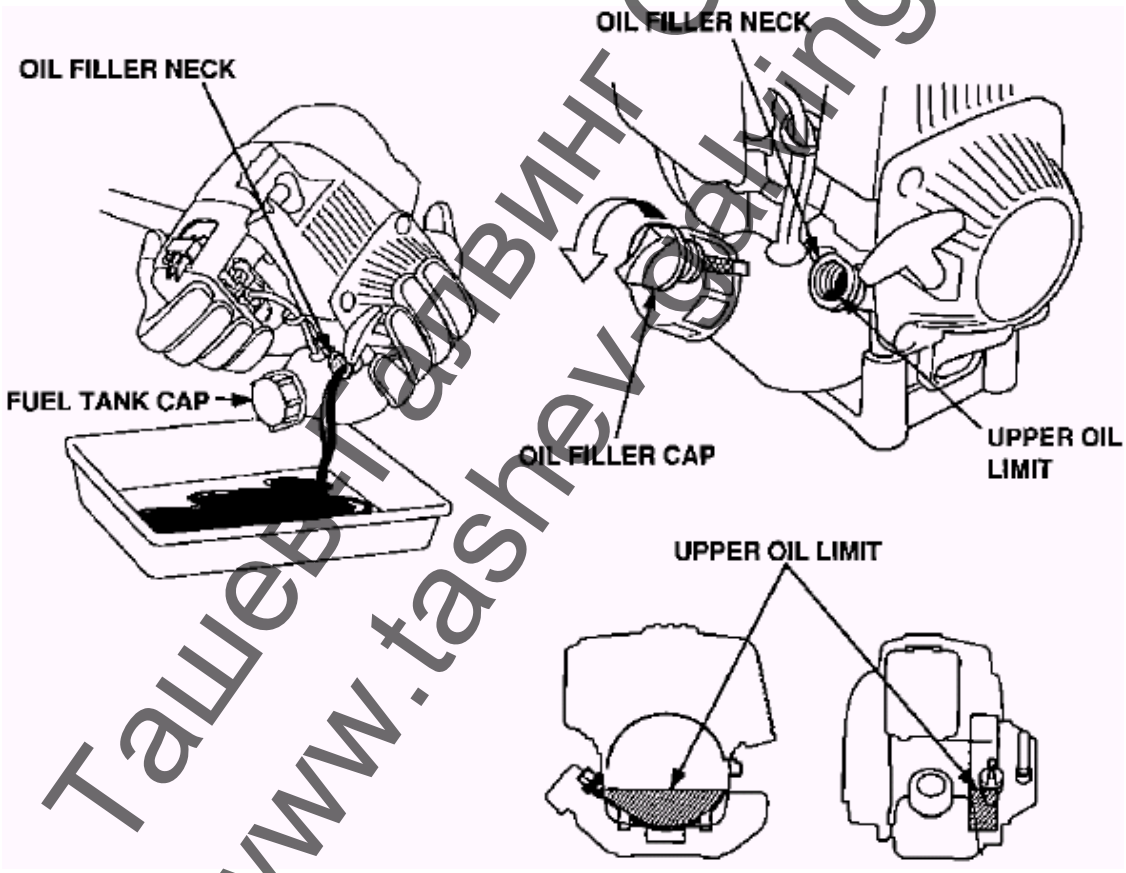


Ташев-трейдинг ООД
www.tashev-trading.com

Забележка:
Моля, при смяна на моторното масло, се погрижете отработеното масло да бъде оставено за рециклиране и или унищожено по безопасен за околната среда начин. Не го изливайте в земята.

Ташев-Галвинг ООД
www.tashev-galving.com

## 2. Обслужване на въздушния филтър

Замърсеният въздушен филтър препятства притока на въздух към карбуратора. За да избегнете проблеми с карбуратора, обслужвайте редовно въздушния филтър. Извършвайте проверката по-често, ако работите в запрашена среда.

**ПРЕДУПРЕЖДЕНИЕ!**
**Никога не използвайте бензин или запалими разтворители за почистване на елементите на въздушния филтър.**

**ВНИМАНИЕ: Никога не запалвайте двигателя без въздушен филтър.**

1. Поставете лостчето на смукача в положение CLOSED (затворено)
2. Отворете кутията на въздушния филтър – първо от горната страна – 1 закопчалка, след това и двете закопчалки отдолу.
3. Измийте елемента на филтъра в негорим разтворител и го изсушете.
4. Напоете елемента в чисто моторно масло.
5. Поставете елемента на мястото му.
6. Поставете обратно капачето на кутията въздушния филтър.

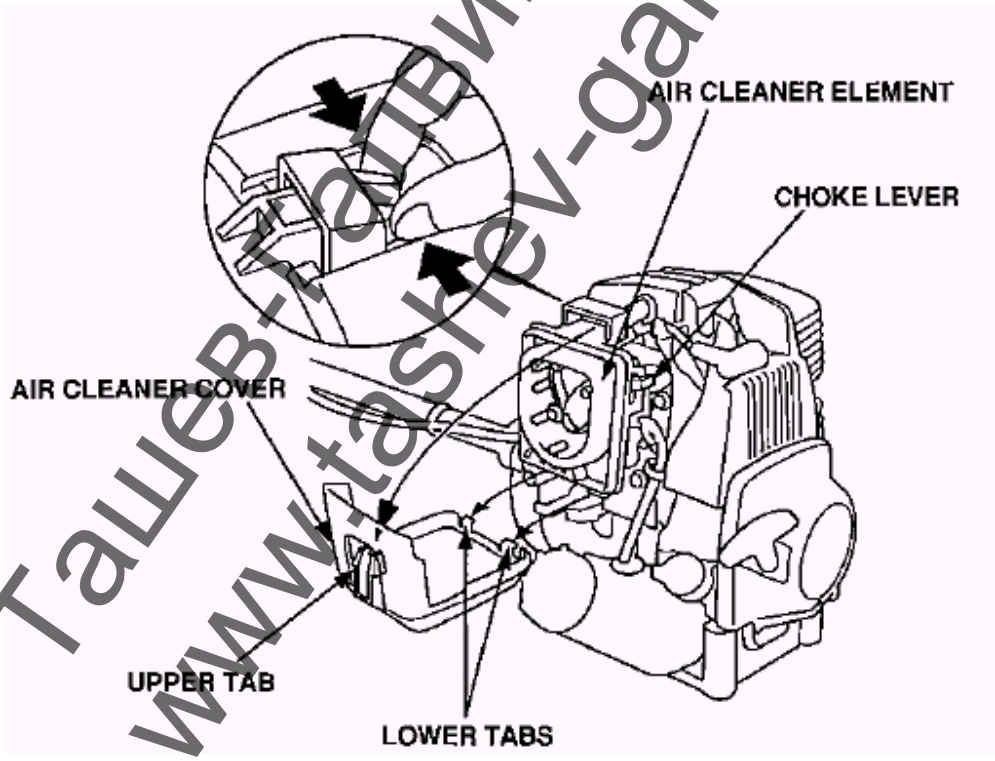


Ташев-Галвинг ООД
www.tashev-galving.com

**3. Подмяна на режещия инструмент.**

**Глава с режещ инструмент – корда:**

**ПРЕДУПРЕЖДЕНИЕ!**

- **За да избегнете травми, откачайте лулата на свещта.**
- **Използвайте оригинални резервни части на Хонда.**

**ВНИМАНИЕ: Използвайте здрави ръкавици, когато работите с режещ инструмент.**

1. Спрете двигателя и отделете лулата на свещта.
2. Вкарайте 4мм шестограм в законтрящия отвор, за да блокирате въртенето на вала.

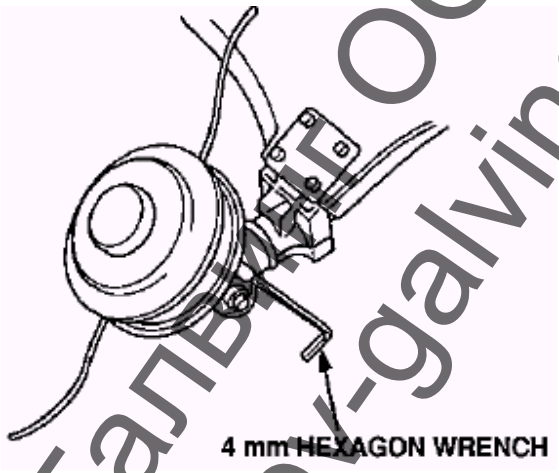


3. Завъртете режещата част по часовниковата стрелка, за да у отделите от вала. Поставете новата глава.

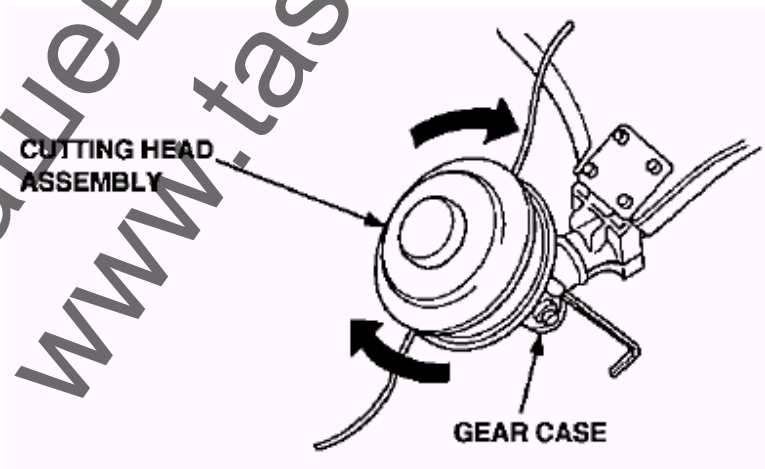


Ташев-Галвинг ООД
www.tashev-galving.com

**Издърпване на корда от макарата:**

Режещата корда се изтегля сама, когато главата е обърната към земята при работещ двигател. Трябва де се използва протектор с нож за скъсяване на кордата.

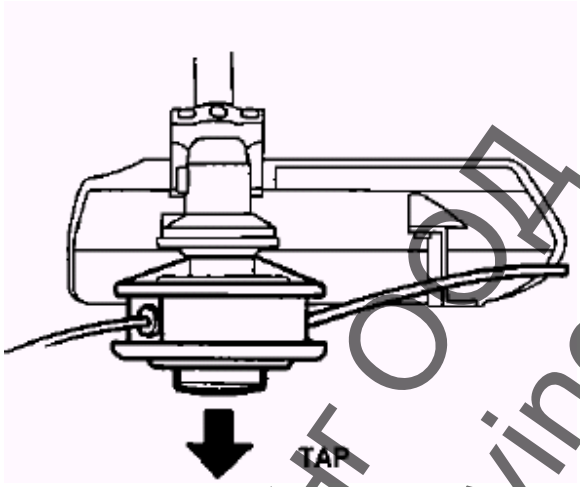


Ташев-Галвинг ООД
www.tashev-galving.com

**Режещ нож**

**ПРЕДУПРЕЖДЕНИЕ!**

- **За да избегнете травми, откачайте лулата на свещта.**
- **Използвайте оригинални резервни части на Хонда.**

**ВНИМАНИЕ: Използвайте здрави ръкавици, когато работите с режещ инструмент.**

1. Поставете пластмасовия протектор за безопасност.
2. Поставете върха на 4 мм шестограм в отвора на предавката.
3. Завъртете режещия нож докато усетите че ключа попадне в отвора на вътрешния фиксиращ пръстен. Уверете се, че ножът не се върти. Болтът и гайката на режещия нож са с лява резба. Проверете дали 4мм шестограм е на мястото си и развийте режещия нож по часовниковата стрелка. Запомнете последователността, в която сваляте частите.
4. Сглобяването се извършва в обратен на разглобяването ред. Уверете се че сте поставили ножа в посоката на въртене на вала. Затягането на гайката на ножа трябва да е 19 Nm.

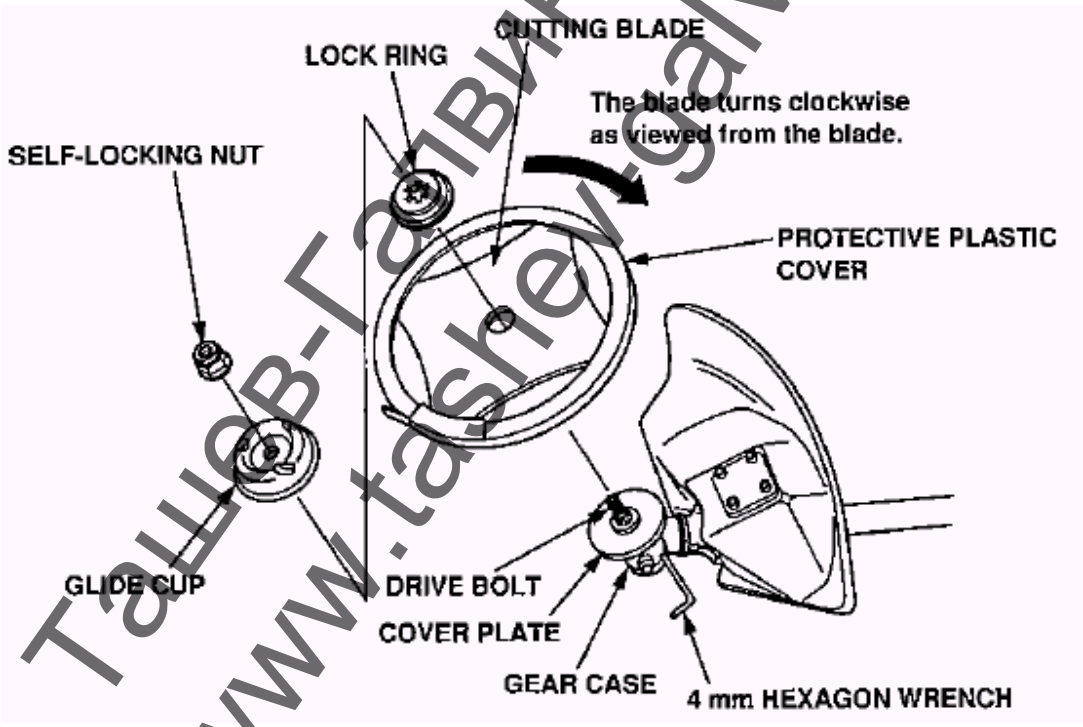


Ташев-Галвинг ООД
www.tashev-galving.com

**Трион (за модели UE и UEB)**

**ПРЕДУПРЕЖДЕНИЕ!**

- **За да избегнете травми, откачайте лулата на свещта.**

**ВНИМАНИЕ: Използвайте здрави ръкавици, когато работите с режещ инструмент.**

1. Поставете пластмасовия протектор за безопасност.
2. Поставете върха на 4 мм шестограм в отвора на предавката.
3. Завъртете режещия трион докато усетите че ключа попадне в отвора на вътрешния фиксиращ пръстен. Уверете се, че трионът не се върти. Болтът и гайката на триона са с лява резба. Проверете дали 4мм шестограм е на мястото си и развийте триона по часовниковата стрелка. Запомнете последователността, в която сваляте частите.
4. Сглобяването се извършва в обратен на разглобяването ред. Уверете се че сте поставили ножа в посоката на въртене на вала. Затягането на гайката на ножа трябва да е 19 Nm

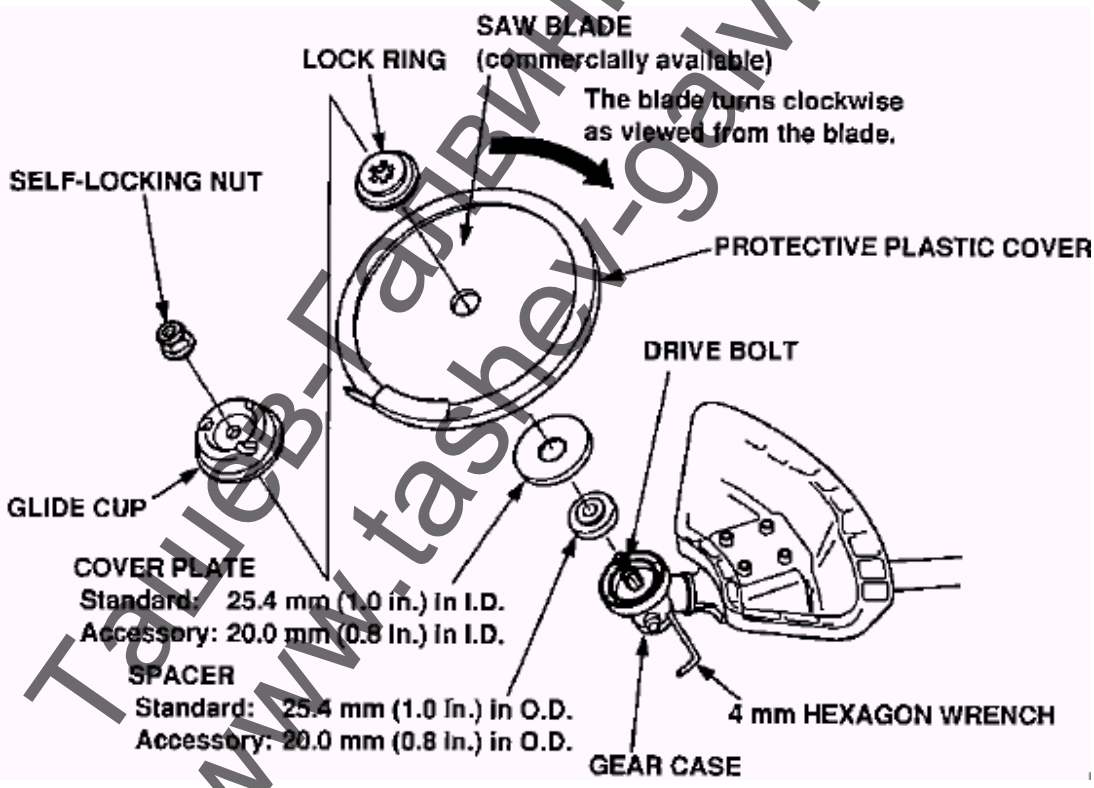


Ташев-Галвинг ООД
www.tashev-galving.com

**Поставяне и махане на покривалото на триона (за модели UE и UEB)**

1. Поставете протектора на триона до половината откъм страната А. За да предотвратите контакт между зъбите и протектора, издърпайте края А от ножа и го поставете като е показано.

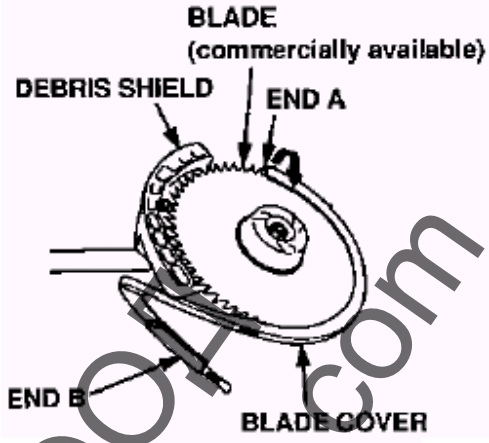


2. Завъртайте ножа малко по малко докато краят А се освободи от протектора.

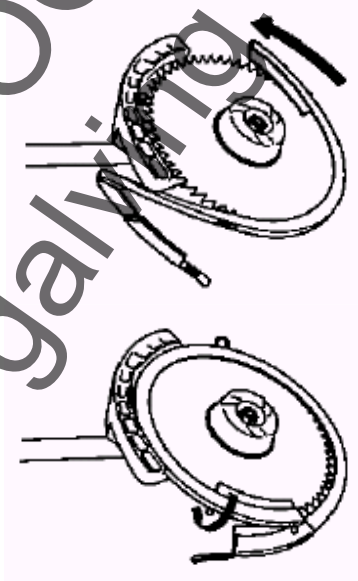

3. Поставете края А върху ножа

4. Закрепете края В към края А като завъртите двата края на А и В

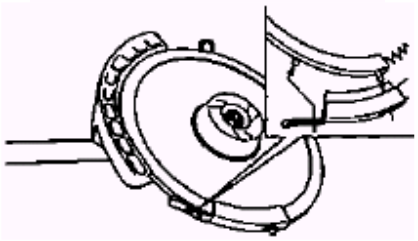

Покривалото на триона се маха в ред обратен на поставянето.

Ташев-Галвинг ООД
www.tashev-galving.com

**4. Смяна на протектора**

**ПРЕДУПРЕЖДЕНИЕ!**
**Поставете протектора в правилна позиция, за да се защитите от отпадъците по време на работа.**

**ВНИМАНИЕ: Използвайте здрави ръкавици, когато работите с режещ инструмент.**

Гледате рисунките по.долу за да отстраните и поставите протектора. Обърнете внимание, че протектора за глава с корда използва допълнителна пластина и по-дълги винтове 5x30 мм.

Затегнете болтовете здраво. Усилието на затягане трябва да е 3.4 N.m

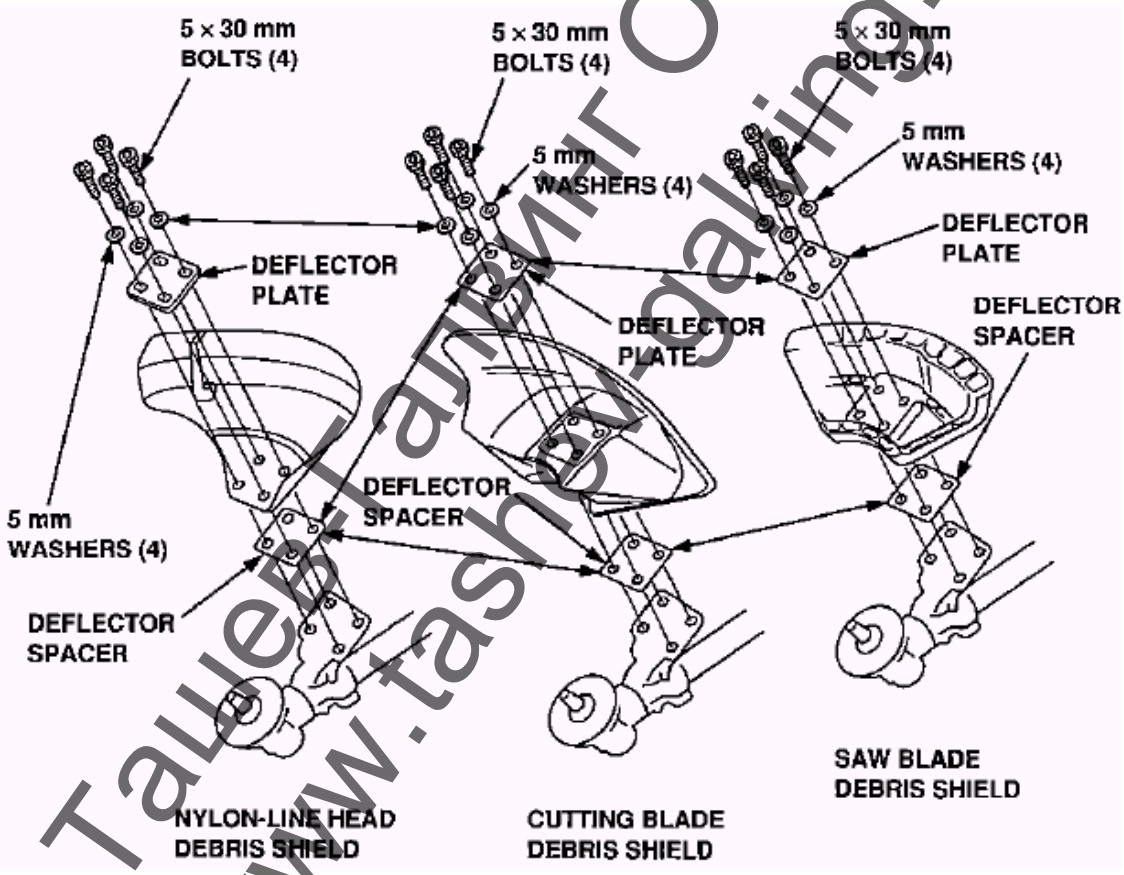


Ташев-Галвинг ООД
www.tashev-galving.com

**5. Обслужване на свещта на запалването**

**Препоръчителна свещ на запалването: CR5HSB (NGK), U16FSR-UB (DENSO)**

За нормална работа на двигателя е необходимо свещта да е правилно поставена и изчистена.

**ПРЕДУПРЕЖДЕНИЕ!**
**По време на работа, шумозаглушителя на двигателя се загрява. Не го докосвайте.**

**ВНИМАНИЕ: Никога не използвайте свещ с различни температурни характеристики.**

1. Отделете капачката на запалването и с ключ за свещи развийте свещта.

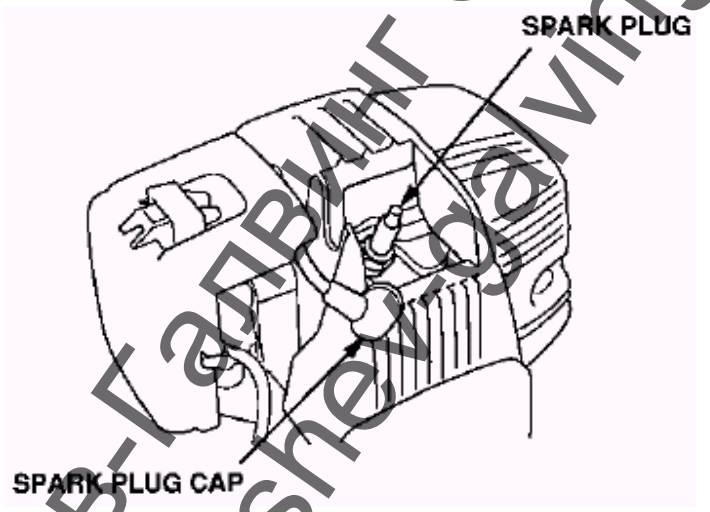


2. Разгледайте свещта. Ако е наранена, повредена или очевидно износена я подменете. Ако ще я използвате отново я почистете с телена четка.

Ташев-Гарвинг ООД
www.tashev-garving.com

3. Измерете просвета на свещта.
Просвета трябва да бъде 0.6-0.7 мм. Ако е необходимо го коригирайте чрез огъване на електродите.

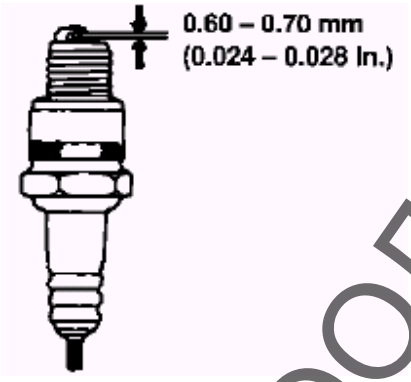


4. Проверете състоянието на гарнитурата на свещта.
5. След като свещта е поставена я затегнете с ключа.

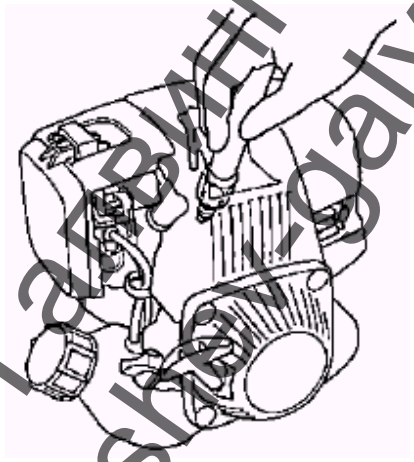

ЗАБЕЛЕЖКА:
Ако е поставена нова свещ е необходимо да бъда затегната ½ оборота с ключ от момента на опирането и до шайбата.
Ако е поставена използвана вече свещ, тя ще изисква 1/8 до ¼ затягане.

**ВНИМАНИЕ: Свещта трябва да бъде добре затегната. Неправилно поставената свещ се загрява много и е възможно да повреди двигателя.**

Ташев-Галвинг ООД
www.tashev-galving.com

6. Проверка и регулиране на жилото на газта

Регулирайте правилно свободния ход на жилото.

**Регулиране:**

1. Преместете лостчето на смукача в положение CLOSED (затворено)
2. Махнете капака на кутията на въздушния филтър

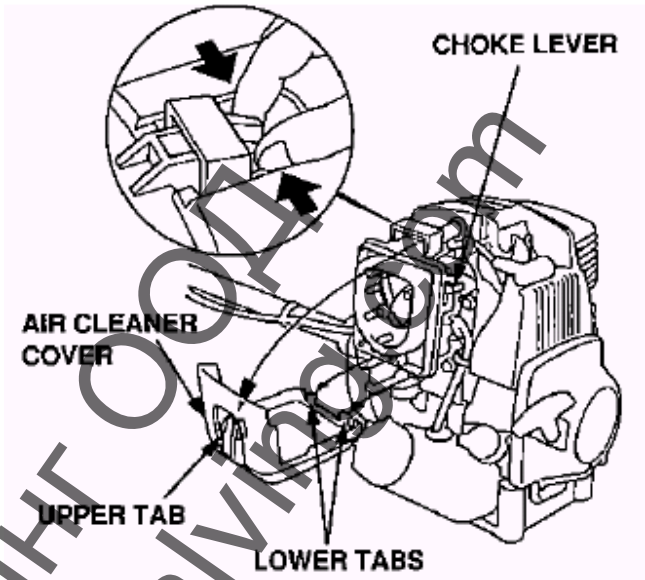


3. Разхлабете фиксиращата гайка на жилото за газта.
4. Проверете свободния ход на жилото като дърпате и отпускате спусъка на газта няколко пъти. Регулирайте свободния ход на 1-3 мм

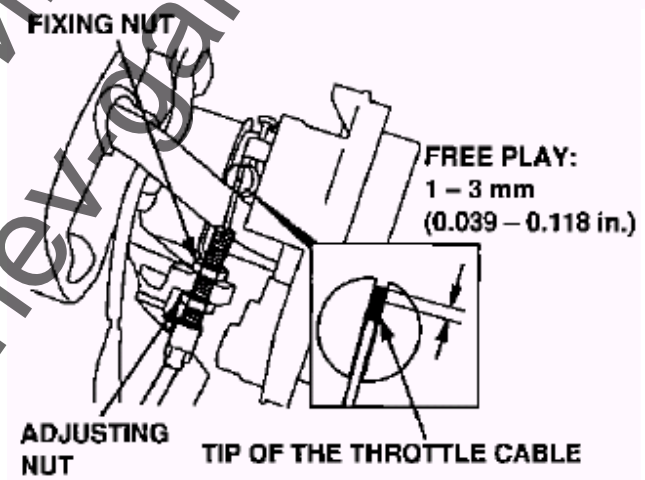


Ташев-Галвинг ООД
www.tashev-galving.com

5. Поставете капака на въздушния филтър

**ВНИМАНИЕ:**

- **Поставете капака на въздушния филтър правилно.**
  **Ако не е поставен правилно по време на работа може да изпадне от вибрациите.**
- **Ако работите без въздушен филтър, рискувате да повредите двигателя.**

След регулирането проверете правилното функциониране на спусъка.
Проверете отново свободния ход на жилото.

При нужда се консултирайте с Вашия дилър на Хонда

**Примковидна ръкохватка (LTE и LE)**

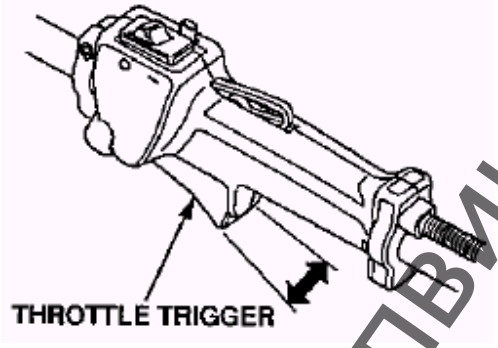


**U-образна ръкохватка (UE)**

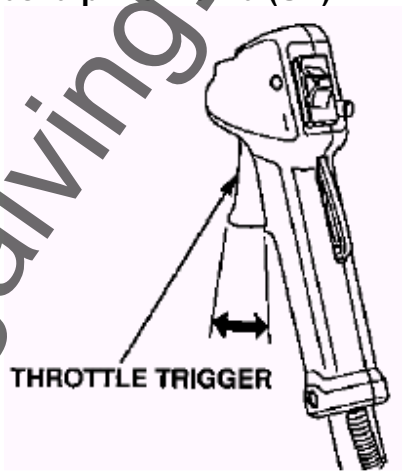


**Примковидна ръкохватка (LEB)**

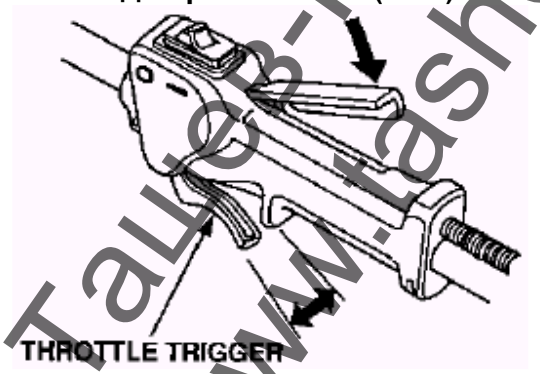


**U-образна ръкохватка (UEB)**

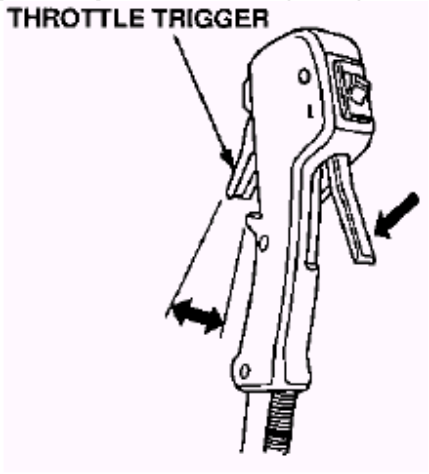


Ташев-Галвинг ООД
www.tashev-galving.com

**7. Проверка охлаждането на двигателя.**

Погледнете перката на охлаждането през капака. Ако забележите вътре листа, трева или кал се посъветвайте с дилъра на Хонда.

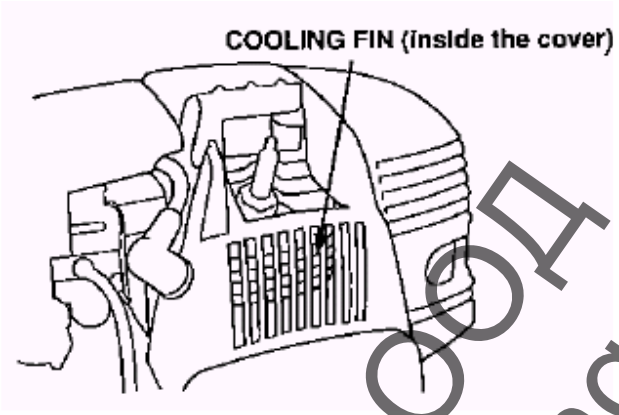


Ташев-Галвинг ООД
www.tashev-galving.com

**8. Обслужване на горивния филтър**
Задръстеният горивен филтър може да причини лоша работа на двигателя.

**ПРЕДУПРЕЖДЕНИЕ!**
**Бензинът е силно възпламеним и при определени условия експлозивен. Може да си причините сериозни обгаряния. Съблюдавайте следните правила за безопасност.**

- **Спрете двигателя**
- **Работете на добре проветрено място.**
- **Не пушете и не допускайте в близост горещи предмети, искри или пламъци.**
- **Не разливайте гориво.**

1. Уверете се че капачката на маслото е добре затегната.
2. Развийте капачката на резервоара и излейте горивото в подходящ съд.

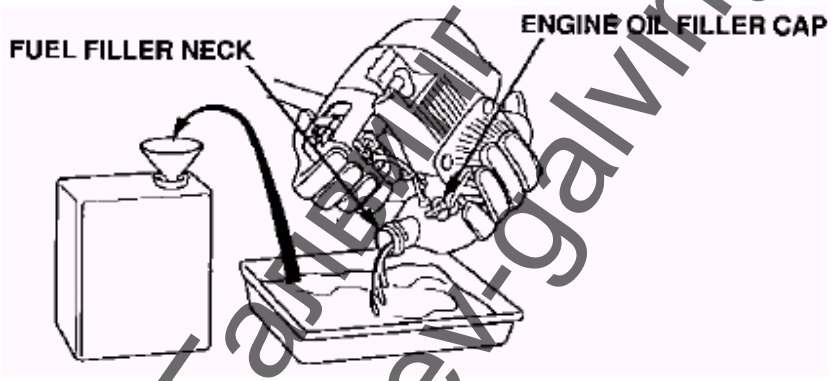


3. Лекичко издърпайте с тел горивния филтър.
4. Проверете горивния филтър за замърсявания. Ако е мръсен го измийте с негорим разтворител. Ако е прекалено замърсен го подменете с нов.

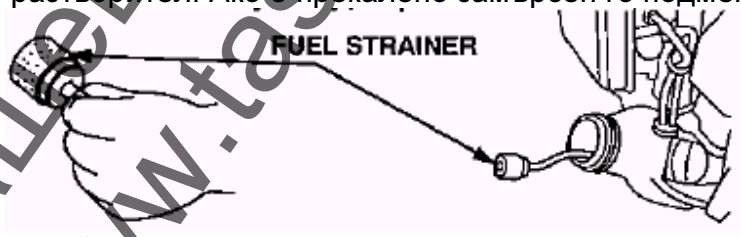


5. Поставете обратно горивния филтър на мястото му

Ташев Галвинг ООД
www.tashev-galving.com

**Почистване на резервоара за гориво**

Вода, прах, мръсотия или други чужди тела в резервоара причиняват лоша работа на двигателя.

**ПРЕДУПРЕЖДЕНИЕ!**
**Бензинът е силно възпламеним и при определени условия експлозивен. Може да си причините сериозни обгаряния. Съблюдавайте следните правила за безопасност.**

- **Спрете двигателя**
- **Работете на добре проветрено място.**
- **Не пушете и не допускайте в близост горещи предмети, искри или пламъци.**
- **Не разливайте гориво.**

1. Уверете се че капачката на маслото е добре затегната.
2. Развийте капачката на резервоара и излейте горивото в подходящ съд.

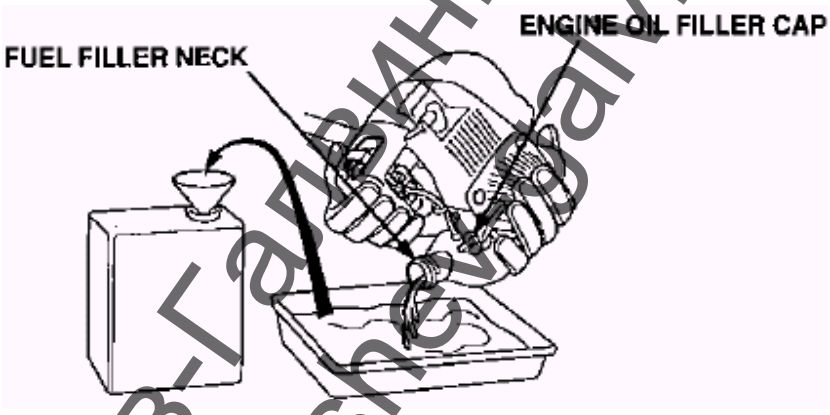


3. Лекичко издърпайте с тел горивния филтър.
4. Изчистете водата и другите замърсявания проникнали в резервоара.

5. Поставете обратно горивния филтър на мястото му

Ташев-Гардинг ООД
www.tashevgarding.com

## X. СЪХРАНЕНИЕ

Правилното съхранение е от съществена важност за доброто техническо състояние на вашия тример (храсторез). Следните процедури ще предпазят машината от корозия.

**ВНИМНИЕ:**

- **При работа шумозаглушителя на двигателя се загрява много. Изчакайте да се охлади преди да започнете работа по машината.**
- **Поставете машината на хоризонтална повърхност и отделете капачката на свещта за да предотвратите инцидентен старт на двигателя.**

1. Почистете външните повърхности и нанесете тънък слой смазка навсякъде по машината.
2. Излейте горивото.

**ПРЕДУПРЕЖДЕНИЕ!**
**Бензинът е силно възпламеним и при определени условия експлозивен. Може да си причините сериозни обгаряния.**

а. Уверете се дали капачката за маслото е затегната добре.
б. Развийте капачката на резервоара и излейте горивото в подходящ съд.

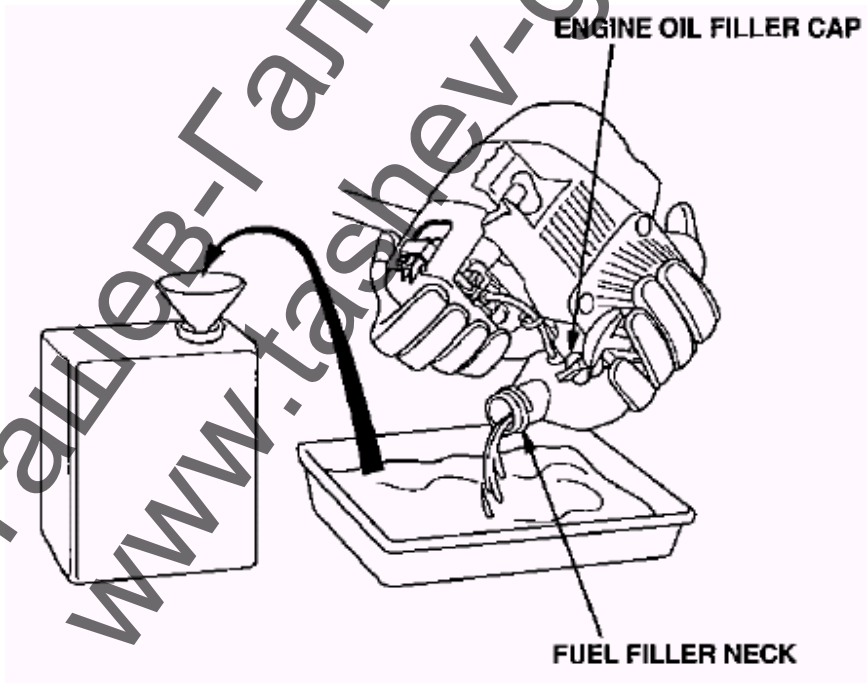


Ташев-Галвинг ООД
www.tashev-galving.com

в. Натиснете няколко пъти помпичката на горивото за да изкарате горивото от тръбите.
г. Наклонете отново двигателя за да излеете останалото количество гориво.
д. Поставете капачката на резервоара и я затегнете.

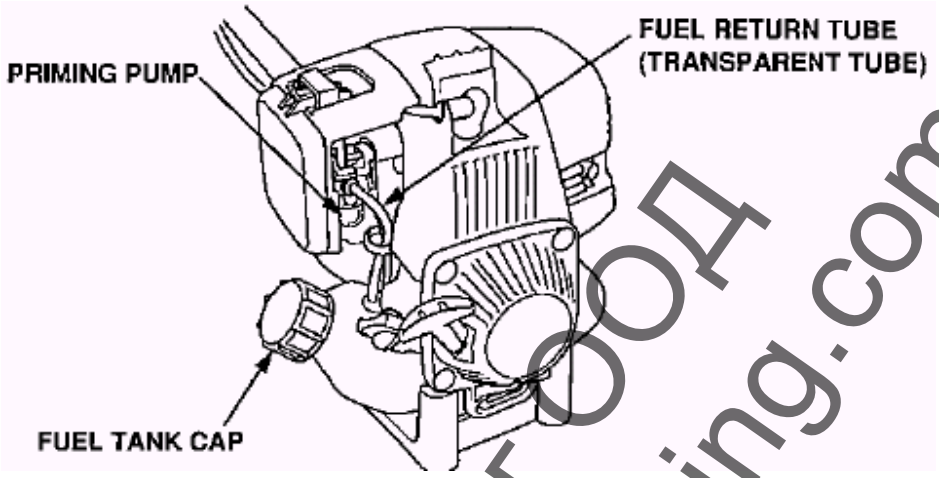


3. Сменете моторното масло (виж стр. 53)
4. Почистете въздушния филтър (виж стр. 54)
5. Развийте свещта и сипете в цилиндъра около 1 супена лъжица моторно масло.
6. Завъртете вала на двигателя няколко пъти, за да разнесете маслото и поставете свещта на мястото й. Опънете ръчния стартер докато усетите съпротивление.
7. Покрийте храстореза, така че да го предпазите от прах.

Ташев-Галвинг ООД
www.tashev-galving.com

## XI. ПРОБЛЕМИ ПРИ РАБОТА

1. Ключът на двигателя в положение ON ли е?
2. Има ли гориво в резервоара?

**ПРЕДУПРЕЖДЕНИЕ!**
**Бензинът е силно възпламеним и при определени условия експлозивен. Може да си причините сериозни обгаряния.**

3. Горивото постъпва ли в карбуратора?
   За да проверите това, натиснете няколко пъти помпичката за горивото. (стр. 42)
4. Има ли поставена свещ на запалването? (стр. 62)
   а. Махнете капачката на свещта. Почистете наслоените замърсявания около свещта и я развийте.
   б. Поставете капачката на свещта на запалването .
   в. Завъртете ключа на запалването на ON
   г. Заземете страничния електрод на свещта към корпуса на двигателя и дръпнете ръчния стартер.
   д. Ако не се вижда искра, подменете свещта.
   Ако има искра поставете свещта на мястото й и запалете съобразно инструкциите.
5. Ако двигателя все още не пали, занесете храстореза в оторизиран сервиз.

Ако по време на работа усетите неестествени вибрации, незабавно спрете двигателя и проверете правилно ли е поставен режещия инструмент. Проверете го дали е стегнат както трябва, има ли повреда или прекомерно износване. Ако е необходимо го подменете (стр. 56)

Ташев-Галвинг ООД
www.tashev-galving.com

## XII. СПЕЦИФИКАЦИИ

| | | |
|---|---|---|
| Модел | | UMK425E |

**Тяло**

| | | |
|---|---|---|
| Тип | | UE |
| Тип на ръкохватката | | U-образна |
| Обща дължина | | 1900 mm |
| Обща ширина | | 610 mm |
| Обща височина | | 430 mm |
| Тегло | | 6.5 kg |
| Съединител | | центробежен |
| Режеща част | Инструмент | Корда |
| | Тип | Полу-автоматично подаване |
| | Диаметър | 420 mm |

**Аксесоар за рязане**

| | | |
|---|---|---|
| Тип | | UE |
| Режеща част | Инструмент | Режещ нож |
| | Форма | 4 -зъбец |
| | Диаметър | 230 mm |

**Приложим протектор на режещата част**

| | |
|---|---|
| Тип | UE |
| За глава с корда | Да |
| За режещ нож | Да |
| За трион с диаметър 254 мм | Да |

Ташев-Галвинг ООД
www.tashev-galving.com

| Модел | | UMK422K1 | |
|---|---|---|---|

**Тяло**

| | | | |
|---|---|---|---|
| Тип | | LTE | LE |
| Тип на ръкохватката | | Примковидна | |
| Обща дължина | | 1885 mm | 1900 mm |
| Обща ширина | | 345 mm | 355 mm |
| Обща височина | | 265 mm | 265 mm |
| Тегло | | 6.2 | 6.4 kg |
| Съединител | | центробежен | |
| Режеща част | Инструмент | Корда | |
| | Тип | Полу-автоматично подаване | |
| | Диаметър | 420 mm | |

**Аксесоар за рязане**

| | | | |
|---|---|---|---|
| Тип | | LTE | LE |
| Режеща част | Инструмент | Няма | Режещ нож |
| | Форма | | 4 -зъбец |
| | Диаметър | | 230 mm |

**Приложим протектор на режещата част**

| | | |
|---|---|---|
| Тип | LTE | LE |
| За глава с корда | Да | Да |
| За режещ нож | | Да |

Ташев-Галвинг ООД
www.tashev-galving.com

| Модел | | UMK431K1 | |
|---|---|---|---|

**Тяло**

| Тип | | UE | UEB |
|---|---|---|---|
| Тип на ръкохватката | | U-образна | |
| Обща дължина | | 1900 mm | 1875 mm |
| Обща ширина | | 610 mm | 605 mm |
| Обща височина | | 430 mm | 450 mm |
| Тегло | | 7.5 | 7.4 kg |
| Съединител | | центробежен | |
| Рото-стоп | | | Да |
| Режеща част | Инструмент | Корда | |
| | Тип | Полу-автоматично подаване | |
| | Диаметър | 445 mm | |

**Аксесоар за рязане**

| Тип | | UE | UEB |
|---|---|---|---|
| Режеща част | Инструмент | Режещ нож | |
| | Форма | 4 -зъбец | |
| | Диаметър | 230 mm | |

**Приложим протектор на режещата част**

| Тип | UE | UEB |
|---|---|---|
| За глава с корда | Да | Да |
| За режещ нож | Да | Да |
| За трион 254 mm | Да | Да |

Ташев-Галвинг ООД
www.tashev-galving.com

| Модел | | UMK435K1 | |
|---|---|---|---|

**Тяло**

| Тип | | LE | LEB |
|---|---|---|---|
| Тип на ръкохватката | | примковидна | |
| Обща дължина | | 1900 mm | 1885 mm |
| Обща ширина | | 355 mm | 345 mm |
| Обща височина | | 265 mm | 265 mm |
| Тегло | | 7.1 kg | 7.2 kg |
| Съединител | | центробежен | |
| Рото-стоп | | | Да |
| Режеща част | Инструмент | Корда | |
| | Тип | Полу-автоматично подаване | |
| | Диаметър | 445 mm | |

**Аксесоар за рязане**

| Тип | | LE | LEB |
|---|---|---|---|
| Режеща част | Инструмент | Режещ нож | |
| | Форма | 4 -зъбец | |
| | Диаметър | 230 mm | |

**Приложим протектор на режещата част**

| Тип | LE | LEB |
|---|---|---|
| За глава с корда | Да | Да |
| За режещ нож | Да | Да |

Ташев-Галвинг ООД
www.tashev-galving.com