DEWALT®

Ташев-Галвинг ООД
www.tashev-galving.com

D25413
D25414
D25415
D25430

359203 - 77 BG

Превод на оригиналните инструкции

Фиг. A

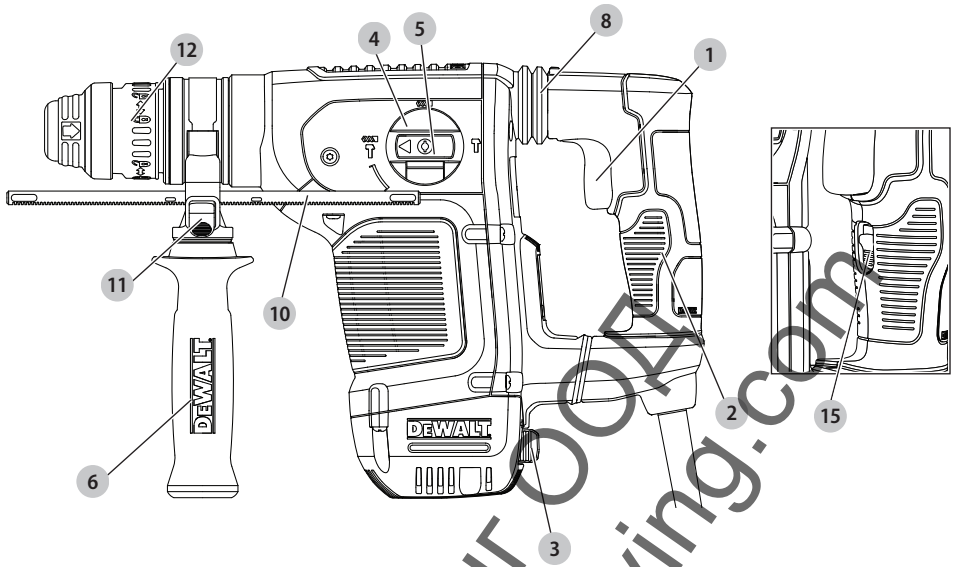

Фиг. B

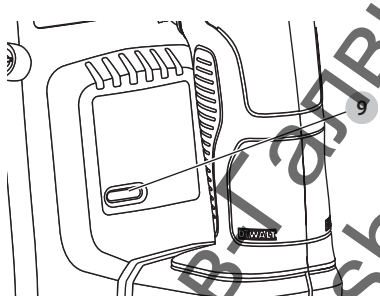

Фиг. C

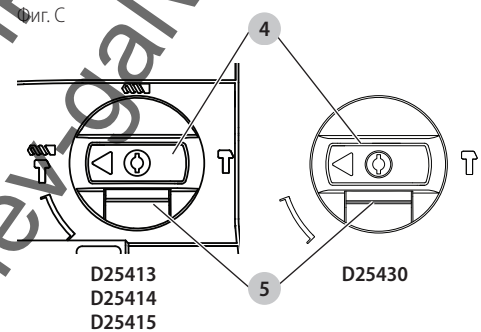

Фиг. D

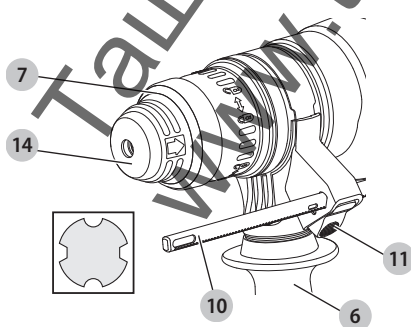

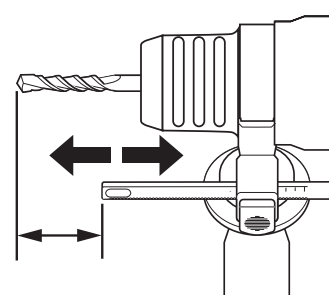

Ташев Галвинг ООД
www.tashev-galving.com

Фиг. E

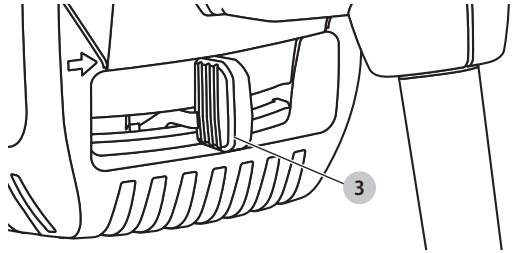

Фиг. F

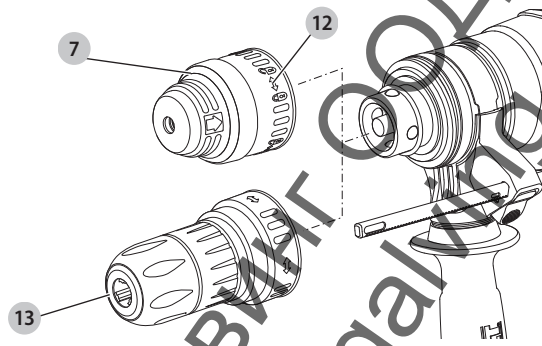

Фиг. G

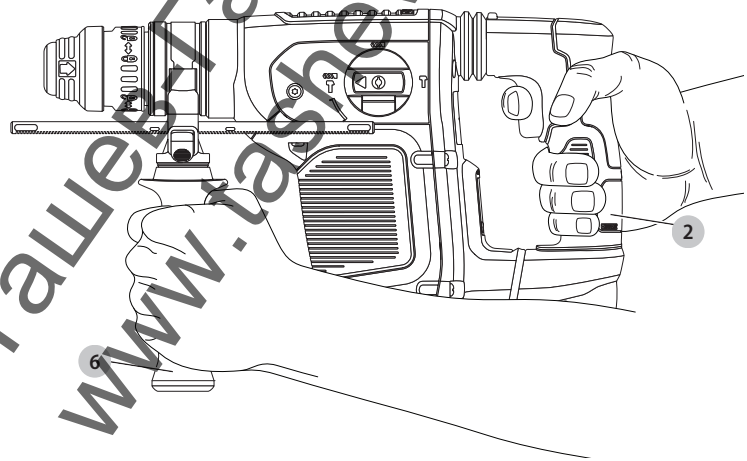

Ташев Галвиг ООД
www.tashev-galvig.com

ВИСОКОПРОИЗВОДИТЕЛЕН ВЪРТЯЩ СЕ ЧУК D25413, D25414, D25415, D25430

Поздравления!

Вие избрахте инструмент на DEWALT. Дългогодишният опит, задълбоченото разработване на продуктите, както и иновативният подход, правят DEWALT един от най-надеждните партньори на потребителите на професионални електроинструменти.

Технически данни

		D25413	D25414	D25415	D25430
Напрежение	B_{AC}	230	230	230	230
(Само за Великобритания и Ирландия)	B_{AC}	230/115	230/115	230/115	230/115
Тип		1	1	1	1
Входяща мощност	W	1000	1000	1000	1000
Честота	Hz	50	50	50	50
Скорост на празен ход	min^{-1}	0 – 820	0 – 820	0 – 820	–
Удара в минута на празен ход	уд./мин.	0 – 4700	0 – 4700	0 – 4700	0 – 4700
Енергия на единичен удар (EPTA 05/2009)					
Ударно пробиване	J	4,2	4,2	4,2	–
Дялкане	J	4,2	4,2	4,2	4,2
Максимален диапазон на пробиване в стомана/дърво/бетон	мм	13 / 32 / 32	13 / 32 / 32	13 / 32 / 32	–
Позиции на длетото		12	12	12	12
Капацитет при пробиване на меки тухли	мм	100	100	100	–
Ножодържач		SDS Plus	SDS Plus	SDS Plus	SDS Plus
Диаметър на лагера	мм	60	60	60	60
Тегло	kg	4,2	4,3	4,3	4,0
Стойности на шума и стойности на вибрациите (сума на триаксиалния вектор), съгласно EN60745-2-6:					
L_{PA} (ниво на налягане на звука)	dB(A)	86	86	86	86
L_{WA} (ниво на звуковата мощност)	dB(A)	3	3	3	3
K (колебание за даденото ниво на звука)	dB(A)	97	97	97	97
Пробиване в метал					
Стойност на излъчваните вибрации ah=	$м/с^2$	<2,5	<2,5	<2,5	–
Колебание K =	$м/с^2$	1,5	1,5	1,5	–
Пробиване в бетон					
Стойност на излъчваните вибрации $a_{h, HD}$ =	$м/с^2$	8,2	8,2	8,2	–
Колебание K =	$м/с^2$	1,5	1,5	1,5	–
Дялане					
Стойност на излъчваните вибрации $a_{h, Chq}$ =	$м/с^2$	7,1	7,1	7,1	7,1
Колебание K =	$м/с^2$	1,5	1,5	1,5	1,5
Завинтване без удар					
Стойност на излъчваните вибрации ah=	$м/с^2$	<2,5	<2,5	<2,5	–
Колебание K =	$м/с^2$	1,5	1,5	1,5	–

Ташев-Галвинг ООД
www.tashev-galving.com

Информацията за нивото на излъчваните вибрации, посочена в този информационен лист, е измерена в съответствие със стандартизираните тестове, зададени в EN60745 и може да бъде използвана за сравнение на един инструмент с друг. Тези данни могат да бъдат използвани за предварителна оценка на излагането.

ПРЕДУПРЕЖДЕНИЕ: *Декларираните нива на излъчваните вибрации представляват основните приложения на инструмента. Все пак, ако инструментът се използва за различни приложения с различни аксесоари или има лоша поддръжка, излъчваните вибрации може да се различават. Това може значително да увеличи нивото на излъчване през целия работен период.*

При оценката на нивото на излъчваните вибрации трябва да се вземат предвид броя на изключванията на инструмента или времето, когато е бил включен, но без да извършва работа. Това може значително да намали нивото на излъчване в рамките на целия период на работа.

Идентифицирайте допълнителните мерки за сигурност, за да се защити оператора от ефектите на вибрацията, като например: поддръжка на инструментите и аксесоарите, пазене на ръцете топли, организация на режима на работа.

ЕО декларация за съответствие

Директива за машините

CE

Високопроизводителен въртящ се чук D25413, D25414, D25415

DEWALT декларира, че тези продукти, описани под ***Технически данни*** са в съответствие с: 2006/42/EC, EN60745-1:2009+A11:2010, EN60745-2-6:2010.

Тези продукти, също така, са съобразени с Директива 2014/30/EC и 2011/65/EC. За повече информация, моля, свържете с DEWALT на следния адрес или се обърнете към задната страна на ръководството.

D25430

DEWALT декларира, че тези продукти, описани в ***Технически данни*** са в съответствие с:
2000/14/EC Електрически къртач за бетон (ръчен) м</= 15 кг, Анекс VIII, TÜV Rheinland LGA Products GmbH (0197), D-90431 Nürnberg, Германия, Идентификационен № на нотифицирания орган: 0197
Ниво на акустичната мощност според 2000/14/EC (Член 12, Анекс III, №. 10; м</= 15 кг)

L_{WA} (ниво на измереното звуково напрежение) dB(A) 99

L_{WA} (гарантирано ниво на звуково напрежение) dB 105

Долуподписаният е отговорен за компилацията на техническия файл и прави тази декларация от името на DEWALT.

Markus Rompel
Director Engineering
DEWALT, Richard-Klinger-Straße 11,
D-65510, Idstein, Germany
12.08.16

ПРЕДУПРЕЖДЕНИЕ: *За да намалите риска от наранявания, прочетете ръководството с инструкции.*

Дефиниции: Насоки за безопасност

Дефинициите по-долу описват нивото на сериозност за всяка сигнална дума. Моля, прочетете ръководството и внимавайте за тези символи.

ОПАСНОСТ: *Непосредствено опасна ситуация, която ако не бъде избегната,* ***ще*** *доведе до* ***смърт или сериозно нараняване****.*

ПРЕДУПРЕЖДЕНИЕ: *Непосредствено опасна ситуация, която ако не бъде избегната,* ***може*** *да доведе до* ***смърт или тежки наранявания****.*

ВНИМАНИЕ: *Показва потенциално опасна ситуация, която ако не бъде избегната,* ***може*** *да доведе до* ***леки или средни наранявания****.*

БЕЛЕЖКА: *Показва практика,* ***която не е свързана с лични наранявания*** *и която, ако не се избегне,* ***може*** *да доведе до* ***имуществени щети****.*

Обозначава риск от токов удар.

Обозначава риск от пожар.

Общи предупреждения за безопасна работа с електроинструменти

ПРЕДУПРЕЖДЕНИЕ: Прочетете всички предупреждения и инструкции за безопасност. *Неспазването на предупрежденията и указанията, изброени по-долу, може да доведе до токов удар, пожар и/или тежки наранявания.*

СЪХРАНЕТЕ ВСИЧКИ ПРЕДУПРЕЖДЕНИЯ И ИНСТРУКЦИИ ЗА БЪДЕЩА СПРАВКА

Терминът "електроинструмент" във всички предупреждения се отнася до захранвани (със захранващ кабел) или работещи на батерии (без захранващ кабел) електрически инструменти.

1) Безопасност на работното място

a) ***Пазете работното място чисто и добре осветено.*** *Безпорядъкът и недостатъчното осветление могат да доведат до трудова злополука.*

b) ***Не използвайте електроинструменти в експлозивна среда, като например наличието на запалителни течности, газове или прах.***

Ташев-Галвинг ООД
www.tashev-galving.com

Електрическите инструменти създават искри, които могат да запалят праха или парите.

c) ***Дръжте деца и странични лица надалече, докато работите с електроинструмента.*** *Отвличане на вниманието може да ви накара да изгубите контрол.*

2) Електрическа безопасност

a) ***Щепселите на електроинструмента трябва да са подходящи за използвания контакт. Никога, по никакъв начин не променяйте щепсела. Не използвайте адаптери за щепсела със заземени (замасени) електрически инструменти.*** *Непромененените щепсели и контакти намаляват риска от токов удар.*

b) ***Избягвайте контакт на тялото със заземени повърхности, като например тръби, радиатори, готварски печки и хладилници.*** *Съществува повишен риск от токов удар, ако тялото ви е заземено.*

c) ***Не излагайте електроинструментите на дъжд и мокри условия.*** *Проникването на вода в електроинструмента повишава опасността от токов удар.*

d) ***Не злоупотребявайте с кабела. Никога не използвайте кабела за носене, дърпане или изключване на електроинструмента. Пазете кабела далече от топлина, масло, остри ръбове или движещи се части.*** *Повредените или оплетени кабели увеличават риска от токов удар.*

e) ***Когато работите с електроинструмент на открито, използвайте удължителен кабел, удобен за използване на открито.*** *Използването на кабел, подходящ за употреба на открито, намалява риска от токов удар.*

f) ***Ако не можете да избегнете работата с електроинструмент на влажно място, използвайте захранване с дефектнотоковата защита (RCD).*** *Използването на ДТЗ намалява риска от токов удар.*

3) Лична безопасност

a) ***Бъдете нащрек, внимавайте какво правите и бъдете разумни, когато работите с електроинструмента. Не използвайте електроинструмента, когато сте изморени или сте под влияние на наркотици, алкохол или лекарства.*** *Един миг невнимание при работа с електроинструмент може да доведе до сериозни наранявания.*

b) ***Използвайте лични предпазни средства. Винаги носете защита за очите.*** *Защитни средства като дихателна маска, неплъзгащи се обувки за безопасност, каска или защита на слуха, използвани при подходящи условия, ще намалят трудовите злополуки.*

c) ***Предотвратяване на случайно задействане. Преди да вземете или носите инструмента и преди да го свържете към източника на захранване и/или към акумулаторния пакет се уверете, че превключвателят е на позиция "изключен".*** *Носенето на електроинструмент с пръста на превключвача или стартирането на електроинструменти, когато превключвача е на позиция "включен", може да доведе до трудова злополука.*

d) ***Махнете всички регулиращи или гаечни ключове преди да включите електроинструмента.*** *Прикрепени към въртящи се части на електроинструмента гаечни или регулиращи ключове могат да доведат до наранявания.*

e) ***Не се протягайте прекалено. Стойте стабилно на краката си през цялото време.*** *Това позволява по-добър контрол на електрическия инструмент в неочаквани ситуации.*

f) ***Обличайте се подходящо. Не носете висящи дрехи или бижута. Пазете косата си, дрехите си и ръкавиците далече от движещите се части.*** *Висящите дрехи, бижутерия или дълги коси могат да бъдат захванати от движещи се части.*

g) ***Ако са предоставени устройства за аспирация или приспособления за събиране на прах, уверете се, че са свързани и използвани правилно.*** *Използването на тези средства може да намали опасностите свързани с праха.*

4) Използване и грижа за електроинструментите

a) ***Не претоварвайте електроинструмента. Използвайте правилния инструмент за вашето приложение.*** *Подходящият електроинструмент ще свърши по-добре и по-безопасно работата, при темпото, за което е създаден.*

b) ***Не използвайте електроинструмента, ако превключвателят не го включва и изключва.*** *Всеки електроинструмент, който не може да се контролира с превключвателя е опасен и трябва да се поправи.*

c) ***Изключете щепсела от захранването и/или батерийния комплект на електроинструмента преди извършването на каквото и да е регулиране, смяна на аксесоари или съхраняване на уреда.*** *Такива предварителни мерки за безопасност намаляват риска от нежелателно задействане на електроинструмента.*

d) ***Съхранявайте преносимите електроинструменти извън досега на деца и не позволявайте на незапознати с електроинструмента или тези инструкции лица да работят с него.*** *Електроинструментите са опасни в ръцете на необучени потребители.*

e) ***Поддържайте електроинструментите. Проверявайте за разместванията в свързванията***

Ташев-Галвинг ООД
www.tashev-galving.com

на подвижните звена, за счупване на части и всички други условия, които могат да повлияят на експлоатацията на електроинструментите. При повреда на електроинструмента, задължително го поправете преди да го използвате отново. *Много злополуки се причиняват от лошо поддържани електроинструменти.*

f) ***Поддържайте режещите инструменти винаги добре заточени и чисти.*** *Правилно поддържаните режещи инструменти с остри остриета по-трудно могат да се огънат и по-лесно се контролират.*

g) ***Използвайте електроинструментите, аксесоарите и допълнителните части към тях в съответствие с инструкциите, като вземете предвид работните условия и характера на работата.*** *Използването на електроинструмента за работи, различни от тези, за които е предназначен, може да доведе до опасни ситуации.*

5) Сервизиране

a) ***Сервизирането на вашия електроинструмент трябва да се извършва само от квалифицирано лице, като се използват само оригинални резервни части.*** *Това ще гарантира безопасната употреба на електроинструмента.*

Допълнителни специфични правила за безопасност за въртящите се чукове

- ***Носете защита за слуха.*** *Излагането на шум може да причини загуба на слуха.*
- ***Използвайте предоставените с инструмента допълнителни дръжки.*** *Загубата на контрол може да доведе до наранявания.*
- ***Дръжте електроинструмента за изолираните повърхности при извършване на операция, при която аксесоара или скрепителният елемент може да засегне скрито окабеляване или собствения си кабел.*** *Прерязването на "жив" кабел ще зареди с ток металните части на електроинструмента, в резултат на което оператора може да получи токов удар.*
- ***Използвайте скоби или друг практически начин да застопорите и укрепите обработвания детайл към стабилна платформа.*** *Ако държите детайла с една ръка или е опрян в тялото ви, това го прави нестабилен и може да доведе до загуба на контрол.*
- ***Носете защитни очила или друга защита за очите.*** *При работа с чук се получават летящи отломки. Летящите частици може да причинят увреждане на очите. Носете защитна маска или респиратор с приложения, които акумулират прах. За повечето приложения е необходима защита на слуха.*
- ***Винаги дръжте здраво инструмента. Не се опитвайте да работите с този инструмент, ако не го държите с двете си ръце.*** *Препоръчително е да се използва страничната дръжка през цялото време. Работата с този инструмент с използване на една ръка ще доведе до загуба на контрол. Разрушаване или попадане на твърди материали, като метални релси, може също да бъде опасно. Преди употреба затегнете добре страничната дръжка.*
- ***Не работете с този инструмент продължително време.*** *Причинените по време на работа с инструмента вибрации могат да бъдат опасни за вашите ръце. Използвайте ръкавици за допълнително уплътнение и ограничете излагането, като си почивате по-често.*
- ***Не ремонтирайте сами приставките.*** *Възстановяването на длетото трябва да бъде направено от авторизиран специалист. Неправилно възстановени длета може да причинят нараняване.*
- ***Носете ръкавици, когато работите с инструмент или сменяеми приставки.*** *Достъпните метални части на инструмента, както и представките може да се нагреят прекалено по време на работа. Малки части от счупен материал може да нарани незащитените ръце.*
- ***Никога не оставяйте инструмента на земята, докато представката не е напълно спряла.*** *Движещите се представки може да причинят нараняване.*
- ***Не удряйте заклещени представки с чук, за да ги отцепите.*** *Може да изхвърчат части от метални или други частици и да причинят нараняване.*
- ***Леко износените длета може да се наострят чрез шлифоване.***
- ***Пазете захранващия кабел далече от въртящите се представки. Не увивайте захранващия кабел около тялото си.*** *Ако захранващия кабел се увие около въртяща се представка, може да се стигне до наранявания и загуба на контрол.*

ПРЕДУПРЕЖДЕНИЕ: *Ние препоръчваме използването на дефектнотокова защита с остатъчен ток 30mA или по-малко.*

Допълнителни рискове

Някои от следните рискове са неминуеми при употребата на въртящи се чукове:

- *Наранявания, причинени от докосване на въртящи се или горещи части на инструмента.*

Въпреки прилагането на съответните разпоредби за безопасност и прилагането на предпазни средства, съществуват рискове, които не могат да бъдат избегнати. Това са:

- *Увреждане на слуха.*
- *Риск от извиване на пръсти при смяна на аксесоара.*
- *Опасности за здравето, причинени от вдишване на прах, образуван от работа с бетон и/или зидария.*

Ташев-Галвинг ООД
www.ashev-galving.com

Електрическа безопасност

Електромоторът е създаден само за един волтаж. Винаги проверявайте дали захранващият кабел е в съответствие с напрежението на табелката.

Вашият инструмент на DEWALT е двойно изолиран в съответствие с EN60745; затова не е необходима заземителна жица.

ПРЕДУПРЕЖДЕНИЕ: *115 V единици трябва да бъдат управлявани чрез надеждно изолиране на трансформатора с предпазен екран между първичната и вторичната намотка.*

Ако захранващият кабел е повреден, трябва да се смени от специално подготвен кабел, който можете да намерите в сервизите на DEWALT.

Замяна на щепсела (само за Великобритания и Ирландия)

Ако трябва да се сложи нов щепсел:

- *Изхвърлете безопасно стария щепсел.*
- *Свържете кафявата жица към живия терминал в новия щепсел.*
- *Свържете синята жица към неутралния терминал.*

ПРЕДУПРЕЖДЕНИЕ: *Не трябва да се прави свързване към заземения терминал.*

Следвайте инструкциите за монтаж, които се предоставят с висококачествените щепсели. Препоръчителен предпазител: 13 A.

Използване на удължителен кабел

Можете да използвате удължителен кабел само, ако е абсолютно необходимо. Използвайте одобрен кабел, удобен за входящата мощност на зарядното ви устройство (виж ***Технически данни***). Минималният размер на проводника е 1,5 мм^2; максималната дължина е 30 м.

При използване на кабели на макари, винаги развивайте докрай кабела.

Съдържание на пакета

Съдържанието на пакета включва:

1 Високомощностна въртяща се ударна бормашина
1 Странична дръжка
1 Прът за регулиране на дълбочината (само за D25413, D25414, D25415)
1 Комплект инструменти
1 Безключов патронник (само за D25414 и D25415)
1 Ръководство с инструкции

- *Проверете инструмента за повреда на частите или аксесоарите, която може да е възникнала по време на транспортирането.*
- *Вземете си време да прочетете задълбочено и с разбиране това ръководство преди започване на работа.*

Маркировка върху инструментите

На инструмента са показани следните пиктограми:

Преди употреба, прочетете ръководството с инструкциите.

Носете защита за ушите.

Носете защита за очите.

Позиция от кода на датата

Кода с датата, който също така включва годината на производство, е отпечатана на корпуса.

Пример:

2016 XX XX
Година на производство

Описание (Фиг. A–D, F)

ПРЕДУПРЕЖДЕНИЕ: *Никога не променяйте инструмента или неговите части. Това може да доведе до лични наранявания и щети.*

1 Превключвател за променливи обороти
2 Основна дръжка
3 Плъзгач за напред/назад
4 Селектор за режим
5 Безопасно заключване
6 Странична ръкохватка
7 Държач за инструменти/заключваща втулка
8 Амортисьори
9 LED индикатор (само за D25415)
10 Прът за регулиране на дълбочината (само за D25413, D25414, D25415)
11 Скоба за спиране на дълбочина
12 Заключване на втулката
13 Патронник (само за D25414 и D25415)
14 Прахово покритие
15 Заключващ бутон (само за D25430)

Употреба по предназначение

D25413, D25414, D25415

Високопроизводителните въртящи се чукове са предназначени за професионално пробиване, ударно пробиване, завинтване и леко къртене.

D25430

Този чук за къртене е предназначен за професионални приложения за къртене, дялане и разрушаване.

НЕ използвайте в мокри условия или в среда на запалителни течности или газове.

Тези ударни бормашини са професионални електроинструменти.

Ташев-Галвинг ООД
www.tashev-galving.com

НЕ допускайте деца в близост до инструмента. Необходим е надзор, когато този инструмент се използва от неопитен оператор.

- **Малки деца и хора с увреждания.** Този уред не е предназначен за употреба от малки деца или хора с увреждания без наблюдение.
- Този продукт не е предназначен за употреба от хора (включително деца) с намалени физически, сензорни или умствени възможности, или с липса на знания, освен ако не са под наблюдение или не са били инструктирани относно употребата на устройството от човек, отговорен за тяхната безопасност. Никога не оставяйте сами деца с този продукт.

Активен контрол на вибрациите (Фиг. A)

Активният контрол на вибрацията неутрализира вибрацията с отскок от ударният механизъм. Намаляването на вибрациите в ръката позволява по-удобно използване за дълги периоди от време и удължава живота на уреда.

За най-добър вибрационен контрол дръжте инструмента с едната ръка на главната дръжка 2, а другата - на страничната дръжка 6. Нанесете достатъчно натиск, така че чукът да е приблизително в средата на удара.

Чукът се нуждае от достатъчен натиск, за да задейства активния контрол на вибрациите. Прилагането на прекалено голям натиск няма да накара инструмента да пробива или кърти по-бързо и активният контрол на вибрациите няма да се задейства.

Съединител за ограничаване на въртящия момент

ПРЕДУПРЕЖДЕНИЕ: *По време на работа потребителят трябва винаги да държи здраво ръкохватката на инструмента.*

Съединителят, ограничаващ въртящия момент, намалява максималната реакция на въртящия момент, предавана на оператора в случай на заклинване на бургия. Тази функция също така предотвратява спирането на предавките и електрическия мотор.

ЗАБЕЛЕЖКА: *Винаги изключвайте инструмента, преди да промените настройките за управление на въртящия момент, в противен случай може да се стигне до повреда на инструмента.*

Система против завъртане D25415 (Фиг. B)

Системата против завъртане предлага по-голям комфорт и безопасност на потребителите чрез бордова технология против завъртане, която може да установи дали потребителят губи контрол над чука. При задръстване, момента на въртене и оборотите се намаляват незабавно. Тази функция предотвратява самостоятелното въртене на инструмента, което намалява вероятността от нараняване на китката. Червеният светодиоден индикатор 9 светва, ако системата против завъртане е активирана.

СГЛОБЯВАНЕ И РЕГУЛИРАНЕ

ПРЕДУПРЕЖДЕНИЕ: За да намалите риска от сериозни лични наранявания, изключете инструмента и от захранващия източник преди да регулирате, сваляте/монтирате приставки или аксесоари. *Уверете се, че пусковият превключвател е на позиция OFF. Едно нежелано задействане на инструмента може да предизвика наранявания.*

Избор на работния режим (Фиг. C)

D25413, D25414, D25415

Инструментът може да се използва в следните режими на работа:

Ротационно пробиване: за завинтване и за пробиване в стомана, дърво и пластмаси.

Ударно пробиване: за бетонни и зидарски сондажни операции.

Само разбиване с чук: за приложения за леко разбиване, дялане и разрушаване. В този режим инструментът може да се използва и като лост за освобождаване на заседнала бургия.

D25430

Инструментът може да се използва в следните режими на работа:

Само за разбиване с чук: за леко разбиване, дялане и разрушаване. В този режим инструментът може да се използва и като лост за освобождаване на заседнала бургия.

1. За да изберете режима на работа, натиснете безопасното заключване 5 и завъртете превключвателя за избор на режим 4 докато той сочи към символа на желания режим.
2. Освободете безопасното заключване и проверете дали превключвателят за избор на режим е заключен на място.

ПРЕДУПРЕЖДЕНИЕ: *Не избирайте режим на работа, когато инструмента работи.*

Индексиране на позицията на длетото (Фиг. C)

Дискът може да бъде индексиран и заключен на 12 различни позиции.

1. Завъртете превключвателя за избор на режим 4, докато посочи символа на режима за ударно пробиване. Вижте ***Избор на режим на работа*** в **Монтаж и настройки**.
2. Завъртете длетото до желаната позиция.
3. Задайте превключвателя за избор на режим 4 до позиция "само чук".
4. Завъртете длетото, докато се застопори на място.

Тачев-Галвинг ООД
www.tachev-galving.com

Поставяне и сваляне на SDS Plus аксесоари (Фиг.D)

Този инструмент използва аксесоари SDS Plus (вижте поставянето на фиг. D за напречно сечение на дръжката на SDS Plus приставка). Препоръчваме ви да използвате само професионални аксесоари.

1. Почистете и смажете цангата на приставката.
2. Вкарайте дръжката на приставката в държача на инструмента/заключваща втулка 7.
3. Бутнете представката надолу и леко я завъртете, докато не пасне в отворите.
4. Дръпнете приставката, за да проверите дали е правилно заключена. Функцията къртене изисква приставката да може да се движи около остта си няколко сантиметра, когато е заключено в държача на инструмента.
5. За да свалите приставката, дръпнете назад втулката на държача на инструмента/заключваща втулка 7 и издърпайте приставката.

ПРЕДУПРЕЖДЕНИЕ: *Винаги носете ръкавици, когато сменяте аксесоарите. Външните метални части на инструмента, както и аксесоарите може да станат изключително горещи по време на работа.*

Монтаж на страничката дръжка (Фиг. A)

Страничната дръжка 6 може да бъде монтирана както за десничари, така и за левичари.

ПРЕДУПРЕЖДЕНИЕ: *Не използвайте инструмента без правилно сглобена странична дръжка.*

1. Разхлабете страничната ръкохватка.
2. **За десничари:** плъзнете скобата на страничната дръжка върху втулката зад държача на инструмента, дръжката наляво.
   За левичари: плъзнете скобата на страничната дръжка над втулката зад държача на инструмента, дръжката е отдясно.
3. Завъртете страничната дръжка в желаното положение и я затегнете.

Настройване на дълбочината на пробиване (Фиг. D)

Само за D25413, D25414, D25415

1. Поставете подходящата бургия, както е описано по-горе.
2. Натиснете скобата за ограничение на дълбочината 11 и я задръжте натисната.
3. Поставете регулиращия прът за дълбочина 10 през отвора в скобата за дълбоко спиране.
4. Регулирайте дълбочината на пробиване, както е показано.
5. Освободете скобата за ограничение на дълбочината.

Плъзгач за напред/назад (Фиг. E)

1. Натиснете плъзгача за движение напред/назад 3 към страната за левичари за въртене напред (десничари). Вижте стрелките на инструмента.
2. Натиснете плъзгача за движение напред/назад 3 към страната за десничари за движение назад (левичари).

ПРЕДУПРЕЖДЕНИЕ: *Винаги изчаквайте, докато моторът е напълно спрял, преди да смените посоката на въртене.*

Монтиране на адаптор за патронник и патронник (Продава се отделно)

1. Завинтете патронника на резбованият край на адаптера на патронника.
2. Вкарайте свързаният патронник и адаптера в инструмента като стандартна SDS Plus приставка.
3. За да свалите патронника, продължете като при свалянето на стандартна SDS Plus приставка.

ПРЕДУПРЕЖДЕНИЕ: *Никога не използвайте патронници в режим на ударно пробиване.*

Посъветвайте се с вашия доставчик за по-подробна информация относно подходящите аксесоари.

Смяна на държача на инструмента с патронника (Фиг. F)

Само за D25414 и D25415

1. Завъртете заключващата втулка 12 в позиция за отключване и издърпайте държача на инструмента/заключващата втулка 7.
2. Натиснете патронника 13 на шпиндела и завъртете заключващия лагер в позиция заключен.
3. За смяна на патронника с държача на инструмента, първо свалете патронника по същия начин, по който е свален държача на инструмента. След това поставете държача на инструмента по същия начин, по който е поставен патронника.

ПРЕДУПРЕЖДЕНИЕ: *Никога не използвайте патронници в режим на ударно пробиване.*

Смяна на капака за прах (Фиг. A, D)

Капака за прах 14 предотвратява проникването на прах в механизма. Незабавно сменете изхабеният капак за прах.

1. Издърпайте обратно заключващата втулка на държача на инструмента 7 и издърпайте капака за прах 14.
2. Поставете новият капак за прах.
3. Освободете заключващата втулка на държача на инструмента.

ТАШЕВ-ГАЛВИН ООД
www.tashev-galvin.com

РАБОТА

Инструкции за употреба

ПРЕДУПРЕЖДЕНИЕ: *Винаги спазвайте инструкциите за безопасност и приложимите разпоредби.*

ПРЕДУПРЕЖДЕНИЕ: За да намалите риска от сериозни лични наранявания, изключете инструмента и от захранващия източник преди да регулирате, сваляте/монтирате приставки или аксесоари. *Уверете се, че пусковият превключвател е на позиция OFF. Едно нежелано задействане на инструмента може да предизвика наранявания.*

ПРЕДУПРЕЖДЕНИЕ:

- *Внимавайте за наличието на тръби и окабеляване.*
- *Упражнявайте само лек натиск върху инструмента (приблизително 5 кг). Прилагането на сила не ускорява пробиването, но намалява работата на инструмента и може да му съкрати живота.*
- *Не пробивайте или задвижвайте твърде дълбоко, за да предотвратите повреда на капака за прах.*
- *Винаги дръжте здраво инструмента с двете си ръце и в стабилна стойка (Фиг. G). Винаги работете с инструмента с правилно закрепена странична дръжка.*

Правилна позиция на ръцете (Фиг. G)

ПРЕДУПРЕЖДЕНИЕ: *За да намалите риска от сериозно нараняване,* ***ВИНАГИ*** *използвайте подходяща позиция на ръцете, както е показано.*

ПРЕДУПРЕЖДЕНИЕ: *За намаляване на риска от сериозно нараняване,* ***ВИНАГИ*** *дръжте здраво в очакване на неочаквана реакция.*

Правилната позиция на ръцете изисква едната ръка да е на страничната дръжка **6**, а другата да е на основната дръжка **2**.

Предпазен съединител

Ако свредлото се заклещи или захване, задвижването до шпиндела се прекъсва от съединителя за претоварване. Поради силите, които се появяват в резултат на това, винаги дръжте машината здраво с двете си ръце и вземете твърда позиция.

Включване и изключване (Фиг. A)

1. За да задействате инструмента, натиснете превключвателя за променливи обороти **1**. Налягането, упражнявано върху превключвателя за променливи обороти, определя скоростта на инструмента.
2. За да спрете инструмента, освободете ключа.
3. За да заключите инструмента в положение "изключено", преместете плъзгача за движение напред/назад **3** в централно положение.

Ударно пробиване (Фиг. A)

Пробиване с твърда приставка

1. Задайте превключвателя за избор на режим **4** до позиция за ударно пробиване. Вижте ***Избор на режим на работа*** в **Монтаж и настройки**.
2. Поставете подходящата бургия.
   ЗАБЕЛЕЖКА: За максимално добри резултати, използвайте висококачествени приставки с карбидни върхове.
3. Регулирайте страничната дръжка **6** според изискванията.
4. Ако е необходимо, настройте дълбочината на пробиване.
5. Отбележете мястото, където трябва да пробивате.
6. Поставете бургията на мястото и включете инструмента.
7. Винаги изключвайте инструмента, когато приключвате работа и преди да го изключите от захранването.

Пробиване с фрезери (Фиг. A, C)

1. Задайте селектора за избор на режим **4** до позиция за ударно пробиване. Вижте ***Избор на работен режим*** в **Монтаж и настройки**.
2. Регулирайте страничната дръжка **6** според изискванията.
3. Поставете подходящият фрезер.
4. Сглобете бургията за центриране във фрезера.
5. Поставете бургията за центриране на място и натиснете ключа за променливи обороти **1**. Пробивайте, докато фрезера проникне в бетона на почти 1 см.
6. Спрете пробиването и свалете бургията за центриране. Поставете фрезера в дупката и продължете с пробиването.
7. При пробиване по структура, по-дебела от дълбочината на фрезера, отчупвайте кръглият бетонен цилиндър вътре във фрезера, на редовни интервали. За да избегнете нежеланото счупване на бетона около дупката, първо пробийте отвора с диаметъра на фрезера изцяло през конструкцията. След това пробийте изрязаната дупка на половина от всяка страна.
8. Винаги изключвайте инструмента, когато приключвате работа и преди да го изключите от захранването.

Пробиване с въртене (Фиг. C)

Само за D25413, D25414, D25415

1. Задайте превключвателя за избор на режим **4** до позиция за пробиване с въртене. Вижте ***Избор на режим на работа*** в **Монтаж и настройки**.
2. Поставете сглобката на адаптера на патронника/патронника.
3. Следвайте процедурата, описана за ударното пробиване.

ПРЕДУПРЕЖДЕНИЕ: *Никога не използвайте патронници в режим на ударно пробиване.*

Ташев-залвинг ООД
www.tashev-saming.com

Завинтване (Фиг. A, C)

Само за D25413, D25414, D25415

1. Задайте превключвателя за избор на режим 4 до позиция за пробиване с въртене. Вижте ***Избор на режим на работа*** в **Монтаж и настройки**.
2. Изберете посоката на въртене.
3. Поставете специалния адаптер за завинтване SDS Plus за употреба с шестостенни приставки.
4. Поставете подходящата бургия за завинтване. При завинтване на винтове с глави с процеп, винаги използвайте приставка с финна втулка.
5. Леко натиснете превключвателя за променливи обороти 1 за да предотвратите повреда на главата на винта. В обратна посока (ЛР) въртенето на инструмента се намалява автоматично, за лесно отстраняване на винта.
6. Когато винтът е свързан с детайла, освободете превключвателя за променливи обороти, за да предотвратите проникването на главата на винта в детайла.

Къртене и дялане (Фиг. A, C)

1. Задайте превключвателя за избор на режим 4 до позиция "само чук". Вижте ***Избор на режим на работа*** в **Монтаж и настройки**.
2. Вкарайте подходящо длето и го въртете на ръка, за да го заключите на една от 12 позиции.
3. Регулирайте страничната дръжка 6 според изискванията.
4. Включете инструмента и започнете работа.
5. Винаги изключвайте инструмента, когато приключвате работа и преди да го изключите от захранването.

ПРЕДУПРЕЖДЕНИЕ:

- *Не използвайте този инструмент да смесвате или помпате лесно запалими или избухливи течности (бензин, алкохол и др.).*
- *Не смесвайте и не разбъркайте запалими течности със съответните етикети.*

ПОДДРЪЖКА

Вашият електроинструмент на DEWALT е създаден за продължителна и дългосрочна работа с минимална поддръжка. Продължителната и задоволителна работа зависи от правилната грижа за инструмента и от редовното почистване.

ПРЕДУПРЕЖДЕНИЕ: За да намалите риска от сериозни лични наранявания, изключете инструмента и от захранващия източник преди да регулирате, сваляте/монтирате приставки или аксесоари. *Уверете се, че пусковият превключвател е на позиция OFF. Едно нежелано задействане на инструмента може да предизвика наранявания.*

Моторни четки

DEWALT използва усъвършенствана система за четки, която автоматично спира пробиването, когато четките се изхабят. Това предотвратява сериозни щети на мотора. Новите комплекти четки се предлагат в упълномощени сервизни центрове на DEWALT. Винаги използвайте идентични части при замяна.

Смазване

Вашият електроинструмент трябва да се смазва допълнително.

Почистване

ПРЕДУПРЕЖДЕНИЕ: *Издувайте замърсяванията и праха на основния корпус със сух въздух винаги, когато забележите събиране на мръсотия в и около вентилационните отвори. Носете одобрена защита за очите и одобрена защитна противопрахова маска, когато извършвате тази процедура.*

ПРЕДУПРЕЖДЕНИЕ: *Никога не използвайте разтворители или други химикали за почистване на неметалните части на инструмента. Тези химикали могат да влошат качеството на материалите, използвани за тези части. Използвайте намокрена с вода и мек сапун кърпа. Никога не допускайте влизането на течности в инструмента; никога не потапяйте в течност, която и да е част на инструмента.*

Допълнителни аксесоари

ПРЕДУПРЕЖДЕНИЕ: *Понеже с този инструмент не са тествани аксесоари, различни от предложените от DEWALT, използването на такива аксесоари с този инструмент може да е опасно. За да се намали риска от нараняване, използвайте само препоръчаните от DEWALT аксесоари с този продукт.*

Посъветвайте се с вашия доставчик за по-подробна информация относно подходящите аксесоари.

Защита на околната среда

Разделно събиране. Продуктите и батериите, отбелязани с този символ не трябва да се изхвърлят с битовите отпадъци.

Продуктите и батериите съдържат материали, които могат да бъдат възстановени или рециклирани, което намаляване търсенето на суровини. Моля, рециклирайте електрически продукти и батериите в съответствие с местните разпоредби. Повече информация можете да намерите на **www.2helpU.com**.

Stanley Black & Decker
Phoenicia Business Center
Strada Turturelelor, nr 11A, Etaj 6, Modul 15,
Sector 3 Bucuresti
Telefon: +4021.320.61.04/05

zst00339720 - 04-08-2017

ТАШЕВ ГАЛВИНГ ООД
www.tashev-galving.com