KÄRCHER

makes a difference

HDS 5/11 U/UX
HDS 5/13 U/UX
HDS 5/15 U/UX

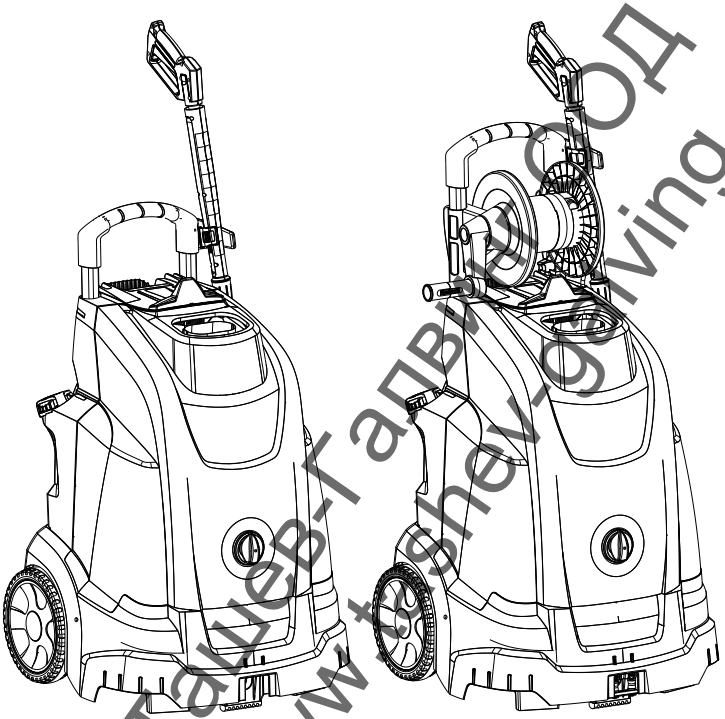

Deutsch	6
English	17
Français	28
Italiano	40
Nederlands	52
Español	63
Português	75
Dansk	87
Norsk	98
Svenska	108
Suomi	119
Ελληνικά	130
Türkçe	142
Русский	153
Magyar	166
Čeština	177
Slovenščina	188
Polski	199
Româneşte	211
Slovenčina	223
Hrvatski	234
Srpski	245
Български	256
Eesti	268
Latviešu	279
Lietuviškai	290
Українська	301

Register and win!
www.kaercher.com/register-and-win

59648340 01/16

Ташев-Галвинг ООД
www.tashev-galving.com

Ташев-Галвинг ООД
www.tashev-galving.com

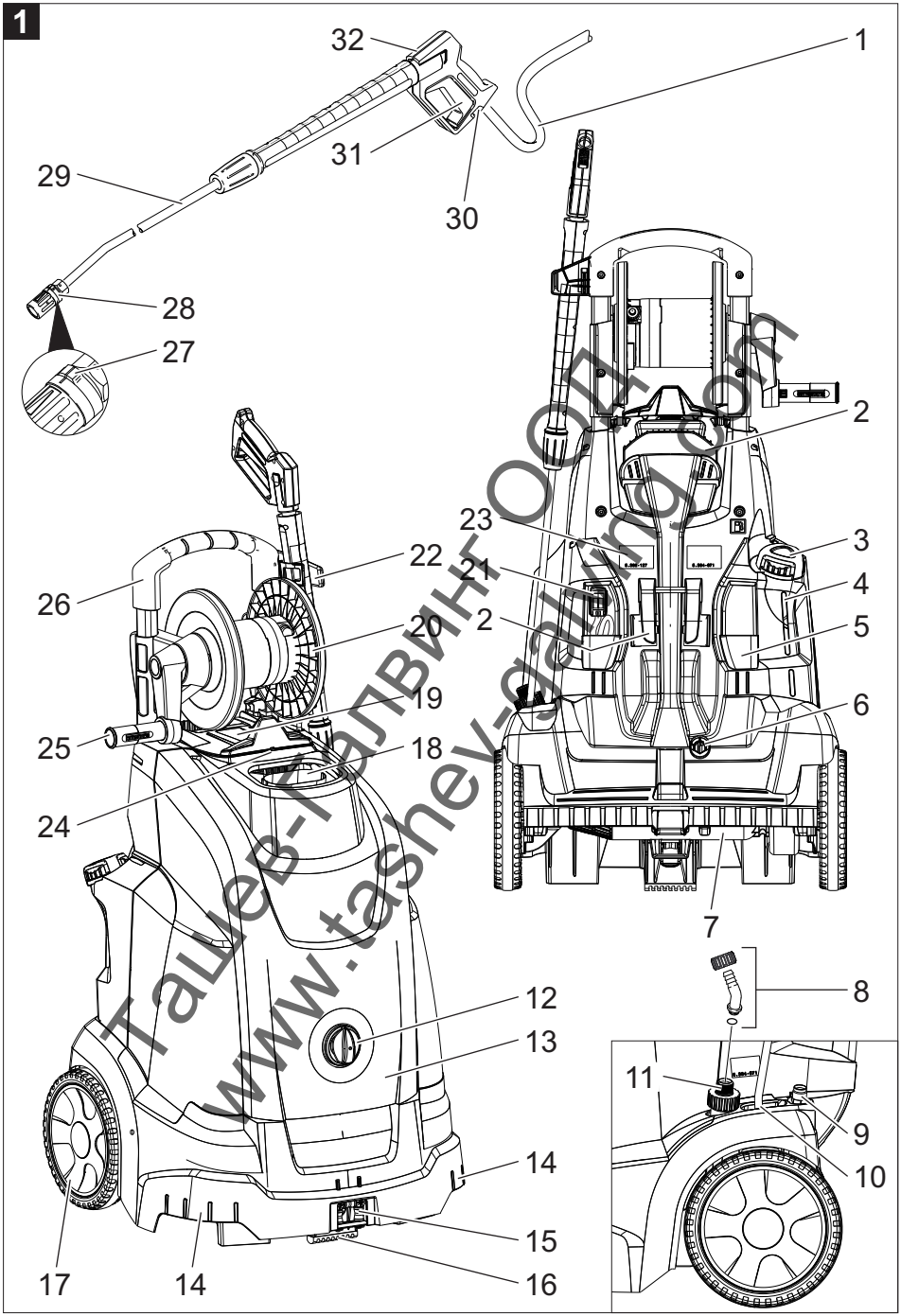

Ташев-Трейдинг ООД
www.tashev-trading.com

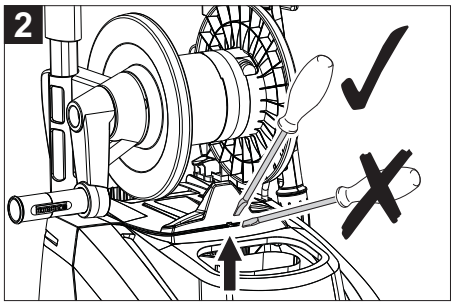

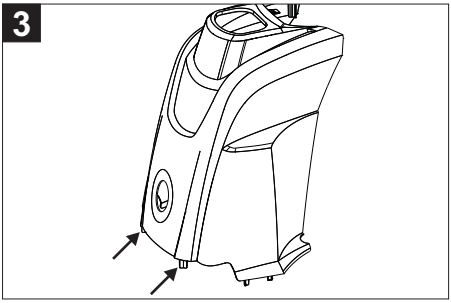

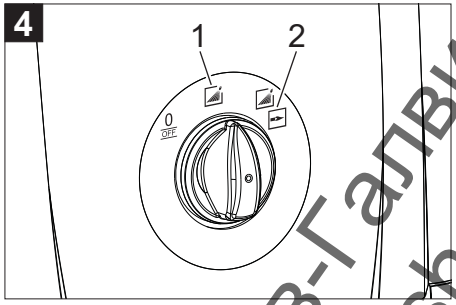

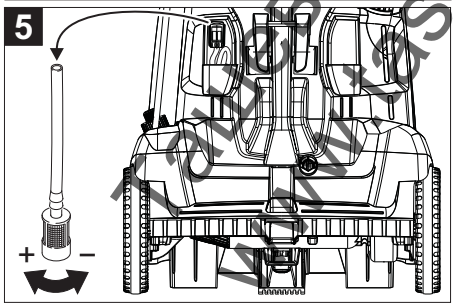

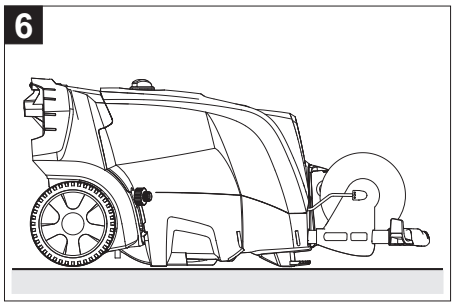

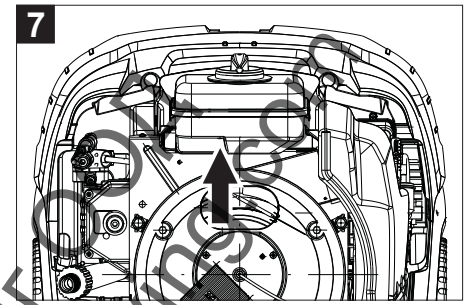

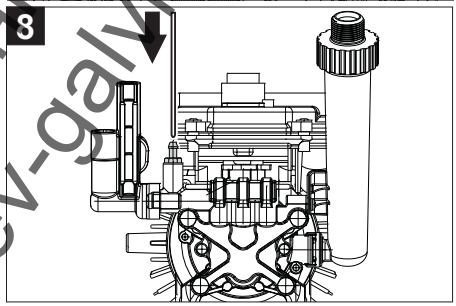

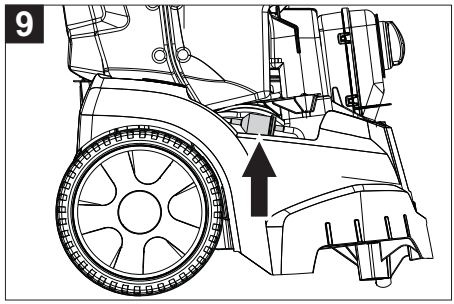

Ташев-Галвинг ООД
www.tashev-galving.com

Lesen Sie vor der ersten Benutzung Ihres Gerätes diese Originalbetriebsanleitung, handeln Sie danach und bewahren Sie diese für späteren Gebrauch oder für Nachbesitzer auf.

– Vor erster Inbetriebnahme Sicherheitshinweise Nr. 5.951-949.0 unbedingt lesen!
– Bei Transportschaden sofort Händler informieren.
– Packungsinhalt beim Auspacken prüfen. Lieferumfang siehe Abbildung 1.

Inhaltsverzeichnis

Umweltschutz	DE	1
Gefahrenstufen	DE	1
Geräteelemente	DE	2
Symbole auf dem Gerät	DE	2
Bestimmungsgemäße Verwendung	DE	2
Sicherheitshinweise	DE	3
Sicherheitseinrichtungen	DE	3
Inbetriebnahme	DE	3
Bedienung	DE	5
Lagerung	DE	7
Transport	DE	7
Pflege und Wartung	DE	8
Hilfe bei Störungen	DE	8
Garantie	DE	10
Zubehör und Ersatzteile	DE	10
EG-Konformitätserklärung	DE	10
Technische Daten	DE	11

Umweltschutz

	Die Verpackungsmaterialien sind recyclebar. Bitte werfen Sie die Verpackungen nicht in den Hausmüll, sondern führen Sie diese einer Wiederverwertung zu.
	Altgeräte enthalten wertvolle recyclingfähige Materialien, die einer Verwertung zugeführt werden sollten. Batterien, Öl und ähnliche Stoffe dürfen nicht in die Umwelt gelangen. Bitte entsorgen Sie Altgeräte deshalb über geeignete Sammelsysteme.

Bitte Motorenöl, Heizöl, Diesel und Benzin nicht in die Umwelt gelangen lassen. Bitte Boden schützen und Altöl umweltgerecht entsorgen.

Hinweise zu Inhaltsstoffen (REACH)
Aktuelle Informationen zu Inhaltsstoffen finden Sie unter:
www.kaercher.de/REACH

Gefahrenstufen

⚠ ***GEFAHR***
Für eine unmittelbar drohende Gefahr, die zu schweren Körperverletzungen oder zum Tod führt.

⚠ ***WARNUNG***
Für eine möglicherweise gefährliche Situation, die zu schweren Körperverletzungen oder zum Tod führen könnte.

⚠ ***VORSICHT***
Hinweis auf eine möglicherweise gefährliche Situation, die zu leichten Verletzungen führen kann.

ACHTUNG
Hinweis auf eine möglicherweise gefährliche Situation, die zu Sachschäden führen kann.

ТашеВ-ГалВИНГ ООД www.tashev-galving.com

Geräteelemente

Abbildung 1

1 Hochdruckschlauch
2 Kabelhalter
3 Einfüllöffnung für Brennstoff
4 Füllstandsanzeige
5 Düsenablage
6 Elektrozuleitung
7 Hochdruckpumpe
8 Wasseranschluss-Set
9 Hochdruckanschluss (nur HDS 5/xx U)
10 Strahlrohrablage
11 Wasseranschluss mit Filter
12 Geräteschalter
13 Gerätehaube
14 Tragegriff
15 Austrittsöffnung des Hochdruckschlauchs (nur HDS 5/xx UX)
16 Auflager
17 Rad
18 Brenner
19 Schlauchablage (nur HDS 5/xx U)
20 Schlauchtrommel (nur HDS 5/xx UX)
21 Reinigungsmittel-Saugschlauch mit Filter
22 Halterung für Strahlrohr
23 Typenschild
24 Haubenverschluss
25 Handkurbel für Schlauchtrommel (nur HDS 5/xx UX)
26 Schubbügel
27 Markierung der Düse
28 Dreifachdüse
29 Strahlrohr
30 Sicherungsraste der Handspritzpistole
31 Hebel der Handspritzpistole
32 Handspritzpistole

Farbkennzeichnung

– Bedienelemente für den Reinigungsprozess sind gelb.
– Bedienelemente für die Wartung und den Service sind hellgrau.

Symbole auf dem Gerät

Hochdruckstrahlen können bei unsachgemäßem Gebrauch gefährlich sein. Der Strahl darf nicht auf Personen, Tiere, aktive elektrische Ausrüstung oder auf das Gerät selbst gerichtet werden. Der Hochdruckreiniger darf nur senkrecht stehend betrieben werden.

Gerät mit Schlauchtrommel:	
	Verbrennungsgefahr durch heiße Oberflächen!

Bestimmungsgemäße Verwendung

– Reinigen von: Maschinen, Fahrzeugen, Bauwerken, Werkzeugen, Fassaden, Terrassen, Gartengeräten, etc.
– Der Hochdruckreiniger darf nur senkrecht stehend betrieben werden.
– Das Gerät niemals unbeaufsichtigt lassen, solange es in Betrieb ist.

⚠ ***GEFAHR***
Verletzungsgefahr! Beim Einsatz an Tankstellen oder anderen Gefahrenbereichen entsprechende Sicherheitsvorschriften beachten.

Bitte mineralölhaltiges Abwasser nicht ins Erdreich, Gewässer oder Kanalisation gelangen lassen. Motorenwäsche und Unterbodenwäsche deshalb bitte nur an geeigneten Plätzen mit Ölabscheider durchführen.

Anforderungen an die Wasserqualität:
ACHTUNG
Als Hochdruckmedium darf nur sauberes Wasser verwendet werden. Verschmutzungen führen zu vorzeitigem Verschleiß oder Ablagerungen im Gerät.
Wird Recyclingwasser verwendet, dürfen folgende Grenzwerte nicht überschritten werden.

Ташев-Гарвинг ООД
www.tashev-garving.com

pH-Wert	6,5...9,5
elektrische Leitfähigkeit *	Leitfähigkeit Frischwasser +1200 µS/cm
absetzbare Stoffe **	< 0,5 mg/l
abfiltrierbare Stoffe ***	< 50 mg/l
Kohlenwasserstoffe	< 20 mg/l
Chlorid	< 300 mg/l
Sulfat	< 240 mg/l
Kalzium	< 200 mg/l
Gesamthärte	< 28 °dH < 50 °TH < 500 ppm (mg $CaCO_3$/l)
Eisen	< 0,5 mg/l
Mangan	< 0,05 mg/l
Kupfer	< 2 mg/l
Aktivchlor	< 0,3 mg/l
frei von üblen Gerüchen	
* Maximum insgesamt 2000 µS/cm ** Probevolumen 1 l, Absetzzeit 30 min *** keine abrasiven Stoffe	

Sicherheitshinweise

– Jeweilige nationale Vorschriften des Gesetzgebers für Flüssigkeitsstrahler beachten.
– Jeweilige nationale Vorschriften des Gesetzgebers zur Unfallverhütung beachten. Flüssigkeitsstrahler müssen regelmäßig geprüft und das Ergebnis der Prüfung schriftlich festgehalten werden.
– Die Heizeinrichtung des Gerätes ist eine Feuerungsanlage. Feuerungsanlagen müssen regelmäßig nach den jeweiligen nationalen Vorschriften des Gesetzgebers überprüft werden.

Sicherheitseinrichtungen

Sicherheitseinrichtungen dienen dem Schutz des Benutzers und dürfen nicht außer Kraft gesetzt oder in ihrer Funktion umgangen werden.

Druckschalter

Der Druckschalter schaltet das Gerät beim Schließen der Handspritzpistole ab und beim Öffnen wieder ein.

Sicherheitsventil

– Das Sicherheitsventil öffnet bei Kesselüberdruck oder wenn das Überströmventil bzw. der Druckschalter defekt ist.
– Das Sicherheitsventil ist werkseitig eingestellt und plombiert. Einstellung nur durch den Kundendienst.

Wassermangelsicherung

Die Wassermangelsicherung verhindert, dass der Brenner bei Wassermangel einschaltet.

Abgastemperaturbegrenzer

Der Abgastemperaturbegrenzer schaltet das Gerät bei Erreichen einer zu hohen Abgastemperatur ab.

Wicklungsschutzkontakt

Der Wicklungsschutzkontakt in der Motorwicklung des Pumpenantriebs schaltet den Motor bei thermischer Überbelastung ab.

Sicherungsraste

Die Sicherungsraste an der Handspritzpistole verhindert unbeabsichtigtes Einschalten des Gerätes.

Inbetriebnahme

⚠ ***WARNUNG***
Verletzungsgefahr! Gerät, Zuleitungen, Hochdruckschlauch und Anschlüsse müssen in einwandfreiem Zustand sein. Falls der Zustand nicht einwandfrei ist, darf das Gerät nicht benutzt werden.

www.tashev-galving.com

Handspritzpistole montieren

➔ Strahlrohr mit Handspritzpistole verbinden.
➔ Düse auf das Strahlrohr montieren (Markierungen auf dem Stellring oben).
➔ Gerät ohne Schlauchtrommel: Hochdruckschlauch am Hochdruckanschluss des Gerätes montieren.

Brennstoff auffüllen

⚠ ***GEFAHR***

Explosionsgefahr! Nur Dieselkraftstoff oder leichtes Heizöl einfüllen. Der Betrieb mit Biodiesel nach EN 14214 (ab 6 °C Außentemperatur) ist möglich. Ungeeignete Brennstoffe, z. B. Benzin, dürfen nicht verwendet werden.

ACHTUNG

Gerät niemals mit leerem Brennstofftank betreiben. Die Brennstoffpumpe wird sonst zerstört. Dies gilt auch bei Kaltwasserbetrieb.

➔ Tankverschluss öffnen.
➔ Brennstoff auffüllen.
➔ Tankverschluss schließen.
➔ Übergelaufenen Brennstoff abwischen.

Betrieb mit Reinigungsmittel

⚠ ***GEFAHR***

Verletzungsgefahr!

– Nur Kärcher-Produkte verwenden.
– Keinesfalls Lösungsmittel (Benzin, Azeton, Verdünner etc.) ansaugen.
– Kontakt mit Augen und Haut vermeiden.
– Sicherheits- und Handhabungshinweise des Reinigungsmittel-Herstellers beachten.

Kärcher bietet ein individuelles Reinigungs- und Pflegemittelprogramm an.
Ihr Händler berät Sie gerne.

➔ Externen Reinigungsmittelbehälter auffüllen/austauschen.

Wasseranschluss

⚠ ***WARNUNG***

Vorschriften des Wasserversorgungsunternehmens beachten.

Gemäß gültigen Vorschriften darf das Gerät nie ohne Systemtrenner am Trinkwassernetz betrieben werden. Stellen Sie sicher, dass der Anschluss Ihrer Hauswasseranlage, an dem der Hochdruckreiniger betrieben wird, mit einem Systemtrenner gemäß EN 12729 Typ BA ausgestattet ist.
Wasser, das durch einen Systemtrenner geflossen ist, wird als nicht trinkbar eingestuft.

⚠ ***VORSICHT***

Systemtrenner immer an der Wasserversorgung, niemals direkt am Gerät anschließen.

Anschlusswerte siehe Technische Daten.

➔ Zulaufschlauch (Mindestlänge 7,5 m, Mindestdurchmesser 1/2“) mit Schlauchschelle am Wasseranschluss-Set befestigen.
➔ Zulaufschlauch am Wasseranschluss des Gerätes und am Wasserzulauf (zum Beispiel Wasserhahn) anschließen.

Hinweis: Der Zulaufschlauch und die Schlauchschelle sind nicht im Lieferumfang enthalten.

Wasser aus Behälter ansaugen

➔ Saugschlauch (Durchmesser mindestens 1/2“) mit Filter (Zubehör) am Wasseranschluss anschließen.
– Max. Saughöhe: 0,5 m

⚠ ***GEFAHR***

Saugen Sie niemals Wasser aus einem Trinkwasserbehälter an. Saugen Sie niemals lösungsmittelhaltige Flüssigkeiten wie Lackverdünnung, Benzin, Öl oder ungefiltertes Wasser an. Die Dichtungen im Gerät sind nicht lösungsmittelbeständig. Der Sprühnebel von Lösungsmitteln ist hochentzündlich, explosiv und giftig.

Ташев-Галвинг ООД
www.tashev-galving.com

Stromanschluss

– Anschlusswerte siehe Technische Daten und Typenschild.
– Der elektrische Anschluss muss von einem Elektroinstallateur ausgeführt werden und IEC 60364-1 entsprechen.
➔ Geräteschalter auf „0/OFF“ stellen.
➔ Netzstecker einstecken.

⚠ ***GEFAHR***

Verletzungsgefahr durch elektrischen Schlag.

– *Ungeeignete elektrische Verlängerungsleitungen können gefährlich sein. Verwenden Sie im Freien nur dafür zugelassene und entsprechend gekennzeichnete elektrische Verlängerungsleitungen mit ausreichendem Leitungsquerschnitt.*
– *Verlängerungsleitungen immer vollständig abrollen.*
– *Stecker und Kupplung einer verwendeten Verlängerungsleitung müssen wasserdicht sein.*

ACHTUNG

Die maximal zulässige Netzimpedanz am elektrischen Anschlusspunkt (siehe Technische Daten) darf nicht überschritten werden. Bei Unklarheiten bezüglich der an Ihrem Anschlusspunkt vorliegenden Netzimpedanz setzen Sie sich bitte mit Ihrem Energieversorgungsunternehmen in Verbindung.

Bedienung

⚠ ***GEFAHR***

Explosionsgefahr!

Keine brennbaren Flüssigkeiten versprühen.

ACHTUNG

– *Gerät niemals mit leerem Brennstofftank betreiben. Die Brennstoffpumpe wird sonst zerstört. Dies gilt auch bei Kaltwasserbetrieb.*
– *Beschädigungsgefahr! Gerät niemals ohne Filter im Wasseranschluss betreiben.*
– *Beschädigungsgefahr! Keine Gegenstände (Schlauch usw.) in bzw. über den Kamin legen.*
– *Gerät mit Schlauchtrommel: Hochdruckschlauch immer vollständig abrollen.*

Sicherheitshinweise

⚠ ***WARNUNG***

Längere Benutzungsdauer des Gerätes kann zu vibrationsbedingten Durchblutungsstörungen in den Händen führen.

Eine allgemein gültige Dauer für die Benutzung kann nicht festgelegt werden, weil diese von mehreren Einflussfaktoren abhängt:

– Persönliche Veranlagung zu schlechter Durchblutung (häufig kalte Finger, Fingerkribbeln).
– Niedrige Umgebungstemperatur. Warme Handschuhe zum Schutz der Hände tragen.
– Festes Zugreifen behindert die Durchblutung.
– Ununterbrochener Betrieb ist schlechter als durch Pausen unterbrochener Betrieb.

Bei regelmäßiger, langandauernder Benutzung des Gerätes und bei wiederholtem Auftreten entsprechender Anzeichen (zum Beispiel Fingerkribbeln, kalte Finger) empfehlen wir eine ärztliche Untersuchung.

Gerätehaube öffnen/schließen

Abbildung **2**

➔ Haubenverschluss mit Schraubendreher entriegeln, Gerätehaube nach vorne klappen und aushängen.

Abbildung **3**

➔ Gerätehaube einhängen (siehe Pfeile), nach oben klappen und Haubenverschluss einrasten.

Betriebsarten

Abbildung **4**

0/OFF = Aus

1 Betrieb mit Kaltwasser
2 Betrieb mit Heißwasser

www.ashev-galving.com

Gerät einschalten

➔ Geräteschalter auf gewünschte Betriebsart stellen.

Das Gerät läuft kurz an und schaltet ab, sobald der Arbeitsdruck erreicht ist.

➔ Handspritzpistole entsichern.

Bei Betätigung der Handspritzpistole schaltet das Gerät wieder ein.

Hinweis: Tritt kein Wasser aus der Hochdruckdüse, Pumpe entlüften.

Pumpe entlüften:

➔ Bei geöffneter Handspritzpistole Gerät mit Geräteschalter mehrfach ein- und ausschalten.

Hinweis: Durch Demontieren des Strahlrohrs von der Handspritzpistole wird der Entlüftungsvorgang beschleunigt.

Betrieb unterbrechen

➔ Hebel der Handspritzpistole loslassen, das Gerät schaltet ab.

➔ Hebel der Handspritzpistole erneut ziehen, das Gerät schaltet wieder ein.

Strahlart wählen

➔ Handspritzpistole schließen.

➔ Hebel der Handspritzpistole mit Sicherungsraste sichern.

➔ Gehäuse der Düse drehen, bis das gewünschte Symbol mit der Markierung übereinstimmt:

	Hochdruck-Rundstrahl (0°) für besonders hartnäckige Verschmutzungen
	Niederdruck-Flachstrahl (CHEM) für den Betrieb mit Reinigungsmittel oder Reinigen mit geringem Druck
	Hochdruck-Flachstrahl (25°) für großflächige Verschmutzungen

Betrieb mit Reinigungsmittel

– Zur Schonung der Umwelt sparsam mit Reinigungsmitteln umgehen.

– Das Reinigungsmittel muss für die zu reinigende Oberfläche geeignet sein.

Abbildung 5

➔ Reinigungsmittel-Saugschlauch herausziehen.

➔ Filter am Reinigungsmittel-Saugschlauch drehen, um das Reinigungsmittel zu dosieren.

➔ Reinigungsmittel-Saugschlauch in einen Behälter mit Reinigungsmittel hängen.

➔ Düse auf „CHEM“ stellen.

Reinigen

➔ Reinigungsmittelkonzentration entsprechend der zu reinigenden Oberfläche einstellen.

Hinweis: Hochdruckstrahl immer zuerst aus größerer Entfernung auf zu reinigendes Objekt richten, um Schäden durch zu hohen Druck zu vermeiden.

Empfohlene Reinigungsmethode

– Schmutz lösen:

➔ Reinigungsmittel sparsam aufsprühen und 1...5 Minuten einwirken, aber nicht eintrocknen lassen.

– Schmutz entfernen:

➔ Gelösten Schmutz mit Hochdruckstrahl abspülen.

Betrieb mit Kaltwasser

Entfernen von leichten Verschmutzungen und Klarspülen, z.B: Gartengeräte, Terrasse, Werkzeuge, etc.

➔ Geräteschalter auf „1“ stellen.

Betrieb mit Heißwasser

⚠ ***GEFAHR***

Verbrühungsgefahr!

➔ Geräteschalter auf „2“ stellen.

ТАЛЬЦЕВ-ГАЛВИНГ ООО
www.tsshev-galving.com

Nach Betrieb mit Reinigungsmittel

- ➔ Filter am Reinigungsmittel-Saugschlauch ganz zudrehen (-).
- ➔ Geräteschalter auf „1“ stellen.
- ➔ Gerät bei geöffneter Handspritzpistole mindestens 1 Minute klarspülen.

Gerät ausschalten

⚠ ***GEFAHR***

Verbrühungsgefahr durch heißes Wasser! Nach dem Betrieb mit Heißwasser muss das Gerät zur Abkühlung mindestens zwei Minuten mit Kaltwasser bei geöffneter Pistole betrieben werden.

- ➔ Geräteschalter auf „0/OFF“ stellen.
- ➔ Wasserzulauf schließen.
- ➔ Pumpe mit Geräteschalter kurz (ca. 5 Sekunden) einschalten.
- ➔ Geräteschalter auf „0/OFF“ stellen.
- ➔ Handspritzpistole betätigen, bis Gerät drucklos ist.
- ➔ Netzstecker nur mit trockenen Händen aus Steckdose ziehen.
- ➔ Wasseranschluss entfernen.
- ➔ Handspritzpistole sichern.

Gerät aufbewahren

- ➔ Handspritzpistole in den Halter stecken.
- ➔ Gerät ohne Schlauchtrommel: Hochdruckschlauch aufwickeln und über die Schlauchablage hängen.
- ➔ Gerät mit Schlauchtrommel: Hochdruckschlauch auf die Schlauchtrommel aufwickeln. Griff der Kurbel einschieben, um die Schlauchtrommel zu blockieren.
- ➔ Anschlusskabel um den Kabelhalter wickeln.
- ➔ Stecker mit montiertem Clip befestigen.

Frostschutz

ACHTUNG

Frost zerstört das nicht vollständig von Wasser entleerte Gerät.

- ➔ Gerät an einem frostfreien Ort abstellen.

Ist das Gerät an einem Kamin angeschlossen, ist folgendes zu beachten:

ACHTUNG

Beschädigungsgefahr durch über den Kamin eindringende Kaltluft.

- ➔ Gerät bei Außentemperaturen unter 0 °C vom Kamin trennen.

Ist eine frostfreie Lagerung nicht möglich, Gerät stilllegen.

Stilllegung

Bei längeren Betriebspausen oder wenn eine frostfreie Lagerung nicht möglich ist:

- ➔ Wasser ablassen.
- ➔ Gerät mit Frostschutzmittel durchspülen.

Wasser ablassen

- ➔ Wasserzulaufschlauch und Hochdruckschlauch abschrauben.

Abbildung 6

- ➔ Gerät auf den Rücken legen.
- ➔ Gerät max. 1 Minute im Kaltwasserbetrieb laufen lassen bis Pumpe und Leitungen leer sind.

Gerät mit Frostschutzmittel durchspülen

Hinweis: Handhabungsvorschriften des Frostschutzmittelherstellers beachten.

- ➔ Handelsübliches Frostschutzmittel in Wasseranschluss einfüllen.
- ➔ Gerät (ohne Brenner) einschalten, bis Gerät komplett durchspült ist.

Dadurch wird auch ein gewisser Korrosionsschutz erreicht.

Lagerung

⚠ ***VORSICHT***

Verletzungs- und Beschädigungsgefahr! Gewicht des Gerätes bei Lagerung beachten.

Transport

⚠ ***GEFAHR***

Verletzungsgefahr! Kippgefahr bei zu großen Steigungen, bei zu großer seitlicher Neigung und bei instabilem Untergrund.

- *Gerät nur auf Steigungen bis maximal 2% bewegen.*
- *Das Gerät ausschließlich auf befestigtem Untergrund bewegen.*

Ташев-Галвинг ООД
www.tashev-galving.com

⚠ ***VORSICHT***

Verletzungs- und Beschädigungsgefahr! Gewicht des Gerätes beim Transport beachten.

➔ Gerät vor dem Transport auf den Rücken legen und Restwasser auslaufen lassen.
➔ Zum Transport über längere Strecken Gerät am Schubbügel hinter sich herziehen.
➔ Gerät zum Tragen an den Griffen und am Schubbügel fassen.
➔ Beim Transport in Fahrzeugen Gerät nach den jeweils gültigen Richtlinien gegen Rutschen und Kippen sichern.

Pflege und Wartung

⚠ ***GEFAHR***

Verletzungsgefahr durch unabsichtlich anlaufendes Gerät und elektrischen Schlag. Vor allen Arbeiten am Gerät, Gerät ausschalten und Netzstecker ziehen.

➔ Geräteschalter auf „0/OFF“ stellen.
➔ Wasserzulauf schließen.
➔ Pumpe mit Geräteschalter kurz (ca. 5 Sekunden) einschalten.
➔ Geräteschalter auf „0/OFF“ stellen.
➔ Handspritzpistole betätigen, bis Gerät drucklos ist.
➔ Netzstecker nur mit trockenen Händen aus Steckdose ziehen.
➔ Wasseranschluss entfernen.
➔ Handspritzpistole sichern.
➔ Gerät abkühlen lassen.

Sicherheitsinspektion/ Wartungsvertrag

Mit Ihrem Händler können Sie eine regelmäßige Sicherheitsinspektion vereinbaren oder einen Wartungsvertrag abschließen. Bitte lassen Sie sich beraten.

Wartungsintervalle

Wöchentlich

➔ Filter im Wasseranschluss reinigen.

Monatlich

➔ Filter am Reinigungsmittel-Saugschlauch reinigen.

Alle 500 Betriebsstunden, mindestens jährlich

➔ Wartung des Gerätes vom Kundendienst durchführen lassen.

Wartungsarbeiten

Hinweis: Ölwechsel an der Hochdruckpumpe sind nicht notwendig.

Filter im Wasseranschluss reinigen

➔ Filter entnehmen.
➔ Filter in Wasser reinigen und wieder einsetzen.

Filter am Reinigungsmittel-Saugschlauch reinigen

➔ Filter in Wasser reinigen und wieder einsetzen.

Hilfe bei Störungen

⚠ ***GEFAHR***

Verletzungsgefahr durch unabsichtlich anlaufendes Gerät und elektrischen Schlag. Vor allen Arbeiten am Gerät, Gerät ausschalten und Netzstecker ziehen.

Gerät läuft nicht

– Keine Netzspannung
➔ Netzanschluss/Zuleitung prüfen.
– Motor überlastet/überhitzt
➔ Geräteschalter auf „0/OFF“ stellen.
➔ Gerät abkühlen lassen.
➔ Gerät einschalten.
➔ Tritt die Störung danach wieder auf, Gerät durch Kundendienst prüfen lassen.
– Abgastemperaturbegrenzer hat ausgelöst, Heizschlange verrußt.
➔ Gerät vom Kundendienst entrußen lassen.
– Abgastemperaturbegrenzer hat ausgelöst, Abgastemperatur zu hoch.
➔ Geräteschalter auf „0/OFF“ stellen.
➔ Gerät abkühlen lassen.
➔ Nur bei Geräten mit manueller Rückstellung:
Abbildung **7**
Rückstelltaste des Abgastemperaturbegrenzers betätigen.
➔ Gerät einschalten.

ТашЕВ-Галвинг ООД
www.tashev-galving.com

➔ Tritt die Störung danach wieder auf, Gerät durch Kundendienst prüfen lassen.

Gerät baut keinen Druck auf

– Luft im System

Pumpe entlüften:

➔ Bei geöffneter Handspritzpistole Gerät mit Geräteschalter mehrfach ein- und ausschalten.

Hinweis: Durch Demontieren des Strahlrohrs von der Handspritzpistole wird der Entlüftungsvorgang beschleunigt.

➔ Falls externer Reinigungsmittelbehälter leer, auffüllen/austauschen.

➔ Anschlüsse und Leitungen prüfen.

– Filter im Wasseranschluss verschmutzt

➔ Filter reinigen.

– Wasserzulaufmenge zu gering

➔ Wasserzulaufmenge prüfen (siehe Technische Daten).

– Wasserhahn geschlossen.

➔ Wasserhahn öffnen.

Gerät schaltet bei geöffneter Handspritzpistole laufend aus/ein

– Luft im System

Pumpe entlüften:

➔ Bei geöffneter Handspritzpistole Gerät mit Geräteschalter mehrfach ein- und ausschalten.

Hinweis: Durch Demontieren des Strahlrohrs von der Handspritzpistole wird der Entlüftungsvorgang beschleunigt.

– Hochdruckdüse verstopft

➔ Düse reinigen.

– Heizschlange verkalkt

➔ Gerät vom Kundendienst entkalken lassen.

Gerät schaltet bei geschlossener Handspritzpistole laufend ein und aus

– Leckage im Hochdrucksystem

➔ Hochdrucksystem und Anschlüsse auf Dichtigkeit prüfen.

Gerät leckt, Wasser tropft unten aus Gerät

– Pumpe undicht, Sicherheitsventil undicht.

Hinweis: Zulässig sind 3 Tropfen/Minute.

➔ Bei stärkerer Undichtigkeit Gerät durch Kundendienst prüfen lassen.

Gerät saugt kein Reinigungsmittel an

– Düse ist auf „Hochdruck“ eingestellt

➔ Düse auf „CHEM“ stellen.

– Externer Reinigungsmittelbehälter ist leer.

➔ Externen Reinigungsmittelbehälter auffüllen/austauschen.

– Filter am Reinigungsmittel-Saugschlauch verschmutzt

➔ Filter reinigen.

Abbildung **8**

– Rückschlagventil verklebt

➔ Reinigungsmittelschlauch abziehen und Rückschlagventil mit stumpfem Gegenstand lösen.

Brenner zündet nicht

– Brennstofftank ist leer.

➔ Brennstoff auffüllen.

– Wassermangel

➔ Wasseranschluss prüfen, Zuleitungen prüfen.

– Wasserzulauftemperatur zu hoch.

➔ Max. 30 °C warmes Wasser einspeisen.

Abbildung **9**

– Brennstofffilter verschmutzt

➔ Brennstofffilter wechseln.

Kundendienst

Kann die Störung nicht behoben werden, muss das Gerät vom Kundendienst überprüft werden.

ТашЕВ-Голвинг ООД
www.tashev-galving.com

Garantie

In jedem Land gelten die von unserer zuständigen Vertriebs-Gesellschaft herausgegebenen Garantiebedingungen. Etwaige Störungen an dem Gerät beseitigen wir innerhalb der Garantiefrist kostenlos, sofern ein Material- oder Herstellungsfehler die Ursache sein sollte.

Zubehör und Ersatzteile

– Es dürfen nur Zubehör und Ersatzteile verwendet werden, die vom Hersteller freigegeben sind. Original-Zubehör und Original-Ersatzteile bieten die Gewähr dafür, dass das Gerät sicher und störungsfrei betrieben werden kann.
– Eine Auswahl der am häufigsten benötigten Ersatzteile finden Sie am Ende der Betriebsanleitung.
– Weitere Informationen über Ersatzteile erhalten Sie unter www.kaercher.com im Bereich Service.

EG-Konformitätserklärung

Hiermit erklären wir, dass die nachfolgend bezeichnete Maschine aufgrund ihrer Konzipierung und Bauart sowie in der von uns in Verkehr gebrachten Ausführung den einschlägigen grundlegenden Sicherheits- und Gesundheitsanforderungen der EG-Richtlinien entspricht. Bei einer nicht mit uns abgestimmten Änderung der Maschine verliert diese Erklärung ihre Gültigkeit.

Produkt: Hochdruckreiniger
Typ: 1.064-xxx

Einschlägige EG-Richtlinien
2006/42/EG (+2009/127/EG)
2000/14/EG
2014/30/EU
Angewandte harmonisierte Normen
EN 55014–1: 2006+A1: 2009+A2: 2011
EN 55014–2: 1997+A1: 2001+A2: 2008
EN 60335–1
EN 60335–2–79
EN 61000–3–2: 2014
HDS 5/11, HDS 5/13:
EN 61000–3–3: 2013
HDS 5/15:
EN 61000–3–11: 2000
Angewandtes Konformitätsbewertungsverfahren
2000/14/EG: Anhang V
Schallleistungspegel dB(A)
HDS 5/11 U, HDS 5/15:
Gemessen: 91
Garantiert: 94
HDS 5/11 UX, HDS 5/13:
Gemessen: 91
Garantiert: 93

5.957-976

Die Unterzeichnenden handeln im Auftrag und mit Vollmacht der Geschäftsführung.

H. Jenner
CEO

S. Reiser
Head of Approbation

Dokumentationsbevollmächtigter:
S. Reiser

Alfred Kärcher GmbH & Co. KG
Alfred-Kärcher-Str. 28 - 40
71364 Winnenden (Germany)
Tel.: +49 7195 14-0
Fax: +49 7195 14-2212

Winnenden, 2016/01/01

ТАШЕВ-ГАЛВИНГ ООД www.tashev-galving.com

Technische Daten

		HDS 5/11	HDS 5/13	HDS 5/15
Netzanschluss				
Spannung	V	220 230 240	220 230 240	220 230 240
Stromart	Hz	1~ 50	1~ 50	1~ 50
Anschlussleistung	kW	2,2	2,6	2,7
Absicherung (träge)	A	16 16 13	16 16 13	16 16 13
Schutzart	--	IPX5	IPX5	IPX5
Schutzklasse	--	I	I	I
Maximal zulässige Netzimpedanz	Ohm	--	--	(0.380+j0.237)
Wasseranschluss				
Zulauftemperatur (max.)	°C	30	30	30
Zulaufmenge (min.)	l/h (l/min)	500 (8,3)	550 (9,2)	500 (8,3)
Saughöhe aus offenem Behälter (20 °C)	m	0,5	0,5	0,5
Zulaufdruck (max.)	MPa (bar)	0,6 (6)	0,6 (6)	0,6 (6)
Zulaufschlauch-Durchmesser (min.)	Zoll	1/2	1/2	1/2
Zulaufschlauch-Länge (min.)	m	7,5	7,5	7,5
Leistungsdaten				
Fördermenge Wasser	l/h (l/min)	450 (7,5)	500 (8,3)	450 (7,5)
Arbeitsdruck Wasser (mit Standarddüse)	MPa (bar)	11,0 (110)	12,5 (125)	15,0 (150)
Max. Betriebsüberdruck (Sicherheits-ventil)	MPa (bar)	16,5 (165)	18,0 (180)	20,0 (200)
Max. Arbeitstemperatur Heißwasser	°C	80	80	80
Reinigungsmittelansaugung	l/h (l/min)	0-33 (0-0,6)	0-33 (0-0,6)	0-33 (0-0,6)
Brennerleistung	kW	26	29	26
Maximaler Heizölverbrauch	kg/h	2,7	3,1	2,7
Rückstoßkraft der Handspritzpistole (max.)	N	18,1	21,4	20,8
Düsengröße (UX)	--	032 (033)	034	028
Ermittelte Werte gemäß EN 60335-2-79				
Geräuschemission				
Schalldruckpegel L_{pA}	dB(A)	76	76	77
Unsicherheit K_{pA}	dB(A)	3	3	3
Schallleistungspegel L_{WA} + Unsicherheit K_{WA} (UX)	dB(A)	94 (93)	93	94
Hand-Arm Vibrationswert				
Handspritzpistole	m/s^2	2,4	1,0	0,9
Strahlrohr	m/s^2	1,4	1,1	1,1
Unsicherheit K	m/s^2	0,3	0,3	0,3
Betriebsstoffe				
Brennstoff	--	Heizöl EL oder Diesel	Heizöl EL oder Diesel	Heizöl EL oder Diesel
Ölmenge	l	0,1	0,1	0,2
Ölsorte	Motorenöl 15W40	Best.-Nr. 6.288-050.0	Best.-Nr. 6.288-050.0	Best.-Nr. 6.288-050.0
Maße und Gewichte				
Länge x Breite x Höhe (UX)	mm	618 x 618 x 994 (1163)	618 x 618 x 994 (1163)	618 x 618 x 994 (1163)
Typisches Betriebsgewicht (UX)	kg	70 (72)	74 (76)	76 (78)
Brennstofftank	l	6,5	6,5	6,5

ТашлеВ-ГазВИНГ ООД
www.tashev-gazving.com

Please read and comply with these original instructions prior to the initial operation of your appliance and store them for later use or subsequent owners.

– Before first start-up it is definitely necessary to read the operating instructions and safety indications Nr. 5.951-949.0!
– In case of transport damage inform vendor immediately.
– Check the contents of the pack before unpacking. For scope of delivery see illustration 1.

Contents

Environmental protection	EN	1
Danger or hazard levels	EN	1
Device elements	EN	2
Symbols on the machine.	EN	2
Proper use	EN	2
Safety instructions.	EN	3
Safety Devices	EN	3
Start up	EN	3
Operation	EN	5
Storage	EN	7
Transport.	EN	7
Care and maintenance	EN	8
Troubleshooting	EN	8
Warranty	EN	9
Accessories and Spare Parts .	EN	9
EC Declaration of Conformity .	EN	10
Technical specifications	EN	11

Environmental protection

	The packaging material can be recycled. Please do not throw the packaging material into household waste; please send it for recycling.
	Old appliances contain valuable materials that can be recycled; these should be sent for recycling. Batteries, oil, and similar substances must not enter the environment. Please dispose of your old appliances using appropriate collection systems.

Please do not release engine oil, fuel oil, diesel and petrol into the environment Protect the ground and dispose of used oil in an environmentally-clean manner.

Notes about the ingredients (REACH)

You will find current information about the ingredients at:

www.kaercher.com/REACH

Danger or hazard levels

⚠ ***DANGER***

Immediate danger that can cause severe injury or even death.

⚠ ***WARNING***

Possible hazardous situation that could lead to severe injury or even death.

⚠ ***CAUTION***

Pointer to a possibly dangerous situation, which can lead to minor injuries.

ATTENTION

Pointer to a possibly dangerous situation, which can lead to property damage.

Ташев-Галвинг ООД
www.tashev-galving.com

Device elements

Illustration 1

1 High pressure hose
2 Cable clamp
3 Pouring vent for fuel
4 Filling level display
5 Storage compartment for nozzles
6 Power supply
7 High-pressure pump
8 Water supply set
9 High pressure connection (HDS 5/xx U only)
10 Storage for spray pipe
11 Water connection with filter
12 Power switch
13 Cover
14 Carrying handle
15 Output opening of the high pressure hose (HDS 5/xx U only)
16 Support
17 Wheel
18 Burner
19 Hose storage (HDS 5/xx U only)
20 Hose drum (HDS 5/xx UX only)
21 Detergent suction hose with filter
22 Support for spray lance
23 Nameplate
24 Cover lock
25 Hand crank for hose drum (HDS 5/xx UX only)
26 Push handle
27 Marking of the nozzle
28 Triple nozzle
29 Spray lance
30 Safety latch of the hand spray gun
31 Lever for trigger gun
32 Hand spray gun

Colour coding

– The operating elements for the cleaning process are yellow.
– The controls for the maintenance and service are light gray.

Symbols on the machine

High-pressure jets can be dangerous if improperly used. The jet may not be directed at persons, animals, live electrical equipment or at the appliance itself. The high pressure cleaner must only be used while standing.

Device with hose drum:	
	Risk of burns on account of hot surfaces!

Proper use

– Cleaning of: Machines, Vehicles, Structures, Tools, Facades, Terraces, Gardening tools, etc.
– The high pressure cleaner must only be used while standing.
– Never leave the appliance unattended as long as it is in operation.

⚠ ***DANGER***

Risk of injury! Follow the respective safety regulations upon employment at gas stations or other dangerous areas.

Please do not let mineral oil contaminated waste water reach soil, water or the sewage system. Perform engine cleaning and bottom cleaning therefore only on specified places with an oil trap.

Quality requirements for water:

ATTENTION

Only clean water may be used as high pressure medium. Impurities will lead to increased wear and tear or formation of deposits in the appliance.

If recycled water is used, the following limit values must not be exceeded.

Гашев-Галвинг ООД
www.tashev-galving.com

pH value	6,5...9,5
electrical conductivity *	Conductivity fresh water +1200 µS/cm
settleable solids **	< 0,5 mg/l
total suspended solids ***	< 50 mg/l
Hydrocarbons	< 20 mg/l
Chloride	< 300 mg/l
Sulphate	< 240 mg/l
Calcium	< 200 mg/l
Total hardness	< 28 °dH < 50 °TH < 500 ppm (mg $CaCO_3$/l)
Iron	< 0,5 mg/l
Manganese	< 0,05 mg/l
Copper	< 2 mg/l
Active chloride	< 0,3 mg/l
free of bad odours	
* Maximum total 2000 µS/cm ** Test volume 1 l, settling time 30 min *** no abrasive substances	

Safety instructions

– Please follow the national rules and regulations for fluid spray jets of the respective country.
– Please follow the national rules and regulations for accident prevention of the respective country. Fluid spray jets must be tested regularly and the results of these tests must be documented in writing.
– The heating appliance of the machine is an ignition plant. All national laws and regulations about heating systems must also be followed.

Safety Devices

Safety devices serve for the protection of the user and must not be put out of operation or bypassed with respect to their function.

Pressure switch

The pressure switch turns the device off when the handgun is closed and switch on when the handgun is opened.

Safety valve

– The safety valve opens in case of excessive pressure in the boiler or if the overflow valve or the pressure switch is broken.
– The safety valve is set by the manufacturer and sealed. Setting only by customer service.

Water shortage safeguard

The water shortage safeguard prevents the burner to be turned on when there is water shortage.

Temperature stop for exhaust gases

The temperature stop switches off the machine when the waste gases have reached very high temperatures.

Winding protection contact

The winding protection contact in the motor winding of the pump drive switches off the engine when there is a thermal overload.

Safety catch

The safety catch on the trigger gun prevents the appliance from being switched on unintentionally.

Start up

⚠ ***WARNING***

Risk of injury! Device, tubes, high pressure hose and connections must be in faultless condition. Otherwise, the appliance must not be used.

Ташев-Галвинг ООД
www.tashev-galving.com

Install hand spray gun

➔ Connect ray tube with hand spray gun
➔ Mount the nozzle on the spray lance (markings on the adjustment ring at the top).
➔ Appliance without hose drum: Connect the high pressure hose to the high pressure connection point of the machine.

Refill fuel

⚠ ***DANGER***
Risk of explosion! Only refill diesel oil or light fuel oil. The operation with bio diesel as per EN 14214 (starting at an outside temperature of 6 °C) is possible. Unsuitable fuels, e.g. petrol, are not to be used.
ATTENTION
Never operate device with empty fuel tank The fuel pump will otherwise be destroyed. This also applies to cold water operation.
➔ Open fuel filler cap.
➔ Refill fuel.
➔ Close tank lock.
➔ Wipe off spilled fuel.

Operation with detergent

⚠ ***DANGER***
Risk of injury!
– Use Kärcher products only.
– Under no circumstances vacuum solvents (petrol, aceton, diluting agent etc.).
– Avoid eye and skin contact.
– Observe safety and handling instructions by the detergent manufacturer.

Kärcher offers an individual cleaning and care appliances program.
Your dealer will consult you gladly.
➔ Fill/replace external detergent container.

Water connection

⚠ ***WARNING***
Observe regulations of water supplier. According to applicable regulations, the appliance must never be used on the drinking water net without a system separator. Ensure that the connection of your building water installation on which the high-pressure cleaner is operated is equipped with a system separator pursuant to EN 12729 Type BA.
Water that was flowing through a system separator is considered non-drinkable.

⚠ ***CAUTION***
Always connect the system separator to the water supply, never directly to the appliance!
For connection values refer to technical specifications
➔ Attach supply hose (minimum length 7.5 m, minimum diameter 1/2“) to the water supply set by means of a hose clamp.
➔ Connect the supply hose to the water connection point of the machine and at the water supply point (for e.g. a tap).
Note: The supply hose and the hose clamp are not included in the scope of delivery.

Suck in water from vessel

➔ Connect suction hose (minimum diameter 1/2“) with filter (accessory) to the water connection point.
– Max. suck height: 0.5 m

⚠ ***DANGER***
Never suck in water from a drinking water container. Never suck in liquids which contain solvents like lacquer thinner, petrol, oil or unfiltered water. The sealings within the device are not solvent resistant. The spray mist of solvents is highly inflammable, explosive and poisonous.

ТАШЕВ-ГАЛВИНГ ООД
www.tashev-galving.com

Power connection

– For connection values, see technical data and type plate.
– The electrical connections must be done by an electrician according to IEC 60364-1.
➔ Set the appliance switch to "0/OFF“.
➔ Plug in the mains plug.

⚠ ***DANGER***

Danger of injury by electric shock.

– *Unsuitable electrical extension cables can be hazardous. Only use electrical extension cables outdoors which have been approved and labelled for this purpose and have an adequate cable cross-section.*
– *Always unwind extension lines completely.*
– *The plug and coupling of the extension cable used must be watertight.*

ATTENTION

The highest allowed net impedance at the electrical connection point (refer to technical data) is not to be exceeded. In case of confusion regarding the power impedance present on your connection, please contact your utilities provider.

Operation

⚠ ***DANGER***

Risk of explosion!
Do not spray flammable liquids.

ATTENTION

– *Never operate device with empty fuel tank The fuel pump will otherwise be destroyed. This also applies to cold water operation.*
– *Risk of damage! Never operate the appliance without a filter in the water connection.*
– *Risk of damage! Do not place any objects (hose,etc.) on or over the chimney.*
– *Device with hose drum:*
Always unwind high pressure hose completely

Safety instructions

⚠ ***WARNING***

Long hours of using the appliance can cause circulation problems in the hands on account of vibrations.

It is not possible to specify a generally valid operation time, since this depends on several factors:

– Proneness to blood circulation deficiencies (cold, numb fingers).
– Low ambient temperature. Wear warm gloves to protect hands.
– A firm grip impedes blood circulation.
– Continuous operation is worse than an operation interrupted by pauses.

In case of regular, long-term operation of the device and in case of repeated occurrence of the symptoms (e.g. cold, numb fingers) please consult a physician.

Open/close the hood

Illustration **2**

➔ Unlock the hood lock using a screwdriver, pivot the appliance hood forward and unhook it.

Illustration **3**

➔ Hook in the appliance hood (see arrows), pivot it up and lock in the hood lock.

Operating modes

Illustration **4**

0/OFF = Off

1 Operating with cold water
2 Operating with hot water

Turning on the Appliance

➔ Set appliance switch to desired operating mode.

The device starts briefly and turns off, as soon as the working pressure is reached.

➔ Release the trigger gun.

When activating the hand spray gun the device switches back on.

Note: If no water comes out of the high pressure nozzle, vent pump.

Vent pump:

www.tashev-caving.com

➔ With open hand spray gun turn device on and off multiple times with the device switch.

Note: By dismantling the spray lance from the hand spray gun, the venting process is accelerated.

Interrupting operation

➔ Release the lever of the trigger gun; the device will switch off.
➔ Pull again the lever of the trigger gun; the device will switch on again.

Select spray type

➔ Close the hand spray gun.
➔ Use the safety catch to secure the handgun lever.
➔ Turn the casing of the nozzle till the desired symbol matches the marking.

	High pressure circular spray (0°) for specially stubborn dirt
CHEM	Flat low pressure spray (CHEM) for operating using detergents or cleaning at low pressure.
	High pressure flat spray (25°) for large dirt areas

Operation with detergent

– For considerate treatment of the environment use detergent economically.
– The detergent must be suitable for the surface to be cleaned.

Illustration 5

➔ Take out detergent suck hose.
➔ Turn filter on the detergent suction hose in order to dispense the detergent.
➔ Suspend end of suction hose in a container filled with detergent.
➔ Set nozzle to "CHEM".

Cleaning

➔ Set the detergent concentration according to the surface to be cleaned.

Note: To prevent damage due to too much pressure, always position high pressure ray first from a greater distance towards object to be cleaned.

Recommended cleaning method

– Loosen the dirt:
➔ Spray detergent economically and let it work for 1...5 minutes but do not let it dry up.
– Remove the dirt:
➔ Spray off loosened dirt with the high pressure jet.

Operating with cold water

Removal of light contaminations and clear rinse, i.e.: Gardening tools, terrace, tools, etc.

➔ Set the appliance switch to "1".

Operating with hot water

⚠ ***DANGER***

Scalding danger!

➔ Set the appliance switch to "2".

After operation with detergent

➔ Completely close the filter at the detergent suction hose (-).
➔ Set the appliance switch to "1".
➔ Open the hand spray gun and rinse the appliance for at least 1 minute.

Turn off the appliance

⚠ ***DANGER***

Danger of scalding by hot water. After operation with hot water, the device must be operated with open end handgun with cold water for at least two minutes.

➔ Set the appliance switch to "0/OFF“.
➔ Shut off water supply.
➔ Turn on pump shortly (appr. 5 seconds) with device switch.
➔ Set the appliance switch to "0/OFF“.
➔ Activate hand spray gun until device is pressure less.

Ташев-Галвинг ООД
www.tashev-galving.com

➔ Pull main plug out of socket with dry hands only.
➔ Remove water connection.
➔ Lock the trigger gun.

Storing the Appliance

➔ Insert the hand-spray gun in the holder.
➔ Appliance without hose drum:
Wind up the high-pressure hose and hang it over the hose storage.
➔ Device with hose drum:
Wind up the high-pressure hose on the hose drum. Push in the handle of the crank to block the hose drum.
➔ Wind the connection cable around the cable holder.
➔ Fasten the plug with the mounted clip.

Frost protection

ATTENTION
Frost will destroy the not completely water drained device.
➔ Store in a frost free area.
If the device is connected to a chimney, the following must be observed:
ATTENTION
Threat of damage by penetrating cold air through the chimney.
➔ Disconnect device from chimney when outside temperature drops below 0 °C.
If it is not possible to store frost free, shut down device.

Shutdown

For longer work breaks or if a frost free storage is not possible:
➔ Drain water.
➔ Flush device with anti-freeze agent.

Dump water

➔ Screw off water supply hose and high pressure hose.
Illustration 6
➔ Lay the appliance on its rear.
➔ Operate the appliance for a max. of 1 minute with cold water until the pump and conduits are empty.

Flush device with anti-freeze agent

Note: Observe handling instructions of the anti-freeze agent manufacturer.
➔ Fill commercial grade anti-freeze into the water connection.
➔ Switch on appliance (without heater) till the appliance has been completely rinsed.
A certain corrosion protection is achieved with this as well.

Storage

⚠ ***CAUTION***
Risk of injury and damage! Note the weight of the appliance in case of storage.

Transport

⚠ ***DANGER***
Risk of injury! Risk of tipping with high inclines, if the inclination is too large to the side and with unstable surfaces.
– *The appliance should only be used on gradients of max. 2%.*
– *Only use the machine on sound surfaces.*

⚠ ***CAUTION***
Risk of injury and damage! Observe the weight of the appliance when you transport it.
➔ Lay the appliance on its rear prior to transporting it and drain the residual water.
➔ Pull the device behind you at the carrying handle for transporting it over longer distances
➔ To carry, hold the appliance by the handles and the pushing handle.
➔ When transporting in vehicles, secure the appliance according to the guidelines from slipping and tipping over.

ТАШЕВ-ГАЛВИНГ ООД
www.tashev-galving.com

Care and maintenance

⚠ ***DANGER***

Risk of injury by inadvertent startup of appliance and electrical shock.

First pull out the plug from the mains before carrying out any tasks on the machine.

➔ Set the appliance switch to "0/OFF“.
➔ Shut off water supply.
➔ Turn on pump shortly (appr. 5 seconds) with device switch.
➔ Set the appliance switch to "0/OFF“.
➔ Activate hand spray gun until device is pressure less.
➔ Pull main plug out of socket with dry hands only.
➔ Remove water connection.
➔ Lock the trigger gun.
➔ Allow device to cool down.

Safety inspection/ maintenance contract

You can sign with your dealer a contract for regular safety inspection or even sign a maintenance contract. Please take advice on this matter.

Maintenance intervals

Weekly

➔ Clean filter in the water connection.

Monthly

➔ Clean filter at the detergent suck hose.

Every 500 operating hours, at least annually.

➔ Have the maintenance of the device performed by the customer service.

Maintenance Works

Note: It is not necessary to perform an oil change on the high-pressure pump.

Clean filter in the water connection.

➔ Remove the filter.
➔ Clean filter in water and reinstall.

Clean filter at the detergent suck hose

➔ Clean filter in water and reinstall.

Troubleshooting

⚠ ***DANGER***

Risk of injury by inadvertent startup of appliance and electrical shock.

First pull out the plug from the mains before carrying out any tasks on the machine.

Appliance is not running

– No power
➔ Check power connection/conduit.
– Engine overload/overheat
➔ Set the appliance switch to "0/OFF“.
➔ Allow device to cool down.
➔ Turn on the appliance.
➔ If malfunction still occurs, have device checked by customer service.
– The exhaust temperature limiter has been triggered, heating coil is sooted.
➔ Have device de-sooted by customer service.
– The exhaust temperature limiter has been triggered, exhaust temperature too high.
➔ Set the appliance switch to "0/OFF“.
➔ Allow device to cool down.
➔ Only in devices with manual reset: Illustration 7
Press reset button of the exhaust temperature limiter.
➔ Turn on the appliance.
➔ If malfunction still occurs, have device checked by customer service.

Device is not building up pressure

– Air within the system
Vent pump:
➔ With open hand spray gun turn device on and off multiple times with the device switch.

Note: By dismantling the spray lance from the hand spray gun, the venting process is accelerated.

➔ Fill/replace external detergent container if empty.
➔ Check connections and conduits.
– Filter in the water connection is dirty
➔ Clean filter.
– Amount of water supply is too low.

ТашлевГалвинг ООД
www.tashev-galving.com

➔ Check water supply level (refer to technical data).
– Water tap is closed.
➔ Open tap.

Device continuously turns on and off while hand spray gun is open

– Air within the system

Vent pump:

➔ With open hand spray gun turn device on and off multiple times with the device switch.

Note: By dismantling the spray lance from the hand spray gun, the venting process is accelerated.

– High-pressure nozzle clogged
➔ Clean the nozzle.
– Heating coil has heavy calcium deposits
➔ Have the device decalcified by customer service.

Device turns on and off while hand spray gun is closed

– Leak in the high pressure system
➔ Check high pressure system and connections for tightness.

Device leaks, water drips from the bottom of the device

– Pump leaks, safety valve not tight.

Note: 3 drops/minute are allowed.

➔ With stronger leak, have device checked by customer service.

Device is not sucking in detergent

– Nozzle is set to "High pressure"
➔ Set nozzle to "CHEM".
– External detergent container is empty.
➔ Fill/replace external detergent container.
– Filter at the detergent suction hose dirty
➔ Clean filter.

Illustration 8

– Backflow valve stuck
➔ Remove the detergent hose and loosen the backflow valve using a blunt object.

Burner does not start

– Fuel tank empty.
➔ Refill fuel.
– Water shortage
➔ Check water supply, check connections.
– Water flow temperature too hot.
➔ Fill in water with a max. temperature of 30°C.

Illustration 9

– Fuel filter dirty
➔ Change fuel filter.

Customer Service

If malfunction can not be fixed, the device must be checked by customer service.

Warranty

The warranty terms published by our competent sales company are applicable in each country. We will repair potential failures of the appliance within the warranty period free of charge, provided that such failure is caused by faulty material or defects in fabrication.

Accessories and Spare Parts

– Only use accessories and spare parts which have been approved by the manufacturer. The exclusive use of original accessories and original spare parts ensures that the appliance can be operated safely and trouble free.
– At the end of the operating instructions you will find a selected list of spare parts that are often required.
– For additional information about spare parts, please go to the Service section at www.kaercher.com.

Ташев-Тагвинг ООД
www.tashev-tagving.com

EC Declaration of Conformity

We hereby declare that the machine described below complies with the relevant basic safety and health requirements of the EU Directives, both in its basic design and construction as well as in the version put into circulation by us. This declaration shall cease to be valid if the machine is modified without our prior approval.

Product: High pressure cleaner
Type: 1.064-xxx

Relevant EU Directives
2006/42/EC (+2009/127/EC)
2000/14/EC
2014/30/EU
Applied harmonized standards
EN 55014–1: 2006+A1: 2009+A2: 2011
EN 55014–2: 1997+A1: 2001+A2: 2008
EN 60335–1
EN 60335–2–79
EN 61000–3–2: 2014
HDS 5/11, HDS 5/13:
EN 61000–3–3: 2013
HDS 5/15:
EN 61000–3–11: 2000
Applied conformity evaluation method
2000/14/EC: Appendix V
Sound power level dB(A)
HDS 5/11 U, HDS 5/15:
Measured: 91
Guaranteed: 94
HDS 5/11 UX, HDS 5/13:
Measured: 91
Guaranteed: 93

5.957-976

The undersigned act on behalf and under the power of attorney of the company management.

H. Jenner
CEO

S. Reiser
Head of Approbation

Authorised Documentation Representative
S. Reiser

Alfred Kärcher GmbH Co. KG
Alfred-Kärcher-Str. 28 - 40
71364 Winnenden (Germany)
Phone: +49 7195 14-0
Fax: +49 7195 14-2212

Winnenden, 2016/01/01

ТашЕВ-Галвинг ООД
www.tashev-galving.com

Technical specifications

		HDS 5/11	HDS 5/13	HDS 5/15
Main Supply				
Voltage	V	220 | 230 | 240	220 | 230 | 240	220 | 230 | 240
Current type	Hz	1~ 50	1~ 50	1~ 50
Connected load	kW	2,2	2,6	2,7
Protection (slow)	A	16 | 16 | 13	16 | 16 | 13	16 | 16 | 13
Type of protection	--	IPX5	IPX5	IPX5
Protective class	--	I	I	I
Maximum allowed net impedance	Ohm	--	--	(0.380+j0.237)
Water connection				
Max. feed temperature	°C	30	30	30
Min. feed volume	l/h (l/min)	500 (8,3)	550 (9,2)	500 (8,3)
Suck height from open container (20 °C)	m	0,5	0,5	0,5
Max. feed pressure	MPa (bar)	0,6 (6)	0,6 (6)	0,6 (6)
Inlet hose diameter (min.)	Inch	1/2	1/2	1/2
Inlet hose length (min.)	m	7,5	7,5	7,5
Performance data				
Water flow rate	l/h (l/min)	450 (7,5)	500 (8,3)	450 (7,5)
Operating pressure of water (using standard nozzle)	MPa (bar)	11,0 (110)	12,5 (125)	15,0 (150)
Max. excess operating pressure (safety valve)	MPa (bar)	16,5 (165)	18,0 (180)	20,0 (200)
Max. operating temperature of hot water	°C	80	80	80
Detergent suck in	l/h (l/min)	0-33 (0-0,6)	0-33 (0-0,6)	0-33 (0-0,6)
Burner performance	kW	26	29	26
Maximum consumption of heating oil	kg/h	2,7	3,1	2,7
Max. recoil force of trigger gun	N	18,1	21,4	20,8
Nozzle size (UX)	--	032 (033)	034	028
Values determined as per EN 60335-2-79				
Noise emission				
Sound pressure level L_{pA}	dB(A)	76	76	77
Uncertainty K_{pA}	dB(A)	3	3	3
Sound pressure level L_{WA} + Uncertainty K_{WA} (UX)	dB(A)	94 (93)	93	94
Hand-arm vibration value				
Hand spray gun	m/s^2	2,4	1,0	0,9
Spray lance	m/s^2	1,4	1,1	1,1
Uncertainty K	m/s^2	0,3	0,3	0,3
Fuel				
Fuel	--	Fuel oil EL or Diesel	Fuel oil EL or Diesel	Fuel oil EL or Diesel
Amount of oil	l	0,1	0,1	0,2
Oil grade	Engine oil 15W40	Order no. 6.288-050.0	Order no. 6.288-050.0	Order no. 6.288-050.0
Dimensions and weights				
Length x width x height (UX)	mm	618 x 618 x 994 (1163)	618 x 618 x 994 (1163)	618 x 618 x 994 (1163)
Typical operating weight (UX)	kg	70 (72)	74 (76)	76 (78)
Fuel tank	l	6,5	6,5	6,5

ТашлеВ-Гальвинг ООД
www.tashev-galving.com

Lire ce manuel d'utilisation original avant la première utilisation de votre appareil, le respecter et le conserver pour une utilisation ultérieure ou pour le futur propriétaire.

– Avant la première mise en service, vous devez impérativement avoir lu les consignes de sécurité N° 5.951-949.0 !
– Contactez immédiatement le revendeur en cas d'avarie de transport.
– Vérifier le contenu de l'emballage à l'ouverture. Étendue de livraison cf. figure 1.

Table des matières

Protection de l'environnement	FR	1
Niveaux de danger	FR	1
Éléments de l'appareil	FR	2
Symboles sur l'appareil	FR	2
Utilisation conforme	FR	2
Consignes de sécurité	FR	3
Dispositifs de sécurité	FR	3
Mise en service	FR	4
Utilisation	FR	5
Entreposage	FR	8
Transport	FR	8
Entretien et maintenance	FR	8
Assistance en cas de panne	FR	9
Garantie	FR	10
Accessoires et pièces de rechange	FR	10
Déclaration de conformité CE	FR	11
Caractéristiques techniques	FR	12

Protection de l'environnement

	Les matériaux constitutifs de l'emballage sont recyclables. Ne pas jeter les emballages dans les ordures ménagères, mais les remettre à un système de recyclage.
	Les appareils usés contiennent des matériaux précieux recyclables lesquels doivent être apportés à un système de recyclage. Il est interdit de jeter les batteries, l'huile et les substances similaires dans l'environnement. Pour cette raison, utiliser des systèmes de collecte adéquats afin d'éliminer les appareils hors d'usage.
Ne jetez pas l'huile moteur, le fuel, le diesel ou l'essence dans la nature. Protéger le sol et évacuer l'huile usée de façon favorable à l'environnement.	

Instructions relatives aux ingrédients (REACH)

Les informations actuelles relatives aux ingrédients se trouvent sous :
www.kaercher.com/REACH

Niveaux de danger

⚠ ***DANGER***
Pour un danger immédiat qui peut avoir pour conséquence la mort ou des blessures corporelles graves.

⚠ ***AVERTISSEMENT***
Pour une situation potentiellement dangereuse qui peut avoir pour conséquence des blessures corporelles graves ou la mort.

⚠ ***PRÉCAUTION***
Remarque relative à une situation potentiellement dangereuse pouvant entraîner des blessures légères.

ATTENTION
Remarque relative à une situation éventuellement dangereuse pouvant entraîner des dommages matériels.

ТашевТапвинг ООО
www.tashevtapping.com

Éléments de l'appareil

Illustration 1

1 Flexible haute pression
2 Attache-câble
3 Orifice de remplissage pour combustible
4 Affichage de l'état de remplissage
5 Récepteur de buse
6 Alimentation électrique
7 Pompe haute pression
8 Kit de raccord d'alimentation en eau
9 Raccord haute pression (seulement HDS 5/xx U)
10 Reposoir de tube d'acier
11 Raccordement d'eau avec filtre
12 Interrupteur principal
13 Capot
14 Poignée de transport
15 Orifice de sortie du flexible haute pression (seulement HDS 5/xx UX)
16 Support
17 Roue
18 Brûleur
19 Support de flexible (seulement HDS 5/xx U)
20 Enrouleur de flexible (seulement HDS 5/xx UX)
21 Flexible d'aspiration du détergent avec filtre
22 Dispositif de fixation de la lance
23 Plaque signalétique
24 Fermeture du capot
25 Manivelle pour enrouleur de flexible (seulement HDS 5/xx UX)
26 Guidon de poussée
27 Marquage de la buse
28 Injecteur triple
29 Lance
30 Cran de sécurité de la poignée-pistolet
31 Manette de la poignée-pistolet
32 Poignée-pistolet

Repérage de couleur

– Les éléments de commande pour le processus de nettoyage sont jaunes.
– Les éléments de commande pour la maintenance et l'entretien sont en gris clair.

Symboles sur l'appareil

Une utilisation incorrecte des jets haute pression peut présenter des dangers. Le jet ne doit pas être dirigé sur des personnes, animaux, installations électriques actives ni sur l'appareil lui-même. Le nettoyeur à haute pression ne doit être exploité que debout, à la verticale.

Appareil doté d'un dévidoir :	
	Risque de brûlure provoqué par les pièces chaudes de l'installation!

Utilisation conforme

– Nettoyage de : machines, véhicules, bâtiments, outils, façades, terrasses, appareils de jardinage, etc.
– Le nettoyeur à haute pression ne doit être exploité que debout, à la verticale.
– Ne jamais laisser l'appareil sans surveillance lorsqu'il est en marche.

⚠ ***DANGER***

Risque de blessure ! En cas d'utilisation dans l'enceinte d'une station service ou dans d'autres zones à risque, respecter les consignes de sécurité correspondantes.

Ne pas évacuer les eaux usées contenant de l'huile minérale dans la terre, les dispositifs pour eaux usées ou les canalisations. Dès lors, effectuer le nettoyage du moteur ou du bas de caisse uniquement aux postes de lavage appropriés et équipés d'un séparateur d'huile.

Exigences à la qualité d'eau :

ATTENTION

Utiliser uniquement de l'eau propre comme fluide haute pression. Des saletés entraînent une usure prématurée ou des dépôts dans l'appareil.

Si de l'eau de recyclage est utilisée, les valeurs limites suivantes ne doivent pas être dépassées.

Ташев-Галвинг СОП
www.tashev-galving.com

Valeur de pH	6,5...9,5
conductivité électrique *	Conductivité de l'eau du robinet +1200 µS/cm
substances qui se déposent **	< 0,5 mg/l
substances qui peuvent être filtrées ***	< 50 mg/l
Hydrocarbures	< 20 mg/l
Chlorure	< 300 mg/l
Sulfate	< 240 mg/l
calcium	< 200 mg/l
Dureté globale	< 28 °dH < 50 °TH < 500 ppm (mg $CaCO_3$/l)
Fer	< 0,5 mg/l
Manganèse	< 0,05 mg/l
Cuivre	< 2 mg/l
Chlore actif	< 0,3 mg/l
exempt de mauvaises odeurs	
* Total maximal 2000 µS/cm ** Volume d'essai 1 l, temps de dépose 30 min *** pas de substance abrasive	

Consignes de sécurité

– Respecter les dispositions légales nationales respectives pour les jets de liquide.
– Respecter les dispositions légales nationales respectives pour la prévention des accidents. Les jets de liquides doivent être contrôlés régulièrement et le résultat du contrôle consigné par écrit.
– Le dispositif de chauffage de l'appareil est une installation de combustion. Les installations d'allumage doivent être contrôlées régulièrement en concordance avec les dispositions légales nationales respectives.

Dispositifs de sécurité

Les dispositifs de sécurité ont pour but de protéger l'utilisateur. Par conséquent, ils ne doivent en aucun cas être désactivés ou transformés.

Pressostat

Lorsque le pistolet est fermé, le pressostat désactive l'appareil. Il le réactive lorsque le pistolet est de nouveau ouvert.

Soupape de sûreté

– La soupape de sûreté s'ouvre en cas de surpression du caisson ou lorsque le clapet de décharge ou le pressostat est défectueux.
– La soupape de sûreté est réglée et plombée d'usine. Seul le service après-vente est autorisé à effectuer le réglage.

Dispositif de sécurité en cas de manque d'eau

Le dispositif de sécurité en cas de manque d'eau permet d'éviter que le brûleur se mette en marche lorsque la quantité d'eau est insuffisante.

Limiteur de la température de tuyère

Le limiteur de la température de tuyère arrête l'appareil en attendant une température très haute de tuyère.

Disjoncteur de protection moteur

Le contact de protection d'enroulement dans l'enroulement de moteur de l'actionnement de pompe arrête le moteur en cas de surcharge thermique.

Cran de sécurité

Le cran de sécurité de la poignée-pistolet empêche toute mise en marche inopinée de l'appareil.

Тацев Галвинг ООД
www.tashev-galving.com

Mise en service

⚠ ***AVERTISSEMENT***

Risque de blessure ! L'appareil, les conduites d'alimentation, les flexibles haute pression et les raccords ne doivent présenter aucun défaut. Ne pas utiliser l'appareil si son état n'est pas irréprochable.

Monter la poignée-pistolet

➔ Relier la lance à la poignée-pistolet.
➔ Monter la buse sur la lance (marquage sur la bague de butée en haut).
➔ Appareil sans dévidoir :
Fixer le flexible haute pression au raccord haute pression de l'appareil.

Remplissage du combustible

⚠ ***DANGER***

Risque d'explosion ! N'utiliser que du gazole ou du fuel léger. L'exploitation avec du gazole vert selon EN 14214 (à partir d'une température extérieure de 6 °C) est possible. Il est interdit d'utiliser des combustibles non appropriés, tels que l'essence.

ATTENTION

Ne jamais utiliser l'appareil lorsque le réservoir à combustible est vide sous peine d'endommager la pompe à combustible. Ceci est également valable pour l'exploitation avec de l'eau froide.

➔ Ouvrir le réservoir de carburant.
➔ Remplissage du combustible.
➔ Fermer le couvercle du réservoir.
➔ Essuyer le combustible ayant éventuellement débordé.

Fonctionnement avec détergent

⚠ ***DANGER***

Risque de blessure !

– Utiliser uniquement les produits Kärcher.
– N'aspirer en aucun cas des solvants (essence, acétone, diluant, etc.).
– Eviter tout contact avec les yeux ou la peau.
– Respecter les consignes de sécurité et d'utilisation fournies par le fabricant du détergent.

Kärcher propose un assortiment individualisé de produits d'entretien et de nettoyage.

Votre revendeur se fera un plaisir de vous conseiller.

➔ Remplir/remplacer le réservoir de détergent externe.

Arrivée d'eau

⚠ ***AVERTISSEMENT***

Respecter les prescriptions de votre société distributrice en eau.

Conformément à la réglementation en vigueur, l'appareil ne doit pas être exploité sans système de séparation sur le réseau d'eau potable. S'assurer que le raccord d'eau auquel le nettoyeur haute pression est relié pour son exploitation est équipé d'un système de séparation conforme à la norme EN 12729 type BA.

L'eau qui s'est écoulée à travers un séparateur système est classifiée comme non potable.

⚠ ***PRÉCAUTION***

Toujours connecter le séparateur de système à l'alimentation en eau, et jamais directement à l'appareil.

Pour les valeurs de raccordement, se reporter à la section Caractéristiques techniques.

➔ Fixer le flexible d'alimentation (longueur minimale 7,5 m, diamètre minimal 1/2“) avec collier de flexible au niveau du kit de raccord d'alimentation en eau.
➔ Raccorder la conduite d'alimentation au raccord pour l'arrivée d'eau de l'appareil et à l'alimentation en eau (ex. un robinet).

Remarque : Le flexible d'alimentation et le collier de flexible ne sont pas contenus dans l'étendue de livraison.

Ташев-Галвинг ООД
www.tashev-galving.com

Aspirer l'eau encore présente dans les réservoirs

➔ Raccorder le tuyau d'aspiration (diamètre min. de 1/2") et le filtre (accessoire) à l'arrivée d'eau.
– Hauteur d'aspiration max. : 0,5 m

⚠ ***DANGER***

Ne jamais aspirer de l'eau depuis un réservoir d'eau potable. Ne jamais aspirer de liquides contenant des solvants, tels que diluant pour peinture, essence, huile, ou eau non filtrée. Les joints de l'appareil ne sont pas résistants aux solvants. Le brouillard de pulvérisation des solvants est extrêmement inflammable, explosif et toxique.

Raccordement électrique

– Pour les données de raccordement, se référer à la section Caractéristiques techniques et à la plaque signalétique.
– Le raccordement électrique doit être effectué par un électricien et doit correspondre à la CEI 60364-1.

➔ Positionner l'interrupteur sur '0/OFF'.
➔ Brancher la fiche secteur.

⚠ ***DANGER***

Risque d'électrocution.

– *Des rallonges électriques non adaptées peuvent présenter des risques. Utiliser à l'air libre uniquement des câbles de rallonge électriques autorisés et marqués de façon adéquate avec une section suffisante du conducteur.*
– *Toujours dérouler complètement les conduites de rallonge.*
– *Les fiches mâles et les raccords des câbles de rallonge utilisés doivent être étanches à l'eau.*

ATTENTION

L'impédance de réseau maximale admissible au niveau du point de raccordement ne doit en aucun cas être dépassée (voir Caractéristiques techniques). En cas de doute concernant l'impédance de réseau présente sur votre point de raccordement, veuillez vous adresser à l'entreprise responsable de votre alimentation énergétique.

Utilisation

⚠ ***DANGER***

Risque d'explosion !
Ne pas pulvériser de liquides inflammables.

ATTENTION

– *Ne jamais utiliser l'appareil lorsque le réservoir à combustible est vide sous peine d'endommager la pompe à combustible. Ceci est également valable pour l'exploitation avec de l'eau froide.*
– *Risque d'endommagement ! Ne jamais exploiter l'appareil sans filtre dans le raccord d'eau.*
– *Risque d'endommagement ! Ne poser aucun objet (flexible, etc.) dans ou sur la cheminée.*
– *Appareil doté d'un enrouleur de flexible :*
  Dérouler toujours entièrement le flexible haute pression.

Consignes de sécurité

⚠ ***AVERTISSEMENT***

Á cause des vibrations, une durée d'utilisation plus long de l'appareil peut amenée aux troubles de l'irrigation sanguine dans les mains.

Il est impossible de définir une durée d'utilisation universelle. Celle-ci dépend en effet de plusieurs facteurs d'influence :

– Mauvaise circulation sanguine de l'utilisateur (doigts souvent froids, sensation de picotement dans les doigts).
– Température ambiante faible. Porter des gants chauds pour protéger les mains.
– Une préhension ferme peut entraver la circulation sanguine.
– Il est conseiller de ponctuer le travail de pauses plutôt que d'assurer un service ininterrompu.

En cas d'utilisation régulière et de longue durée de l'appareil et en cas d'apparition répétée des symptômes caractéristiques (par exemple, une sensation de picotement dans les doigts, les doigts froids), nous recommandons de consulter un médecin.

Ташев-Галвинг ООД
www.tashev-galving.com

Ouvrir/fermer le capot de l'appareil

Illustration 2

➔ Déverrouiller la fermeture du capot avec un tournevis, rabattre le capot de l'appareil vers l'avant et le décrocher.

Illustration 3

➔ Accrocher le capot de l'appareil (voir flèches), le relever et encliqueter la fermeture du capot.

Modes de fonctionnement

Illustration 4

0/OFF = Arrêt

1 Utilisation avec de l'eau froide
2 Utilisation avec de l'eau chaude

Mettre l'appareil en marche

➔ Mettre l'interrupteur principal sur le mode de fonctionnement souhaité.

L'appareil se met en marche pendant une courte durée puis s'arrête dès que la pression de service est atteinte.

➔ Armer la poignée-pistolet.

Dès que la poignée-pistolet est actionnée, l'appareil se remet en marche.

Remarque : S'il ne sort pas d'eau de la buse haute pression, purger l'air de la pompe.

Purger la pompe :

➔ En gardant la poignée-pistolet ouverte, mettre plusieurs fois l'appareil hors et sous tension.

Remarque : lorsque la lance du pistolet manuel est démontée, le processus de purge est accéléré.

Interrompre le fonctionnement

➔ Relâcher le levier de la poignée-pistolet, l'appareil se met hors service.

➔ Tirer de nouveau sur le levier de la poignée-pistolet, l'appareil se remet en service.

Choisir le type de jet

➔ Fermer la poignée-pistolet.

➔ Verrouiller la manette de la poignée-pistolet au moyen du cran de sécurité.

➔ Tourner le logement de la buse jusqu'à ce que le symbole désiré corresponde avec le marquage :

	Jet bâton à haute pression (0°) pour des salissures très tenaces
CHEM	Jet plat à basse pression (CHEM) pour le service avec détergent ou nettoyer avec une pression basse
	Jet plat à haute pression (25°) pour des salissures sur des grandes surfaces

Fonctionnement avec détergent

– Respecter l'environnement en utilisant le détergent avec parcimonie.
– Le détergent doit être adapté à la surface à nettoyer.

Illustration 5

➔ Retirer le tuyau d'aspiration de détergent.

➔ Tourner le filtre sur le flexible de détergent pour doser ce dernier.

➔ Plonger le flexible d'aspiration du détergent dans un récipient contenant du détergent.

➔ Placer l'injecteur sur la position "CHEM".

Nettoyage

➔ Adapter la concentration de détergent en fonction de la surface à nettoyer.

Remarque : Toujours diriger le jet haute pression sur l'objet tout d'abord à bonne distance afin d'éviter tout dommage provoqué par une pression trop élevée.

Ташев-Гапвинг СОД
www.tashev-galving.com

Méthode de nettoyage conseillée

– Dissoudre la saleté :
➔ Pulvériser le détergent avec parcimonie puis le laisser agir entre 1 et 5 minutes sans toutefois le laisser sécher.
– Eliminer la saleté :
➔ Retirer les saletés dissoutes au moyen du jet haute pression.

Utilisation avec de l'eau froide

Elimination de salissures légères et rinçage à l'eau claire, ex. : appareils de jardinage, terrasse, outils, etc.
➔ Mettre l'interrupteur de l'appareil sur « 0 ».

Utilisation avec de l'eau chaude

⚠ ***DANGER***
Risque de brûlure !
➔ Mettre l'interrupteur de l'appareil sur « 2 ».

Après utilisation avec un détergent

➔ Fermer complètement le filtre sur le flexible d'aspiration du détergent (-).
➔ Mettre l'interrupteur de l'appareil sur « 0 ».
➔ Rincer l'appareil à l'eau claire pendant 1 minute au minimum en gardant la poignée-pistolet ouverte.

Mise hors service de l'appareil

⚠ ***DANGER***
Risque de brûlure provoquée par l'eau chaude ! Après l'utilisation de l'appareil avec de l'eau chaude, ce dernier doit être actionné, pistolet ouvert, au minimum deux minutes avec de l'eau froide afin de le faire refroidir.
➔ Positionner l'interrupteur sur '0/OFF'.
➔ Couper l'alimentation en eau.
➔ Actionner la pompe un court moment (environ 5 secondes) au moyen de l'interrupteur principal.
➔ Positionner l'interrupteur sur '0/OFF'.
➔ Actionner la poignée-pistolet jusqu'à ce que l'appareil soit hors pression.
➔ En veillant à avoir les mains bien sèches, débrancher la fiche secteur.
➔ Déconnecter l'arrivée d'eau.
➔ Sécuriser la poignée-pistolet.

Ranger l'appareil

➔ Enficher la poignée-pistolet dans le support.
➔ Appareil sans dévidoir :
Enrouler le flexible haute pression et l'accrocher sur la dépose du flexible.
➔ Appareil doté d'un dévidoir :
Enrouler le flexible haute pression sur le dévidoir. Enfoncer la poignée de la manivelle pour bloquer l'enrouleur de flexible (dévidoir).
➔ Enrouler le câble d'alimentation autour de l'attache-câbles.
➔ Fixer la fiche électrique avec le clip monté.

Protection antigel

ATTENTION
Le gel peut endommager l'appareil si l'eau n'a pas été intégralement vidée.
➔ Stocker l'appareil dans un lieu à l'abris du gel.
Si l'appareil est relié à une cheminée, respecter les instructions suivantes :
ATTENTION
Risque d'endommagement provoqué par une infiltration d'air froid via la cheminée.
➔ Si la température extérieure descend en dessous de 0 °C, débrancher l'appareil de la cheminée.
S'il n'est pas possible de le conserver dans un endroit protégé du gel, remiser l'appareil.

Remisage

En cas d'interruption de longue durée ou s'il n'est pas possible de conserver l'appareil dans un lieu protégé du gel :
➔ Purger l'eau.
➔ Rincer l'appareil au moyen de produit antigel.

Ташев-Галвинг ООД
www.tashev-galving.com

Purger l'eau

➔ Dévisser le tuyau d'alimentation en eau et le flexible haute pression.

Illustration 6

➔ Poser l'appareil sur le dos.

➔ Faire tourner l'appareil 1 minute au maximum en mode eau froide, jusqu'à ce que la pompe et les conduites soient entièrement vides.

Rincer l'appareil au moyen de produit antigel

Remarque : Respecter les consignes d'utilisation du fabricant du produit antigel.

➔ Verser un produit antigel du commerce dans le raccord d'eau.

➔ Mettre l'appareil sous tension (sans brûleur) jusqu'à ce que celui-ci soit intégralement rincé.

Cette opération permet en outre de bénéficier d'une certaine protection anticorrosion.

Entreposage

⚠ ***PRÉCAUTION***

Risque de blessure et d'endommagement ! Prendre en compte le poids de l'appareil à l'entreposage.

Transport

⚠ ***DANGER***

Risque de blessure ! Risque de basculement en cas d'inclinaison trop prononcée, d'inclinaison latérale trop importante ou de sol instable.

– *Ne déplacer l'appareil que sur des pentes d'au maximum 2%.*

– *N'utilisez la machine que sur des sols stabilisés.*

⚠ ***PRÉCAUTION***

Risque de blessure et d'endommagement ! Respecter le poids de l'appareil lors du transport.

➔ Avant le transport, mettre l'appareil sur le dos et laisser l'eau résiduelle s'évacuer.

➔ Pour transporter l'appareil sur de plus longues distances, le tirer derrière soi au moyen du guidon de poussée.

➔ Pour porter l'appareil, le saisir au niveau des poignées et du guidon de poussée.

➔ Sécuriser l'appareil contre les glissements ou les basculements selon les directives en vigueur lors du transport dans des véhicules.

Entretien et maintenance

⚠ ***DANGER***

Risque de blessure et de choc électrique par un démarrage inopiné de l'appareil. Avant d'effectuer tout type de travaux sur l'appareil, le mettre hors service et débrancher la fiche électrique.

➔ Positionner l'interrupteur sur '0/OFF'.

➔ Couper l'alimentation en eau.

➔ Actionner la pompe un court moment (environ 5 secondes) au moyen de l'interrupteur principal.

➔ Positionner l'interrupteur sur '0/OFF'.

➔ Actionner la poignée-pistolet jusqu'à ce que l'appareil soit hors pression.

➔ En veillant à avoir les mains bien sèches, débrancher la fiche secteur.

➔ Déconnecter l'arrivée d'eau.

➔ Sécuriser la poignée-pistolet.

➔ Laisser refroidir l'appareil.

Inspection de sécurité/Contrat d'entretien

Vous pouvez accorder avec votre commerçant une inspection de sécurité régulière ou passer un contrat d'entretien. Conseillez-vous.

Fréquence de maintenance

Hebdomadairement

➔ Nettoyer le filtre dans le raccord d'eau.

Mensuellement

➔ Nettoyer le filtre situé sur le tuyau d'aspiration de détergent.

Toutes les 500 heures de service, au moins une fois par an.

➔ Faire effectuer la maintenance de l'appareil par le service après-vente.

Тацев-Гальвинг ООД
www.tashev-galving.com

Travaux de maintenance

Remarque : La vidange d'huile au niveau de la pompe haute pression n'est pas nécessaire.

Nettoyer le filtre dans le raccord d'eau.

➔ Retirer le filtre.
➔ Nettoyer le filtre dans l'eau puis le remettre en place.

Nettoyer le filtre situé sur le tuyau d'aspiration de détergent

➔ Nettoyer le filtre dans l'eau puis le remettre en place.

Assistance en cas de panne

⚠ ***DANGER***

Risque de blessure et de choc électrique par un démarrage inopiné de l'appareil. Avant d'effectuer tout type de travaux sur l'appareil, le mettre hors service et débrancher la fiche électrique.

L'appareil ne fonctionne pas

– Pas de tension secteur
➔ Contrôler le raccordement au réseau/le câble électrique.
– Le moteur est excessivement sollicité/en surchauffe
➔ Positionner l'interrupteur sur '0/OFF'.
➔ Laisser refroidir l'appareil.
➔ Allumer l'appareil.
➔ Si la panne réapparaît, faire vérifier l'appareil par le service après-vente.
– Le limiteur de température des gaz d'échappement s'est déclenché, serpentin de chauffage calaminé.
➔ Faire nettoyer l'appareil par le service après-vente.
– Le limiteur de température des gaz d'échappement s'est déclenché, température excessive des gaz d'échappement.
➔ Positionner l'interrupteur sur '0/OFF'.
➔ Laisser refroidir l'appareil.
➔ Seulement pour les appareils avec remise à zéro manuelle :
Illustration 7
Accioner le poussoir d'attention du mimiteur de la température de tuyère.
➔ Allumer l'appareil.
➔ Si la panne réapparaît, faire vérifier l'appareil par le service après-vente.

L'appareil n'établit aucune pression

– Présence d'air dans le système
Purger la pompe :
➔ En gardant la poignée-pistolet ouverte, mettre plusieurs fois l'appareil hors et sous tension.

Remarque : lorsque la lance du pistolet manuel est démontée, le processus de purge est accéléré.

➔ Remplir/remplacer le réservoir de détergent externe, s'il est vide.
➔ Contrôler les raccords et les conduites.
– Colmatage du filtre dans le raccord d'eau.
➔ Nettoyer le filtre.
– Le débit de l'alimentation en eau est trop faible
➔ Contrôler le débit de l'alimentation en eau (voir la section Caractéristiques techniques).
– Robinet d'eau fermé.
➔ Ouvrir le robinet d'eau.

Lorsque la poignée-pistolet est ouverte, l'appareil ne cesse de se mettre sous et hors tension

– Présence d'air dans le système
Purger la pompe :
➔ En gardant la poignée-pistolet ouverte, mettre plusieurs fois l'appareil hors et sous tension.

Remarque : lorsque la lance du pistolet manuel est démontée, le processus de purge est accéléré.

– Buse de haute pression bouchée
➔ Nettoyer la buse.
– Serpentin de chauffage entartré
➔ Faire détartrer l'appareil par le service après-vente.

Ташев-Галвинг ООД
www.tashev-galving.com

Lorsque la poignée-pistolet est fermée, l'appareil ne cesse de se mettre sous et hors tension

– Présence d'une fuite dans le système haute pression
➔ Vérifier l'absence de fuite au niveau du système haute pression et des raccords.

L'appareil présente un fuit, de l'eau s'écoule de l'appareil par le bas

– Manque d'étanchéité de la pompe, fuite de la soupape de sécurité.

Remarque : Une fuite de 3 gouttes/minute est autorisée.

➔ En cas de fuite plus importante, faire vérifier l'appareil par le service après-vente.

L'appareil n'aspire pas de détergent

– L'injecteur est réglé à "Haute pression"
➔ Placer l'injecteur sur la position "CHEM".
– Le réservoir de détergent externe est vide.
➔ Remplir/remplacer le réservoir de détergent externe.
– Filtre situé sur le flexible d'aspiration de détergent encrassé
➔ Nettoyer le filtre.

Illustration 8

– Le clapet anti-retour est collé
➔ Démonter le tuyau de détergent et dévisser le clapet anti-retour à l'aide d'un objet non contondant.

Le brûleur ne s'allume pas

– Le réservoir de combustible est vide.
➔ Remplissage du combustible.
– Manque d'eau
➔ Contrôler le raccord d'eau, contrôler les conduites d'alimentation
– Température d'arrivée d'eau trop élevée.
➔ Alimenter de l'eau chaude à 30 °C maxi.

Illustration 9

– Le filtre à combustible est encrassé
➔ Remplacer le filtre à combustible.

Service après-vente

Si la panne ne peut être réparée, l'appareil doit être contrôlé par le service après-vente.

Garantie

Dans chaque pays, les conditions de garantie en vigueur sont celles publiées par notre société de distribution responsable. Nous éliminons gratuitement d'éventuelles pannes sur l'appareil au cours de la durée de la garantie, dans la mesure où une erreur de matériau ou de fabrication en sont la cause.

Accessoires et pièces de rechange

– Utiliser uniquement des accessoires et des pièces de rechange autorisés par le fabricant. Des accessoires et des pièces de rechange d'origine garantissent un fonctionnement sûr et parfait de l'appareil.
– Une sélection des pièces de rechange utilisées le plus se trouve à la fin du mode d'emploi.
– Vous trouverez plus d'informations sur les pièces de rechange dans le menu Service du site www.kaercher.com.

ТашЕВ-ТашВИНГ ООД
www.tashev-shving.com

Déclaration de conformité CE

Nous certifions par la présente que la machine spécifiée ci-après répond, de par sa conception et son type de construction ainsi que de par la version que nous avons mise sur le marché, aux prescriptions fondamentales stipulées en matière de sécurité et d'hygiène par les directives européennes en vigueur. Toute modification apportée à la machine sans notre accord rend cette déclaration invalide.

Produit: Nettoyeur haute pression
Type: 1.064-xxx

Directives européennes en vigueur :
2006/42/CE (+2009/127/CE)
2000/14/CE
2014/30/UE
Normes harmonisées appliquées :
EN 55014–1: 2006+A1: 2009+A2: 2011
EN 55014–2: 1997+A1: 2001+A2: 2008
EN 60335–1
EN 60335–2–79
EN 61000–3–2: 2014
HDS 5/11, HDS 5/13:
EN 61000–3–3: 2013
HDS 5/15:
EN 61000–3–11: 2000
Procédures d'évaluation de la conformité
2000/14/CE: Annexe V
Niveau de puissance acoustique dB(A)
HDS 5/11 U, HDS 5/15:
Mesuré: 91
Garanti: 94
HDS 5/11 UX, HDS 5/13:
Mesuré: 91
Garanti: 93

5.957-976

Les soussignés agissent sur ordre et sur procuration de la Direction commerciale.

H. Jenner
CEO

S. Reiser
Head of Approbation

Responsable de la documentation:
S. Reiser

Alfred Kärcher GmbH Co. KG
Alfred-Kärcher-Str. 28 - 40
71364 Winnenden (Germany)
Téléphone : +49 7195 14-0
Télécopieur : +49 7195 14-2212

Winnenden, 2016/01/01

Ташев-Галвинг ООД
www.tashev-galving.com

Caractéristiques techniques

		HDS 5/11	HDS 5/13	HDS 5/15
Raccordement au secteur				
Tension	V	220 | 230 | 240	220 | 230 | 240	220 | 230 | 240
Type de courant	Hz	1~ 50	1~ 50	1~ 50
Puissance de raccordement	kW	2,2	2,6	2,7
Protection (à action retardée)	A	16 | 16 | 13	16 | 16 | 13	16 | 16 | 13
Type de protection	--	IPX5	IPX5	IPX5
Classe de protection	--	I	I	I
Impédance du circuit maximale admissible	Ohms	--	--	(0.380+j0.237)
Arrivée d'eau				
Température d'alimentation (max.)	°C	30	30	30
Débit d'alimentation (min.)	l/h (l/min)	500 (8,3)	550 (9,2)	500 (8,3)
Hauteur d'aspiration à partir du réservoir ouvert (20 °C)	m	0,5	0,5	0,5
Pression d'alimentation (max.)	MPa (bars)	0,6 (6)	0,6 (6)	0,6 (6)
Diamètre du tuyau d'alimentation (min.)	Pouces	1/2	1/2	1/2
Longueur du tuyau d'alimentation (min.)	m	7,5	7,5	7,5
Performances				
Débit d'eau	l/h (l/min)	450 (7,5)	500 (8,3)	450 (7,5)
Pression de service de l'eau (avec buse standard)	MPa (bars)	11,0 (110)	12,5 (125)	15,0 (150)
Pression maximale de marche (clapet de sécurité)	MPa (bars)	16,5 (165)	18,0 (180)	20,0 (200)
Température de service max de l'eau chaude	°C	80	80	80
Aspiration de détergent	l/h (l/min)	0-33 (0-0,6)	0-33 (0-0,6)	0-33 (0-0,6)
Puissance du brûleur	kW	26	29	26
Consommation maximale de fuel:	kg/h	2,7	3,1	2,7
Force de réaction max. de la poignée-pistolet	N	18,1	21,4	20,8
Taille de buse (UX)	--	032 (033)	034	028
Valeurs déterminées selon EN 60335-2-79				
Émission sonore				
Niveau de pression acoustique L_{pA}	dB(A)	76	76	77
Incertitude K_{pA}	dB(A)	3	3	3
Niveau de puissance acoustique L_{WA} + insécurité K_{WA} (UX)	dB(A)	94 (93)	93	94
Valeur de vibrations bras-main				
Poignée-pistolet	m/s^2	2,4	1,0	0,9
Lance	m/s^2	1,4	1,1	1,1
Incertitude K	m/s^2	0,3	0,3	0,3
Carburants				
Combustible	--	Fuel EL ou diesel	Fuel EL ou diesel	Fuel EL ou diesel
Quantité d'huile	l	0,1	0,1	0,2
Types d'huile	Huile moteur 15W40	N° de réf. 6.288-050.0	N° de réf. 6.288-050.0	N° de réf. 6.288-050.0
Dimensions et poids				
Longueur x largeur x hauteur (UX)	mm	618 x 618 x 994 (1163)	618 x 618 x 994 (1163)	618 x 618 x 994 (1163)
Poids de fonctionnement typique (UX)	kg	70 (72)	74 (76)	76 (78)
Réservoir à combustible	l	6,5	6,5	6,5

ТАШКЕНТ-ГАЗВИНГ ООД
www.tashev-gaving.com

Prima di utilizzare l'apparecchio per la prima volta, leggere le presenti istruzioni originali, seguirle e conservarle per un uso futuro o in caso di rivendita dell'apparecchio.

– Prima di procedere alla prima messa in funzione leggere tassativamente le norma di sicurezza n. 5.951-949.0!
– Eventuali danni da trasporto vanno comunicati immediatamente al proprio rivenditore.
– Al momento del disimballaggio, controllare il contenuto della confezione. Per il volume di fornitura vedi Figura 1.

Indice

Protezione dell'ambiente	IT	1
Livelli di pericolo	IT	1
Parti dell'apparecchio	IT	2
Simboli riportati sull'apparecchio	IT	2
Uso conforme a destinazione	IT	2
Norme di sicurezza	IT	3
Dispositivi di sicurezza	IT	3
Messa in funzione	IT	3
Uso	IT	5
Supporto	IT	8
Trasporto	IT	8
Cura e manutenzione	IT	8
Guida alla risoluzione dei guasti	IT	9
Garanzia	IT	10
Accessori e ricambi	IT	10
Dichiarazione di conformità CE	IT	11
Dati tecnici	IT	12

Protezione dell'ambiente

	Tutti gli imballaggi sono riciclabili. Gli imballaggi non vanno gettati nei rifiuti domestici, ma consegnati ai relativi centri di raccolta.
	Gli apparecchi dismessi contengono materiali riciclabili preziosi e vanno consegnati ai relativi centri di raccolta. Batterie, olio e sostanze simili non devono essere dispersi nell'ambiente. Si prega quindi di smaltire gli apparecchi dismessi mediante i sistemi di raccolta differenziata.

Sostanze quali olio per motori, gasolio, benzina o carburante diesel non devono essere dispersi nell'ambiente. Si prega pertanto di proteggere il suolo e di smaltire l'olio usato conformemente alle norme ambientali.

Avvertenze sui contenuti (REACH)
Informazioni aggiornate sui contenuti sono disponibili all'indirizzo:
www.kaercher.com/REACH

Livelli di pericolo

⚠ ***PERICOLO***
Per un rischio imminente che determina lesioni gravi o la morte.

⚠ ***AVVERTIMENTO***
Per una situazione di rischio possibile che potrebbe determinare lesioni gravi o la morte.

⚠ ***PRUDENZA***
Indica una probabile situazione pericolosa che potrebbe causare lesioni leggere.

ATTENZIONE
Indica una probabile situazione pericolosa che potrebbe determinare danni alle cose.

Ташев-Галвинг ООД
www.tashev-galving.com

Parti dell'apparecchio

Figura 1

1 Tubo flessibile alta pressione
2 Reggicavo
3 Foro di rabbocco per combustibile
4 Indicatore di livello
5 Ripiano ugello
6 Alimentazione elettrica
7 Pompa ad alta pressione
8 Set di raccordi per l'acqua
9 Raccordo per l'alta pressione (solo HDS 5/xx U)
10 Alloggio della lancia
11 Collegamento dell'acqua con filtro
12 Interruttore dell'apparecchio
13 Cofano
14 Maniglia trasporto
15 Apertura di uscita del tubo flessibile di alta pressione (solo HDS 5/xx UX)
16 appoggio
17 Ruota
18 Bruciatore
19 Ripiano tubo flessibile (solo HDS 5/xx U)
20 Avvolgitubo (solo HDS 5/xx UX)
21 Tubo flessibile di aspirazione detergente con filtro
22 Supporto per lancia
23 Targhetta
24 Chiusura cofano
25 Leva manuale per avvolgitubo (solo HDS 5/xx UX)
26 Archetto di spinta
27 Marcatura dell'ugello
28 Ugello a tre getti
29 Lancia
30 Dispositivo di arresto di sicurezza della pistola a spruzzo
31 Leva della pistola a spruzzo.
32 Pistola a spruzzo

Contrassegno colore

– Gli elementi di comando per il processo di pulizia sono gialli.
– Gli elementi di comando per la manutenzione ed il service sono grigio chiaro.

Simboli riportati sull'apparecchio

Getti ad alta pressione possono risultare pericolosi se usati in modo improprio. Il getto non va mai puntato su persone, animali, equipaggiamenti elettrici attivi o sull'apparecchio stesso. L'idropulitrice può essere utilizzata solo diritta in verticale.

Apparecchio con avvolgitubo:
Pericolo di scottature causate da superfici calde!

Uso conforme a destinazione

– Pulizia di: macchine, veicoli, edifici, attrezzi, facciate, terrazzi, attrezzi da giardinaggio ecc.
– L'idropulitrice può essere utilizzata solo diritta in verticale.
– Non lasciare mai l'apparecchio incustodito quando è in funzione.

⚠ ***PERICOLO***
Pericolo di lesioni! Per apparecchi impiegati presso stazioni di servizio o in altre zone di pericolo, osservare le disposizioni di sicurezza vigenti.

L'acqua di scarico contenente oli minerali non deve essere dispersa nel terreno, nelle acque o nelle canalizzazioni. La pulizia di motori e di sottoscocche va effettuata esclusivamente in luoghi provvisti di separatori d'olio.

Requisiti per la qualità dell'acqua:
ATTENZIONE
Utilizzare solo acqua pulita come mezzo ad alta pressione. Eventuali impurità causano un'usura precoce o incrostazioni nell'apparecchio.
I valori limite seguenti non devono essere superati se si utilizza acqua riciclata.

Ташев-Гардинг ООД
www.tashev-garding.com

Valore pH	6,5...9,5
Conducibilità elettrica *	Conducibilità elettrica acqua pulita +1200 µS/cm
Sostanze sedimentabili **	< 0,5 mg/l
Sostanze filtrabili **	< 50 mg/l
Idrocarburi	< 20 mg/l
Cloruro	< 300 mg/l
Solfato	< 240 mg/l
Calcio	< 200 mg/l
Durezza complessiva	< 28 °dH < 50 °TH < 500 ppm (mg $CaCO_3$/l)
Ferro	< 0,5 mg/l
Manganese	< 0,05 mg/l
Rame	< 2 mg/l
Cloro attivo	< 0,3 mg/l
privo di odori fastidiosi	
* Massimo totale 2000 µS/cm ** Volumi di campionamento 1 litro, tempo di sedimentazione 30 minuti *** Nessuna sostanza abrasiva	

Norme di sicurezza

– Rispettare le norme nazionali vigenti per pompe a getto liquido.
– Rispettare le norme nazionali vigenti per l'antinfortunistica. Le pompe a getto liquido devono essere controllate ad intervalli regolari ed il risultato del controllo deve essere registrato per iscritto.
– Il dispositivo di riscaldamento dell'apparecchio è un impianto di combustione. Gli impianti di combustione devono essere controllati ad intervalli regolari secondo le disposizioni nazionali vigenti in materia.

Dispositivi di sicurezza

I dispositivi di sicurezza servono alla protezione dell'utente e non devono essere disattivati o impiegati per scopi diversi da quelli indicati.

Pressostato

Il pressostato spegne l'apparecchio al momento della chiusura della pistola a spruzzo manuale e lo al momento dell'apertura.

Valvola di sicurezza

– La valvola di sicurezza si apre in caso di sovrapressione della caldaia o quando la valvola di troppopieno o il pressostato presentano guasti.
– La valvola di sicurezza è impostata in fabbrica e sigillata. Interventi di regolazione sono da effettuarsi esclusivamente dal servizio assistenza clienti

Protezione mancanza acqua

La protezione mancanza acqua impedisce l'attivazione del bruciatore in mancanza d'acqua.

Limitatore termico gas di scarico

Il limitatore termico gas di scarico spegne l'apparecchio al raggiungimento di una temperatura eccessiva del gas di scarico.

Protezione termica

La protezione termica nell'avvolgimento del motore della pompa spegne il motore in caso di sovraccarico termico.

Dispositivo di arresto di sicurezza

Il dispositivo di arresto di sicurezza posto sulla pistola a spruzzo impedisce l'azionamento accidentale dell'apparecchio.

Messa in funzione

⚠ ***AVVERTIMENTO***

Rischio di lesioni! L' apparecchio, le alimentazioni, il tubo flessibile alta pressione ed i collegamenti devono essere in perfetto stato. In caso contrario è vietato usare l'apparecchio.

Ташев-Галвинг ООД
www.tashev-galving.com

Montare la pistola a spruzzo

- ➔ Collegare la lancia alla pistola a spruzzo.
- ➔ Montare l'ugello sulla lancia (marcature sull'anello di regolazione superiore).
- ➔ Apparecchio senza avvolgitubo: Collegare il tubo flessibile alta pressione all'attacco alta pressione dell'apparecchio.

Aggiungere combustibile

⚠ ***PERICOLO***

Rischio di esplosione! Aggiungere esclusivamente carburante diesel o gasolio leggero. Il funzionamento con Biodiesel secondo EN 14214 (a partire da una temperatura esterna di 6 °C) è possibile. Combustibili inidonei non possono essere utilizzati (benzina ecc.).

ATTENZIONE

Non azionare mai l'apparecchio a serbatoio privo di combustibile. Si rischia di danneggiare permanentemente la pompa di alimentazione combustibile. Ciò vale anche con funzionamento ad acqua fredda.

- ➔ Aprire il tappo del serbatoio.
- ➔ Aggiungere combustibile
- ➔ Chiudere il tappo del serbatoio.
- ➔ Eliminare il carburante eventualmente fuoriuscito.

Funzionamento con detergente

⚠ ***PERICOLO***

Rischio di lesioni!

- – Usare esclusivamente prodotti Kärcher.
- – Non aspirare solventi (benzina, acetone, diluente ecc.).
- – Evitare il contatto con gli occhi o la pelle.
- – Osservare le indicazioni in materia di sicurezza e le modalità d'uso fornite dal produttore del detergente.

Kärcher offre una gamma di pulizia e manutenzione personalizzata.

Il vostro rivenditore è a disposizione per qualsiasi ulteriore informazione.

- ➔ Riempire/sostituire il serbatoio del detergente esterno.

Collegamento all'acqua

⚠ ***AVVERTIMENTO***

Rispettare le disposizioni fornite dalla società per l'approvvigionamento idrico.

Secondo quanto prescritto dalle regolamentazioni in vigore, l'apparecchio non deve mai essere usato senza separatore di sistema alla rete idrica. Assicurarsi che l'attacco del vostro impianto idrico domestico, al quale viene fatto funzionare l'idropulitrice, sia equipaggiato con un separatore del sistema scondo la norma EN 12729 tipo BA.

L'acqua che scorre attraverso un separatore di sistema non è classificata come acqua potabile.

⚠ ***PRUDENZA***

Collegare il separatore di sistema sempre alla mandata dell'acqua, mai direttamente all'apparecchio.

Collegamenti: vedi Dati tecnici.

- ➔ Fissare il tubo flessibile di alimentazione (lunghezza minima 7,5 m, diametro minimo 1/2“) con fascetta per tubi al set di raccordo dell'acqua.
- ➔ Collegare il tubo flessibile di alimentazione al collegamento dell'acqua dell'apparecchio e all'alimentazione di acqua (p.es. rubinetto).

Avviso: il tubo flessibile di alimentazione e la fascetta non rientrano nel volume di fornitura.

Aspirare l'acqua dal contenitore

- ➔ Collegare il tubo flessibile di aspirazione (diametro min. 1/2”) con filtro (accessorio) al collegamento dell'acqua.
- – Livello max. di aspirazione: 0,5 m

⚠ ***PERICOLO***

Non aspirare mai acqua da contenitori d’acqua potabile. Non aspirare mai liquidi contenenti solventi come diluenti per vernici, benzina, olio o acqua non filtrata. Le guarnizioni dell'apparecchio non sono resistenti ai solventi. La nebbia di polverizzazione dei solventi è altamente infiammabile, esplosiva e velenosa.

Ташев-Галвинг ООД
www.tashev-galving.com

Allacciamento alla rete elettrica

– Valori di collegamento: vedi Dati tecnici e targhetta.
– Il collegamento elettrico va eseguito da un'elettricista qualificato e deve essere conforme alla norma IEC 60364-1.
➔ Portare l'interruttore dell'apparecchio su "0/OFF".
➔ Inserire la spina di alimentazione.

⚠ ***PERICOLO***

Pericolo di scosse elettriche.

– *Prolunghe di cavi elettrici non adatte possono risultare pericolose. All'aperto utilizzare solo prolunghe di cavi elettrici omologate e contrassegnate con sezione cavo sufficiente.*
– *Srotolare sempre completamente le prolunghe.*
– *La spina ed il collegamento del cavo prolunga utilizzato devono essere a tenuta d'acqua.*

ATTENZIONE

Non superare il valore massimo d'impedenza di rete consentito per il punto d'allacciamento elettrico (vedi Dati tecnici). In caso di dubbi sull'impedenza di rete presente sul punto di collegamento si prega di contattare la propria azienda fornitrice di energia elettrica.

Uso

⚠ ***PERICOLO***

Rischio di esplosione!
Non nebulizzare alcun liquido infiammabile.

ATTENZIONE

– *Non azionare mai l'apparecchio a serbatoio privo di combustibile. Si rischia di danneggiare permanentemente la pompa di alimentazione combustibile. Ciò vale anche con funzionamento ad acqua fredda.*
– *Rischio di danneggiamento. Non utilizzare mai l'apparecchio nel raccordo idrico senza filtro.*
– *Rischio di danneggiamento. Non poggiare alcun oggetto (tubo flessibile ecc.) nel o sopra il camino.*
– *Apparecchio con avvolgitubo: Srotolare sempre completamente il tubo flessibile alta pressione.*

Norme di sicurezza

⚠ ***AVVERTIMENTO***

Un uso prolungato dell'apparecchio può causare disturbi vascolari nelle mani, dovuti alle vibrazioni.

Non è possibile stabilire tempi generalizzati di utilizzo, dato che sono soggetti a diversi fattori:

– Predisposizione alla circolazione sanguigna insufficiente (dita spesso fredde e formicolio).
– Bassa temperatura d'ambiente. Indossare guanti caldi per proteggere le mani.
– Se un oggetto viene afferrato saldamente, la circolazione sanguigna può essere ostacolata.
– Un funzionamento interrotto da pause è meglio di un funzionamento continuo.

Consigliamo di effettuare una visita medica in caso di utilizzo regolare e continuo dell'apparecchio o se tali fenomeni si verificano ripetutamente (p.es. formicolio e dita fredde).

Apertura/Chiusura cofano dell'apparecchio

Figura **2**

➔ Sbloccare la chiusura del cofano con un cacciavite, Ribaltare il cofano in avanti e sganciare.

Figura **3**

➔ Agganciare il cofano (vedi freccia) sollevare ed agganciare la chiusura del cofano.

Modalità operative

Figura **4**

0/OFF = Spento

1 Funzionamento con acqua fredda
2 Funzionamento con acqua calda

Тацнев-Галвинг ООД
www.tashev-galving.com

Accendere l’apparecchio

➔ Impostare l'interruttore dell'apparecchio alla modalità desiderata.

L'apparecchio si accende brevemente e si spegne al raggiungimento della pressione di esercizio.

➔ Sbloccare il dispositivo di sicurezza della pistola a spruzzo.

L'apparecchio si riaccende al momento dell'attivazione della pistola a spruzzo.

Avviso: Se l'acqua non esce dall'ugello alta pressione, eliminare l'aria dalla pompa.

Eliminare l'aria dalla pompa:

➔ Accendere e spegnere l'apparecchio più volte (pistola a spruzzo manuale aperta) agendo sull'interruttore dell'apparecchio.

Avviso: Togliendo la lancia dalla pistola a spruzzo manuale si accelera lo spurgo dell'aria.

Interrompere il funzionamento

➔ Rilasciare la leva della pistola a spruzzo, l'apparecchio si disattiva.

➔ Tirare nuovamente la leva della pistola a spruzzo, l'apparecchio si riattiva.

Selezionare il tipo di getto desiderato

➔ Chiudere la pistola a spruzzo.

➔ Bloccare la leva della pistola a spruzzo tramite il dispositivo di arresto di sicurezza.

➔ Ruotare l'alloggiamento dell'ugello fino a quando il simbolo desiderato coincide con il contrassegno:

	Getto puntiforme ad alta pressione (0°) per la pulizia di sporco particolarmente resistente
CHEM	Getto piatto a bassa pressione (CHEM) per il funzionamento con detergente o la pulizia a pressione ridotta
	Getto piatto ad alta pressione (25°) per la pulizia di vaste superfici

Funzionamento con detergente

– Per salvaguardare l'ambiente non eccedere nell'uso di prodotti detergenti.

– Il detergente deve essere adatto alla superficie da pulire.

Figura 5

➔ Togliere il tubo flessibile di aspirazione detergente

➔ Ruotare il filtro posto sul tubo flessibile di aspirazione del detergente per dosare il detergente.

➔ Appendere il tubo flessibile di aspirazione detergente in un contenitore con soluzione detergente.

➔ Impostare l'ugello su "CHEM".

Pulizia

➔ Adattare il grado di concentrazione del detergente alla superficie da pulire.

Avviso: Puntare il getto alta pressione da una distanza piuttosto elevata, per evitare danni derivanti da eccessiva pressione.

Metodo di pulizia consigliato

– Sciogliere lo sporco:

➔ Spruzzare misuratamente il detergente e lasciarlo agire per 1-5 minuti. Non lasciare che il prodotto asciughi sulla superficie.

– Togliere lo sporco:

➔ Sciacquare lo sporco sciolto con il getto alta pressione.

Funzionamento con acqua fredda

Pulire lo sporco facile, sciacqui: attrezzi da giardinaggio, terrazzi, utensili ecc.

➔ Posizionare l'interruttore dell'apparecchio su "1".

Funzionamento con acqua calda

⚠ ***PERICOLO***

Pericolo di scottature!

➔ Posizionare l'interruttore dell'apparecchio su "2".

Ташев-Галвинг ООД
www.tashev-galving.com

Dopo il funzionamento con il detergente

➔ Chiudere il filtro posto sul tubo flessibile di aspirazione detergente (-).
➔ Posizionare l'interruttore dell'apparecchio su "1".
➔ Sciacquare l'apparecchio per almeno un minuto con la pistola a spruzzo aperta.

Spegnere l'apparecchio

⚠ ***PERICOLO***
Pericolo di scottature causate da acqua calda! Dopo il funzionamento con acqua calda aggiungere acqua fredda e mettere in moto l'apparecchio (pistola aperta) per almeno due minuti, in modo che si possa raffreddare.

➔ Portare l'interruttore dell'apparecchio su "0/OFF".
➔ Chiudere l'alimentazione dell'acqua.
➔ Azionare la pompa agendo sull'interruttore dell'apparecchio (per ca. 5 secondi).
➔ Portare l'interruttore dell'apparecchio su "0/OFF".
➔ Azionare la pistola a spruzzo fino a completa depressurizzazione dell'apparecchio.
➔ Non estrarre mai la spina di alimentazione dalla presa con le mani bagnate.
➔ Staccare il collegamento acqua.
➔ Bloccare la pistola a spruzzo.

Deposito dell'apparecchio

➔ Introdurre la pistola a spruzzo nel sostegno.
➔ Apparecchio senza avvolgitubo: Avvolgere il tubo flessibile di alta pressione ed agganciarlo sul ripiano del tubo flessibile.
➔ Apparecchio con avvolgitubo: Avvolgere il tubo flessibile di alta pressione sull'avvolgitubo. Introdurre la maniglia della manovella per bloccare l'avvolgitubo.
➔ Avvolgere il cavo di collegamento attorno al reggicavo.
➔ Fissare la spina con la clip montata.

Antigelo

ATTENZIONE
Apparecchi non completamente svuotati possono essere danneggiati dal gelo.

➔ Collocare l'apparecchio in un luogo protetto dal gelo.

Se l'apparecchio è collegato ad un camino, è importante osservare quanto segue:

ATTENZIONE
Pericolo di danneggiamento causata dall'aria fredda proveniente dal camino.

➔ Staccare l'apparecchio dal camino in caso di temperature esterni inferiori a 0°C.

Se non si dispone di luoghi protetti dal gelo, mettere a riposo l'apparecchio.

Fermo dell'impianto

In caso di lunghi periodi di fermo o se non si dispone di luoghi protetti dal gelo:

➔ Svuotare l'acqua
➔ Sciacquare l'interno dell'apparecchio con antigelo.

Svuotare l'acqua

➔ Svitare sia il tubo di alimentazione acqua, sia il tubo alta pressione.

Figura 6

➔ Posizionare l'apparecchio sulla parte posteriore.
➔ Mettere in moto l'apparecchio (max. 1 minuto) in modalità di acqua fredda fino a completo svuotamento della pompa e delle condutture.

Sciacquare l'interno dell'apparecchio con antigelo

Avviso: Osservare le disposizioni fornite dal produttore dell'antigelo.

➔ Versare un antigelo commerciale nel raccordo idrico.
➔ Accendere l'apparecchio (senza bruciatore), finché non è completamente pulito.

Ciò assicura anche una certa protezione anticorrosione.

Гашев-Гарвинг ООД
www.tashev-garving.com

Supporto

⚠ ***PRUDENZA***

Pericolo di lesioni e di danneggiamento! Rispettare il peso dell'apparecchio durante la conservazione.

Trasporto

⚠ ***PERICOLO***

Rischio di lesioni! Rischio di ribaltamento in caso di salite rilevanti, inclinazione laterale eccessiva e fondo instabile.

– *Spostare l'apparecchio solo su pendenze non superiori al 2%.*
– *Condurre l'apparecchio solo su pavimentazioni stabili.*

⚠ ***PRUDENZA***

Pericolo di lesioni e di danneggiamento! Rispettare il peso dell'apparecchio durante il trasporto.

➔ Prima del trasporto posizionare l'apparecchio sulla parte posteriore e scaricare l'acqua residua.
➔ Per trasportare l'apparecchio su lunghi tragitti tirarlo tenendo l'appostito archetto di spinta.
➔ Per alzare l'apparecchio tenere le maniglie e l'archetto di spinta.
➔ Per il trasporto in veicoli, assicurare l'apparecchio secondo le direttive in vigore affinché non possa scivolare e ribaltarsi.

Cura e manutenzione

⚠ ***PERICOLO***

Pericolo di lesioni causato dall'azionamento accidentale dell'apparecchio e da scosse elettriche.

Disattivare l'apparecchio ed estrarre la spina di alimentazione prima di effettuare interventi sull'apparecchio.

➔ Portare l'interruttore dell'apparecchio su "0/OFF".
➔ Chiudere l'alimentazione dell'acqua.
➔ Azionare la pompa agendo sull'interruttore dell'apparecchio (per ca. 5 secondi).
➔ Portare l'interruttore dell'apparecchio su "0/OFF".
➔ Azionare la pistola a spruzzo fino a completa depressurizzazione dell'apparecchio.
➔ Non estrarre mai la spina di alimentazione dalla presa con le mani bagnate.
➔ Staccare il collegamento acqua.
➔ Bloccare la pistola a spruzzo.
➔ Lasciare raffreddare l'apparecchio.

Controlli preventivi/Contratto di manutenzione

Presso il Vostro rivenditore potrete concordare regolari controlli preventivi o stipulare un contratto di manutenzione. Chiedete consiglio ai nostri esperti.

Intervalli di manutenzione

Ogni settimana

➔ Pulire il filtro nel collegamento idrico.

Una volta al mese

➔ Pulire il filtro posto sul tubo flessibile di aspirazione detergente.

Ogni 500 ore d'esercizio, almeno annualmente

➔ Fare eseguire la manutenzione dell'apparecchio dal servizio di assistenza.

Lavori di manutenzione

Avviso: Cambi dell'olio alla pompa ad alta pressione non sono necessari.

Pulire il filtro nel collegamento idrico

➔ Rimuovere il filtro.
➔ Immergere il filtro in acqua, quindi pulirlo e riposizionarlo.

Pulire il filtro del tubo flessibile di aspirazione detergente.

➔ Immergere il filtro in acqua, quindi pulirlo e riposizionarlo.

Ташев-Галвинг ООД
www.tashev-galving.com

Guida alla risoluzione dei guasti

⚠ ***PERICOLO***

Pericolo di lesioni causato dall'azionamento accidentale dell'apparecchio e da scosse elettriche.

Disattivare l'apparecchio ed estrarre la spina di alimentazione prima di effettuare interventi sull'apparecchio.

L'apparecchio non funziona

– Mancanza tensione di rete
➔ Controllare il collegamento e l'alimentazione.
– Il motore è sovraccarico o surriscaldato
➔ Portare l'interruttore dell'apparecchio su "0/OFF".
➔ Lasciare raffreddare l'apparecchio.
➔ Accendere l'apparecchio.
➔ Se il guasto persiste, rivolgersi al servizio di assistenza clienti per un controllo.
– Scatto del limitatore termico dei gas di scarico, serpentina di riscaldamento con fuliggine.
➔ Far rimuovere la fuliggine da un servizio di assistenza clienti.
– Scatto del limitatore termico dei gas di scarico, temperatura dei gas di scarico troppo alta.
➔ Portare l'interruttore dell'apparecchio su "0/OFF".
➔ Lasciare raffreddare l'apparecchio.
➔ Solo per apparecchi con ripristino manuale:
Figura 7
Premere il pulsante di reset del limitatore temperatura gas di scarico.
➔ Accendere l'apparecchio.
➔ Se il guasto persiste, rivolgersi al servizio di assistenza clienti per un controllo.

L'apparecchio non sviluppa pressione

– Presenza di aria nel sistema
Eliminare l'aria dalla pompa:
➔ Accendere e spegnere l'apparecchio più volte (pistola a spruzzo manuale aperta) agendo sull'interruttore dell'apparecchio.

Avviso: Togliendo la lancia dalla pistola a spruzzo manuale si accelera lo spurgo dell'aria.

➔ Riempire/sostituire il serbatoio del detergente esterno se è vuoto.
➔ Controllare gli attacchi e le condutture.
– Filtro nel collegamento idrico sporco
➔ Pulire il filtro.
– Quantità di afflusso di acqua insufficiente
➔ Verificate la quantità di afflusso di acqua (vedi Dati tecnici).
– Rubinetto chiuso.
➔ Aprire il rubinetto.

L'apparecchio continua a spegnersi e ad accendersi (pistola a spruzzo aperta)

– Presenza di aria nel sistema
Eliminare l'aria dalla pompa:
➔ Accendere e spegnere l'apparecchio più volte (pistola a spruzzo manuale aperta) agendo sull'interruttore dell'apparecchio.

Avviso: Togliendo la lancia dalla pistola a spruzzo manuale si accelera lo spurgo dell'aria.

– Ugello alta pressione intasato
➔ Pulire la bocchetta.
– Formazioni di calcare sulla serpentina
➔ Far rimuovere il calcare da un servizio di assistenza clienti.

L'apparecchio continua ad accendersi e spegnersi (pistola a spruzzo chiusa)

– Perdita del sistema ad alta pressione
➔ Verificare che il sistema ad alta pressione e gli attacchi siano a tenuta stagna.

ТашЕВ-ГалВИНГ ООН
www.tashev-galving.com

L'apparecchio perde acqua, la quale fuoriesce dal fondo

– Pompa perde, valvola di sicurezza perde.

Avviso: 3 gocce/minuto rappresentano il valore massimo accettabile.

➔ Quando si verificano perdite di maggiore entità, rivolgersi al servizio di assistenza clienti per un controllo.

L'apparecchio non aspira il detergente

– L'ugello è impostata so modalità "alta pressione"

➔ Impostare l'ugello su "CHEM".

– Il serbatoio del detergente esterno è vuoto.

➔ Riempire/sostituire il serbatoio del detergente esterno.

– Filtro del tubo flessibile di aspirazione detergente sporco.

➔ Pulire il filtro.

Figura 8

– Valvola di non ritorno incollata

➔ Togliere il tubo flessibile di aspirazione detergente e staccare la valvola di non ritorno aiutandosi con un oggetto smussato.

Bruciatore non si accende

– Serbatoio del combustibile vuoto.

➔ Aggiungere combustibile

– Mancanza di acqua

➔ Controllare il collegamento dell'acqua e le condutture.

– Temperatura di mandata dell'acqua troppo alta.

➔ Alimentare max. 30 °C di acqua calda.

Figura 9

– Filtro combustibile sporco

➔ Sostituire il filtro combustibile.

Servizio assistenza

Se il guasto persiste, rivolgersi al servizio di assistenza clienti per un controllo.

Garanzia

In tutti i paesi sono valide le condizioni di garanzia pubblicate dalla nostra società di vendita competente. Entro il termine di garanzia eliminiamo gratuitamente gli eventuali guasti all'apparecchio, se causati da un difetto di materiale o di produzione.

Accessori e ricambi

– Impiegare esclusivamente accessori e ricambi autorizzati dal produttore. Accessori e ricambi originali garantiscono che l'apparecchio possa essere impiegato in modo sicuro e senza disfunzioni.

– La lista dei pezzi di ricambio più comuni è riportata alla fine del presente manuale d'uso.

– Maggiori informazioni sulle parti di ricambio sono reperibili al sito www.kaercher.com alla voce "Service".

ТашлевГалВИНГ ООД
www.tashev-galving.com

Dichiarazione di conformità CE

Con la presente si dichiara che la macchina qui di seguito indicata, in base alla sua concezione, al tipo di costruzione e nella versione da noi introdotta sul mercato, è conforme ai requisiti fondamentali di sicurezza e di sanità delle direttive CE. In caso di modifiche apportate alla macchina senza il nostro consenso, la presente dichiarazione perde ogni validità.

Prodotto: Idropulitrice
Modello: 1.064-xxx

Direttive CE pertinenti
2006/42/CE (+2009/127/CE)
2000/14/CE
2014/30/UE
Norme armonizzate applicate
EN 55014–1: 2006+A1: 2009+A2: 2011
EN 55014–2: 1997+A1: 2001+A2: 2008
EN 60335–1
EN 60335–2–79
EN 61000–3–2: 2014
HDS 5/11, HDS 5/13:
EN 61000–3–3: 2013
HDS 5/15:
EN 61000–3–11: 2000
Procedura di valutazione della conformità applicata
2000/14/CE: Allegato V
Livello di potenza sonora dB(A)
HDS 5/11 U, HDS 5/15:
Misurato: 91
Garantito: 94
HDS 5/11 UX, HDS 5/13:
Misurato: 91
Garantito: 93

5.957-976

I firmatari agiscono su incarico e con la procura dell'amministrazione.

H. Jenner
CEO

i.V. S. Reiser
Head of Approbation

Responsabile della documentazione:
S. Reiser

Alfred Kärcher GmbH & Co. KG
Alfred-Kärcher-Str. 28 - 40
71364 Winnenden (Germany)
Tel.: +49 7195 14-0
Fax: +49 7195 14-2212

Winnenden, 2016/01/01

ТашлеВ-Галвинг ООД
www.tashlev-galving.com

Dati tecnici

		HDS 5/11	HDS 5/13	HDS 5/15
Collegamento alla rete				
Tensione	V	220 | 230 | 240	220 | 230 | 240	220 | 230 | 240
Tipo di corrente	Hz	1~ 50	1~ 50	1~ 50
Potenza allacciata	kW	2,2	2,6	2,7
Protezione (ritardo di fusibile)	A	16 | 16 | 13	16 | 16 | 13	16 | 16 | 13
Protezione	--	IPX5	IPX5	IPX5
Grado di protezione	--	I	I	I
Massima impedenza di rete consentita	Ohm	--	--	(0.380+j0.237)
Collegamento idrico				
Temperatura in entrata (max.)	°C	30	30	30
Portata (min.)	l/h (l/min)	500 (8,3)	550 (9,2)	500 (8,3)
Livello di aspirazione da contenitori aperti (20°C)	m	0,5	0,5	0,5
Pressione in entrata (max.)	MPa (bar)	0,6 (6)	0,6 (6)	0,6 (6)
Diametro tubo flessibile di alimentazione (min.)	Pollici	1/2	1/2	1/2
Lunghezza del tubo flessibile di alimentazione (min.)	m	7,5	7,5	7,5
Prestazioni				
Portata acqua	l/h (l/min)	450 (7,5)	500 (8,3)	450 (7,5)
Pressione di esercizio - acqua (con ugello standard)	MPa (bar)	11,0 (110)	12,5 (125)	15,0 (150)
Sovrapressione massima (valvola di sicurezza)	MPa (bar)	16,5 (165)	18,0 (180)	20,0 (200)
Quantità max. operativa funzionamento ad acqua calda	°C	80	80	80
Aspirazione detergente	l/h (l/min)	0-33 (0-0,6)	0-33 (0-0,6)	0-33 (0-0,6)
Potenza bruciatore	kW	26	29	26
Consumo massimo gasolio	kg/h	2,7	3,1	2,7
Max. forza repulsiva pistola a spruzzo (max.)	N	18,1	21,4	20,8
Dimensione ugelli (UX)	--	032 (033)	034	028
Valori rilevati secondo EN 60335-2-79				
Emissione sonora				
Pressione acustica L_{pA}	dB(A)	76	76	77
Dubbio K_{pA}	dB(A)	3	3	3
Pressione acustica L_{WA} + Dubbio K_{WA} (UX)	dB(A)	94 (93)	93	94
Valore di vibrazione mano-braccio				
Pistola a spruzzo	m/s^2	2,4	1,0	0,9
Lancia	m/s^2	1,4	1,1	1,1
Dubbio K	m/s^2	0,3	0,3	0,3
Carburante e sostanze aggiuntive				
Combustibile	--	Gasolio EL o Diesel	Gasolio EL o Diesel	Gasolio EL o Diesel
Quantità olio	l	0,1	0,1	0,2
Tipo di olio:	Olio per motori 15W40	Codice n°: 6.288-050.0	Codice n°: 6.288-050.0	Codice n°: 6.288-050.0
Dimensioni e pesi				
Lunghezza x Larghezza x Altezza (UX)	mm	618 x 618 x 994 (1163)	618 x 618 x 994 (1163)	618 x 618 x 994 (1163)
Peso d'esercizio tipico (UX)	kg	70 (72)	74 (76)	76 (78)
Serbatoio combustibile	l	6,5	6,5	6,5

ТашеВ-ГалВинг ООД
www.tashev-galving.com

Lees vóór het eerste gebruik van uw apparaat deze originele gebruiksaanwijzing, ga navenant te werk en bewaar hem voor later gebruik of voor een latere eigenaar.

– Voor de eerste inbedrijfstelling veiligheidsinstructies nr. 5.951-949.0 in elk geval lezen!
– Bij transportschade onmiddellijk de handelaar op de hoogte brengen.
– De inhoud van de verpakking controleren bij het uitpakken. Leveringspakket zie afbeelding 1.

Inhoudsopgave

Zorg voor het milieu	NL	1
Gevarenniveaus	NL	1
Apparaat-elementen	NL	2
Symbolen op het toestel	NL	2
Reglementair gebruik	NL	2
Veiligheidsinstructies	NL	3
Veiligheidsinrichtingen	NL	3
Inbedrijfstelling	NL	3
Bediening	NL	5
Opslag	NL	7
Vervoer	NL	7
Onderhoud	NL	8
Hulp bij storingen	NL	8
Garantie	NL	10
Toebehoren en reserveonderdelen	NL	10
EG-conformiteitsverklaring	NL	10
Technische gegevens	NL	11

Zorg voor het milieu

	Het verpakkingsmateriaal is herbruikbaar. Deponeer het verpakkingsmateriaal niet bij het huishoudelijk afval, maar bied het aan voor hergebruik.
	Onbruikbaar geworden apparaten bevatten waardevolle materialen die geschikt zijn voor hergebruik. Lever de apparaten daarom in bij een inzamelpunt voor herbruikbare materialen. Batterijen, olie en dergelijke stoffen mogen niet in het milieu belanden. Verwijder overbodig geworden apparatuur daarom via geschikte inzamelpunten.

Gelieve motorolie, stookolie, diesel en benzine niet in het milieu te laten terechtkomen. Gelieve de bodem te beschermen en oude olie op milieuvriendelijke manier te verwijderen.

Aanwijzingen betreffende de inhoudsstoffen (REACH)

Huidige informatie over de inhoudsstoffen vindt u onder:

www.kaercher.com/REACH

Gevarenniveaus

⚠ ***GEVAAR***

Voor een onmiddellijk dreigend gevaar dat leidt tot ernstige en zelfs dodelijke lichamelijke letsels.

⚠ ***WAARSCHUWING***

Voor een mogelijks gevaarlijke situatie die zou kunnen leiden tot ernstige en zelfs dodelijke lichamelijke letsels.

⚠ ***VOORZICHTIG***

Verwijzing naar een mogelijk gevaarlijke situatie die tot lichte verwondingen kan leiden.

LET OP

Verwijzing naar een mogelijke gevaarlijke situatie die tot materiële schade kan leiden.

Ташев-Гарвин ООД
www.tashevgarvin.com

Apparaat-elementen

Afbeelding 1

1 Hogedrukslang
2 Kabelhouder
3 Vulopening voor brandstof
4 Aanduiding vulstand
5 Straalpijpopbergvak
6 Elektrische toevoerleiding
7 Hogedrukpomp
8 Wateraansluitingsset
9 Hogedrukaansluiting (enkel HDS 5/xx U)
10 Spuitstukhouder
11 Wateraansluiting met filter
12 Apparaatschakelaar
13 Apparaatkap
14 Handgreep
15 Uitlaatopening van de hogedrukslang (enkel HDS 5/xx UX)
16 Steun
17 Wiel
18 Brander
19 Slangopbergvak (enkel HDS 5/xx U)
20 Slangtrommel (enkel HDS 5/xx UX)
21 Reinigingsmiddel-zuigslang met filter
22 Houder voor spuitstuk
23 Typeplaatje
24 Kapsluiting
25 Handkruk voor slangtrommel (enkel HDS 5/xx UX)
26 Duwbeugel
27 Markering van de sproeier
28 Drievoudige sproeier
29 Staalbuis
30 Veiligheidspal van het handspuitpistool
31 Hefboom van het handspuitpistool
32 Handspuitpistool

Kleurmarkering

– Bedieningselementen voor het reinigingsproces zijn geel.
– Bedieningselementen voor het onderhoud en de service zijn lichtgrijs.

Symbolen op het toestel

Hogedrukstralen kunnen gevaarlijk zijn wanneer ondeskundigen het apparaat bedienen. De straal mag niet gericht worden op personen, dieren, onder stroom staande voorwerpen of het apparaat zelf. De hogedrukreiniger mag enkel verticaal en rechtopstaand gebruikt worden.

Apparaat met slangtrommel:
Verbrandingsgevaar door hete oppervlakken!

Reglementair gebruik

– Reinigen van: machines, voertuigen, bouwwerken, werktuigen, gevels, terrassen, tuingereedschap, enz.
– De hogedrukreiniger mag enkel verticaal en rechtopstaand gebruikt worden.
– Het apparaat nooit onbeheerd laten staan, zolang het nog in werking is.

⚠ ***GEVAAR***
Verwondingsgevaar! Neem bij het gebruik in tankstations of andere gevaarlijke zones overeenkomstige veiligheidsvoorschriften in acht.

Gelieve mineraaloliehoudend afvalwater niet in de grond, waterlopen of rioleringen laten terechtkomen. Gelieve de motorreiniging en bodemreiniging daarom alleen op geschikte plaatsen met olieafscheider uit te voeren.

Eisen aan de waterkwaliteit:
LET OP
Als hogedrukmedium mag uitsluitend schoon water worden gebruikt. Verontreinigingen geven aanleiding tot vroegtijdige slijtage of afzettingen in het apparaat.
Als gerecycleerd water wordt gebruikt, mogen de volgende grenswaarden niet overschreden worden.

ТашЕВ-ГалВИНГ СОФ
www.tashev-galving.com

pH-waarde	6,5...9,5
elektrische geleidbaarheid *	Geleidbaarheid vers water +1200 µS/cm
afzetbare stoffen **	< 0,5 mg/l
uitfilterbare stoffen ***	< 50 mg/l
Koolwaterstoffen	< 20 mg/l
Chloride	< 300 mg/l
Sulfaat	< 240 mg/l
Calcium	< 200 mg/l
Totale hardheid	< 28 °dH < 50 °TH < 500 ppm (mg $CaCO_3$/l)
IJzer	< 0,5 mg/l
Mangaan	< 0,05 mg/l
Koper	< 2 mg/l
Actieve chloor	< 0,3 mg/l
vrij van kwalijke geurtjes	
* Maximum in totaal 2000 µS/cm ** Testvolume 1 l, afzettijd 30 min *** geen abrasieve stoffen	

Veiligheidsinstructies

– Overeenkomstige nationale voorschriften van de wetgever voor stralers van vloeistoffen in acht nemen.
– Overeenkomstige nationale voorschriften van de wetgever inzake ongevallenpreventie in acht nemen. Stralers van vloeistoffen moeten regelmatig gecontroleerd worden en het resultaat van de controle moet schriftelijk vastgelegd worden.
– De verwarmingseenheid van het apparaat is een stookinrichting. Stookinrichtingen moeten regelmatig gecontroleerd worden volgens de nationale voorschriften van de wetgever.

Veiligheidsinrichtingen

Veiligheidsinrichtingen dienen voor de bescherming van de gebruiker en mogen niet buiten werking gezet of in hun functie omzeild worden.

Drukschakelaar

De drukschakelaar schakelt het apparaat bij het sluiten van het handspuitpistool uit en bij het openen ervan opnieuw in.

Veiligheidsklep

– De veiligheidsklep gaat open bij overdruk in de ketel of wanneer de overstroomklep resp. de drukschakelaar defect is.
– De veiligheidsklep is in de fabriek ingesteld en verzegeld. Instelling uitsluitend door de klantendienst.

Watertekortbeveiliging

De watertekortbeveiliging verhindert dat de brander in geval van watertekort ingeschakeld wordt.

Uitlaatgastemperatuurregelaar

De uitlaatgastemperatuurregelaar schakelt het apparaat uit indien de uitlaatgassen een te hoge temperatuur bereikt hebben.

Spoelbeschermcontact

Het spoelbeschermcontact in de motorspoel van de pompaandrijving schakelt de motor uit bij een thermische overbelasting.

Veiligheidspal

De veiligheidspal aan het handspuitpistool verhindert onbedoeld inschakelen van het apparaat.

Inbedrijfstelling

⚠ ***WAARSCHUWING***

Verwondingsgevaar! Apparaat, toevoerleidingen, hogedrukslang en aansluitingen moeten in een perfecte toestand zijn. Indien de toestand niet perfect is, mag het apparaat niet gebruikt worden.

Ташев-Галвинг ООД www.tashev-galving.com

Handspuitpistool monteren

➔ Spuitstuk met handspuitpistool verbinden.
➔ Sproeier op de straalpijp monteren (markeringen op de stelring bovenaan).
➔ Apparaat zonder slangtrommel: Hogedrukslang aan de hogedrukaansluiting van het apparaat monteren.

Brandstof navullen

⚠ ***GEVAAR***

Explosiegevaar! Uitsluitend diesel of lichte stookolie vullen. Het gebruik met biodiesel conform EN 14214 (vanaf een buitentemperatuur van 6 °C) is mogelijk. Ongeschikte brandstoffen, zoals bijvoorbeeld benzine, mogen niet gebruikt worden.

LET OP

Apparaat nooit gebruiken met een leeg brandstofreservoir. De brandstofpomp wordt anders vernield. Dat geldt ook bij de werking met koud water.

➔ Tankdop openen.
➔ Brandstof bijvullen.
➔ Tankdop sluiten.
➔ Overgelopen brandstof wegvegen.

Werken met reinigingsmiddel

⚠ ***GEVAAR***

Verwondingsgevaar!

– Uitsluitend Kärcher-producten gebruiken.
– In geen geval oplosmiddelen (benzine, aceton, verdunningsmiddel, enz.) opzuigen.
– Contact met de ogen en de huid vermijden.
– Veiligheids- en gebruiksinstructies van de reinigingsmiddelfabrikant in acht nemen.

Kärcher biedt een individueel reinigings- en onderhoudsmiddelgamma aan

Uw handelaar geeft u graag advies.

➔ Extern reinigingsmiddelreservoir vullen / vervangen.

Wateraansluiting

⚠ ***WAARSCHUWING***

Voorschriften van de watermaatschappij in acht nemen.

Conform de geldige voorschriften mag het apparaat nooit zonder systeemscheider aan het drinkwaternet gebruikt worden. Vergewis u ervan dat de aansluiting van uw huiswaterinstallatie waarop de hogedrukreiniger werkt, uitgerust is met een systeemscheider conform EN 12729 type BA.

Water dat door een systeemscheider is gestroomd, wordt als niet drinkbaar geclassificeerd.

⚠ ***VOORZICHTIG***

Sluit de systeemscheider altijd aan de watertoevoer en nooit direct aan het apparaat aan.

Aansluitwaarden zie Technische gegevens.

➔ Toevoerslang (minimunlengte 7,5 m, minimumdiameter 1/2“) met slangklem op de wateraansluitingsset bevestigen.
➔ Toevoerslang aan de wateraansluiting van het apparaat en aan de watertoevoer (bijvoorbeeld waterkraan) aansluiten.

Instructie: De toevoerslang en de slangklem behoren niet tot het leveringspakket.

Water uit reservoir zuigen

➔ Zuigslang (diameter minimum 1/2“) met filter (toebehoren) aansluiten aan de wateraansluiting.
– Max. zuighoogte: 0,5 m

⚠ ***GEVAAR***

Zuig nooit water uit een drinkwaterreservoir. Zuig nooit oplosmiddelhoudende vloeistoffen zoals verfverdunners, benzine, olie of ongefilterd water op. De afdichtingen in het apparaat zijn niet oplosmiddelbestendig. De spuitnevel van oplosmiddelen is zeer licht ontvlambaar, explosief en giftig.

Ташев-Галвинг ООД
www.tashev-galving.com

Stroomaansluiting

– Aansluitwaarden zie Technische gegevens en typeplaatje.
– De elektrische aansluiting moet uitgevoerd worden door een electricien en moet voldoen aan IEC 60364-1.
➔ Apparaatschakelaar op „0/OFF“ stellen.
➔ Steek de netstekker in de contactdoos.

⚠ ***GEVAAR***

Verwondingsgevaar door elektrische schok.

– *Niet-geschikte elektrische verlengkabels kunnen gevaarlijk zijn. Gebruik in open lucht enkel daartoe vrijgegeven en overeenkomstig gekenmerkte elektrische verlengkabels met een voldoende grote diameter.*
– *Verleningsleidingen altijd volledig afrollen.*
– *Stekker en koppeling van een gebruikt verlengsnoer moeten waterdicht zijn.*

LET OP

De maximaal toegelaten netimpedantie aan het elektrische aansluitpunt (zie Technische gegevens) mag niet overschreden worden. In geval van onduidelijkheden in verband met de netimpedantie aan uw aansluitpunt neemt u best contact op met uw electriciteitsmaatschappij.

Bediening

⚠ ***GEVAAR***

Explosiegevaar!
Geen brandbare vloeistoffen sproeien.

LET OP

– *Apparaat nooit gebruiken met een leeg brandstofreservoir. De brandstofpomp wordt anders vernield. Dat geldt ook bij de werking met koud water.*
– *Beschadigingsgevaar! Apparaat nooit zonder filter in de wateraansluiting gebruiken.*
– *Beschadigingsgevaar! Geen voorwerpen (slang enz.) in resp. boven de haard leggen.*
– *Apparaat met slangtrommel: Hogedrukslang altijd volledig afrollen.*

Veiligheidsinstructies

⚠ ***WAARSCHUWING***

Langere gebruiksduur van het apparaat kan door de vibraties leiden tot doorbloedingstoornissen in de handen.

Een algemeen geldende duur voor het gebruik kan niet vastgelegd worden aangezien die afhangt van verschillende factoren:

– persoonlijke neiging tot slechte doorbloeding (vaak koude vingers, kriebelen van de vingers).
– Lage omgevingstemperatuur. Warme handschoenen dragen ter bescherming van de handen.
– Stevig vasthouden hindert de doorbloeding.
– Ononderbroken werking is slechter dan een werking met pauzen.

Bij een regelmatig, langdurig gebruik van het apparaat en bij herhaaldelijk optreden van die symptomen (bijvoorbeeld kriebelen van de vingers, koude vingers) bevelen wij een medisch onderzoek aan.

Apparaatkap openen / sluiten

Afbeelding **2**

➔ Kapsluiting met schroevendraaier ontgrendelen, apparaatkap naar voren klappen en eruit halen.

Afbeelding **3**

➔ Apparaatkap erin hangen (zie pijlen), naar boven klappen en kapsluiting laten vastklikken.

Bedrijfsmodi

Afbeelding **4**

0/OFF = Uit
1 Werken met koud water
2 Werken met heet water

Apparaat inschakelen

➔ Apparaatschakelaar op de gewenste bedrijfsmodus instellen.

Het apparaat draait kort en schakelt uit zodra de werkdruk bereikt is.

➔ Handspuitpistool ontgrendelen.

Bij bediening van het handspuitpistool schakelt het apparaat opnieuw in.

Тацев-Галвинг ООД
www.tashev-galving.com

Instructie: Komt er geen water uit de sproeier, de pomp ontluchten.

Pomp ontluchten:

➔ Bij geopende handspuitpistool het apparaat met de apparaatschakelaar meermaals in- en uitschakelen.

Instructie: Door het demonteren van de straalpijp van de hogedrukaansluiting wordt het ontluchten versneld.

Werking onderbreken

➔ Hendel van het handspuitpistool loslaten, het apparaat wordt uitgeschakeld.

➔ Hendel van het handspuitpistool opnieuw aantrekken, het apparaat wordt opnieuw ingeschakeld.

Straalsoort kiezen

➔ Handspuitpistool sluiten.

➔ Hefboom van het handspuitpistool met veiligheidspal borgen.

➔ Behuizing van de sproeier draaien tot het gewenste symbool overeenstemt met de markering:

	Ronde hogedrukstraal (0°) voor bijzonder hardnekkig vuil
CHEM	Vlakke lagedrukstraal (CHEM) voor de werking met reinigingsmiddel of reinigen met een lage druk
	Vlakke hogedrukstraal (25°) voor uitgestrekt vuil

Werken met reinigingsmiddel

– Ter milieubescherming zuinig omspringen met reinigingsmiddelen.

– Het reinigingsmiddel moet geschikt zijn voor het te reinigen oppervlak.

Afbeelding 5

➔ Reinigingsmiddel-zuigslang uittrekken.

➔ Filter aan de reinigingsmiddel-zuigslang draaien om het reinigingsmiddel te doseren.

➔ Reinigingsmiddel-zuigslang in een reservoir met reinigingsmiddel hangen.

➔ Sproeier op „CHEM“ stellen.

Reinigen

➔ Reinigingsmiddelconcentratie instellen overeenkomstig het te reinigen oppervlak.

Instructie: Hogedrukstaal altijd eerst van grotere afstand op het te reinigen object richten, om schade door te hoge druk te vermijden.

Aanbevolen reinigingsmethode

– Vuil losmaken:

➔ reinigingsmiddel zuinig verdelen en 1...5 minuten laten inwerken, maar niet laten drogen.

– Vuil verwijderen:

➔ losgekomen vuil met hogedrukstraal afspoelen.

Werking met koud water

Verwijderen van lichte verontreinigingen en schoonspoelen, bijv.: tuingereedschap, terras, werktuigen, enz.

➔ Apparaatschakelaar op „1“ stellen.

Werking met heet water

⚠ ***GEVAAR***

Verbrandingsgevaar!

➔ Apparaatschakelaar op „2“ stellen.

Na werking met reinigingsmiddel

➔ Filter aan de reinigingsmiddel-zuigslang volledig dichtdraaien (-).

➔ Apparaatschakelaar op „1“ stellen.

➔ Apparaat bij geopend handspuitpistool minimum 1 minuut schoonspoelen.

Apparaat uitschakelen

⚠ ***GEVAAR***

Verbrandingsgevaar door heet water! Na de werking met heet water moet het apparaat ter afkoeling minstens twee minuten met koud water en met geopend pistool gebruikt worden.

➔ Apparaatschakelaar op „0/OFF“ stellen.

➔ Watertoevoer sluiten.

➔ Pomp met apparaatschakelaar kort (ca. 5 seconden) inschakelen.

➔ Apparaatschakelaar op „0/OFF“ stellen.

Ташев-Галвинг ООД
www.tashev-galving.com

- ➔ Handspuitpistool bedienen tot het apparaat drukvrij is.
- ➔ Stekker alleen met droge handen uit het stopcontact trekken.
- ➔ Wateraansluiting verwijderen.
- ➔ Handspuitpistool borgen.

Apparaat opslaan

- ➔ Handspuitpistool in de houder steken.
- ➔ Apparaat zonder slangtrommel: Hogedrukslang oprollen en over het slangopbergvak hangen.
- ➔ Apparaat met slangtrommel: Hogedrukslang op de slangtrommel wikkelen. Greep van de krukhendel inschuiven om de slangtrommel te blokkeren.
- ➔ Aansluitkabel rond de kabelhouder wikkelen.
- ➔ Stekker met gemonteerde clip bevestigen.

Vorstbescherming

LET OP

Vorst beschadigt het apparaat als het water er niet volledig uit is.

- ➔ Apparaat in een vorstvrije ruimte opslaan.

Als het apparaat op een haard is aangesloten, dient het volgende in acht genomen te worden:

LET OP

Beschadigingsgevaar door via de haard binnendringende koude lucht.

- ➔ Apparaat bij buitentemperaturen onder 0 °C van de schoorsteen losmaken.

Is vorstvrije opslag niet mogelijk, apparaat stilleggen.

Stillegging

Bij langere werkonderbrekingen of als vorstvrije opslag niet mogelijk is:

- ➔ Water aflaten.
- ➔ Apparaat met antivriesmiddel spoelen.

Water aflaten

- ➔ Watertoevoerslang en hogedrukslang losschroeven.

Afbeelding **6**

- ➔ Apparaat op de achterkant leggen.
- ➔ Apparaat max. 1 minuuut in de werking met koud water laten draaien tot de pomp en de leidingen leeg zijn.

Apparaat met antivriesmiddel spoelen

Instructie: Behandelingsvoorschriften van de fabrikant van het antivriesmiddel in acht nemen.

- ➔ Courant antivriesmiddel in de wateraansluiting vullen.
- ➔ Apparaat (zonder brander) inschakelen tot het apparaat volledig is doorgespoeld.

Daardoor wordt ook een bepaalde corrosiebescherming bereikt.

Opslag

⚠ ***VOORZICHTIG***

Gevaar voor letsel en beschadiging! Het gewicht van het apparaat bij opbergen in acht nemen.

Vervoer

⚠ ***GEVAAR***

Verwondingsgevaar! Kantelgevaar bij te grote hellingen, bij een te grote zijdelingse helling en bij een instabiele ondergrond.

- *Apparaat enkel bewegen op hellingen tot max. 2%.*
- *Het apparaat uitsluitend op bevestigde ondergrond bewegen.*

⚠ ***VOORZICHTIG***

Gevaar voor letsels en beschadigingen! Houd bij het transport rekening met het gewicht van het apparaat.

- ➔ Apparaat voor het transport op de achterkant leggen en restwater eruit laten lopen.
- ➔ Voor het transporteren over een langer stuk het apparaat aan de duwbeugel achter u aan trekken.
- ➔ Apparaat voor het dragen aan de grepen en niet aan de duwbeugel vastnemen.

Ташев-Галвинг ООД
www.tashev-galving.com

➔ Bij het transport in voertuigen moet het apparaat conform de geldige richtlijnen beveiligd worden tegen verschuiven en kantelen.

Onderhoud

⚠ ***GEVAAR***

Gevaar voor letsels door per ongeluk startend apparaat en elektrische schok.
Bij alle werkzaamheden aan het apparaat, het apparaat uitschakelen en de netstekker uittrekken.

➔ Apparaatschakelaar op „0/OFF“ stellen.
➔ Watertoevoer sluiten.
➔ Pomp met apparaatschakelaar kort (ca. 5 seconden) inschakelen.
➔ Apparaatschakelaar op „0/OFF“ stellen.
➔ Handspuitpistool bedienen tot het apparaat drukvrij is.
➔ Stekker alleen met droge handen uit het stopcontact trekken.
➔ Wateraansluiting verwijderen.
➔ Handspuitpistool borgen.
➔ Apparaat laten afkoelen.

Veiligheidsinspectie/ onderhoudscontract

Met uw handelaar kunt u een regelmatige veiligheidsinspectie afspreken of een onderhoudscontract afsluiten. Gelieve ons advies te vragen.

Onderhoudsintervallen

Wekelijks

➔ Filter in de wateraansluiting reinigen.

Maandelijks

➔ Filter aan de reinigingsmiddel-zuigslang reinigen.

Alle 500 bedrijfsuren, minstens jaarlijks

➔ Laat het onderhoud van het apparaat uitvoeren door de klantenservice.

Onderhoudswerkzaamheden

Instructie: Olievervanging aan hogedrukpomp is niet noodzakelijk.

Filter in de wateraansluiting reinigen.

➔ Filter verwijderen.
➔ Filter in water reinigen en opnieuw plaatsen.

Filter aan de reinigingsmiddel-zuigslang reinigen

➔ Filter in water reinigen en opnieuw plaatsen.

Hulp bij storingen

⚠ ***GEVAAR***

Gevaar voor letsels door per ongeluk startend apparaat en elektrische schok.
Bij alle werkzaamheden aan het apparaat, het apparaat uitschakelen en de netstekker uittrekken.

Apparaat draait niet

– Geen netspanning
➔ Spanningsaansluiting/toevoerleiding controleren.
– motor overbelast/oververhit
➔ Apparaatschakelaar op „0/OFF“ stellen.
➔ Apparaat laten afkoelen.
➔ Apparaat inschakelen.
➔ Indien de storing daarna opnieuw optreedt, apparaat door klantendienst laten controleren.
– Uitlaatgastemperatuurregelaar is in werking getreden, verwarmingsbuis verroet.
➔ Apparaat door de klantendienst laten ontroeten.
– Uitlaatgastemperatuurregelaar is in werking getreden, uitlaatgastemperatuur te hoog.
➔ Apparaatschakelaar op „0/OFF“ stellen.
➔ Apparaat laten afkoelen.
➔ Alleen bij toestellen met manuele terugstelling:
Afbeelding 7
Reset-knop van de uitlaatgastemperatuurregelaar bedienen.
➔ Apparaat inschakelen.
➔ Indien de storing daarna opnieuw optreedt, apparaat door klantendienst laten controleren.

Ташев-Сервиз ООД
www.tashev-saving.com

Apparaat bouwt geen druk meer op

– Lucht in het systeem

Pomp ontluchten:

➔ Bij geopende handspuitpistool het apparaat met de apparaatschakelaar meermaals in- en uitschakelen.

Instructie: Door het demonteren van de straalpijp van de hogedrukaansluiting wordt het ontluchten versneld.

➔ Indien extern reinigingsmiddelreservoir leeg is, vullen / vervangen.

➔ Aansluitingen en leidingen controleren.

– Filter in de wateraansluiting vervuild.

➔ Filter reinigen.

– Watertoevoerhoeveelheid te laag

➔ Watertoevoerhoeveelheid controleren (zie Technische gegevens).

– Waterkraan dicht.

➔ Open de waterkraan.

Het apparaat schakelt bij geopend handspuitpistool voortdurend aan/uit

– Lucht in het systeem

Pomp ontluchten:

➔ Bij geopende handspuitpistool het apparaat met de apparaatschakelaar meermaals in- en uitschakelen.

Instructie: Door het demonteren van de straalpijp van de hogedrukaansluiting wordt het ontluchten versneld.

– Hogedruksproeier verstopt

➔ Sproeikop reinigen.

– Verwarmingsbuis verkalkt

➔ Apparaat door de klantendienst laten ontkalken.

Apparaat schakelt constant in en uit bij een gesloten handspuitpistool

– Lek in het hogedruksysteem

➔ Hogedruksysteem en aansluitingen op dichtheid controleren.

Apparaat lekt, water drupt onderaan uit het apparaat

– Pomp ondicht, veiligheidsklep ondicht.

Instructie: Toegelaten zijn 3 druppels/minuut.

➔ Bij sterkere ondichtheid het apparaat door de klantendienst laten controleren.

Apparaat zuigt geen reinigingsmiddel aan

– Sproeier is ingesteld op „Hogedruk“

➔ Sproeier op „CHEM“ stellen.

– Extern reinigingsmiddelreservoir is leeg.

➔ Extern reinigingsmiddelreservoir vullen / vervangen.

– Filter aan de reinigingsmiddel-zuigslang verontreinigd

➔ Filter reinigen.

Afbeelding 8

– Terugslagklep vastgekleefd

➔ Reinigingsmiddelslang verwijderen en terugslagklep met een stomp voorwerp lossen.

Brander ontsteekt

– Brandstoftank is leeg.

➔ Brandstof bijvullen.

– Watertekort

➔ Wateraansluiting controleren, toevoerleidingen controleren.

– Watertoevoertemperatuur te hoog.

➔ Water met een temperatuur van max. 30 °C aanvoeren.

Afbeelding 9

– Brandstoffilter verontreinigd

➔ Brandstoffilter vervangen.

Klantenservice

Indien de storing niet kan worden opgelost, moet het toestel door de klantendienst gecontroleerd worden.

Ташев-Галвинг ООД www.tashev-galving.com

Garantie

In ieder land zijn de door ons bevoegde verkoopkantoor uitgegeven garantiebepalingen van toepassing. Eventuele storingen aan het apparaat worden binnen de garantieperiode gratis verholpen, voorzover deze veroorzaakt worden door een materiaal- of fabricagefout.

Toebehoren en reserveonderdelen

– Er mogen uitsluitend toebehoren en reserveonderdelen gebruikt worden die door de fabrikant zijn vrijgegeven. Originele toebehoren en reserveonderdelen bieden de garantie van een veilig en storingsvrije werking van het apparaat.
– Een selectie van de meest frequent benodigde reserveonderdelen vindt u achteraan in de gebruiksaanwijzing.
– Verdere informatie over reserveonderdelen vindt u op www.kaercher.com bij Service.

EG-conformiteitsverklaring

Hiermee verklaren wij dat de hierna genoemde machine op basis van het ontwerp en de bouwwijze alsook in de door ons op de markt gebrachte uitvoering voldoet aan de geldende fundamentele veiligheids- en gezondheidsvereisten van de Europese richtlijnen. Bij een verandering van de machine die niet met ons werd overeengekomen, verliest deze verklaring haar geldigheid.

Product: Hogedrukreiniger
Type: 1.064-xxx

Van toepassing zijnde EG-richtlijnen
2006/42/EG (+2009/127/EG)
2000/14/EG
2014/30/EU
Toegepaste geharmoniseerde normen
EN 55014–1: 2006+A1: 2009+A2: 2011
EN 55014–2: 1997+A1: 2001+A2: 2008
EN 60335–1
EN 60335–2–79
EN 61000–3–2: 2014
HDS 5/11, HDS 5/13:
EN 61000–3–3: 2013
HDS 5/15:
EN 61000–3–11: 2000
Toegepaste conformiteitsbeoordelingsprocedure
2000/14/EG: Bijlage V
Geluidsvermogensniveau dB(A)
HDS 5/11 U, HDS 5/15:
Gemeten: 91
Gegarandeerd: 94
HDS 5/11 UX, HDS 5/13:
Gemeten: 91
Gegarandeerd: 93

5.957-976

De ondergetekenden handelen in opdracht en met volmacht van de bedrijfsleiding.

H. Jenner, CEO — S. Reiser, Head of Approbation

Gevolmachtigde voor de documentatie:
S. Reiser

Alfred Kärcher GmbH & Co. KG
Alfred Kärcher-Str. 28 - 40
71364 Winnenden (Germany)
Tel.: +49 7195 14-0
Fax: +49 7195 14-2212

Winnenden, 2016/01/01

ТаЦОВ-Гарвинг ООД
www.tashev-garving.com

Technische gegevens

		HDS 5/11	HDS 5/13	HDS 5/15
Spanningaansluiting				
Spanning	V	220 230 240	220 230 240	220 230 240
Stroomsoort	Hz	1~ 50	1~ 50	1~ 50
Aansluitvermogen	kW	2,2	2,6	2,7
Zekering (trage)	A	16 16 13	16 16 13	16 16 13
Beveiligingsklasse	--	IPX5	IPX5	IPX5
Beschermingsklasse	--	I	I	I
Maximum toegelaten netimpedantie	Ohm	--	--	(0.380+j0.237)
Wateraansluiting				
Toevoertemperatuur (max.)	°C	30	30	30
Toevoerhoeveelheid (min.)	l/h (l/min)	500 (8,3)	550 (9,2)	500 (8,3)
Zuighoogte uit open reservoir (20 °C)	m	0,5	0,5	0,5
Toevoerdruk (max.)	MPa (bar)	0,6 (6)	0,6 (6)	0,6 (6)
Toevoerslang-diameter (min.)	duim	1/2	1/2	1/2
Toevoerslang-lengte (min.)	m	7,5	7,5	7,5
Capaciteit				
Volume water	l/h (l/min)	450 (7,5)	500 (8,3)	450 (7,5)
Werkdruk water (met standaardsproeier)	MPa (bar)	11,0 (110)	12,5 (125)	15,0 (150)
Max. bedrijfsoverdruk (veiligheidsklep)	MPa (bar)	16,5 (165)	18,0 (180)	20,0 (200)
Max. werktemperatuur heet water	°C	80	80	80
Aanzuiging reinigingsmiddel	l/h (l/min)	0-33 (0-0,6)	0-33 (0-0,6)	0-33 (0-0,6)
Brandervermogen	kW	26	29	26
Maximaal verbruik stookolie	kg/u	2,7	3,1	2,7
Reactiedruk van het handspuitpistool (max.)	N	18,1	21,4	20,8
Sproeierformaat (UX)	--	032 (033)	034	028
Bepaalde waarden conform EN 60335-2-79				
Geluidsemissie				
Geluidsdrukniveau L_{pA}	dB(A)	76	76	77
Onzekerheid K_{pA}	dB(A)	3	3	3
Geluidsvermogensniveau L_{WA} + onveiligheid K_{WA} (UX)	dB(A)	94 (93)	93	94
Hand-arm vibratiewaarde				
Handspuitpistool	m/s^2	2,4	1,0	0,9
Staalbuis	m/s^2	1,4	1,1	1,1
Onzekerheid K	m/s^2	0,3	0,3	0,3
Bedrijfsstoffen				
Brandstof	--	Stookolie EL of diesel	Stookolie EL of diesel	Stookolie EL of diesel
Oliehoeveelheid	l	0,1	0,1	0,2
Oliesoort	Motorolie 15W40	best.-nr. 6.288-050.0	best.-nr. 6.288-050.0	best.-nr. 6.288-050.0
Maten en gewichten				
Lengte x breedte x hoogte (UX)	mm	618 x 618 x 994 (1163)	618 x 618 x 994 (1163)	618 x 618 x 994 (1163)
Typisch bedrijfsgewicht (UX)	kg	70 (72)	74 (76)	76 (78)
Brandstofreservoir	l	6,5	6,5	6,5

Ташев-Галвинг ООД
www.tashev-galving.com

Antes del primer uso de su aparato, lea este manual original, actúe de acuerdo a sus indicaciones y guárdelo para un uso posterior o para otro propietario posterior.

– ¡Antes de la primera puesta en marcha lea sin falta las instrucciones de uso y las instrucciones de seguridad n.° 5.951-949.0!
– En caso de daños de transporte informe inmediatamente al fabricante.
– Comprobar el contenido del paquete al desembalar. Consultar el contenido en la imagen 1.

Índice de contenidos

Protección del medio ambiente	ES	1
Niveles de peligro	ES	1
Elementos del aparato	ES	2
Símbolos en el aparato	ES	2
Uso previsto	ES	2
Indicaciones de seguridad	ES	3
Dispositivos de seguridad	ES	3
Puesta en marcha	ES	3
Manejo	ES	5
Almacenamiento	ES	8
Transporte	ES	8
Cuidados y mantenimiento	ES	8
Ayuda en caso de avería	ES	9
Garantía	ES	10
Accesorios y piezas de repuesto	ES	10
Declaración de conformidad CE	ES	11
Datos técnicos	ES	12

Protección del medio ambiente

Los materiales empleados para el embalaje son reciclables y recuperables. No tire el embalaje a la basura doméstica y entréguelo en los puntos oficiales de recogida para su reciclaje o recuperación.

Los aparatos viejos contienen materiales valiosos reciclables que deberían ser entregados para su aprovechamiento posterior. Evite el contacto de baterías, aceites y materias semejantes con el medio ambiente. Por este motivo, entregue los aparatos usados en los puntos de recogida previstos para su reciclaje.

Por favor, no deje que el aceite para motores, el aceite caliente y la gasolina dañen el medio ambiente. Evite que sustancias nocivas penetren en el suelo y elimine el aceite usado de forma que no dañe el medio ambiente.

Indicaciones sobre ingredientes (REACH)

Encontrará información actual sobre los ingredientes en:

www.kaercher.com/REACH

Niveles de peligro

⚠ ***PELIGRO***

Para un peligro inminente que acarrea lesiones de gravedad o la muerte.

⚠ ***ADVERTENCIA***

Para una situación que puede ser peligrosa, que puede acarrear lesiones de gravedad o la muerte.

⚠ ***PRECAUCIÓN***

Indicación sobre una situación que puede ser peligrosa, que puede acarrear lesiones leves.

CUIDADO

Aviso sobre una situación probablemente peligrosa que puede provocar daños materiales.

Талев-Галвинг-ООД
www.tashev-galving.com

Elementos del aparato

Figura 1

1 Manguera de alta presión
2 Portacables
3 Abertura de llenado para combustible
4 Indicador de nivel
5 Soporte para boquillas
6 Conexión eléctrica
7 Bomba de alta presión
8 Set de toma de agua
9 Toma de alta presión (sólo HDS 5/xx U)
10 Soporte de la lanza dosificadora
11 Toma de agua con filtro
12 Interruptor del aparato
13 Capó del aparato
14 Asa de transporte
15 Orificio de salida de la manguera de alta presión (sólo HDS 5/xx UX)
16 Apoyo
17 Rueda
18 Quemador
19 Lugar de almacenamiento de la manguera (solo la HDS 5/xx U)
20 Enrollador de mangueras (sólo HDS 5/xx UX)
21 Manguera de detergente con filtro
22 Soporte para la lanza dosificadora
23 Placa de características
24 Cierre del capó
25 Manivela para el enrollador de mangueras (sólo HDS 5/xx UX)
26 Estribo de empuje
27 Marca de la boquilla
28 Boquilla triple
29 Lanza dosificadora
30 Bloque de seguridad de la pistola pulverizadora manual
31 Palanca de la pistola pulverizadora manual
32 Pistola pulverizadora manual

Identificación por colores

– Los elementos de control para el proceso de limpieza son amarillos.
– Los elementos de control para el mantenimiento y el servicio son de color gris claro.

Símbolos en el aparato

Los chorros a alta presión pueden ser peligrosos si se usan indebidamente. No dirija el chorro hacia personas, animales o equipamiento eléctrico activo, ni apunte con él al propio aparato. La limpiadora de alta presión solo se puede utilizar en vertical.

Aparato con enrollador de mangueras:	
	¡Riesgo de quemaduras por superficies calientes!

Uso previsto

– Limpieza de: Máquinas, vehículos, edificios, herramientas, fachadas, terrazas, herramientas de jardín, etc.
– La limpiadora a alta presión sólo se puede operar en vertical.
– No deje nunca el aparato sin vigilancia mientras esté en funcionamiento.

⚠ ***PELIGRO***

¡Peligro de lesiones! Cuando se utilice en gasolineras u otras zonas de peligro debería tenerse en cuenta las instrucciones de seguridad.

Las aguas residuales que contengan aceite no deben penetrar en el suelo ni verterse en aguas naturales o en el sistema de canalización. Por ello, el lavado de motores y el lavado de los bajos sólo debe realizarse en lugares adecuados con un separador de aceite.

Requisitos para la calidad del agua:

CUIDADO

Sólo se puede utilizar agua limpia como medio de alta presión. La suciedad provoca desgaste prematuro o sedimentos en el aparato.

Si se utiliza agua reciclada, no se pueden superar los siguientes limites.

Ташев-Галвинг ООД
www.tashev-galving.com

Valor pH	6,5...9,5
Conductividad eléctrica *	Conductividad agua fresca +1200 µS/cm
sustancias que se pueden depositar **	< 0,5 mg/l
Sustancias que se pueden filtrar ***	< 50 mg/l
Hidrocarburos	< 20 mg/l
Cloruro	< 300 mg/l
Sulfato	< 240 mg/l
Calcio	< 200 mg/l
Dureza total	< 28 °dH < 50 °TH < 500 ppm (mg $CaCO_3$/l)
Hierro	< 0,5 mg/l
Manganeso	< 0,05 mg/l
Cobre	< 2 mg/l
Cloro activo	< 0,3 mg/l
sin olores desagradables	
* Máxito total 2000 µS/cm ** Volumen de prueba 1 l, tiempo de sedimentación 30 min *** sin sustancias abrasivas	

Indicaciones de seguridad

– Respetar las normativas vigentes nacionales correspondientes para eyectores de líquidos.
– Respetar las normativas vigentes nacionales correspondientes de prevención de accidentes. Los eyectores de líquidos deben ser examinados regularmente y tiene que guardarse una copia escrita de la revisión.
– El dispositivo calefactor del aparato es una instalación calefactora. Las instalaciones calefactoras deben revisarse regularmente según las normativas nacionales correspondientes.

Dispositivos de seguridad

La función de los dispositivos de seguridad es proteger al usuario y está prohibido ponerlos fuera de servicio y modificar o ignorar su funcionamiento.

Presóstato

El presóstato desconecta el aparato al cerrarse la pistola pulverizadora manual y al abrirse lo vuelve a conectar.

Válvula de seguridad

– La válvula de seguridad se abre cuando hay sobrepresión en la caldera o la válvula de rebose o el presóstato están defectuosos.
– La válvula de seguridad ha sido ajustada y precintada en fábrica. El ajuste lo debe realizar solamente el servicio postventa.

Dispositivo de seguridad contra el funcionamiento en seco

El dispositivo de seguridad contra el funcionamiento en seco evita que el quemador se conecte en caso de falta de agua.

Limitador de la temperatura de gas de escape

El limitador de la temperatura de gas de escape apaga el aparato al alcanzar una temperatura de gas de escape demasiado alta.

Contacto de protección de arrollamiento

El contacto de protección de arrollamiento en el arrollamiento del accionamiento de la bomba apaga el motor en caso de sobrecarga térmica.

Muesca de seguridad

La muesca de seguridad de la pistola pulverizadora manual impide una conexión involuntaria del aparato.

Puesta en marcha

⚠ ***ADVERTENCIA***

Peligro de lesiones El aparato, los tubos de alimentación, la manguera de alta presión y las conexiones deben estar en perfecto estado. Si no está en perfecto estado, no debe utilizarse.

Ташев-Галвинг ООД
www.tashev-galving.com

Montar la pistola pulverizadora manual

- ➔ Conectar la lanza dosificadora con la pistola pulverizadora manual.
- ➔ Monte la boquilla en la lanza dosificadora (la marca del aro de apoyo tiene que estar arriba).
- ➔ Aparato sin enrollador de mangueras: Montar la manguera de alta presión en la conexión de alta presión del aparato.

Llenar de combustible

⚠ ***PELIGRO***

Peligro de explosiones. Llenar sólo con gasóleo o fuel ligero. Es posible el funcionamiento con biodiésel conforme a la norma EN 14214 (a partir de una temperatura exterior de 6 °C). No deben emplearse combustibles inadecuados como por ejemplo gasolina.

CUIDADO

El aparato no debe ponerse en funcionamiento nunca con el depósito de combustible vacío. De lo contrario, se estropeará la bomba de combustible. Esto también se aplica durante el funcionamiento con agua fría.

- ➔ Abra la tapa del depósito.
- ➔ Llenar de combustible.
- ➔ Cerrar la tapa del depósito.
- ➔ Limpiar el combustible que se haya vertido.

Funcionamiento con detergente

⚠ ***PELIGRO***

Peligro de lesiones

- – Utilizar sólo productos Kärcher.
- – No aspirar en ningún caso disolvente (gasolina, acetona, diluyente, etc.).
- – Evite el contacto con los ojos y la piel.
- – Tenga en cuenta las instrucciones de seguridad y uso del fabricante del detergente.

Kärcher ofrece un programa individual de limpieza y mantenimiento.

Su comercial le asesorará con mucho gusto.

- ➔ Rellenar o cambiar la botella de detergente externa.

Conexión de agua

⚠ ***ADVERTENCIA***

Tenga en cuenta las normas de la empresa suministradora de agua.

De acuerdo con las normativas vigentes, está prohibido utilizar el aparato sin un separador de sistema en la red de agua potable. Asegúrese de que la toma de su instalación de agua doméstica donde se opera la limpiadora a alta presión, esté equipada con un separador de sistema conforme a EN 12729 tipo BA.

El agua que haya pasado por un separador del sistema será catalogada como no potable.

⚠ ***PRECAUCIÓN***

Conectar el separador de sistema siempre a la alimentación de agua, nunca directamente al equipo.

Valores de conexión, ver datos técnicos.

- ➔ Fijar la manguera de alimentación (largo máximo 7,5m, diámetro máximo 1/2") con brida de manguera al set de la toma de agua.
- ➔ Conectar la tubería de abastecimiento a la conexión de agua del aparato y a la alimentación de agua (como el grifo).

Indicación: La manguera de alimentación y la brida para mangueras no vienen incluidas.

Aspirar agua del depósito

- ➔ Conectar la manguera de aspiración (diámetro mínimo 1/2") con filtro (accesorios) a la toma de agua.
- – Altura máxima de aspiración: 0,5 m

⚠ ***PELIGRO***

No aspire nunca agua de un depósito de agua potable. No aspire nunca líquidos que contengan disolventes como diluyente de laca, gasolina, aceite o agua sin filtrar. Las juntas en el aparato no son resistentes a los disolventes. La neblina pulverizada de los disolventes es altamente inflamable, explosiva y tóxica.

Ташев-Галвинг ООД
www.tashev-galving.com

Toma de corriente

– Valores de conexión: véase la placa de características y datos técnicos.
– La conexión eléctrica debe ser realizada por un electricista y cumplir la norma CEI 60364-1.
➔ Ponga el interruptor del aparato en "0/OFF".
➔ Enchufe la clavija de red.

⚠ ***PELIGRO***

Peligro de lesiones por descarga eléctrica.

– *Los cables eléctricos prolongadores inadecuados pueden ser peligrosos. Para el exterior, utilice solo cables de prolongación electricos autorizados expresamente para ello, adecuadamente marcados y con una sección de cable suficiente:.*
– *Recoger siempre del todos los tubos alargadores.*
– *El enchufe y el acoplamiento del cable de prolongación utilizado tienen que ser impermeables.*

CUIDADO

La impedancia de red máxima permitida en el punto de conexión eléctrica (véanse los datos técnicos) no debe ser excedida. En caso de confusión respecto a la impendacia de red existente en su punto de conexión, póngase en contacto con la empresa que le suministra la energía.

Manejo

⚠ ***PELIGRO***

Peligro de explosiones

No pulverizar ningun líquido inflamable.

CUIDADO

– *El aparato no debe ponerse en funcionamiento nunca con el depósito de combustible vacío. De lo contrario, se estropeará la bomba de combustible. Esto también se aplica durante el funcionamiento con agua fría.*
– *¡Peligro de daños en la instalación! No operar nunca el aparato sin filtro en la toma de agua.*
– *¡Peligro de daños en la instalación! No colocar objetos (manguera etc.) en la chimenea o por encima de ella.*
– *Aparato con enrollador de mangueras: Recoger siempre del todo la manguera de alta presión.*

Indicaciones de seguridad

⚠ ***ADVERTENCIA***

Si se utiliza el aparato durante un período de tiempo largo, se pueden producir problemas de circulación en las manos provocados por las vibraciones.

No se puede establecer una duración general válida para el uso porque este depende de varios factores:

– Factor personal debido a una mala circulación de la sangre (dedos fríos frecuentemente, sensación de hormigueo).
– Temperatura ambiente baja. Lleve guantes calientes para proteger las manos.
– Apretar fuertemente impide la circulación de la sangre.
– El funcionamiento ininterrumpido es peor que el funcionamiento interrumpido por pausas.

Si se utiliza durante mucho tiempo y con regularidad el aparato y se aparecen síntomas repetidas veces (como por ejemplo hormigueo en los dedos, dedos fríos) recomendamos hacerse una revisión médica.

Abrir/cerrar capó del aparato

Figura 2

➔ Desbloquear el cierre del capó con un destornillador. Abatir el capó del aparato hacia delante y dejarlo colgando.

Figura 3

➔ Colgar el capó del aparato (véase las flechas), abatir hacia arriba y encajar el cierre del capó.

Tipos de servicio

Figura 4

0/OFF = OFF

1 Servicio con agua fría
2 Servicio con agua caliente

Ташев-Галвинг ООД
www.tashev-galving.com

Conexión del aparato

➔ Ajustar el interruptor del aparato al modo de servicio deseado.

El aparato se pone en marcha brevemente y se desconecta en cuanto se ha alcanzado la presión de trabajo.

➔ Desbloquear la pistola pulverizadora manual.

Al accionar la pistola pulverizadora manual se vuelve a encender el aparato.

Nota: Si no sale agua de la boquilla de alta presión, purgue el aire de la bomba.

Purgar el aire de la bomba:

➔ Cuando la pistola pulverizadora está abierta conecte y desconecte el aparato varias veces con el interruptor principal.

Nota: Al desmontar la lanza dosificadora de la pistola pulverizadora manual se acelera el proceso de purga de aire.

Interrupción del funcionamiento

➔ Soltar la palanca de la pistola pulverizadora manual, el aparato se apaga.

➔ Tirar de nuevo de la palanca de la pistola pulverizadora manual, el aparato se enciende de nuevo.

Selección del tipo de chorro

➔ Cerrar la pistola de pulverización manual.

➔ Fije la palanca de la pistola pulverizadora manual con la muesca de seguridad.

➔ Girar la carcasa de la boquilla hasta que coincida en símbolo deseado con la marca:

	Chorro circular de alta presión (0°) para suciedad especialmente resistente
	Chorro plano de baja presión (CHEM) para el uso con detergentes o para limpiar a una tensión baja.
	Chorro plano de alta presión (25°) para áreas sucias muy amplias.

Funcionamiento con detergente

– Utilice los detergentes con moderación para no perjudicar el medio ambiente.

– El detergente debe ser apropiado para la superficie que se ha de limpiar.

Figura 5

➔ Saque la manguera de aspiración de detergente.

➔ Gire el filtro en la manguera de aspiración de detergente para dosificar el detergente.

➔ Cuelgue la manguera de detergente en un depósito que contenga una solución de detergente.

➔ Coloque la boquilla en la posición "CHEM".

Limpieza

➔ Ajustar la concentración de detergente en función de la superficie a limpiar.

Nota: Dirigir primero el chorro a alta presión desde una mayor distancia hacia el objeto a limpiar, con el fin de evitar causar daños por una presión demasiado alta.

Método de limpieza recomendado

– disolución de la suciedad

➔ Rociar con detergente con moderación y dejar actuar 1...5 minutos pero sin dejar secar.

– eliminación de la suciedad

➔ Aplicar el chorro de agua a alta presión sobre la suciedad disuelta para eliminarla.

Servicio con agua fría

Eliminación de suciedades ligeras y enjuague de, por ejemplo: aparejos de jardín, terrazas, herramientas, etc.

➔ Colocar el interruptor principal en la posición "1".

Servicio con agua caliente

⚠ ***PELIGRO***

Existe peligro de escaldamiento.

➔ Colocar el interruptor principal en la posición "2".

Ташев-Газ ВИНГ ООД
www.tashev-gaving.com

Después del funcionamiento con detergente

➔ Girar totalmente el filtro en la manguera de aspiración de detergente (-).
➔ Colocar el interruptor principal en la posición "1".
➔ Enjuagar el aparato con la pistola pulverizadora abierta durante al menos 1 minuto.

Desconexión del aparato

⚠ ***PELIGRO***
Peligro de escaldamiento por agua caliente Después del servicio con agua caliente o vapor el aparato debe ser enfriado al menos dos minutos con agua fría con la pistola abierta.

➔ Ponga el interruptor del aparato en "0/ OFF".
➔ Cerrar el abastecimiento de agua.
➔ Conectar la bomba mediante el interruptor principal brevemente (unos 5 segundos).
➔ Ponga el interruptor del aparato en "0/ OFF".
➔ Poner en funcionamiento la pistola pulverizadora manual hasta que no quede presión en el aparato.
➔ Sacar el enchufe de la toma de corriente sólo con las manos secas.
➔ Retirar la conexión de agua.
➔ Asegurar la pistola pulverizadora manual.

Almacenamiento del aparato

➔ Introducir la pistola pulverizadora manual en el soporte.
➔ Aparato sin enrollador de mangueras: Enrollar la manguera de alta presión y colgar sobre el soporte de manguera.
➔ Aparato con enrollador de mangueras: Enrollar la manguera de alta presión en el enrollador de mangueras. Deslizar el asa de la manivela para bloquear el enrollador de mangueras.
➔ Enrollar el cable de conexión alrededor del soporte de cable.
➔ Fijar el enchufe con el clip montado.

Protección antiheladas

CUIDADO
El hielo deteriora el aparato si éste no se ha vaciado por completo de agua.

➔ Coloque el aparato en un lugar a salvo de las heladas.

Si el aparato está conectado a una chimenea deberá tenerse en cuenta lo siguiente:

CUIDADO
Peligro de sufrir daños a causa del aire frío que penetre a través de la chimenea.

➔ Mantener el aparato a salvo de las temperaturas exteriores por debajo de 0º C.

Si no es posible el almacenamiento libre de heladas, pare el aparato.

Parada

En largos periodos de inactividad o cuando no sea posible el almacenamiento a salvo del hielo:

➔ Dejar salir agua.
➔ Enjuagar el aparato con anticongelante.

Dejar salir agua

➔ Desatornillar la manguera de abastecimiento de agua y la manguera a alta presión.

Figura 6

➔ Colocar el aparato sobre la parte trasera.
➔ Dejar en marcha el aparato durante 1 minuto como máximo en funcionamiento en frío hasta que la bomba y los conductos estén vacíos.

Enjuagar el aparato con anticongelante.

Nota: Tener en cuenta las instrucciones de uso del fabricante del anticongelante.

➔ Añadir a la toma de agua un anticongelante de los habituales en el mercado.
➔ Encender el aparato (sin quemador), hasta que está totalmente enjuagado.

De este modo se conseguirá una protección segura contra la corrosión.

Ташев-Галвинг ООД
www.tashev-galving.com

Almacenamiento

⚠ ***PRECAUCIÓN***

¡Peligro de lesiones y daños! Respetar el peso del aparato en el almacenamiento.

Transporte

⚠ ***PELIGRO***

Peligro de lesiones Hay riesgo de vuelco en cuestas muy inclinadas, cuando la inclinación lateral es muy grande y cuando el suelo no es estable.

– *Mover el aparato en cuestas de un máximo de 2%.*
– *Mueva el aparato únicamente sobre una base firme.*

⚠ ***PRECAUCIÓN***

¡Peligro de lesiones y daños! Respetar el peso del aparato para el transporte.

➔ Colocar el aparato sobre la parte trasera y vaciar el agua residual antes del transporte.
➔ Para transportar el aparato por trayectos largos, tire de él mediante el estribo de empuje.
➔ Para transportar el aparato, agárrelo del mango y del estribo de empuje.
➔ Al transportar en vehículos, asegurar el aparato para evitar que resbale y vuelque conforme a las directrices vigentes.

Cuidados y mantenimiento

⚠ ***PELIGRO***

Peligro de lesiones causadas por un aparato que se arranque involuntariamente y descarga eléctrica.

Antes de efectuar cualquier trabajo en el aparato, hay que desconectar de la red eléctrica.

➔ Ponga el interruptor del aparato en "0/OFF".
➔ Cerrar el abastecimiento de agua.
➔ Conectar la bomba mediante el interruptor principal brevemente (unos 5 segundos).
➔ Ponga el interruptor del aparato en "0/OFF".
➔ Poner en funcionamiento la pistola pulverizadora manual hasta que no quede presión en el aparato.
➔ Sacar el enchufe de la toma de corriente sólo con las manos secas.
➔ Retirar la conexión de agua.
➔ Asegurar la pistola pulverizadora manual.
➔ Deje enfriar el aparato.

Inspección de seguridad/contrato de mantenimiento

Acuerde una inspección regular de seguridad con su distribuidor o cierre un contrato de mantenimiento. Solicite el asesoramiento oportuno.

Intervalos de mantenimiento

Todas las semanas

➔ Limpiar el filtro de la conexión de agua.

mensualmente

➔ Limpie el filtro en la manguera de aspiración de detergente.

Cada 500 horas de servicio, al menos cada año

➔ Solicitar al servicio técnico que efectúe el mantenimiento del aparato.

Trabajos de mantenimiento

Indicación: No es necesario cambiar el aceite de la bomba de alta presión.

Limpiar el filtro de la conexión de agua

➔ Quitar el filtro.
➔ Limpie el filtro en agua y vuelva a colocarlo.

Limpie el filtro en la manguera de aspiración de detergente.

➔ Limpie el filtro en agua y vuelva a colocarlo.

Talleres Гальвинг ООД
www.tashev-galving.com

Ayuda en caso de avería

⚠ ***PELIGRO***

Peligro de lesiones causadas por un aparato que se arranque involuntariamente y descarga eléctrica.

Antes de efectuar cualquier trabajo en el aparato, hay que desconectar de la red eléctrica.

El aparato no funciona

– No hay tensión de red
➔ Verificar conexión de red/cable.
– Motor sobrecargado/sobrecalentado
➔ Ponga el interruptor del aparato en "0/ OFF".
➔ Deje enfriar el aparato.
➔ Conexión del aparato
➔ Si después de esto la avería se vuelve a producir, haga que revisen el aparato en el servicio técnico.
– El limitador de temperatura de gas de escape se ha activado, el serpentín de recalentamiento está lleno de hollín.
➔ El aparato deberá deshollinarlo el servicio técnico.
– El limitador de temperatura de gas de escape se ha activado, la temperatura del gas de escape es demasiado alta.
➔ Ponga el interruptor del aparato en "0/ OFF".
➔ Deje enfriar el aparato.
➔ Sólo para aparatos con restablecimiento manual:
Figura 7
Pulsar el botón de posición a cero del limitador de temperatura de gases de escape.
➔ Conexión del aparato
➔ Si después de esto la avería se vuelve a producir, haga que revisen el aparato en el servicio técnico.

El aparato no genera presión

– Aire en el sistema

Purgar el aire de la bomba:

➔ Cuando la pistola pulverizadora está abierta conecte y desconecte el aparato varias veces con el interruptor principal.

Nota: Al desmontar la lanza dosificadora de la pistola pulverizadora manual se acelera el proceso de purga de aire.

➔ Rellenar o cambiar la botella de detergente externa si está vacía.
➔ Verifique las conexiones y tuberías.
– El filtro de la conexión de agua está sucio.
➔ Limpiar el filtro.
– La cantidad de abastecimiento de agua es escasa
➔ Verifique la cantidad de abastecimiento de agua (ver datos técnicos).
– Grifo de agua cerrado.
➔ Abra el grifo del agua.

El aparato se apaga/enciende continuamente cuando la pistola está abierta

– Aire en el sistema

Purgar el aire de la bomba:

➔ Cuando la pistola pulverizadora está abierta conecte y desconecte el aparato varias veces con el interruptor principal.

Nota: Al desmontar la lanza dosificadora de la pistola pulverizadora manual se acelera el proceso de purga de aire.

– Boquilla de alta presión atascada
➔ Limpiar la boquilla.
– Serpentín de recalentamiento calcificado
➔ El aparato deberá descalcificarlo el servicio técnico.

El aparato se enciende y se apaga continuamente cuando la pistola está cerrada

– Fuga en el sistema de alta presión
➔ Verificar la estanqueidad del sistema de alta presión y las conexiones.

El aparato tiene fugas, el agua gotea del aparato por abajo

– Bomba no estanca, válvula de seguridad no estanca.

Nota: Lo permitido es 3 gotas por minuto.

➔ En caso de fuga de mayor envergadura deje que el servicio técnico revise el aparato.

Ташев-Галвинг ООД
www.tashev-galving.com

El aparato no succiona detergente

– La boquilla está colocada en "presión alta".
➔ Coloque la boquilla en la posición "CHEM".
– El recipiente de detergente externo está vacío.
➔ Rellenar o cambiar la botella de detergente externa.
– Filtro en la manguera de aspiración de detergente sucio
➔ Limpiar el filtro.

Figura 8

– La válvula de retención se pega
➔ Desmontar la manguera de detergente y soltar la válvula de retención con un objeto obtuso.

El quemador no se enciende

– Depósito de combustible vacío.
➔ Llenar de combustible.
– Falta de agua
➔ Comprobar la conexión de agua y las tuberías.
– Temperatura de alimentación de agua demasiado alta.
➔ Alimentar con agua caliente a una temperatura máx. de 30ºC.

Figura 9

– El filtro de combustible está sucio
➔ Cambie el filtro de combustible.

Servicio de atención al cliente

Si la avería no se puede solucionar el aparato debe ser revisado por el servicio técnico.

Garantía

En cada país rigen las condiciones de garantía establecidas por el distribuidor oficial autorizado. Reparamos gratuitamente las averías que se produzcan durante el plazo de garantía, siempre y cuando hayan sido ocasionadas por fallos materiales o de fabricación.

Accesorios y piezas de repuesto

– Sólo deben emplearse accesorios y piezas de repuesto originales o autorizados por el fabricante. Los accesorios y piezas de repuesto originales garantizan el funcionamiento seguro y sin averías del aparato.
– Podrá encontrar una selección de las piezas de repuesto usadas con más frecuencia al final de las instrucciones de uso.
– En el área de servicios de www.kaercher.com encontrará más información sobre piezas de repuesto.

Ташев-Галвинг ООД
www.tashev-galving.com

Declaración de conformidad CE

Por la presente declaramos que la máquina designada a continuación cumple, en lo que respecta a su diseño y tipo constructivo, así como a la versión puesta a la venta por nosotros, las normas básicas de seguridad y sobre la salud que figuran en las directivas comunitarias correspondientes. La presente declaración perderá su validez en caso de que se realicen modificaciones en la máquina sin nuestro consentimiento explícito.

Producto: Limpiadora a alta presión
Modelo: 1.064-xxx

Directivas comunitarias aplicables
2006/42/CE (+2009/127/CE)
2000/14/CE
2014/30/UE
Normas armonizadas aplicadas
EN 55014–1: 2006+A1: 2009+A2: 2011
EN 55014–2: 1997+A1: 2001+A2: 2008
EN 60335–1
EN 60335–2–79
EN 61000–3–2: 2014
HDS 5/11, HDS 5/13:
EN 61000–3–3: 2013
HDS 5/15:
EN 61000–3–11: 2000
Procedimiento de evaluación de la conformidad aplicado
2000/14/CE: Anexo V
Nivel de potencia acústica dB(A)
HDS 5/11 U, HDS 5/15:
Medido: 91
Garantizado: 94
HDS 5/11 UX, HDS 5/13:
Medido: 91
Garantizado: 93

5.957-976

Los abajo firmantes actúan con plenos poderes y con la debida autorización de la dirección de la empresa.

H. Jenner
CEO

i.V. S. Reiser
Head of Approbation

Persona autorizada para la documentación:
S. Reiser

Alfred Kärcher GmbH & Co. KG
Alfred-Kärcher-Str. 28 - 40
71364 Winnenden (Germany)
Tele.: +49 7195 14-0
Fax: +49 7195 14-2212

Winnenden, 2016/01/01

Ташев-Галвинг ООД
www.tashev-galving.com

Datos técnicos

		HDS 5/11	HDS 5/13	HDS 5/15
Conexión de red				
Tensión	V	220 | 230 | 240	220 | 230 | 240	220 | 230 | 240
Tipo de corriente	Hz	1~ 50	1~ 50	1~ 50
Potencia conectada	kW	2,2	2,6	2,7
Fusible de red (inerte)	A	16 | 16 | 13	16 | 16 | 13	16 | 16 | 13
Categoría de protección	--	IPX5	IPX5	IPX5
Clase de protección	--	I	I	I
Impedancia de red máxima permitida	Ohm	--	--	(0.380+j0.237)
Conexión de agua				
Temperatura de entrada (máx.)	°C	30	30	30
Velocidad de alimentación (mín.)	l/h (l/min)	500 (8,3)	550 (9,2)	500 (8,3)
Altura de aspiración desde el depósito abierto (20 ºC)	m	0,5	0,5	0,5
Presión de entrada (máx.)	MPa (bar)	0,6 (6)	0,6 (6)	0,6 (6)
Diámetro de la manguera de alimentación (min)	pulgadas	1/2	1/2	1/2
Largo de la manguera de alimentación (mín.)	m	7,5	7,5	7,5
Potencia y rendimiento				
Caudal, agua	l/h (l/min)	450 (7,5)	500 (8,3)	450 (7,5)
Presión de trabajo agua (con boquilla estándar)	MPa (bar)	11,0 (110)	12,5 (125)	15,0 (150)
Sobrepresión de servicio máxima (válvula de seguridad)	MPa (bar)	16,5 (165)	18,0 (180)	20,0 (200)
Temperatura de trabajo máx. agua caliente	°C	80	80	80
Aspiración de detergente	l/h (l/min)	0-33 (0-0,6)	0-33 (0-0,6)	0-33 (0-0,6)
Potencia del quemador	kW	26	29	26
Consumo máximo de fuel	kg/h	2,7	3,1	2,7
Fuerza de retroceso de la pistola pulverizadora manual (máx.)	N	18,1	21,4	20,8
Tamaño de boquilla (UX)	--	032 (033)	034	028
Valores calculados conforme a la norma EN 60335-2-79				
Emisión sonora				
Nivel de presión acústica L_{pA}	dB(A)	76	76	77
Inseguridad K_{pA}	dB(A)	3	3	3
Nivel de potencia acústica L_{WA} + inseguridad K_{WA} (UX)	dB(A)	94 (93)	93	94
Valor de vibración mano-brazo				
Pistola pulverizadora manual	m/s^2	2,4	1,0	0,9
Lanza dosificadora	m/s^2	1,4	1,1	1,1
Inseguridad K	m/s^2	0,3	0,3	0,3
Combustibles				
Material combustible	--	Aceite combustible EL o Diesel	Aceite combustible EL o Diesel	Aceite combustible EL o Diesel
Cantidad de aceite	l	0,1	0,1	0,2
Tipo de aceite	Aceite para motor 15W40	N.° de pedido 6.288-050.0	N.° de pedido 6.288-050.0	N.° de pedido 6.288-050.0
Medidas y pesos				
Longitud x anchura x altura (UX)	mm	618 x 618 x 994 (1163)	618 x 618 x 994 (1163)	618 x 618 x 994 (1163)
Peso de funcionamiento típico (UX)	kg	70 (72)	74 (76)	76 (78)
Depósito de carburante	l	6,5	6,5	6,5

ТашЕВ-Гарвинг ООД
www.tashev-garving.com

Leia o manual de manual original antes de utilizar o seu aparelho. Proceda conforme as indicações no manual e guarde o manual para uma consulta posterior ou para terceiros a quem possa vir a vender o aparelho.

– Antes de colocar em funcionamento pela primeira vez é imprescindível ler atentamente as indicações de segurança n.º 5.951-949.0!
– No caso de danos provocados pelo transporte, informe imediatamente o revendedor.
– Verificar o conteúdo da embalagem ao desembalar o aparelho. Volume de fornecimento, ver figura 1.

Índice

Proteção do meio-ambiente . .	PT	1
Níveis de perigo	PT	1
Elementos do aparelho	PT	2
Símbolos no aparelho	PT	2
Utilização conforme o fim a que se destina a máquina	PT	2
Avisos de segurança.	PT	3
Equipamento de segurança . .	PT	3
Colocação em funcionamento	PT	4
Manuseamento	PT	5
Armazenamento	PT	8
Transporte.	PT	8
Conservação e manutenção . .	PT	8
Ajuda em caso de avarias. . . .	PT	9
Garantia	PT	10
Acessórios e peças sobressalentes	PT	10
Declaração de conformidade CE	PT	11
Dados técnicos	PT	12

Proteção do meio-ambiente

	Os materiais da embalagem são recicláveis. Não coloque as embalagens no lixo doméstico, envie-as para uma unidade de reciclagem.
	Os aparelhos velhos contêm materiais preciosos e recicláveis e deverão ser reutilizados. Baterias, óleo e produtos similares não podem ser deitados fora ao meio ambiente. Por isso, elimine os aparelhos velhos através de sistemas de recolha de lixo adequados.

Por favor, não deposite o óleo de motor, o gasóleo ou a gasolina no ambiente. Proteja o solo e elimine óleo velho sem prejudicar o ambiente.

Avisos sobre os ingredientes (REACH)
Informações actuais sobre os ingredientes podem ser encontradas em:
www.kaercher.com/REACH

Níveis de perigo

⚠ ***PERIGO***
Para um perigo eminente que pode conduzir a graves ferimentos ou à morte.

⚠ ***ATENÇÃO***
Para uma possível situação perigosa que pode conduzir a graves ferimentos ou à morte.

⚠ ***CUIDADO***
Aviso referente a uma situação potencialmente perigosa que pode causar ferimentos leves.

ADVERTÊNCIA
Aviso referente a uma situação potencialmente perigosa que pode causar danos materiais.

Ташев-Галвинг ООД
www.tashev-galving.com

Elementos do aparelho

Figura 1

1 Mangueira de alta pressão
2 Braçadeira para cabo
3 Orifício para encher o combustível
4 Indicação do nível de enchimento
5 Suporte para injectores
6 Linha adutora eléctrica
7 Bomba de alta pressão
8 Conjunto de ligação da água
9 Ligação de alta pressão (apenas HDS 5/xx U)
10 Depósito para lanças
11 Ligação da água com filtro
12 Interruptor da máquina
13 Tampa da máquina
14 Pega para portar
15 Abertura de saída da mangueira de alta pressão (apenas HDS 5/xx UX)
16 Suporte
17 Roda
18 Queimador
19 Suporte para mangueiras (apenas HDS 5/xx U)
20 Tambor de mangueira (apenas HDS 5/xx UX)
21 Mangueira de aspiração do detergente com filtro
22 Suporte para a lança
23 Placa de tipo
24 Fecho da tampa
25 Manivela para tambor de mangueira (apenas HDS 5/xx UX)
26 Alavanca de avanço
27 Marcação do injector
28 Bocal de triplo efeito
29 Lança
30 Bloqueio de segurança da pistola pulverizadora manual
31 Alavanca da pistola pulverizadora manual
32 Pistola pulverizadora manual

Identificação da cor

– Os elementos de comando para o processo de limpeza são amarelos.
– Os elementos de comando para a manutenção e o serviço são cinza claros.

Símbolos no aparelho

Os jactos de alta pressão podem ser perigosos em caso de uso incorrecto. O jacto não deve ser dirigido contra pessoas, animais, equipamento eléctrico activo ou contra o próprio aparelho. A lavadora de alta pressão só pode ser operada em estado erigido (na vertical).

Máquina com carretel de mangueira:	
	Perigo de queimaduras devido a superfícies quentes!

Utilização conforme o fim a que se destina a máquina

– Para limpar: Máquinas, veículos, edifícios, ferramentas, fachadas, terraços, utensílios de jardinagem etc.
– A lavadora de alta pressão só pode ser operada em estado erigido (na vertical).
– Nunca deixar o aparelho sem vigilância enquanto estiver a funcionar.

⚠ ***PERIGO***

Perigo de ferimentos! Ao utilizar a máquina em estações de serviço ou noutros locais de perigo, observe as respectivas disposições em matéria de segurança.

Evite que efluentes poluídas com óleo mineral entrem no solo, na água ou na canalização. Por isso, faça lavagens de motor e do chassis inferior somente em locais adequados para este fim e equipados com separador de óleo.

Requisitos colocados à qualidade da água:

ADVERTÊNCIA

Como meio de alta pressão só pode ser utilizada água limpa. Sujidade provoca o desgaste prematuro do aparelho ou depósitos. Se for utilizada água de reciclagem, os seguintes valores-limite não podem ser ultrapassados.

ТашЕВ-ГалВИНГ ООД
www.tashev-galvings.com

Valor ph	6,5...9,5
Condutibilidade eléctrica *	Condutibilidade de água limpa +1200 µS/cm
Substâncias depositáveis **	< 0,5 mg/l
Substâncias filtráveis ***	< 50 mg/l
Hidrocarbonetos	< 20 mg/l
Cloreto	< 300 mg/l
Sulfato	< 240 mg/l
Cálcio	< 200 mg/l
Dureza total	< 28 °dH < 50 °TH < 500 ppm (mg $CaCO_3$/l)
Ferro	< 0,5 mg/l
Manganésio	< 0,05 mg/l
Cobre	< 2 mg/l
Cloro activo	< 0,3 mg/l
Livre de odores agressivos	
* No total, máximo de 2000 µS/cm ** Volume de ensaio 1 l, tempo de depósito 30 min *** Sem substâncias abrasivas	

Avisos de segurança

– Respeitar as respectivas disposições nacionais do legislador referentes a projectores de jactos líquidos.
– Respeitar as respectivas disposições nacionais do legislador referentes à prevenção de acidentes. Os projectores de jactos líquidos têm que ser controlados regularmente e o resultado do controlo registado por escrito.
– O equipamento de aquecimento da instalação é uma instalação de combustão. As instalações de combustão têm que ser controladas regularmente de acordo com as prescrições nacionais em vigor.

Equipamento de segurança

Os dispositivos de segurança servem para protecção do utilizador e não podem ser colocados fora de serviço nem sofrer alterações no seu funcionamento.

Interruptor manométrico

O interruptor manométrico desliga o aparelho ao fechar a pistola pulverizadora manual e volta a ligá-lo assim que a pistola for novamente aberta.

Válvula de segurança

– A válvula de segurança abre em caso de sobrepressão da caldeira ou quando a válvula de segurança ou o interruptor manométrico estiverem com defeito.
– A válvula de segurança vem regulada e selada da fábrica. A regulação só pode ser efectuada pelo serviço de assistência técnica.

Dispositivo de protecção contra a falta de água

O dispositivo de protecção contra a falta de água impede que o queimador seja ligado enquanto faltar água.

Regulador da temperatura do gás de escape

O regulador da temperatura do gás de escape desliga o aparelho assim que este atingir uma temperatura demasiado elevada do gás de escape.

Contacto de protecção de enrolamento

O contacto de protecção contra enrolamento no motor, do accionamento da bomba, desliga o motor em caso de uma sobrecarga térmica.

Bloqueio de segurança

O bloqueio de segurança na pistola pulverizadora manual impede uma ligação acidental da máquina.

Ташев-Галвинг ООД
www.tashev-galving.com

Colocação em funcionamento

⚠ ***ATENÇÃO***

Perigo de lesões! O aparelho, os tubos, a mangueira de alta pressão e os acoplamentos têm que se encontrar em estado impecável. Se tiver dúvidas quanto ao bom estado do aparelho não o utilize.

Montar a pistola manual

➔ Ligar a lança à pistola manual.
➔ Montar o injector na lança (ver as marcações na parte de cima do anel de ajuste.
➔ Aparelho sem carretel de mangueira: Ligar a mangueira de alta pressão na ligação de alta pressão do aparelho.

Encher combustível

⚠ ***PERIGO***

Perigo de explosão! Encher somente gasóleo ou outro óleo combustível leve. É possível o funcionamento com Biodiesel, segundo EN 14214 (a partir de uma temperatura de 6 °C). Combustíveis inadequados, tais como gasolina, não podem ser utilizados.

ADVERTÊNCIA

Nunca ligue a máquina enquanto o tanque de combustível estiver vazio. Caso contrário, destrói-se a bomba de combustível. Isto aplica-se igualmente ao funcionamento com água fria.

➔ Abrir a tampa do depósito.
➔ Encher combustível.
➔ Fechar a tampa do tanque.
➔ Limpar o combustível derramado.

Funcionamento com detergente

⚠ ***PERIGO***

Perigo de lesões!

– Utilizar exclusivamente produtos da Kärcher.
– Nunca aspirar solventes (benzina, acetona, diluente, etc.).
– Evite o contacto com os olhos e com a pele.
– Observe as instruções de segurança e de manipulação dos fabricantes de detergentes.

Kärcher oferece um programa individual de produtos de limpeza e de manutenção

O seu revendedor estará sempre à disposição para fornecer-lhe mais informações.

➔ Encher/substituir o recipiente do detergente externo.

Ligação de água

⚠ ***ATENÇÃO***

Respeite as normas da companhia de abastecimento de água.

De acordo com as prescrições em vigor, o aparelho nunca pode ser ligado à rede de água potável sem separador de sistema. Assegurar que a conexão da instalação de água doméstica seja operada na lavadora de alta pressão com um separador de sistema, segundo EN 12729, tipo BA.

A água que tenha entrado no separador de sistema é considerada imprópria para consumo.

⚠ ***CUIDADO***

Ligar o separador de sistema sempre à alimentação de água e nunca diretamente ao aparelho.

Valores de conexão, vide dados técnicos.

➔ Fixar a mangueira de admissão (comprimento mín. 7,5 m, diâmetro mín. 1/2“) com uma braçadeira no conjunto de conexão da água.
➔ Ligar a mangueira de admissão da água na ligação da água do aparelho no ponto de admissão da água (p. ex, torneira de água).

Aviso: A mangueira de admissão e a braçadeira não estão incluídas no volume de fornecimento.

Ташев-Галвинг ООД
www.tashev-galving.com

Aspirar água a partir do reservatório

➔ Ligar a mangueira de aspiração (diâmetro mínimo de 1/2“) com o filtro (acessório) na ligação da água.

– Altura máx. de aspiração: 0,5 m

⚠ ***PERIGO***

Nunca aspire água a partir de um tanque de água potável. Nunca aspire líquidos que contenham solventes, tais como diluente de verniz, gasolina, óleo ou água não filtrada. As vedações no aparelho não são resistentes a solventes. A névoa de pulverização de solventes é altamente inflamável, explosiva e tóxica.

Conexão de energia eléctrica

– Valores de conexão: vide dados técnicos e placa sinalética.

– A ligação eléctrica tem que ser feita por um electricista credenciado e tem que corresponder a IEC 60364-1.

➔ Colocar o interruptor do aparelho na posição "0/OFF".

➔ Ligar a ficha de rede.

⚠ ***PERIGO***

Perigo de ferimentos por choque eléctrico.

– *Os cabos de extensão eléctricos inapropriados podem ser perigosos. Utilize ao ar livre unicamente cabos de extensão eléctricos com uma secção transversal suficiente e devidamente homologados e marcados.*

– *As mangueiras/cabos de extensão devem ser sempre completamente desenrolados.*

– *As fichas e os acoplamentos do cabo de extensão utilizado têm que ser impermeáveis.*

ADVERTÊNCIA

A impedância de rede máx. permitida, no ponto de conexão eléctrico (ver dados técnicos), não pode ser excedida. Em caso de dúvidas sobre a impedância de rede existente no seu ponto de conexão, deve entrar em contacto com a empresa de fornecimento de energia.

Manuseamento

⚠ ***PERIGO***

Perigo de explosão!

Não pulverizar líquidos inflamáveis.

ADVERTÊNCIA

– *Nunca ligue a máquina enquanto o tanque de combustível estiver vazio. Caso contrário, destrói-se a bomba de combustível. Isto aplica-se igualmente ao funcionamento com água fria.*

– *Perigo de danos! Nunca operar o aparelho sem filtro na ligação da água.*

– *Perigo de danos! Não posicionar objectos (mangueira, etc.) na ou por cima da chaminé.*

– *Máquina com carretel de mangueira: A mangueira de alta pressão deve sempre ser completamente desenrolada.*

Avisos de segurança

⚠ ***ATENÇÃO***

Uma utilização mais prolongada do aparelho pode causar problemas de circulação do sangue nas mãos.

Não é possível determinar, de um modo geral, um limite de tempo para a utilização da máquina porque depende de vários factores:

– Predisposição para perturbações circulatórias (frequentemente dedos frios, dedos formigando).

– Temperatura ambiente baixa. Usar luvas quentes para proteger as mãos.

– Apertando com força inibe-se o fluxo sanguíneo.

– Recomenda-se fazer pausas de vez em quando.

Se o aparelho for utilizado regularmente e por muito tempo e se os sintomas ocorrerem frequentemente (por exemplo dedos formigando ou dedos frios), recomendamos que consulte o seu médico a respeito.

Ташев-Галвинг ООД
www.tashev-galving.com

Abrir/fechar a tampa do aparelho

Figura 2

➔ Bloquear o fecho da cobertura com uma chave de parafusos, rebater a cobertura do aparelho para a frente e desengatar.

Figura 3

➔ Engatar a cobertura do aparelho (ver setas), rebater para cima e encaixar o fecho da cobertura.

Modos operativos

Figura 4

0/OFF = Desligado

1 Funcionamento com água fria
2 Operação com água quente

Ligar a máquina

➔ Coloque o selector no modo operativo pretendido.

A máquina funciona por pouco tempo e desliga-se logo que atingir a pressão de serviço.

➔ Desbloquear a pistola manual

Ao activar a pistola manual, a máquina volta a ligar-se.

Aviso: Se não sair água do bico de alta pressão, eliminar-se o ar da bomba.

Eliminar o ar da bomba:

➔ Com a pistola manual pulverizadora aberta, ligar e desligar várias vezes a máquina através do selector.

Aviso: Se desmontar a lança da pistola pulverizadora manual, o processo de purga do ar é acelerado.

Interromper o funcionamento

➔ Libertando a alavanca da pistola de injecção manual, o aparelho desliga.

➔ Voltar a accionar a alavanca da pistola de injecção manual, o aparelho volta a funcionar.

Selecção do tipo de jacto

➔ Fechar a pistola pulverizadora manual.

➔ Proteger a alavanca da pistola de injecção manual com o entalhe de segurança.

➔ Rodar a estrutura do injector até que o símbolo desejado coincida com a marcação:

	Jacto circular de alta pressão (0º) para sujidade de remoção particularmente difícil
CHEM	Jacto plano de baixa pressão (CHEM) para funcionamento com detergentes ou para limpeza com uma pressão reduzida.
	Jacto plano de alta pressão (25º) para sujidade de grande superfície

Funcionamento com detergente

– Não utilize mais detergente do que necessário para não prejudicar inutilmente o ambiente.

– Utilize um detergente adequado para a superfície que pretende limpar.

Figura 5

➔ Retirar a mangueira de aspiração de detergente.

➔ Rodar o filtro na mangueira de aspiração do detergente, para dosear o detergente.

➔ Pendurar a mangueira de aspiração do detergente num recipiente com o produto.

➔ Regular o bocal em "CHEM".

Limpar

➔ Regular a concentração do detergente conforme a superfície a ser limpa.

Aviso: Para começar, aumente a distância do jacto de alta pressão ao objecto a ser limpo, para evitar possíveis danos causados pela pressão alta.

Métodos de limpeza recomendados

– Soltar a sujidade:

➔ Borrifar um pouco de detergente e deixar actuar 1..5 minutos evitando, porém, que seque.

– Remover a sujidade:

➔ Remover a sujidade solta com o jacto de alta pressão.

Ташев-Галвинг ООД
www.tashev-galving.com

Funcionamento com água fria

Remover sujidade leve e enxaguar com água limpa, p. ex.: utensílios de jardinagem, terraços, ferramentas, etc.

➔ Colocar o selector na posição "1".

Operação com água quente

⚠ ***PERIGO***

Perigo de queimadura!

➔ Colocar o selector na posição "2".

Depois de trabalhar com detergente

➔ Fechar totalmente o filtro na mangueira de aspiração do detergente (-).

➔ Colocar o selector na posição "1".

➔ Lavar o aparelho pelo menos durante um minuto com a pistola pulverizadora aberta.

Desligar o aparelho

⚠ ***PERIGO***

Perigo de queimadura por água quente! Após o funcionamento com água quente deixe ligado a máquina, no mínimo, por mais dois minutos com a pistola aberta e com água fria para arrefecê-la.

➔ Colocar o interruptor do aparelho na posição "0/OFF".

➔ Fechar a alimentação de água.

➔ Ligar a bomba através do selector por aprox. 5 segundos.

➔ Colocar o interruptor do aparelho na posição "0/OFF".

➔ Accionar a pistola manual até a máquina ficar sem pressão.

➔ Antes de retirar a ficha de rede da tomada certifique-se que suas mãos estejam secas.

➔ Retirar a conexão de água.

➔ Desengatilhar a pistola de pulverização manual.

Guardar a máquina

➔ Encaixar a pistola de injecção manual no suporte.

➔ Aparelho sem carretel de mangueira: Enrolar a mangueira de alta pressão e pendurá-la sobre o depósito das mangueiras.

➔ Máquina com carretel de mangueira: Enrolar a mangueira de alta pressão no tambor de mangueira. Empurrar o punho da manivela para bloquear o tambor de mangueira.

➔ Enrolar o cabo de ligação à volta da braçadeira do cabo.

➔ Fixar a ficha com o clipe montado.

Protecção contra o congelamento

ADVERTÊNCIA

O gelo danificará a máquina se a água não for completamente retirada.

➔ Deposite a máquina num local ao abrigo do gelo.

Se a máquina estiver conectado em uma chaminé, deve observar-se o seguinte:

ADVERTÊNCIA

Perigo de danificação através de ar frio que pode penetrar através da chaminé.

➔ Separar a máquina da chaminé, quando a temperatura externa for abaixo de 0 °C.

Se não for possível depositar a máquina em locais protegidos do gelo, a máquina deverá ser desactivado.

Desactivação da máquina

Desactiva-se a máquina quando não for utilizada por muito tempo ou quando não for possível depositá-la ao abrigo do gelo:

➔ Esvaziar a água.

➔ Enxaguar a máquina com anti-congelante.

Escoar a água

➔ Desmontar a mangueira de alimentação de água e a mangueira de alta pressão.

Figura **6**

➔ Deitar o aparelho de costas.

➔ Deixar funcionar a máquina durante, no máx., 1 minuto com água fria até que toda a água tenha saído da bomba e das mangueiras.

Ташев-Галвинг ООД
www.tashev-galving.com

Enxaguar a máquina com anti-congelante

Aviso: Respeitar as instruções de utilização do fabricante do anticongelante.

➔ Encher um anti-congelante na ligação da água.

➔ Ligar o aparelho (sem queimador) até que o mesmo esteja totalmente enxaguado.

Desse modo, obtém-se assim uma protecção contra corrosão.

Armazenamento

⚠ ***CUIDADO***

Perigo de ferimentos e de danos! Ter atenção ao peso do aparelho durante o armazenamento.

Transporte

⚠ ***PERIGO***

Perigo de lesões! Perigo de tombamento no caso de declives acentuados, no caso de inclinações laterais excessivas e em caso de pavimentos instáveis.

– *Deslocar o aparelho apenas sobre inclinações até máx. 2%.*
– *Conduzir o aparelho apenas sobre piso firme.*

⚠ ***CUIDADO***

Perigo de ferimentos e de danos! Ter atenção ao peso do aparelho durante o transporte.

➔ Pousar o aparelho de costas e escoar a água residual antes de o transportar.

➔ Para transportar o aparelho para longas distâncias, puxe-o pela alavanca de avanço.

➔ Agarrar no aparelho pelos punhos e pelo arco de impulsão para o transportar.

➔ Durante o transporte em veículos, proteger o aparelho contra deslizes e tombamentos, de acordo com as directivas em vigor.

Conservação e manutenção

⚠ ***PERIGO***

Perigo de ferimentos devido a choque eléctrico ou activação inadvertida do aparelho. Desligar o aparelho e retirar a ficha de rede antes de efectuar quaisquer trabalhos no aparelho.

➔ Colocar o interruptor do aparelho na posição "0/OFF".

➔ Fechar a alimentação de água.

➔ Ligar a bomba através do selector por aprox. 5 segundos.

➔ Colocar o interruptor do aparelho na posição "0/OFF".

➔ Accionar a pistola manual até a máquina ficar sem pressão.

➔ Antes de retirar a ficha de rede da tomada certifique-se que suas mãos estejam secas.

➔ Retirar a conexão de água.

➔ Desengatilhar a pistola de pulverização manual.

➔ Deixar a máquina arrefecer.

Inspecção de Segurança /Contrato de Manutenção

Pode acordar com o seu Agente vendedor, uma inspecção regular de segurança ou assinar um contrato de manutenção. Por favor, peça informações sobre este tema.

Intervalos de manutenção

Semanalmente

➔ Limpar o filtro na ligação de água.

Mensalmente

➔ Limpar o filtro na mangueira de aspiração do detergente.

Todas as 500 horas de serviço, pelo menos uma vez por ano

➔ Deixar que a manutenção do aparelho seja efectuada pelos Serviços Técnicos.

Гашев-Гапвинг ООД
www.hashev-galving.com

Trabalhos de manutenção

Aviso: Não é necessário mudar o óleo na bomba de alta pressão.

Limpar o filtro na ligação de água

➔ Retirar o filtro.
➔ Limpar o filtro com água e remontá-lo.

Limpar o filtro na mangueira de aspiração de detergente

➔ Limpar o filtro com água e remontá-lo.

Ajuda em caso de avarias

⚠ ***PERIGO***
Perigo de ferimentos devido a choque eléctrico ou activação inadvertida do aparelho. Desligar o aparelho e retirar a ficha de rede antes de efectuar quaisquer trabalhos no aparelho.

A máquina não funciona

– Não há tensão de rede
➔ Verificar conexão de rede eléctrica/linha de alimentação.
– Motor sobrecarregado/sobreaquecido
➔ Colocar o interruptor do aparelho na posição "0/OFF".
➔ Deixar a máquina arrefecer.
➔ Ligar o aparelho.
➔ Se voltar a ocorrer a avaria, mande o serviço de assistência técnica verificar a máquina.
– Disparo do limitador da temperatura do gás de escape; serpentina de aquecimento com fuligem
➔ Mande o serviço de assistência técnica eliminar a fuligem.
– Disparo do limitador da temperatura do gás de escape; temperatura do gás de escape excessiva.
➔ Colocar o interruptor do aparelho na posição "0/OFF".
➔ Deixar a máquina arrefecer.
➔ Apenas nos aparelhos com reposição manual:
Figura 7
Accionar a tecla de reposição do regulador da temperatura de escape.
➔ Ligar o aparelho.
➔ Se voltar a ocorrer a avaria, mande o serviço de assistência técnica verificar a máquina.

A máquina não gera pressão

– Ar no sistema
Eliminar o ar da bomba:
➔ Com a pistola manual pulverizadora aberta, ligar e desligar várias vezes a máquina através do selector.
Aviso: Se desmontar a lança da pistola pulverizadora manual, o processo de purga do ar é acelerado.
➔ Encher/substituir o recipiente do detergente externo, se este estiver vazio.
➔ Verificar as conexões e as tubagens.
– Filtro na ligação de água com sujidade
➔ Limpar o filtro.
– Quantidade de abastecimento de água demasiado baixa
➔ Controlar quantidade de água de alimentação (veja Dados Técnicos).
– Torneira da água fechada.
➔ Abrir a torneira.

O aparelho liga e desliga continuamente quando a pistola manual está aberta

– Ar no sistema
Eliminar o ar da bomba:
➔ Com a pistola manual pulverizadora aberta, ligar e desligar várias vezes a máquina através do selector.
Aviso: Se desmontar a lança da pistola pulverizadora manual, o processo de purga do ar é acelerado.
– Bocal de alta pressão entupido
➔ Limpar bocal.
– Serpentina de aquecimento com calcário
➔ Mande o serviço de assistência técnica eliminar o calcário.

A máquina liga-se e desliga-se continuamente quando a pistola manual está fechada

– Fuga no sistema de alta pressão.
➔ Verificar se o sistema de alta pressão e as conexões não apresentem fugas.

ТАШЕВ-ГАЛВИНГ ООД
www.tashev-galving.com

A máquina apresenta fugas, vertendo gotas de água

– Bomba com fugas, válvula de segurança com fugas.

Aviso: São permitidas 3 gotas/minuto.

➔ Se a fuga for maior, mande o serviço de assistência técnica verificar a máquina.

A máquina não aspira detergente

– O bocal está ajustado em "alta pressão"

➔ Regular o bocal em "CHEM".

– O recipiente de detergente externo está vazio.

➔ Encher/substituir o recipiente do detergente externo.

– Filtro na mangueira de aspiração de detergente com sujidade

➔ Limpar o filtro.

Figura 8

– A válvula de retenção está colada.

➔ Retirar a mangueira do produto de limpeza (detergente) e soltar a de retenção com um objecto obtuso.

O queimador não acende

– Depósito do combustível vazio.

➔ Encher combustível.

– Falta de água

➔ Controlar a ligação da água, controlar a linha adutora.

– Temperatura da água de admissão demasiado alta.

➔ Alimentar água com máx. 30 °C.

Figura 9

– O filtro de combustível está sujo

➔ Substituir o filtro de combustível.

Serviço de assistência técnica

Quando o defeito não puder ser consertado, a máquina deverá ser verificada pelo serviço de assistência técnica.

Garantia

Em cada país são válidas as condições de garantia estabelecidas pela nossa sociedade distribuidora. Durante o período de garantia, consertamos a título gratuito, eventuais avarias, pressuposto que se trate defeitos de material ou de fabricação.

Acessórios e peças sobressalentes

– Só devem ser utilizados acessórios e peças de reposição autorizados pelo fabricante do aparelho. Acessórios e Peças de Reposição Originais - fornecem a garantia para que o aparelho possa ser operado em segurança e isento de falhas.

– No final das instruções de Serviço encontra uma lista das peças de substituição mais necessárias.

– Para mais informações sobre peças sobressalentes, consulte na página www.kaercher.com o ponto dos serviços.

ТашеВ-ГалВинг ООД
www.tashev-galving.com

Declaração de conformidade CE

Declaramos pelo presente instrumento que a máquina abaixo indicada corresponde, na sua concepção, fabricação bem como no tipo por nós comercializado, às exigências básicas de segurança e de saúde da directiva da CE. Se houver qualquer modificação na máquina sem o nosso consentimento prévio, a presente declaração perderá a validade.

Produto: Lavadora de alta pressão
Tipo: 1.064-xxx

Respectivas Directrizes da CE
2006/42/CE (+2009/127/CE)
2000/14/CE
2014/30/UE
Normas harmonizadas aplicadas
EN 55014–1: 2006+A1: 2009+A2: 2011
EN 55014–2: 1997+A1: 2001+A2: 2008
EN 60335–1
EN 60335–2–79
EN 61000–3–2: 2014
HDS 5/11, HDS 5/13:
EN 61000–3–3: 2013
HDS 5/15:
EN 61000–3–11: 2000
Processo aplicado de avaliação de conformidade
2000/14/CE: Anexo V
Nível de potência acústica dB(A)
HDS 5/11 U, HDS 5/15:
Medido: 91
Garantido: 94
HDS 5/11 UX, HDS 5/13:
Medido: 91
Garantido: 93

5.957-976

Os abaixo assinados têm procuração para agirem e representarem a gerência.

H. Jenner
CEO

S. Reiser
Head of Approbation

Responsável pela documentação:
S. Reiser

Alfred Kärcher GmbH & Co. KG
Alfred-Kärcher-Str. 28 - 40
71364 Winnenden (Germany)
Tel.: +49 7195 14-0
Fax: +49 7195 14-2212

Winnenden, 2016/01/01

ТашЕВ-Галвинг ООД
www.tashev-galving.com

Dados técnicos

		HDS 5/11	HDS 5/13	HDS 5/15
Ligação à rede				
Tensão	V	220 | 230 | 240	220 | 230 | 240	220 | 230 | 240
Tipo de corrente	Hz	1~ 50	1~ 50	1~ 50
Potência da ligação	kW	2,2	2,6	2,7
Protecção de rede (fusível de acção lenta)	A	16 | 16 | 13	16 | 16 | 13	16 | 16 | 13
Tipo de protecção	--	IPX5	IPX5	IPX5
Classe de protecção	--	I	I	I
Impedância da rede máx. permitida	Ohm	--	--	(0.380+j0.237)
Ligação de água				
Temperatura de admissão (máx.)	°C	30	30	30
Quantidade de admissão (mín.)	l/h (l/min)	500 (8,3)	550 (9,2)	500 (8,3)
Altura de aspiração dum recipiente aberto (20 ºC).	m	0,5	0,5	0,5
Pressão de admissão (máx.)	MPa (bar)	0,6 (6)	0,6 (6)	0,6 (6)
Diâmetro da mangueira de admissão da água (mín.)	Polegada	1/2	1/2	1/2
Comprimento da mangueira de admissão (mín.)	m	7,5	7,5	7,5
Dados relativos à potência				
Vazão, água	l/h (l/min)	450 (7,5)	500 (8,3)	450 (7,5)
Pressão de serviço da água (com bocal padrão)	MPa (bar)	11,0 (110)	12,5 (125)	15,0 (150)
Máx. pressão de serviço admissível (válvula de segurança)	MPa (bar)	16,5 (165)	18,0 (180)	20,0 (200)
Temperatura máx. de serviço da água quente	°C	80	80	80
Aspiração de detergente	l/h (l/min)	0-33 (0-0,6)	0-33 (0-0,6)	0-33 (0-0,6)
Potência do queimador	kW	26	29	26
Consumo máximo do óleo combustível	kg/h	2,7	3,1	2,7
Força de recuo (máx.) da pistola manual	N	18,1	21,4	20,8
Dimensão do bico (UX)	--	032 (033)	034	028
Valores obtidos segundo EN 60335-2-79				
Emissão de ruído				
Nível de pressão acústica L_{pA}	dB(A)	76	76	77
Insegurança K_{pA}	dB(A)	3	3	3
Nível de potência acústica L_{WA} + Insegurança K_{WA} (UX)	dB(A)	94 (93)	93	94
Valor de vibração mão/braço				
Pistola pulverizadora manual	m/s^2	2,4	1,0	0,9
Lança	m/s^2	1,4	1,1	1,1
Insegurança K	m/s^2	0,3	0,3	0,3
Produtos de consumo				
Combustível	--	Óleo combustível extra leve ou gasóleo	Óleo combustível extra leve ou gasóleo	Óleo combustível extra leve ou gasóleo
Quantidade de óleo	l	0,1	0,1	0,2
Tipo de óleo	Óleo do motor 15W40	N.º de encomenda: 6.288-050.0	N.º de encomenda: 6.288-050.0	N.º de encomenda: 6.288-050.0
Medidas e pesos				
Comprimento x Largura x Altura (UX)	mm	618 x 618 x 994 (1163)	618 x 618 x 994 (1163)	618 x 618 x 994 (1163)
Peso de operação típico (UX)	kg	70 (72)	74 (76)	76 (78)
Tanque de combustível	l	6,5	6,5	6,5

ТашЕВ-ГазВИНГ ООД
www.tashev-gaving.com

Læs original brugsanvisning inden første brug, følg anvisningerne og opbevar vejledningen til senere efterlæsning eller til den næste ejer.

– Inden første ibrugtagelse skal betjeningsvejledningen og sikkerhedshenvisningerne nr. 5.951-949.0 læses!
– Ved transportskader skal forhandleren informeres omgående.
– Kontroller emballagens indhold. Leveringsomfang se figur 1.

Indholdsfortegnelse

Miljøbeskyttelse	DA	1
Faregrader	DA	1
Maskinelementer	DA	2
Symboler på maskinen	DA	2
Bestemmelsesmæssig anvendelse	DA	2
Sikkerhedsanvisninger	DA	3
Sikkerhedsanordninger	DA	3
Ibrugtagning	DA	3
Betjening	DA	5
Opbevaring	DA	7
Transport	DA	7
Pleje og vedligeholdelse	DA	7
Hjælp ved fejl	DA	8
Garanti	DA	9
Tilbehør og reservedele	DA	9
EU-overensstemmelseserklæring	DA	10
Tekniske data	DA	11

Miljøbeskyttelse

	Emballagen kan genbruges. Smid ikke emballagen ud sammen med det almindelige husholdningsaffald, men aflever den til genbrug.
	Udtjente apparater indeholder værdifulde materialer, der kan og bør afleveres til genbrug. Batterier, olie og lignende stoffer er ødelæggende for miljøet. Aflever derfor udtjente apparater på en genbrugsstation eller lignende.

Motorolie, fyringsolie, diesel og benzin må ikke nå ind i miljøet. Beskyt jorden og sørg for en miljørigtigt bortskaffe af affaldsolie.

Henvisninger til indholdsstoffer (REACH)

Aktuelle oplysninger til indholdsstoffer finder du på:

www.kaercher.com/REACH

Faregrader

⚠ ***FARE***

En umiddelbar truende fare, som kan føre til alvorlige personskader eller død.

⚠ ***ADVARSEL***

En muligvis farlig situation, som kan føre til alvorlige personskader eller til død.

⚠ ***FORSIGTIG***

Henviser til en mulig farlig situation, der kan føre til lette personskader.

BEMÆRK

Henviser til en mulig farlig situation, der kan føre til materiel skade.

Ташев-Галвинг ООД
www.tashev-galving.com

Maskinelementer

Figur 1

1 Højtryksslange
2 Kabelholder
3 Påfyldningsåbning til brændstof
4 Påfyldningsindikator
5 Dyseopbevaring
6 EL-ledning
7 Højtrykspumpe
8 Vandtilslutningssæt
9 Højtrykstilslutning (kun HDS 5/xx U)
10 Strålerør-opbevaring
11 Vandtilslutning med filter
12 Afbryder
13 Skærm
14 Bæregreb
15 Højtryksslangens udløbsåbning (kun HDS 5/xx UX)
16 Støtteleje
17 Hjul
18 Brænder
19 Slangeholder (kun HDS 5/xx U)
20 Slangetromle (kun HDS 5/xx U)
21 RM-sugeslange med filter
22 Holder til strålerøret
23 Typeskilt
24 Skærmlås
25 Håndsving til slangetromle (kun HDS 5/xx UX)
26 Bøjle
27 Dysens markering
28 Trefoldmundstykke
29 Strålerør
30 Sikringslås til håndsprøjtepistolen
31 Håndsprøjtepistolens håndtag
32 Håndsprøjtepistol

Farvekodning

– Betjeningselementer til rengøringsprocessen er bul.
– Betjeningselementer til vedligeholdelse og service er lysegrå.

Symboler på maskinen

Højtryksstråler kan være farlige, hvis de ikke anvendes korrekt. Strålen må ikke rettes mod personer, dyr, tændt elektrisk udstyr eller mod selve maskinen. Højtryksrenseren må kun bruges i lodret stående tilstand.

Maskine med slangerulle:	
	Skoldningsfare på grund af varme anlægskomponenter!

Bestemmelsesmæssig anvendelse

– Rensning af: Maskiner, køretøjer, bygninger, værktøj, facader, terrasser, haveredskaber, etc.
– Højtryksrenseren må kun bruges i lodret stående tilstand.
– Lad aldrig damprenseren være uden opsyn, mens den er i drift.

⚠ ***FARE***

Fysisk risiko! Ved brug på tankstationer eller andre risikoområder skal der tages hensyn til de tilsvarende sikkerhedsregler.

Sørg venligst for at olieholdigt spildevand ikke når ind i jorden, vandet eller kanalisationen. Motorvask og undervognsvask bør derfor kun gennemføres på velegnede steder som har en olieudskiller.

Krav til vandets kvalitet:

BEMÆRK

Der må kun bruges rent vand som højtryksmedium. Tilsmudsninger fører til for tidligt slid eller aflejringer.
Hvis der anvendes recyclingvand, må følgende grænseværdier ikke overskrides.

Ташев-Галвинг ООД
www.tashev-galving.com

ph-værdi	6,5...9,5
elektrisk ledningsevne*	Ledningsevne ferskvand +1200 µS/cm
afskedelige stoffer **	< 0,5 mg/l
stoffer som kan filtres ud ***	< 50 mg/l
Kulbrinter	< 20 mg/l
Klorid	< 300 mg/l
Sulfat	< 240 mg/l
Calcium	< 200 mg/l
Total hårdhed	< 28 °dH < 50 °TH < 500 ppm (mg $CaCO_3$/l)
Jern	< 0,5 mg/l
Mangan	< 0,05 mg/l
Kobber	< 2 mg/l
Aktivklor	< 0,3 mg/l
fri for dårlige lugter	
* Maks. ialt 2000 µS/cm ** Prøvevolumen 1 l, aflejringstid 30 min *** ingen slibende stoffer	

Sikkerhedsanvisninger

– De pågældende nationale love til væskestrålere skal overholdes.
– De pågældende nationale love til forebyggelse imod ulykkestilfælde skal overholdes. Væskestrålere skal kontrolleres regelmæssigt og resultaterne fra kontrollen skal skiftligt dokumenteres.
– Maskinens opvarmningsindretning er et fyringsanlæg. Fyringsanlæg skal kontrolleres regelmæssigt iht. de pågældende nationale love.

Sikkerhedsanordninger

Sikkerhedsanordningerne tjener brugerens beskyttelse og må ikke sættes ud af drift eller ignoreres i deres funktion.

Trykkontakt

Trykkontakten slukker rensemaskinen hvis pistolen låses og tænder maskinen hvis pistolen åbnes.

Sikkerhedsventil

– Sikkerhedsventilen åbnes ved overtryk i kedlen eller hvis overstrømningsventilen respektive trykkontakten er defekt.
– Af fabrik er sikkerhedsventilen indstillet og plomberet. Indstilling foretages udelukkende fra kundeservice.

Tørkøringssikringen

Tørkøringssikringen forhindrer at brænderen tændes ved mangel af vand.

Differenstermostat til udstødningsgas

Differenstermostaten afbryder apparatet hvis udstødningsgassens temperatur bliver for høj.

Viklings-beskyttelseskontakt

Viklings-beskyttelseskontakten i pumpedrevets motorvikling afbryder motoren i fald af en termisk oberbelastning.

Låsetap

Låsetappen på pistolgrebet forhindrer utilsigtet tilkobling af højtryksrenseren.

Ibrugtagning

⚠ ***ADVARSEL***
Fysisk Risiko! Maskinen, tilførselsledninger, højtryksslange og tilslutninger skal være i udmærket tilstand. Hvis maskinen ikke er i en fejlfri tilstand, må den ikke benyttes.

Monter håndsprøjtepistolen

➔ Forbind sprøjtepistolen med strålerøret
➔ Montere dysen på strålerøret (markeringer på positioneringsringen oppe).
➔ Maskine uden slangerulle:
Monter højtryksslangen på maskinens højtrykstilslutning.

Ташев-Галвинг ООД
www.tashev-galving.com

Påfylde brændstof

⚠ ***FARE***

Eksplosionsrisiko! Der må kun påfyldes diesel eller let fyringsolie. Det er muligt at bruge maskinen med biodiesel iht. EN 14214 (fra 6 °C udendørstemperatur). Der må ikke anvendes uegnede brændstoffer som f.eks. benzin.

BEMÆRK

Maskinen må aldrig bruges med en tom brændstoftank. Ellers ødelægges brændstofpumpen. Det gælder også ved drift med koldt vand.

➔ Åbn tankdækslet.
➔ Påfylde brændstof.
➔ tanklåg skal lukkes.
➔ Spildt brændstof skal fjernes.

Drift med rengøringsmiddel

⚠ ***FARE***

Fysisk Risiko!

– Brug kun Kärcher-produkter.
– Der må aldrig opsuges løsningsmiddel (benzin, acetone, fortyndingsvæske etc.).
– Undgå kontakt med øjne og huden.
– Læg mærke til rensemiddelfabrikantens sikkerheds- og brugshenvisning.

Kärcher tilbyder et individuelt program af rense- og plejemidler.

Du er velkommen til at spørge din forhandler om råd.

➔ Påfylde/udskifte eksterne rensemiddelbeholdere.

Vandtilslutning

⚠ ***ADVARSEL***

Læg mærke til vandforsyningsselskabets reglementer.

Ifølge de gældende love, må maskinen aldrig anvendes på drikkevandsnettet uden en systemseparator. Sørg for, at tilslutningen på husets vandanlæg, som højtryksrenseren sættes til, er udstyret med en systemseparator iht. EN 12729 type BA.

Vand, som strømmer igennem en systemseparator, kan ikke drikkes.

⚠ ***FORSIGTIG***

Tilslut aldrig en systemadskiller direkte til maskinen, men til drikkevandsforsyningen.

Tilslutningsværdier, se venligst tekniske data.

➔ Fastgør tilløbsslangen (min. længde 7,5 m, min. diameter 1/2“) med slangebøjlen på vandtilslutningsættet.
➔ Tilslut tilløbsslangen på maskinens vandtilslutning og på vandtilløbet (f.eks. vandhanen).

Bemærk: Tilløbsslangen og slangebøjlen kommer ikke med leverancen.

Indsug vand fra beholderen

➔ Tilslut sugeslangen (mindst 1/2“) diameter) med filter (tilbehør) til vandtilslutningen.
– Max. sugehøjde: 0,5 m

⚠ ***FARE***

Du må aldrig indsuge vand fra en drikkevandsbeholder. Du må aldrig indsuge væsker, der indeholder løsningsmiddler som lakfortynder, benzin, olie eller vand, der ikke er filtret. Maskinens tætninger er ikke opløsningsmiddelbestandig. Sprøjtetågen er yderst brandfarlig, eksplosiv og giftig.

Strømtilslutning

– Se typeskilt/tekniske data for tilslutningsværdier
– El-tilslutningen skal gennemføres af en el-installatør og svare til IEC 60364-1.

➔ Sæt startknappen på "0/OFF“.
➔ Sæt netstikket i.

⚠ ***FARE***

Fare på grund af elektrisk stød.

– *Uegnede el-forlængerledninger kan være farlige. Benyt udelukkende hertil godkendte og mærkede el-forlængerledninger med et tilstrækkeligt stort ledningstværsnit ved udendørs brug.*
– *Forlængerledninger skal altid rulles helt ud.*
– *Den anvendte forlængerlednings stik og tilkobling skal være vandtæt.*

Ташев-Галвинг ООД
www.tashev-galving.com

BEMÆRK
Den maksimal tilladelige netimpedans ved el-tilslutningspunktet (se tekniske data) må ikke overskrides. Hvis der er tvivl om netimpedansen af tilslutningspunktet, kontakt venligst energiforsyningsvirksomheden.

Betjening

⚠ ***FARE***
Eksplosionsrisiko!
Brændbare væsker må ikke sprøjtes.
BEMÆRK
- *Maskinen må aldrig bruges med en tom brændstoftank. Ellers ødelægges brændstofpumpen. Det gælder også ved drift med koldt vand.*
- *Risiko for beskadigelse! Maskinen må aldrig bruges uden filter i vandtilslutningen.*
- *Risiko for beskadigelse! Genstande (slange osv) må aldrig lægges ind, hhv. over kaminen.*
- *Maskine med slangerulle: Højtryksslangen skal altid rulles helt ud.*

Sikkerhedsanvisninger

⚠ ***ADVARSEL***
Længere brug af maskinen, kan på grund af vibrationen nedsætte blodgennemstrømningen i hænderne.
En generel gyldig varighed for brugen kan ikke fastlægges fordi det er afhængig af flere faktorer:
- Personligt anlæg for en dårlig blodtilførsel (ofte kolde finger, kriblen i fingerne).
- Lave temperaturer. Du bør bære handsker til beskyttelse.
- Et hårdt greb har en dårlig indflydelse på blodtilførslen.
- Et uafbrudt drift er dårligere end et drift som afbrydes ind imellem med pauser.

Ved regelmæssigt og lanvarig brug af apparatet og ved gentagende fremkaldelse af de tilsvarende symptomer (f.eks. kriblen i fingerne, kolde finger), anbefaler vi at konsultere en læge.

Åbne/lukke maskinhætten

Figur 2
➔ Åbn hættelåset med en skruetrækker, klap maskinhætten frem og hæng den ud.

Figur 3
➔ Hæng maskinhætten ind (se pilen), klap den opad og lad hættelåset gå i hak.

Funktionsmåder

Figur 4

0/OFF = Slukket
1 Betjening med koldt vand
2 Betjening med varmt vand

Tænd for maskinen

➔ Omstilleren indstilles til den ønskede temperatur.

Maskinen starter kort og slukker så snart arbejdstrykket blev opnået.

➔ Sprøjtepistolen skal afsikres.

Maskinen tændes igen hvis sprøjtepistolen betjenes.

Bemærk: Hvis der ikke kommer vand ud af højtryksdysen skal pumpen afluftes.

Pumpen skal afluftes:

➔ Brug hovedafbryderen og tænd og sluk maskinen flere gange med åbnet pistol.

Bemærk: Udluftningen kan fremskyndes ved at afmontere strålerøret fra håndsprøjtepistolen.

Afbrydelse af driften

➔ Giv slip for håndsprøjtepistolen, maskinen afbrydes.

➔ Træk igen i håndsprøjtepistolen, maskinen tændes igen.

Тащев-Галвин ООД
www.tashev-galving.com

Vælge strålemåde

➔ Luk håndsprøjtepistolen.
➔ Sørg for at sikre pistolgrebet med låsekærven.
➔ Drej dysens hus indtil det ønskede symbol stemmer overens med markeringen:

	Højtryks-rundstråle (0°) til særlig hårdnakkede tilsmudsninger
	Lavtryk-fladstråle (CHEM) til drift med rensemiddel eller rensning med lav tryk
	Højtryks-fladstråle (25°) til store tilsmudsede arealer

Drift med rengøringsmiddel

– For at beskytte miljøet bør du være sparsommeligt med rensemidlet.
– Rensemidlet skal være velegnet til den overflade som skal renses.

Figur 5

➔ Sugeslangen til rensemidlet tages ud.
➔ Drej filteret på rensemiddel-sugeslangen for at dosere rensemidlet.
➔ Før RM-sugeslangen ned i en beholder med rendemiddel.
➔ Stil dysen på "CHEM".

Rensning

➔ Rensemiddelkoncentrationen indstilles tilsvarende til den overflade du ønsker at rense.

Bemærk: For at forhindre skader på grund af en for høj tryk, bør højtryksstrålen altid først rettes imod genstanden fra en langt afstand.

Anbefalet rensemetode

– Løsne smuds:
➔ Rensemiddel sprøjtes sparsommeligt på og indvirker 1...5 minutter, men må ikke tørre.
– Fjern snavs:
➔ Vask det løsnede snavs af med højtryksstrålen.

Betjening med koldt vand

Fjernelse af lette tilsmudsninger og skylning. f.eks.: Haveredskaber, terrasse, værktøj, etc.

➔ Hovedafbryderen sættes på "1".

Betjening med varmt vand

⚠ ***FARE***
Skoldningsrisiko!

➔ Hovedafbryderen sættes på "2".

Efter brug med rensemiddel

➔ Luk filteret på rensemiddelsugeslangen helt (-).
➔ Hovedafbryderen sættes på "1".
➔ Spol maskinen med åbnet håndsprøjtepistol for mindst et minut.

Sluk for maskinen

⚠ ***FARE***
Skoldningsrisiko på grund af varmt vand! Efter brug med varmt vand skal maskinen køles ned idet den bruges med koldt vand og åbn pistol for mindst to minutter.

➔ Sæt startknappen på "0/OFF“.
➔ Luk vandtilførslen.
➔ Pumpen tændes med hovedafbryderen for en kort tid (ca. 5 sekunder).
➔ Sæt startknappen på "0/OFF“.
➔ Betjen sprøjtepistolen indtil maskinen er fri for tryk.
➔ Netstikken bør kun trækkes ud af stikdåsen med tørre hænder.
➔ Fjern vandtilslutningen.
➔ Håndsprøjtepistolen sikres.

Opbevaring af damprenseren

➔ Sæt håndsprøjtepistolen ind i holderen.
➔ Maskine uden slangerulle:
Højtryksslangen vikles op og hænges over slangeopbevaringen.
➔ Maskine med slangerulle:
Højtryksslangen vikles op på slangetromlen. Skub svingehåndtagets arm ind for at blokere slangetromlen.
➔ Tilslutningskablet vikles omkring kabelholderen.
➔ Fastgør stikket med den monterede klip.

Ташев-Гарвинг ООД
www.tashev-garving.com

Frostbeskyttelse

BEMÆRK

Frost ødelægger maskinen hvis den ikke fuldstændig tømmes for vand.

➔ Maskinen opbevares et frostfrit sted.

Hvis maskinen er tilsluttet til en kamin skal der tages hensyn til følgende:

BEMÆRK

Risiko for beskadigelse igennem kold luft som trænger ind i kaminen oppefra.

➔ Ved udendørstemperaturer under 0 °C skal maskinen fjernes fra kaminen.

Hvis en frostfri oplagring ikke er mulig skal maskinen afbrydes.

Afbrydning/nedlæggelse

Hvis maskinen ikke bruges i en lang tidsperiode eller hvis en frostfri oplagring ikke er muligt:

➔ Vand afledes.

➔ Maskinen skyldes grundigt med frostvæske.

Vand afledes.

➔ Vandtilførselsslangen og højtryksslangen skrues fra.

Figur **6**

➔ Læg maskinen med bagsiden nedad.

➔ Maskinen skal køre max. 1 minut i koldvandsdrift indtil pumpen og ledningerne er tom.

Maskinen skyldes grundigt med frostvæske

Bemærk: Tag hensyn til frostvæskeproducentens instruktioner.

➔ Almindelig frostvæske som kan købes i handlen fyldes ind i vandtilslutningen.

➔ Tænd maskinen (uden brænder), indtil maskinen er spolet komplet.

Herved opnår man også en vis beskyttelse imod rust.

Opbevaring

⚠ FORSIGTIG

Fare for person- og materialeskader! Hold øje med maskinens vægt ved opbevaring.

Transport

⚠ FARE

Fysisk Risiko! Tippefare ved for store stigninger, ved for stor hældning på siderne og ved ustabil undergrund.

– *Maskinen må kun bevæges på stigninger op til max. 2%.*

– *Kør kun med maskinen på et fast underlag.*

⚠ FORSIGTIG

Fare for person- og materialeskader! Hold øje med maskinens vægt ved transporten.

➔ Før transporten lægges maskinen med bagsiden nedad og tømmes for resterende vand.

➔ Træk højtryksrenseren i bøjlen, når den skal transporteres over længere strækninger.

➔ Tag fat i håndtaget og på skubbebøjlen når maskinen skal bæres.

➔ Ved transport i biler skal renseren fastspændes i.h.t. gældende love.

Pleje og vedligeholdelse

⚠ FARE

Fare for tilskadekomst på grund af utilsigtet startende maskine og elektrisk stød.

Træk netstikket og afbryd maskinen inden der arbejdes på maskinen.

➔ Sæt startknappen på "0/OFF“.

➔ Luk vandtilførslen.

➔ Pumpen tændes med hovedafbryderen for en kort tid (ca. 5 sekunder).

➔ Sæt startknappen på "0/OFF“.

➔ Betjen sprøjtepistolen indtil maskinen er fri for tryk.

➔ Netstikken bør kun trækkes ud af stikdåsen med tørre hænder.

➔ Fjern vandtilslutningen.

➔ Håndsprøjtepistolen sikres.

➔ Motoren skal køles ned.

Sikkerhedsinspektion/ servicekontrakt

De kan aftale en regelmæssig sikkerhedsinspektion med deres forhandler eller aftale en vedligeholdelseskontrakt. Søg rådgivning.

ТАШЕВ-ГАЛВИНГ ООД
www.tashev-galving.com

Vedligeholdelsesintervaller

En gang om ugen

➔ Rens vandtilslutningens filter.

En gang om måneden

➔ Rens filteret på rensemiddelsugeslangen.

Hver 500. driftstime, mindst en gang om året

➔ Lad kundeservice gennemføre vedligeholdelsen.

Vedligeholdelsesarbejder

Bemærk: Olieskift på højtrykspumpen er ikke nødvendige.

Rens vandtilslutningens filter.

➔ Fjern filteret.
➔ Filteret renses med vand og genindsættes.

Rens filteret på rensemiddelsugeslangen

➔ Filteret renses med vand og genindsættes.

Hjælp ved fejl

⚠ ***FARE***

Fare for tilskadekomst på grund af utilsigtet startende maskine og elektrisk stød.
Træk netstikket og afbryd maskinen inden der arbejdes på maskinen.

Maskinen kører ikke

– Ingen netspænding
➔ Kontroller nettilslutning/tilslutningsledningen.
– Motor overbelastet/overhedet
➔ Sæt startknappen på "0/OFF“.
➔ Damprenseren skal være afkølet.
➔ Tænd for maskinen.
➔ Hvis denne fejl forekommer igen skal maskinen kontrolleres fra kundeservice.
– Differenstermostat til røggas blev aktiveret, varmeslangen tilsodet.
➔ Lad kundeservice fjerne sod fra maskinen.
– Differenstermostat til røggas blev aktiveret, røggastemperaturen for høj.
➔ Sæt startknappen på "0/OFF“.
➔ Damprenseren skal være afkølet.
➔ Kun ved maskiner med manuel tilbagestilling:
Figur 7
Tryk røggastemperaturens tilbagestillingstast.
➔ Tænd for maskinen.
➔ Hvis denne fejl forekommer igen skal maskinen kontrolleres fra kundeservice.

Maskinen opbygger ingen tryk

– Luft i systemet
Pumpen skal afluftes:
➔ Brug hovedafbryderen og tænd og sluk maskinen flere gange med åbnet pistol.
Bemærk: Udluftningen kan fremskyndes ved at afmontere strålerøret fra håndsprøjtepistolen.
➔ Påfyld/udskift, hvis eksterne rensemiddelbeholdere er tom.
➔ Kontroller tilslutninger og ledninger.
– Filteret i vandtilslutningen tilsmudset
➔ Rens filteret.
– Tilførselsmængden af vand er for lav.
➔ Kontroller tilførselsmængden (se tekniske data).
– Vandhanen lukket.
➔ Åbn for vandhanen.

Sprøjtepistol er åbnet og maskinen tænder og slukker konstant

– Luft i systemet
Pumpen skal afluftes:
➔ Brug hovedafbryderen og tænd og sluk maskinen flere gange med åbnet pistol.
Bemærk: Udluftningen kan fremskyndes ved at afmontere strålerøret fra håndsprøjtepistolen.
– Højtryksdyse tilstoppet
➔ Rens dyserne.
– Varmeslangen forkalket
➔ Lad kundeservice fjerne kalk fra maskinen.

Ташев-Галвинг ООД
www.tashev-galving.com

Sprøjtepistol er låst og maskinen tænder og slukker konstant

– Lækage i højtrykssystemet
➔ Højtrykssystemet og tilslutninger skal kontrolleres med hensyn til tæthed.

Maskinen lækker, vand drypper ud af bunden

– Pumpe utæt, sikkerhedsventil utæt.

Bemærk: Tilladeligt er 3 drypper/minut.

➔ Ved stærkere lækage skal maskinen kontrolleres af kunde-service.

Maskinen indsuger ingen rensemiddel

– Dysen er indstillet til "Højtryk".
➔ Stil dysen på "CHEM".
– Ekstern rensemiddelbeholder tom.
➔ Påfylde/udskifte eksterne rensemiddelbeholdere.
– Filteret på rensemiddel-sugeslangen tilsmudset
➔ Rens filteret.

Figur 8

– Kontraventilen klæbet sammen
➔ Fjern rengøringsmiddelslangen og løsn kontraventilen med en stump genstand.

Brænderen tænder ikke

– Brændstoftank tom.
➔ Påfylde brændstof.
– Vandmangel
➔ Kontroller vandtilslutningen, kontroller ledningerne.
– Vandtilførselstemperaturen er for høj.
➔ Max. 30 °C varmt vand må indledes.

Figur 9

– Brændstoffilteret tilsmudset
➔ Udskift brændstoffilteret

Kundeservice

Hvis fejlen ikke kan fjernes skal maskinen kontrolleres fra kundeservice.

Garanti

I de enkelte lande gælder de af vore forhandlere fastlagte garantibetingelser. Eventuelle fejl på din maskine afhjælpes gratis inden for garantifristen, såfremt materiale- og produktionsfejl er skyld i disse fejl.

Tilbehør og reservedele

– Der må kun anvendes tilbehør og reservedele, der er godkendt af producenten. Originaltilbehør og -reservedele er en garanti for, at maskinen kan fungere sikkert og uden fejl.
– Et udvalg over de reservedele som bruges meget ofte finder De i slutningen af betjeningsvejledningen
– Yderligere informationen om reservedele finder De under www.kaercher.com i afsni "Service".

ТашЕВ-ГалВИНГ ООД
www.tashev-galving.com

EU-overensstemmelseserklæring

Hermed erklærer vi, at den nedenfor nævnte maskine i design og konstruktion og i den af os i handlen bragte udgave overholder de gældende grundlæggende sikkerheds- og sundhedskrav i EF-direktiverne. Ved ændringer af maskinen, der foretages uden forudgående aftale med os, mister denne erklæring sin gyldighed.

Produkt: Højtryksrenser
Type: 1.064-xxx

Gældende EF-direktiver
2006/42/EF (+2009/127/EF)
2000/14/EF
2014/30/EU
Anvendte harmoniserede standarder
EN 55014–1: 2006+A1: 2009+A2: 2011
EN 55014–2: 1997+A1: 2001+A2: 2008
EN 60335–1
EN 60335–2–79
EN 61000–3–2: 2014
HDS 5/11, HDS 5/13:
EN 61000–3–3: 2013
HDS 5/15:
EN 61000–3–11: 2000
Anvendte overensstemmelsesvurderingsprocedurer
2000/14/EF: Bilag V
Lydeffektniveau dB(A)
HDS 5/11 U, HDS 5/15:
Målt: 91
Garanteret: 94
HDS 5/11 UX, HDS 5/13:
Målt: 91
Garanteret: 93

5.957-976

Undertegnede agerer på vegne af og med fuldmagt fra ledelsen.

H. Jenner
CEO

i.V. Reiser
S. Reiser
Head of Approbation

Dokumentationsbefuldmægtiget:
S. Reiser

Alfred Kärcher GmbH & Co. KG
Alfred-Kärcher-Str. 28 - 40
71364 Winnenden (Germany)
Tlf.: +49 7195 14-0
Fax: +49 7195 14-2212

Winnenden, 2016/01/01

ТашЕВ-Галвинг ООД
www.tashev-galving.com

Tekniske data

		HDS 5/11			HDS 5/13			HDS 5/15		
Nettilslutning										
Spænding	V	220	230	240	220	230	240	220	230	240
Strømtype	Hz	1~ 50			1~ 50			1~ 50		
Tilslutningseffekt	kW	2,2			2,6			2,7		
Sikring (forsinket)	A	16	16	13	16	16	13	16	16	13
Kapslingsklasse	--	IPX5			IPX5			IPX5		
Beskyttelsesklasse	--	I			I			I		
Maksimalt tilladelig netimpedans	Ohm	--			--			(0.380+j0.237)		
Vandtilslutning										
Forsyningstemperatur, maks.	°C	30			30			30		
Forsyningsmængde, min.	l/h (l/min)	500 (8,3)			550 (9,2)			500 (8,3)		
Sugehøjde ud fra åbn beholder (20 °C)	m	0,5			0,5			0,5		
Tilførselstryk, maks.	MPa (bar)	0,6 (6)			0,6 (6)			0,6 (6)		
Diameter tilførselsslange (min.)	Tommer	1/2			1/2			1/2		
Længde tilførselsslange (min.)	m	7,5			7,5			7,5		
Ydelsesdata										
Kapacitet, vand	l/h (l/min)	450 (7,5)			500 (8,3)			450 (7,5)		
Arbejdstryk vand (med standarddyse)	MPa (bar)	11,0 (110)			12,5 (125)			15,0 (150)		
Maks. driftsovertryk (sikkerhedsventil)	MPa (bar)	16,5 (165)			18,0 (180)			20,0 (200)		
Max. arbejdstryk varmt vand	°C	80			80			80		
Indsugning rensemiddel	l/h (l/min)	0-33 (0-0,6)			0-33 (0-0,6)			0-33 (0-0,6)		
Brænderkapacitet	kW	26			29			26		
Makismalt fyringsolieforbrug	kg/h	2,7			3,1			2,7		
Sprøjtepistolens tilbagestødskraft max.	N	18,1			21,4			20,8		
Dysestørrelse (UX)	--	032 (033)			034			028		
Oplyste værdier ifølge EN 60335-2-79										
Støjemission										
Lydtryksniveau L_{pA}	dB(A)	76			76			77		
Usikkerhed K_{pA}	dB(A)	3			3			3		
Lydeffektniveau L_{WA} + usikkerhed K_{WA} (UX)	dB(A)	94 (93)			93			94		
Hånd-arm vibrationsværdi										
Håndsprøjtepistol	m/s^2	2,4			1,0			0,9		
Strålerør	m/s^2	1,4			1,1			1,1		
Usikkerhed K	m/s^2	0,3			0,3			0,3		
Driftsstoffer										
Brændstof	--	Fyringsolie EL eller diesel			Fyringsolie EL eller diesel			Fyringsolie EL eller diesel		
Oliemængde	l	0,1			0,1			0,2		
Olietype:	Motorolie 15W40	Bestillingsnr. 6.288-050.0			Bestillingsnr. 6.288-050.0			Bestillingsnr. 6.288-050.0		
Mål og vægt										
Længde x bredde x højde (UX)	mm	618 x 618 x 994 (1163)			618 x 618 x 994 (1163)			618 x 618 x 994 (1163)		
Typisk driftsvægt (UX)	kg	70 (72)			74 (76)			76 (78)		
Brændstoftank	l	6,5			6,5			6,5		

Ташев-Галвинг ООД
www.tashev-galving.com

Før første gangs bruk av apparatet, les denne originale bruksanvisningen, følg den og oppbevar den for senere bruk eller for overlevering til neste eier.

– Det er tvingende nødvendig å lese sikkerhetsinstruksene nr. 5.951-949.0 før maskinen settes i drift!
– Informer straks forhandleren ved transportskader.
– Kontroller ved utpakking at ingen ting mangler. Leveringsomfang, se figur 1.

Innholdsfortegnelse

Miljøvern	NO	1
Risikotrinn	NO	1
Maskinorganer	NO	2
Symboler på maskinen	NO	2
Forskriftsmessig bruk	NO	2
Sikkerhetsanvisninger	NO	3
Sikkerhetsinnretninger	NO	3
Ta i bruk	NO	3
Betjening	NO	5
Lagring	NO	7
Transport	NO	7
Pleie og vedlikehold	NO	7
Feilretting	NO	8
Garanti	NO	9
Tilbehør og reservedeler	NO	9
EU-samsvarserklæring	NO	9
Tekniske data	NO	10

Miljøvern

	Materialet i emballasjen kan resirkuleres. Ikke kast emballasjen i husholdningsavfallet, men lever den inn til resirkulering.
	Gamle apparater inneholder verdifulle materialer som kan resirkuleres. Disse bør leveres inn til gjenvinning. Batterier, olje og lignende stoffer må ikke komme ut i miljøet. Gamle maskiner skal derfor avhendes i egnede innsamlingssystemer.

Vennligst ikke slipp ut motorolje, fyringsolje, diesel eller bensin i naturen. Beskytt jordsmonnet og deponer brukt olje på en miljøvennlig måte.

Anvisninger om innhold (REACH)
Aktuell informasjon om stoffene i innholdet finner du under:
www.kaercher.com/REACH

Risikotrinn

⚠ ***FARE***
For en umiddelbar truende fare som kan føre til store personskader eller til død.

⚠ ***ADVARSEL***
For en mulig farlig situasjon som kan føre til store personskader eller til død.

⚠ ***FORSIKTIG***
Anvisning om en mulig farlig situasjon som kan føre til mindre personskader.

OBS
Anvisning om en mulig farlig situasjon som kan føre til materielle skader.

Ташев-Галвинг ООД
www.tashev-galving.com

Maskinorganer

Figur 1

1 Høytrykksslange
2 Kabelholder
3 Påfyllingsåpning for drivstoff
4 Fyllingsindikator
5 Dyseholder
6 Elektroforsyningsledning
7 Høytrykkspumpe
8 Vanntilkoblingssett
9 Høytrykkstilkobling (kun HDS 5/xx U)
10 Strålerørholder
11 Vanntilkobling med filter
12 Apparatbryter
13 Maskinhette
14 Bærehåndtak
15 Utløpsåpning på høytrykkslange (kun HDS 5/xx UX)
16 Opplagring
17 Hjul
18 Brenner
19 Slangeholder (kun HDS 5/xx U)
20 Slangetrommel (kun HDS 5/xx UX)
21 Rengjøringsmiddel-sugeslange med filter
22 Holder for strålerør
23 Typeskilt
24 Hettelås
25 Håndsveiv for slangetrommel (kun HDS 5/xx UX)
26 Skyvebøyle
27 Merking av dyse
28 3-trinnsdyse
29 Strålerør
30 Sikringstast høytrykkspistol
31 Hendel på høytrykkpistol
32 Høytrykkspistol

Fargemerking

– Betjeningselementer for rengjøringsprosessen er gule.
– Betjeningselementer for vedlikehold og service er lysegråe.

Symboler på maskinen

Høytrykkstråler kan være farlige ved feil bruk. Strålen må ikke rettes mot personer, dyr, elektrisk utstyr som er på, eller maskinen selv. Høytrykksvaskeren skal kun brukes vertikalt stående.

Apparat med slangetrommel:	
	Forbrenningsfare fra varme overflater!

Forskriftsmessig bruk

– Rengjøring av: Maskiner, kjøretøyer, bygninger, verktøy, fasader, terasser, hageutstyr, etc.
– Høytrykksvaskeren skal kun brukes vertikalt stående.
– La aldri apparatet være ubevoktet når det er i gang.

⚠ ***FARE***

Fare for personskade! Ved bruk på bensinstasjoner og andre farlige steder skal relevante sikkerhetsforskrifter følges.

Ikke la avløpsvann med oljeinnhold komme ned i jordsmonnet, vann eller avløpssystem. Motorvask og understellsvask skal derfor bare utføres på egnede steder med oljeavskiller.

Krav til vannkvalitet:

OBS

Som høytrykksmedium skal det bare brukes rent vann. Forurensninger fører til tidlig slitasje eller avleiringer i apparatet.

Hvis det brukes resirkulert vann, må følgende grenseverdier ikke overskrides.

Тащев-Галвинг 007
www.tashev-galving.com

pH-verdi	6,5...9,5
elektrisk ledningsevne *	Ledningsevne ferskvann +1200 µS/cm
utfellingsbare stoffer **	< 0,5 mg/l
avfiltrerbare stoffer ***	< 50 mg/l
Hydrokarbonater	< 20 mg/l
Klorid	< 300 mg/l
Sulfat	< 240 mg/l
Kalsium	< 200 mg/l
Total hardhet	< 28 °dH < 50 °TH < 500 ppm (mg $CaCO_3$/l)
Jern	< 0,5 mg/l
Mangan	< 0,05 mg/l
Kopper	< 2 mg/l
Aktivt klor	< 0,3 mg/l
uten ubehagelig lukt	
* Maksimalt totalt 2000 µS/cm ** Prøvevolum 1 l, utfellingstid 30 min *** ingen slipende stoffer	

Sikkerhetsanvisninger

– Følg gjeldende lovpålagte nasjonale forskrifter for væskestrålemaskiner.
– Følg gjeldende lovpålagte nasjonale forskrifter om ulykkesforhindring. Væskestrålemaskinen må kontrolleres regelmessig og resultatene av kontrollen skal protokollføres.
– Varmeinnretningen på maskinen er et fyringsanlegg. Fyringsanlegg må kontrolleres regelmessig i ehnhold til de gjeldende nasjonale forskriftene.

Sikkerhetsinnretninger

Sikkerhetsinnretninger er beregnet for å beskytte brukeren og må ikke settes ut av drift eller omgås.

Trykkbryter

Trykkbryteren kobler av apparatet når høytrykkpistolen lukkes, og kobler det på igejn når den åpnes.

Sikkerhetsventil

– Sikkerhetsventilen åpner ved tankovertrykk eller dersom ovestrømsventil eller trykkbryter er defekt.
– Overstrømsventilen er innstilt og plombert fra fabrikken . Justering må kun foretas av kundeservice.

Lavvannssikring

Lavvannssikringen forhindrer at brenneren kobles inn ved vannmangel.

Avgasstemperaturbegrenser

Avgasstemperaturbegrenseren kobler ut maskinen når det blir for høy temperatur på avgassen.

Viklingsbeskyttelseskontakt

Viklingskontakten i motorviklingen for pumpen kobler ut motoren ved termisk overbelastning.

Sikringslås

Sikringslåsen på håndsprøytepistolen forhindrer utilsiktet aktivering av høytrykksvaskeren.

Ta i bruk

⚠ ***ADVARSEL***
Fare for skader! Apparat, tilførselsledninger, høytrykksledning og tilkoblinger må være i feilfri tilstand. Apparat og tilbehør må ikke brukes dersom det ikke er i feilfri stand.

Monter høytrykkspistol

➔ Koble strålerør til høytrykkspistolen.
➔ Monter dysen på strålerøret (markeringen på den ytre ringen skal stå opp).
➔ Apparat uten slangetrommel:
Montere høytrykkslange på apparatets høytrykkstilkobling.

Fylle drivstoff

⚠ ***FARE***

Eksplosjonsfare! Fyll bare diesel eller lett fyringsolje. Drift med biodiesel etter EN 14214 (fra 6 °C utendørs temperatur) er mulig. Uegnede drivstoff som f.eks. bensin skal ikke brukes.

OBS

Bruk aldri apparatet med tom drivstofftank. Da blir drivstoffpumpen ødelagt. Dette gjelder også ved drift med kaldt vann.

➔ Åpne tanklokket.
➔ Fylle drivstoff.
➔ Lukk tanklokket.
➔ Tørk av drivstoffsøl.

Bruk av rengjøringsmiddel

⚠ ***FARE***

Fare for skade!

– Bruk bare Kärcher-produkter.
– Sug aldri opp løsemidler (bensin, aceton, fortynner etc.).
– Unngå kontakt med øyer og hud.
– Følg sikkerhets- og bruksanvining fra produsenten av rengjøringsmiddelet.

Kärcher tilbyr et eget program av rengjørings- og pleiemidler.

Din forhandler gir deg gjerne råd.

➔ Fylle/skifte ekstern rengjøringsmiddelbeholder.

Vanntilkobling

⚠ ***ADVARSEL***

Følg vannverkets forskrifter.

I henhold til gjeldende forskrifter skal maskinen aldri kobles til drikkevannsnettet uten systemskiller. Sørg for at tilkoblingen til husvannettet der høytrykksvaskeren brukes, er utstyrt med en systemskiller iht. EN 12729 type BA.

Vann som har passert gjennom en sn systemskiller regnes ikke som drikkbart vann.

⚠ ***FORSIKTIG***

Systemskiller skal alltid kobles til vannforsyningen, ikke direkte på maskinen.

For tilkoblingsverdier, se Tekniske data.

➔ Tilførselsslange (minste lengde 7,5 m, minste diameter 1/2“) festes med slangeklemme til vanntilkoblingssettet.
➔ Koble tilløpslangen til vanntilkoblingen på apparatet og til vanntilførselen (f.eks. vannkran).

Merk: Tilførselsslangen og slangeklemmen er ikke del av leveransen.

Suge ut vann fra beholderen

➔ Monter sugeslange (diameter minst 1/2”) med filter (tilleggsutstyr) på vanntilkoblingen.
– Maks. sugehøyde: 0,5 m

⚠ ***FARE***

Sug aldri vann fra en drikkevannsbeholder. Sug aldri løsemiddelholdige væsker så som lakkfortynner, bensin, olje eller ufiltrert vann. Pakingene i apparatet tåler ikke løsemidler. Sprøytetåken av løsemidler er meget lettantennelige, eksplosiv og giftig!

Strømtilkobling

– Se typeskilt og tekniske data for tilkoblingsverdier.
– Den elektriske tilkoblingen må foretas av en servicemontør eller en autorisert elektriker og må være iht. IEC 60364-1.

➔ Sett hovedbryteren til "0/OFF".
➔ Sett i støpselet.

⚠ ***FARE***

Fare for personskade gjennom elektrisk støt.

– *Uegnede elektriske skjøteledninger kan være farlige. Ved utendørs bruk må det anvendes elektriske skjøteledninger som er godkjent for dette og merket etter gjeldende regler, og som har tilstrekkelig ledningstverrsnitt:*
– *Skjøteledninger skal alltid rulles helt ut.*
– *Hvis det brukes skjøteledning må støpsel og kobling for denne være vanntette.*

OBS

Maksimalt tillatt nettimpedans på det elektriske tilkoblingspunktet (se tekniske data) skal ikke overskrides. Dersom det er uklarheter om nettimpedansen på tilkoblingspunktet ditt, vennligst kontakt strømleverandøren for informasjon.

www.tashev-galving.com

Betjening

⚠ ***FARE***

Eksplosjonsfare!
Ikke sprut ut brennbare væsker.

OBS

– *Bruk aldri apparatet med tom drivstofftank. Da blir drivstoffpumpen ødelagt. Dette gjelder også ved drift med kaldt vann.*
– *Fare for skade! Bruk aldri apparatet uten filter i vanntilkoblingen.*
– *Fare for skade! Legg aldri gjenstander (slange osv.) i eller over eksosrør.*
– *Apparat med slangetrommel: Rulles alltid helt av.*

Sikkerhetsinstruksjoner

⚠ ***ADVARSEL***

Lengre tids bruk av maskinen kan pga. vibrasjonene føre til blodomløpsforstyrrelser i hendene.

En generell brukstid kan ikke fastsettes, da denne er avhengig av flere faktorer:

– Personlig anlegg for dårlig blodomløp (ofte kalde fingre, kribling i fingrene).
– Lav omgivelsestemperatur. Bruk varme hansker for beskyttelse av hendene.
– For hardt grep hindrer blodomløpet.
– Uavbrutt arbeid er mer ugunstig enn arbeid med innlagte pauser.

Ved regelmessig, langvarig bruk av maskinen og ved gjentatte tilfeller av tegn på dårlig blodomløp (f.eks. kribling i fingrene, kalde fingre), vil vi anbefale undersøkelse av lege.

Åpne/lukke deksel

Figur **2**

➔ Hettelås låses opp med et skrujern, vipp maskinhetten forover og ta den av.

Figur **3**

➔ Sett på maskinhetten (se pil), vipp den opp og lås hettelåsen.

Driftsmoduser

Figur **4**

0/OFF = Av

1 Drift med kaldt vann
2 Drift med varmt vann

Slå apparatet på

➔ Sett apparatbryter til ønsket driftstype.

Apparatet går litt og slås av straks arbeidstrykket er oppnådd.

➔ Sikre høytrykkspistolen.

Ved å trykke på høytrykkspistolen kobles apparatet på igjen.

Merk: Dersom det ikke kommer vann ut av høytrykksdysen må pumpen utluftes.

Luft ut pumpen:

➔ Slå på apparatet med åpen høytrykkpistol ved hjelp av apparatbryteren flere ganger.

Merk: Ved demontering av strålerør fra høytrykkspistolen går utluftingen raskere.

Opphold i arbeidet

➔ Slipp høytrykkspistolens avtrekker og maskinen kobles ut.
➔ Trykkes avtrekkeren på nytt, vil maskinen starte igjen.

Valg av stråletype

➔ Lukk høytrykkspistolen.
➔ Sikre spaken på håndsprøytepistolen med sikringslåsen.
➔ Vri på dysehuset til ønsket symbol står overens med mearkeringen.

	Høytrykk punktstråle (0°) for spesielt hardtsittende skitt
CHEM	Lavtrykk flatstråle (CHEM) for bruk av rengjøringsmiddel eller rengjøring med lavt trykk
	Høytrykk flatstråle (25°) for rengjøring av store flater

Тацев-Гапвинг ООД
www.tashev-galving.com

Bruk av rengjøringsmiddel

– Vær miljøvennlig, vær sparsommelig med rengjøringsmidler.
– Rengjøringsmiddelet må være egnet for overflaten som skal rengjøres.

Figur 5

➔ Ta av sugeslange for rengjøringsmiddel.
➔ Filter på rengjøringsmiddel sugeslange dreies for å dosere rengjøringsmiddel.
➔ Heng rengjøringsmiddelsugeslangen ned i en beholder med rengjøringsmiddel.
➔ Innstill dysen på ”CHEM”.

Rengjøring

➔ Konsentrasjon av rengjøringsmiddel stilles inn med hensyn til flaten som skal rengjøres.

Merk: Til å begynne med må høytrykksstrålen rettes mot rengjøringsobjektet fra lengere avstand, for å unngå skader pga. for høyt trykk.

Anbefalt rengjøringsmetode

– Løsne smuss:
➔ Rengjøringsmiddel sprutes sparsomt på og får virke i 1...5 minutter, men skal ikke tørke inn.
– Fjerne smuss:
➔ Spyl det oppløste smusset vekk med høytrykksstrålen.

Drift med kaldt vann

Fjerning av lett smuss og renspyling, f.eks.: Hageverktøy, terasse, verktøy, etc.

➔ Sett maskinbryteren i stilling ”1”.

Drift med varmt vann

⚠ ***FARE***

Forbrenningsfare!

➔ Sett maskinbryteren i stilling ”2”.

Etter bruk av rengjøringsmiddel

➔ Skru helt til filter på rengjøringsmiddelsugeslange (-).
➔ Sett maskinbryteren i stilling ”1”.
➔ Spyl rent apparatet med åpnet håndsprøytepistol i minst 1 minutt.

Slå maskinen av

⚠ ***FARE***

Forbrenningsfare fra varmt vann! Etter drift med varmt vann eller damp må apparatet for å avkjøles drives minst to minutter med kaldt vann, med åpen pistol.

➔ Sett hovedbryteren til "0/OFF".
➔ Steng vanntilførselen.
➔ Koble inn pumpen litt (ca. 5 sekunder) med apparatbryteren.
➔ Sett hovedbryteren til "0/OFF".
➔ Trykk på sprøytepistolen til apparatet er trykkløst.
➔ Trekk ut støpselet (tørre hender) fra stikkontakten.
➔ Fjerne vanntilkoblingen.
➔ Sikre høytrykkspistol.

Oppbevaring av apparatet

➔ Sett høytrykkspistolen i holderen.
➔ Apparat uten slangetrommel:
Vikle opp høytrykksslangen og heng den i slangeopphenget.
➔ Apparat med slangetrommel:
Vikle opp høytrykkslangen på slangetrommelen. Skyv håndtaket på sveiven inn for å blokkere slangetrommelen.
➔ Vikle strømkabelen på koabelholderen.
➔ Fest støpselet med montert clips.

Frostbeskyttelse

OBS

Frost ødelegger apparatet dersom det ikke er helt tomt for vann.

➔ Lagre apparatet på et frostfritt sted.

Er apparatet tilkobelt en skorstein skal følgende passes på:

OBS

Fare for skader fra kaldluft via skorsteinen.

➔ Ved temperaturer under 0 °C skal skorsteinen kobles fra.

Dersom frostfri lagring ikke er mulig må apparatet demonteres (driftsopphold).

Ташев-Галвинг ООД
www.tashev-galving.com

Sette bort

Ved langre driftspauser eller dersom frostfri lagring ikke er mulig:
- ➔ Tapp ut vannet.
- ➔ Spyl frostvæske gjennom apparatet.

Tapp ut vannet

- ➔ Skru av vanntilførselslange og høytrykkslange.

Figur 6
- ➔ Legg maskinen ned på ryggen.
- ➔ La apparatet gå i maks. 1 minutt med kaldt vann, til pumpe og slanger er tomme.

Spyl frostvæske gjennom apparatet.

Merk: Følg bruksanvisning for frostvæsken.
- ➔ Fyll på vanlig frostvæske i vanntilførselen.
- ➔ Slå på maskinen (uten brenner) til maskinen er spylt helt igjennom.

Dermed oppnås en viss korrosjonsbeskyttelse.

Lagring

⚠ ***FORSIKTIG***

Fare for personskader og materielle skader! Pass på vekten av apparatet ved lagring.

Transport

⚠ ***FARE***

Fare for skader! Vippefare ved bratte skråninger, ved for stor sideveis helling og ved ustabilt underlag.
- *Bruk maskinen på stigninger med maks. 2% stigning.*
- *Maskinen må kun kjøres på faste underlag.*

⚠ ***FORSIKTIG***

Fare for personskader og materielle skader! Pass på vekten av apparatet ved transport.
- ➔ Før transport, legg maskinen på ryggen og la resten av vannet renne ut.
- ➔ For transport over lengere strekninger, ta fatt i skyvebøylen og trekk høytrykksvaskeren etter deg.
- ➔ Hvis maskinen skal bæres, grip i håndtak og skyvebøyle.
- ➔ Ved transport i kjøretøyer skal apparatet sikres mot å skli eller velte etter de til enhver tid gjeldende regler.

Pleie og vedlikehold

⚠ ***FARE***

Fare for eprsonskader ved utilsiktet oppstart a apparat og fra elektrisk støt.

Før alt arbeide på apparatet skal apparatet slås av og strømkabelen trekkes ut.
- ➔ Sett hovedbryteren til "0/OFF".
- ➔ Steng vanntilførselen.
- ➔ Koble inn pumpen litt (ca. 5 sekunder) med apparatbryteren.
- ➔ Sett hovedbryteren til "0/OFF".
- ➔ Trykk på sprøytepistolen til apparatet er trykkløst.
- ➔ Trekk ut støpselet (tørre hender) fra stikkontakten.
- ➔ Fjerne vanntilkoblingen.
- ➔ Sikre høytrykkspistol.
- ➔ La apparatet avkjøles.

Sikkerhetsinspeksjon/ vedlikeholdskontrakt

Du kan avtale regelmessig sikkerhetsinspeksjon eller inngå en servicekontrakt med din forhandler. Spør din forhandler om råd og veiledning.

Vedlikeholdsintervaller

Ukentlig

- ➔ Rengjør filter i vanntilkoblingen.

Månedlig

- ➔ Rengjør filter på rengjøringsmiddelsugeslange.

Etter 500 driftstimer, minimum årlig

- ➔ La kundeservice gjennomføre vedlikehold av maskinen.

Vedlikeholdsarbeider

Merk: Det er ikke nødvendig å skifte olje på høytrykkspumpen.

Rengjør filter i vanntilkoblingen

- ➔ Ta av filteret.
- ➔ Filter rengjøres i vann og settes inn igjen.

Ташев-Галвинг ООД
www.tashev-galving.com

Rengjør filter på rengjøringsmiddelsugeslange.

➔ Filter rengjøres i vann og settes inn igjen.

Feilretting

⚠ ***FARE***

Fare for eprsonskader ved utilsiktet oppstart a apparat og fra elektrisk støt.
Før alt arbeide på apparatet skal apparatet slås av og strømkabelen trekkes ut.

Apparatet går ikke

– Ingen nettspenning
➔ Kontroller nettspenning/strømledning
– Motor overbelastet/overopphetet
➔ Sett hovedbryteren til "0/OFF".
➔ La apparatet avkjøles.
➔ Slå apparatet på.
➔ Dersom feilen oppstår på nytt, la kundeservice undersøke apparatet.
– Eksostemperaturbegrenser er utløst, varmeslange tilsotet.
➔ Kundeservice må fjerne sot fra apparatet.
– Eksostemperaturbegrenser er utløst, eksostemperatur for høy.
➔ Sett hovedbryteren til "0/OFF".
➔ La apparatet avkjøles.
➔ Kun på apparater med manuell tilbakestilling:
Figur 7
Bruk tilbakestillingstasten for avgasstemperaturbegrenseren.
➔ Slå apparatet på.
➔ Dersom feilen oppstår på nytt, la kundeservice undersøke apparatet.

Apparat bygger ikke opp trykk

– Luft i systemet
Luft ut pumpen:
➔ Slå på apparatet med åpen høytrykkpistol ved hjelp av apparatbryteren flere ganger.
Merk: Ved demontering av strålerør fra høytrykkspistolen går utluftingen raskere.
➔ Fylle/skifte ekstern rengjøringsmiddelbeholder, dersom den finnes.
➔ Kontroller tilkoblinger og ledninger.
– Filter i vanntilkoblingen tilsmusset
➔ Rengjør filter.
– Vanntilførsel er for liten
➔ Kontroller vanntilførselsmengden (se Tekniske data).
– Vannkran lukket.
➔ Åpne vannkranen.

Apparatet kobler seg på og av med åpen høytrykkspistol

– Luft i systemet
Luft ut pumpen:
➔ Slå på apparatet med åpen høytrykkpistol ved hjelp av apparatbryteren flere ganger.
Merk: Ved demontering av strålerør fra høytrykkspistolen går utluftingen raskere.
– Høytrykksdyse tilstoppet
➔ Rengjør dyse.
– Varmeslange forkalket
➔ Kundeservice må avkalke maskinen.

Apparatet kobler seg på og av med lukket høytrykkspistol

– Lekkasje i høytrykksystemet
➔ Kontroller høytrykksystem og tilkoblinger for tetthet.

Apparatet lekker, det drypper vann under apparatet

– Pumpe utett, sikkerhetsventil utett.
Merk:3 dråper/minutt er tillatt.
➔ Ved større utetthet skal apparatet kontrolleres av kundeservice.

Apparatet suger ikke inn rengjøringsmiddel

– Dysen er innstilt på "Høytrykk".
➔ Innstill dysen på ”CHEM”.
– Ekstern rengjøringsmiddelbeholder er tom.
➔ Fylle/skifte ekstern rengjøringsmiddelbeholder.
– Filter på rengjøringsmiddelsugeslange tilsmusset.
➔ Rengjør filter.
Figur 8
– Tilbakeslagsventil henger fast.
➔ Ta av slangen for rengjøringsmiddel og løsne tilbakeslagsventilen ved hjelp av en stump gjenstand.

Ташев-Галвинг ООД
www.tashev-galving.com

Brenner tenner ikke

– Drivstofftank er tom.
➔ Fylle drivstoff.
– Vannmangel
➔ Kontroller vanntilkobling, kontroller tilførselsledning.
– Vanninntakstemperaturen for høy.
➔ Bruk vann med maks. 30 °C temperatur.

Figur **9**

– Drivstoffilter tilsmusset
➔ Skift drivstoffilter.

Kundetjeneste

Dersom feilen ikke kan rettes opp, må apparatet kontrolleres av kundeservice.

Garanti

Vår ansvarlige salgsorganisasjon for det enkelte land har utgitt garantibetingelsene som gjelder i det aktuelle landet. Eventuelle feil på apparatet repareres gratis innenfor garantitiden dersom årsaken er en material- eller produksjonsfeil.

Tilbehør og reservedeler

– Det er kun tillatt å anvende tilbehør og reservedeler som er godkjent av produsenten. Originalt tilbehør og originale reservedeler garanterer for sikker og problemfri drift av apparatet.
– Et utvalg av de vanligste reservedelene finner du bak i denne bruksanvisningen.
– Mer informasjon om reservedeler finner du under www.kaercher.com i området Service.

EU-samsvarserklæring

Vi erklærer herved at maskinen som er beskrevet nedenfor, i konstruksjon og utførelse tilsvarer markedsførte modell og er i overensstemmelse med de gjeldende og grunnleggende sikkerhets- og helsekrav i EU-direktivet. Ved endringer på maskinen som er utført uten vårt samtykke, mister denne erklæringen sin gyldighet.

Produkt: Høytrykksvasker
Type: 1.064-xxx

Relevante EU-direktiver
2006/42/EF (+2009/127/EF)
2000/14/EF
2014/30/EU
Anvendte overensstemmende normer
EN 55014–1: 2006+A1: 2009+A2: 2011
EN 55014–2: 1997+A1: 2001+A2: 2008
EN 60335–1
EN 60335–2–79
EN 61000–3–2: 2014
HDS 5/11, HDS 5/13:
EN 61000–3–3: 2013
HDS 5/15:
EN 61000–3–11: 2000
Anvendt metode for samsvarsvurdering
2000/14/EF: Vedlegg V
Lydeffektnivå dB(A)
HDS 5/11 U, HDS 5/15:
Målt: 91
Garantert: 94
HDS 5/11 UX, HDS 5/13:
Målt: 91
Garantert: 93

5.957-976

De undertegnede handler på oppdrag fra, og med fullmakt fra selskapsledelsen.

H. Jenner
CEO

S. Reiser
Head of Approbation

Dokumentasjonsansvarlig:
S. Reiser

Alfred Kärcher GmbH & Co. KG
Alfred-Kärcher-Str. 28 - 40
71364 Winnenden (Germany)
Tlf: +49 7195 14-0
Faks: +49 7195 14-2212

Winnenden, 2016/01/01

Ташев-Галвинг ООД
www.tashev-galving.com

Tekniske data

		HDS 5/11			HDS 5/13			HDS 5/15		
Nettilkobling										
Spenning	V	220	230	240	220	230	240	220	230	240
Strømtype	Hz	1~ 50			1~ 50			1~ 50		
Kapasitet	kW	2,2			2,6			2,7		
Sikringer (trege)	A	16	16	13	16	16	13	16	16	13
Beskyttelsestype	--	IPX5			IPX5			IPX5		
Beskyttelsesklasse	--	I			I			I		
Maks. tillatt nettimpedanse	Ohm	--			--			(0.380+j0.237)		
Vanntilkobling										
Vanntilførsels-temperatur (max)	°C	30			30			30		
Tilførselsmengde (min)	l/time (l/min)	500 (8,3)			550 (9,2)			500 (8,3)		
Sugehøyde fra åpen beholder 20 ºC	m	0,5			0,5			0,5		
Tilførselstrykk (max)	MPa (bar)	0,6 (6)			0,6 (6)			0,6 (6)		
Tilførselsslange – min. diameter	" (tommer)	1/2			1/2			1/2		
Tilførselsslange – lengde (min.)	m	7,5			7,5			7,5		
Effektspesifikasjoner										
Vannmengde	l/time (l/min)	450 (7,5)			500 (8,3)			450 (7,5)		
Arbeidstrykk vann (med standarddyse)	MPa (bar)	11,0 (110)			12,5 (125)			15,0 (150)		
Maks. driftstrykk (sikkerhetsventil)	MPa (bar)	16,5 (165)			18,0 (180)			20,0 (200)		
Maks. arbeidstemperatur varmtvann	°C	80			80			80		
Rengjøringsmiddeloppsug	l/time (l/min)	0-33 (0-0,6)			0-33 (0-0,6)			0-33 (0-0,6)		
Brennereffekt	kW	26			29			26		
Maksimal fyringsoljeforbruk	kg/h	2,7			3,1			2,7		
Rekylkraft høytrykkspistol (maks.)	N	18,1			21,4			20,8		
Dysestørrelse (UX)	--	032 (033)			034			028		
Registrerte verdier etter EN 60335-2-79										
Støy										
Støytrykksnivå L_{pA}	dB(A)	76			76			77		
Usikkerhet K_{pA}	dB(A)	3			3			3		
Støyeffektnivå L_{WA} + usikkerhet K_{WA} (UX)	dB(A)	94 (93)			93			94		
Hånd-arm vibrasjonsverdi										
Høytrykkspistol	m/s^2	2,4			1,0			0,9		
Strålerør	m/s^2	1,4			1,1			1,1		
Usikkerhet K	m/s^2	0,3			0,3			0,3		
Driftsmidler										
Drivstoff	--	Fyringsolje EL eller diesel			Fyringsolje EL eller diesel			Fyringsolje EL eller diesel		
Oljemengde	l	0,1			0,1			0,2		
Oljetyper	Motorolje 15W40	Best.nr. 6.288-050.0			Best.nr. 6.288-050.0			Best.nr. 6.288-050.0		
Mål og vekt										
Lengde x bredde x høyde (UX)	mm	618 x 618 x 994 (1163)			618 x 618 x 994 (1163)			618 x 618 x 994 (1163)		
Typisk driftsvekt (UX)	kg	70 (72)			74 (76)			76 (78)		
Drivstofftank	l	6,5			6,5			6,5		

Ташев-Галвинг ООД
www.tashev-galving.com

Läs bruksanvisning i original innan aggregatet används första gången, följ anvisningarna och spara driftsanvisningen för framtida behov, eller för nästa ägare.

– Före första ibruktagning måste Säkerhetsanvisningar nr. 5.951-949.0 läsas!
– Informera inköpsstället omgående vid transportskador.
– Kontrollera innehållet i leveransen vid uppackning. Leveransomfattning, se Bild 1.

Innehållsförteckning

Miljöskydd	SV	1
Risknivåer	SV	1
Aggregatelement	SV	2
Symboler på aggregatet	SV	2
Ändamålsenlig användning	SV	2
Säkerhetsanvisningar	SV	3
Säkerhetsanordningar	SV	3
Idrifttagning	SV	3
Handhavande	SV	5
Förvaring	SV	7
Transport	SV	7
Skötsel och underhåll	SV	7
Åtgärder vid störningar	SV	8
Garanti	SV	9
Tillbehör och reservdelar	SV	9
Försäkran om EU-överensstämmelse	SV	10
Tekniska data	SV	11

Miljöskydd

	Emballagematerialen kan återvinnas. Kasta inte emballaget i hushållssoporna utan lämna det till återvinning.
	Kasserade apparater innehåller återvinningsbart material som bör gå till återvinning. Batterier, olja och liknande ämnen får inte komma ut i miljön. Överlämna skrotade aggregat till ett lämpligt återvinningssystem.

Motorolja, värmeolja, diesel och bensin får inte släppas ut i miljön. Skydda marken och avfallshantera förbrukad olja på ett miljövänligt sätt.

Upplysningar om ingredienser (REACH)
Aktuell information om ingredienser finns på:
www.kaercher.com/REACH

Risknivåer

⚠ ***FARA***
För en omedelbart överhängande fara som kan leda till svåra skador eller döden.

⚠ ***VARNING***
För en möjlig farlig situation som kan leda till svåra skador eller döden.

⚠ ***FÖRSIKTIGHET***
Varnar om en möjligen farlig situation som kan leda till lättare personskador.

OBSERVERA
Varnar om en möjligen farlig situation som kan leda till materiella skador.

Ташев-Галвинг ООД
www.tashev-galving.com

Aggregatelement

Bild 1

1 Högtrycksslang
2 Kabelfäste
3 Påfyllningsöppning för bränsle
4 Bränslemätare
5 Munstyckesförvaring
6 El-matarledning
7 Högtryckspump
8 Vattenanslutningssats
9 Högtrycksanslutning (endast HDS 5/xx U)
10 Spolrörshållare
11 Vattenanslutning med filter
12 Huvudreglage
13 Motorhuv
14 Bärhandtag
15 Högtrycksslangens utloppsöppning (endast HDS 5/xx UX)
16 Underlag
17 Hjul
18 Brännare
19 Slanghållare (endast HDS 5/xx U)
20 Slangtrumma (endast HDS 5/xx UX)
21 Sugslang med filter, för rengöringsmedel
22 Hållare för strålrör
23 Typskylt
24 Huvtillslutning
25 Handvev till slangtrumma (endast HDS 5/xx UX)
26 Skjuthandtag
27 Munstyckesmarkering
28 Tre-funktionsmunstycke
29 Spolrör
30 Handsprutans säkerhetspärr
31 Handsprutans handtag
32 Handspruta

Färgmärkning

– Manöverelement för rengöringsprocessen är gula.
– Manöverelement för underhåll och service är ljusgrå.

Symboler på aggregatet

Högtrycksstrålar kan vid felaktig användning vara farliga. Strålen får inte riktas mot människor, djur, aktiv elektrisk utrustning eller mot själva aggregatet. Högtrycktvätten får endast användas om den står lodrätt.

Aggregat med slangtrumma:	
	Risk för brännskador på grund av mycket varma ytor!

Ändamålsenlig användning

– Rengöring av: maskiner, fordon, byggnadsverk, verktyg, fasader, terrasser, trädgårdsredskap etc.
– Högtrycktvätten får endast användas om den står lodrätt.
– Lämna aldrig apparaten utan uppsikt så länge som den är i drift.

⚠ ***FARA***

Risk för personskador! Vid användning på bensinmackar eller andra riskfyllda områden måste gällande säkerhetsföreskrifter följas.

Avloppsvatten, innehållande mineralolja, får inte komma ut i mark, vattendrag eller kanalisation. Motor- och underredestvätt utförs därför enbart på lämpliga platser, utrustade med oljeavskiljare.

Krav på vattenkvaliteten:

OBSERVERA

Endast rent vatten får användas som högtrycksmedium. Nedsmutsning leder till förslitningar eller avlagringar i apparaten på ett för tidigt statdum.

Om återvinningsvatten används får följande gränsvärden inte överskridas.

Ташев-Галвинг ООД
www.tashev-galving.com

pH-värde	6,5...9,5
elektrisk ledningsförmåga *	Ledningsförmåga färskvatten +1 200 µS/cm
sedimenterbara ämnen **	< 0,5 mg/l
filtreringsbara ämnen **	< 50 mg/l
Kolväten	< 20 mg/l
Klor	< 300 mg/l
Sulfat	< 240 mg/l
Kalcium	< 200 mg/l
Totalhårdhet	< 28 °dH < 50 °TH < 500 ppm (mg $CaCO_3$/l)
Järn	< 0,5 mg/l
Mangan	< 0,05 mg/l
Koppar	< 2 mg/l
Aktivt klor	< 0,3 mg/l
fritt från illaluktande dofter	
* Maximum totalt 2 000 µS/cm ** Testvolym 1 l, sedimenteringstid 30 min *** inga slipande ämnen	

Säkerhetsanvisningar

– Beakta lagstadgade, nationella föreskrifter för högtryckstvättar.
– Beakta gällande, nationella regelverk för olycksfallsskydd. Högtryckstvättar måste kontrolleras regelbundet och kontrollresultatet måste noteras skriftligt.
– Aggregatets uppvärmningsanordning är en förbränningsanläggning. Förbränningsanläggningar måste kontrolleras regelbundet och i enlighet med gällande, nationella regelverk.

Säkerhetsanordningar

Säkerhetsanordningar är avsedda att skydda användaren och får inte deaktiveras eller kringås i sin funktion.

Tryckställare

Tryckställaren kopplar från aggregatet när pistolen stängs, och kopplar åter till det när pistolen öppnas.

Säkerhetsventil

– Säkerhetsventilen öppnas vid övertryck i behållaren eller om överströmningsventilen resp. tryckställaren är defekt.
– Säkerhetsventilen har ställts in och plomberats hos tillverkaren. inställning endast av kundservice.

Vattenbristsäkring

Vattenbristsäkringen förhindrar att brännaren kopplas till vid vattenbrist.

Avgastemperaturbegränsaren

Avgastemperaturbegränsaren stänger av aggregatet när för hög avgastemperatur uppnås.

Lindningsskyddskontakt

Lindningsskyddskontakten i pumpdriftens motorlindning stänger av motorn vid termisk överbelastning.

Säkerhetsspärr

Säkerhetsspärren på handsprutan förhindrar att apparaten startas oavsiktligt.

Idrifttagning

⚠ ***VARNING***

Risk för skada! Aggregat, matarledningar, högtrycksslang och anslutningar måste vara i ett oklanderligt tillstånd. Om skicket inte är felfritt får aggregatet inte användas.

Montera handspruta

➔ Förbind strålröret med handsprutpistolen.
➔ Montera munstycke på strålrör (markeringar på inställningsringen uppe).
➔ Aggregat utan slangtrumma:
Förbind högtrycksslangen med högtrycksanslutningen på aggregatet.

Тайшев-Галвинг ООД www.tashev-galving.com

Fylla på bränsle

⚠ ***FARA***

Risk för explosion! Fyll endast på diesel eller lätt värmeolja. Drift med biodiesel enligt EN 14214 (över 6 °C utomhustemperatur) är möjlig. Olämpligt bränsle, som t.ex. bensin, får ej användas.

OBSERVERA

Kör aldrig maskinen med tom bränsletank. Bränslepumpen kan då förstöras. Detta gäller även vid drift med kallvatten.

➔ Öppna tanklocket.
➔ Fylla på bränsle.
➔ Stäng tanklocket.
➔ Torka av bränsle som runnit över.

Drift med rengöringsmedel

⚠ ***FARA***

Risk för skada!

– Använd endast produkter från Kärcher.
– Sug aldrig upp på lösningsmedel (bensin, aceton, förtunning, etc.).
– Undvik kontakt med ögon och hud.
– Beakta tillverkarens säkerhets- och användningshänvisningar.

Kärcher har ett individuellt program för rengöring och vård.

Din försäljare ger dig gärna ytterligare information.

➔ Fyll på / byt ut den externa behållaren för rengöringsmedel.

Vattenanslutning

⚠ ***VARNING***

Beakta vattenleverantörens föreskrifter. Enligt gällande föreskrifter får apparaten aldrig användas i dricksvattennätet utan systemavskiljare. Säkerställ att vattenförsörjningssystemet, som högtryckstvätten ansluts till, har en anslutning som är utrustad med en systemavskiljare enligt EN 12729 typ BA. Vatten som runnit genom en systemavskiljare anses inte vara drickbart.

⚠ ***FÖRSIKTIGHET***

Anslut alltid systemavskiljaren till vattenförsörjningen, aldrig direkt till maskinen.

Se Tekniska Data för anslutningsvärden.

➔ Fäst tilloppsslangen (minimilängd 7,5 m, minsta diameter 1/2“) med slangklämman på vattenanslutningssatsen.
➔ Anslut vattenslang till apparatens vattenintag och till vattenförsörjningen (exempelvis vattenkran).

Observera: Tilloppslangen och slangklämman ingår inte i leveransen.

Sug upp vatten från behållare

➔ Anslut sugslang (diameter minst 1/2“) med filter (tillbehör) till vattenförsörjningen.
– Max. sughöjd: 0,5 m

⚠ ***FARA***

Sug aldrig upp vatten ur en dricksvattenbehållare. Suga aldrig upp lösningsmedelshaltiga vätskor såsom lackförtunning, bensin, olja eller ofiltrerat vatten. Tätningarna i aggregatet tål inga lösningsmedel. Ånga från lösningsmedel är lättantändlig, explosiv och giftig.

Elanslutning

– Anslutningsvärde, se Tekniska data och typskylten.
– Den elektriska anslutningen måste utföras av en elektriker och motsvara IEC 60364-1.

➔ Stäng av strömbrytaren "0/OFF“.
➔ Stick i nätkontakten.

⚠ ***FARA***

Risk för skada på grund av elektrisk stöt.

– *Olämpliga elektriska förlängningskablar kan vara farliga. Använd endast tillåtna elektriska förlängningskablar utomhus, med motsvarande märkning och med tillräckligt tvärsnitt.*
– *Rulla alltid ut förlängningsledningar fullständigt.*
– *Kontakter och kopplingar på använda förlängningskablar måste vara vattentäta.*

OBSERVERA

Maximalt tillåten nätimpedans på den elektriska anslutningspunkten (se Tekniska data) får inte överskridas. Vid oklarheter gällande den aktuella nätimpedansen som gäller för din anslutningspunkt, ta kontakt med ditt energiförsörjningsföretag.

Ташев-Галвинг ООД
www.tashev-galving.com

Handhavande

⚠ ***FARA***

Risk för explosion!
Inga brännbara vätskor får fördelas med högtryckstvätten.

OBSERVERA

– *Kör aldrig maskinen med tom bränsletank. Bränslepumpen kan då förstöras. Detta gäller även vid drift med kallvatten.*
– *Risk för skada! Använd aldrig apparaten utan ett filter i vattenanslutningen.*
– *Risk för skada! Lägg inga föremål (slang osv.) i eller över kaminen.*
– *Aggregat med slangtrumma:*
  Rulla alltid ut högtrycksslangen fullständigt.

Säkerhetsanvisningar

⚠ ***VARNING***

Längre användning av aggregatet kan leda till vibrationsbetingade cirkulationsstörningar i händerna.

En allmängiltig tidslängd för användningen kan inte fastläggas eftersom denna påverkas av många faktorer:

– Personlig fallenhet för dålig cirkulation (ofta kalla fingrar, kliande fingrar).
– Låg omgivande temperatur. Bär varma handskar för att skydda händerna.
– Ett fast grepp hindrar cirkulationen.
– Drift utan pauser är sämre än drift med inlagda pauser.

Vid regelbunden, långvarig användning av apparaten och återkommande symptom (t.ex. kliande fingrar, kalla fingrar), rekommenderar vi läkarbesök.

Öppna/stänga maskinhuv

Bild **2**

➔ Lossa låset till huven med en skruvmejsel, fäll fram huven och haka loss den.

Bild **3**

➔ Sätt fast maskinhuven (se pilar), fäll upp den och haka fast låset till huven.

Driftslägen

Bild **4**

0/OFF = Av

1 Drift med kallt vatten
2 Drift med varmvatten

Koppla till aggregatet

➔ Ställ in huvudreglaget till önskat arbetssätt.

Maskinen startar kort och kopplas sedan från, så snart som arbetstrycket har uppnåtts.

➔ Avsäkra handsprutpistolen.

Om handsprutpistolen aktiveras kopplas aggregatet åter till.

Anmärkning: Lufta ur pumpen om det inte kommer ut något vatten ur högtrycksmunstycket.

Lufta ur pumpen:

➔ Koppla till och från aggregatet flera gånger med huvudreglaget medan handsprutan är öppen.

Observera: Genom att ta bort strålröret från högtrycksslangen från handsprutan går det snabbare att lufta ur.

Avbryta drift

➔ Släpp spruthandtaget; aggregatet stängs av.

➔ Drag åter i spruthandtaget; aggregatet startar igen.

Välj typ av stråle

➔ Stäng handspruta.

➔ Säkra handtaget på handsprutan med säkerhetsspärren.

➔ Vrid på munstyckeshöljet tills önskad symbol överenstämmer med markeringen:

	Rund högtrycksstråle (0°) till mycket envis smuts.
	Flat lågtrycksstråle (CHEM) vid användning med rengöringsmedel, eller rengöring med lågt tryck.
	Flat högtrycksstråle (25°) till smuts som sträcker sig över större yta.

ТАШЕВ-ГАЛВИНГ ООД
www.tashev-galving.com

Drift med rengöringsmedel

– Var sparsam med användning av rengöringsmedel för att minska påfrestningarna på miljön.
– Rengöringsmedlet måste vara anpassat till ytan som ska rengöras.

Bild **5**

➔ Ta ur sugslangen för rengöringsmedel.
➔ Vrid på filtret på sugslangen för rengöringsmedel för att dosera rengöringsmedlet.
➔ Häng slangen för rengöringsmedel i en behållare med rengöringsmedel.
➔ Ställ in munstycket på "CHEM“.

Rengöring

➔ Ställ rengöringsmedlets koncentration så att det är anpassat till ytan som ska rengöras.

Anmärkning: Rikta alltid strålen först på stort avstånd från objektet som ska rengöras, för att förhindra att skador uppkommer på grund av för högt tryck.

Rekommenderad rengöringsmetod

– Lös upp smuts:
➔ spraya på sparsamt med rengöringsmedel och låt det verka i 1...5 minuter, men inte torka in.
– Tag bort smuts:
➔ Spola bort upplöst smuts med högtrycksstråle.

Drift med kallt vatten

Borttagning av lätt nedsmutsning och sköljning, exv. för: Trädgårdsmaskiner, terasser, verktyg, etc.

➔ Ställ huvudreglaget på "1".

Drift med varmvatten

⚠ ***FARA***

Risk för skållning!

➔ Ställ huvudreglaget på "2".

Efter användning med rengöringsmedel

➔ Skruva igen filtret på sugslangen för rengöringsmedel helt (-).
➔ Ställ huvudreglaget på "1".
➔ Spola ren apparaten med öppen handspruta under minst en minut.

Stänga av aggregatet

⚠ ***FARA***

Risk för skållning! Efter drift med varmvatten måste aggregatet köras minst två minuter med kallt vatten och med öppnad pistol för att kylas ned.

➔ Stäng av strömbrytaren "0/OFF“.
➔ Stäng vattentillförseln.
➔ Koppla kort till pumpen (ca. 5 sekunder) med huvudreglaget.
➔ Stäng av strömbrytaren "0/OFF“.
➔ Tryck på handsprutan tills apparaten är trycklös.
➔ Försäkra dig om att dina händer är torra när du drar ut nätkontakten.
➔ Ta bort vattenanslutningen.
➔ Säkra handsprutpistolen.

Förvara aggregatet

➔ Placera handsprutan i hållaren.
➔ Aggregat utan slangtrumma:
Rulla upp högtrycksslangen och häng den över slanghållaren.
➔ Aggregat med slangtrumma:
Rulla upp högtrycksslang på slangtrumma. Tryck in handtaget på veven för att blockera slangtrumman.
➔ Rulla upp anslutningssladden på sladdhållaren.
➔ Fäst kontakten med monterat clip.

Frostskydd

OBSERVERA

Frost förstör aggregatet om det inte är fullständigt tömt på vatten.

➔ Ställ aggregatet på en frostfri plats.

Om aggregatet är anslutet till en kamin ska följande beaktas:

Гайцев-Гарпвинг.com
www.tashev-garving.com

OBSERVERA

Skaderisk genom kalluft som kommer in via kaminen.

➔ Skilj aggregatet från kaminen vid temperaturer under 0° C utomhus.

Om det inte är möjligt att förvara aggregatet på en frostfri plats ska aggregatet hiberneras.

Nedstängning

Under längre driftspauser eller om det inte är möjligt att förvara aggregatet på en frostfri plats:

➔ Töm ut vatten

➔ Spola igenom aggregatet med frostskyddsmedel

Släppa ut vatten

➔ Skruva av slang för vattentillförsel samt högtrycksslang.

Bild 6

➔ Lägg maskinen på rygg.

➔ Kör maskinen under max. 1 minut med kallvattendrift tills pump och ledningar är tomma.

Spola igenom aggregatet med frostskyddsmedel

Anmärkning: Beakta föreskrifter från tillverkaren av frostskyddsmedlet.

➔ Fyll på vattenanslutningen med vanligt frostmedel.

➔ Starta aggregat (utan brännare), tills aggregatet är helt genomspolat.

På detta sätt uppnås även ett visst skydd mot rost.

Förvaring

⚠ ***FÖRSIKTIGHET***

Risk för person och egendomsskada! Observera maskinens vikt vid lagring.

Transport

⚠ ***FARA***

Risk för skada! Risk att maskinen välter vid kraftigt motlut, för hög lutning i sidled eller instabilt underlag.

– *Kör maskinen endast i lutning på maximalt 2 %.*

– *Använd maskinen bara på fasta underlag.*

⚠ ***FÖRSIKTIGHET***

Risk för person och egendomsskada! Observera vid transport maskinens vikt.

➔ Innan maskinen transporteras, lägg den på rygg och låt allt restvatten rinna ut.

➔ Man håller aggregatet i skjuthandtaget och drar det bakom sig vid längre transporter.

➔ Ta tag i handtagen och i skjutbygeln när maskinen ska bäras.

➔ Vid transport i fordon ska maskinen säkras enligt respektive gällande bestämmelser så den inte kan tippa eller glida.

Skötsel och underhåll

⚠ ***FARA***

Skaderisk på grund av att maskinen startas oavsiktligt samt på grund av elektrisk stöt. Stäng alltid av aggregatet och lossa nätkontakten innan arbeten på aggregatet utförs.

➔ Stäng av strömbrytaren "0/OFF“.

➔ Stäng av vattentillförseln.

➔ Koppla kort till pumpen (ca. 5 sekunder) med huvudreglaget.

➔ Stäng av strömbrytaren "0/OFF“.

➔ Tryck på handsprutan tills apparaten är trycklös.

➔ Försäkra dig om att dina händer är torra när du drar ut nätkontakten.

➔ Ta bort vattenanslutningen.

➔ Säkra handsprutpistolen.

➔ Låt aggregatet svalna.

Säkerhetsinspektion/Serviceavtal

Kom överrens med försäljningsstället om att regelbundna säkerhetskontroller ska genomföras eller välj ett servicekontrakt. Be om råd.

Underhållsintervaller

Varje vecka

➔ Rengör filtret i vattenanslutningen.

Varje månad

➔ Rengör filtret på sugslangen för rengöringsmedel.

Тацев-Галвинг ООД www.tashev-galving.com

Var 500:e driftstimme, minst en gång per år

➔ Låt auktoriserad serviceverkstad utföra underhållet av apparaten.

Underhållsarbeten

Observera: Det är inte nödvändigt att göra oljebyten på oljepumpen.

Rengör filtret i vattenanslutningen

➔ Ta ur filtret.
➔ Rengör filtret i vatten och sätt i igen.

Rengöra filtret i sugslangen för rengöringsmedel

➔ Rengör filtret i vatten och sätt i igen.

Åtgärder vid störningar

⚠ ***FARA***

Skaderisk på grund av att maskinen startas oavsiktligt samt på grund av elektrisk stöt. Stäng alltid av aggregatet och lossa nätkontakten innan arbeten på aggregatet utförs.

Apparaten arbetar inte

– Ingen nätförsörjning
➔ Kontrollera nätanslutning/elkabel.
– Motorn är överbelastad/överhettad
➔ Stäng av strömbrytaren "0/OFF“.
➔ Låt aggregatet svalna.
➔ Slå på apparaten.
➔ Om störningen uppträder igen, låt kundtjänsten testa aggregatet.
– Begränsaren för avgastemperaturen har löst ut, värmeslangen är nedsotad.
➔ Låt auktoriserad serviceverkstad avlägsna sotet i aggregatet.
– Begränsaren för avgastemperaturen har löst ut, avgastemperaturen är för hög.
➔ Stäng av strömbrytaren "0/OFF“.
➔ Låt aggregatet svalna.
➔ Endast hos maskiner med manuell återställning:
Bild 7
Tryck på återställningsknapp för avgastemperaturbegränsare.
➔ Slå på apparaten.
➔ Om störningen uppträder igen, låt kundtjänsten testa aggregatet.

Aggregatet bygger inte upp tryck

– Luft i systemet
Lufta ur pumpen:
➔ Koppla till och från aggregatet flera gånger med huvudreglaget medan handsprutan är öppen.
Observera: Genom att ta bort strålröret från högtrycksslangen från handsprutan går det snabbare att lufta ur.
➔ Om den externa behållaren för rengöringsmedel är tom, fyll på/byt ut den tomma behållaren.
➔ Kontrollera anslutningar och ledningar.
– Filter i vattenanslutningen smutsigt
➔ Rengör filtret.
– För lite vatten matas in
➔ Kontrollera vattenflödet till pumpen (Tekniska Data).
– Vattenkran stängd.
➔ Öppna vattenkranen.

Aggregatet stänger av/startar ständigt när handsprutan är öppen

– Luft i systemet
Lufta ur pumpen:
➔ Koppla till och från aggregatet flera gånger med huvudreglaget medan handsprutan är öppen.
Observera: Genom att ta bort strålröret från högtrycksslangen från handsprutan går det snabbare att lufta ur.
– Högtrycksmunstycket förstoppat
➔ Rengör munstycke.
– Värmeslang förkalkad
➔ Låt kundtjänst avlägsna kalk i maskinen.

Aggregatet kopplas från och till med stängd handsprutpistol

– Läck i högtryckssystemet
➔ Kontrollera högtryckssystemet och anslutningar med avseende på läck.

Тацев-ГЛАВНІ ООД www.tashev-galving.com

Aggregatet läcker, vatten sipprar ut under aggregatet

– Pump otät, säkerhetsventil otät.

Anmärkning: Tillåtet är 3 droppar/minut.

➔ Låt auktoriserad serviceverkstad kontrollera aggregatet vid större otäthet.

Aggregatet suger ej upp rengöringsmedel

– Munstycke är inställt på "Högtryck".
➔ Ställ in munstycket på "CHEM“.
– Extern rengöringsmedelsbehållare är tom.
➔ Fyll på / byt ut den externa behållaren för rengöringsmedel.
– Filter i sugslangen för rengöringsmedel nedsmutsat
➔ Rengör filtret.

Bild 8

– Bakslagsventilen tilltäppt
➔ Tag bort slang för rengöringsmedel och lossa backventil med trubbigt föremål.

Brännaren tänder inte

– Bränsletank är tom.
➔ Fylla på bränsle.
– Vattenbrist
➔ Kontrollera vattenanslutning, kontrollera inkommande ledningar.
– Vatteninmatningstemperatur för hög.
➔ Mata in varmt vatten max. 30 °C .

Bild 9

– Bränslefiltret nedsmutsat
➔ Byt ut bränslefiltret.

Kundservice

Kan störningen inte åtgärdas måste aggregatet kontrolleras av auktoriserad serviceverkstad.

Garanti

I respektive land gäller de garantivillkor som publicerats av våra auktoriserade distributörer. Eventuella fel på aggregatet repareras utan kostnad under förutsättning att det orsakats av ett material- eller tillverkningsfel.

Tillbehör och reservdelar

– Endast av tillverkaren godkända tillbehör och reservdelar får användas. Original-tillbehör och original-reservdelar garanterar att apparaten kan användas säkert och utan störning.
– I slutet av bruksanvisningen finns ett urval av de reservdelar som oftast behövs.
– Ytterligare information om reservdelar hittas under service på www.kaercher.com.

Ташев-Галвинг ООД
www.tashev-galving.com

Försäkran om EU-överensstämmelse

Härmed försäkrar vi att nedanstående, betecknade maskin i ändamål och konstruktion, samt i den av oss levererade versionen, motsvarar EU-direktivens tilllämpliga, grundläggande säkerhets- och hälsokrav. Vid ändringar på maskinen, vilka inte har godkänts av oss, blir denna överensstämmelseförklaring ogiltig.

Produkt: Högtryckstvätt
Typ: 1.064-xxx

Tillämpliga EU-direktiv
2006/42/EG (+2009/127/EG)
2000/14/EG
2014/30/EU
Tillämpade harmoniserade normer
EN 55014–1: 2006+A1: 2009+A2: 2011
EN 55014–2: 1997+A1: 2001+A2: 2008
EN 60335–1
EN 60335–2–79
EN 61000–3–2: 2014
HDS 5/11, HDS 5/13:
EN 61000–3–3: 2013
HDS 5/15:
EN 61000–3–11: 2000
Tillämpad metod för överensstämmelsevärdering
2000/14/EG: Bilaga V
Ljudeffektsnivå dB(A)
HDS 5/11 U, HDS 5/15:
Upmätt: 91
Garanterad: 94
HDS 5/11 UX, HDS 5/13:
Upmätt: 91
Garanterad: 93

5.957-976

Undertecknade agerar på order av och med fullmakt från företagsledningen.

H. Jenner
CEO

i.V. S. Reiser
Head of Approbation

Dokumentationsbefullmäktigad:
S. Reiser

Alfred Kärcher GmbH & Co. KG
Alfred-Kärcher-Str. 28 - 40
71364 Winnenden (Germany)
Tel.: +49 7195 14-0
Fax: +49 7195 14-2212

Winnenden, 2016/01/01

Ташев-Галвинг ООД
www.tashev-galving.com

Tekniska data

		HDS 5/11	HDS 5/13	HDS 5/15
Nätförsörjning				
Spänning	V	220 230 240	220 230 240	220 230 240
Strömart	Hz	1~ 50	1~ 50	1~ 50
Anslutningseffekt	kW	2,2	2,6	2,7
Säkringar (tröga)	A	16 16 13	16 16 13	16 16 13
Skydd	--	IPX5	IPX5	IPX5
Skyddsklass	--	I	I	I
Maximalt tillåten nätimpedans	Ohm	--	--	(0.380+j0.237)
Vattenanslutning				
Inmatningstemperatur (max.)	°C	30	30	30
Inmatningsmängd (min.)	l/t (l/min)	500 (8,3)	550 (9,2)	500 (8,3)
Sughöjd ur öppen behållare (20 °C)	m	0,5	0,5	0,5
Inmatningsstryck (max.)	MPa (bar)	0,6 (6)	0,6 (6)	0,6 (6)
Diameter inmatningsslang(min.)	Tum	1/2	1/2	1/2
Längd inmatningsslang (min.)	m	7,5	7,5	7,5
Prestanda				
Matningsmängd, vatten	l/t (l/min)	450 (7,5)	500 (8,3)	450 (7,5)
Arbetstryck vatten (med standardmunstycke)	MPa (bar)	11,0 (110)	12,5 (125)	15,0 (150)
Max. driftövertryck (säkerhetsventil)	MPa (bar)	16,5 (165)	18,0 (180)	20,0 (200)
Max. arbetstemperatur varmvatten	°C	80	80	80
Insugning av rengöringsmedel	l/t (l/min)	0-33 (0-0,6)	0-33 (0-0,6)	0-33 (0-0,6)
Brännareffekt	kW	26	29	26
Maximal förbrukning av värmeledningsolja	kg/t	2,7	3,1	2,7
Handsprutans rekylkraft (max.)	N	18,1	21,4	20,8
Munstyckesstorlek (UX)	--	032 (033)	034	028
Beräknade värden enligt EN 60335-2-79				
Brusnivå				
Ljudtrycksnivå L_{pA}	dB(A)	76	76	77
Osäkerhet K_{pA}	dB(A)	3	3	3
Ljudeffektsnivå L_{WA} + Osäkerhet K_{WA} (UX)	dB(A)	94 (93)	93	94
Hand-Arm Vibrationsvärde				
Handspruta	m/s^2	2,4	1,0	0,9
Spolrör	m/s^2	1,4	1,1	1,1
Osäkerhet K	m/s^2	0,3	0,3	0,3
Drivmedel				
Bränsle	--	Värmeolja EL, eller diesel	Värmeolja EL, eller diesel	Värmeolja EL, eller diesel
Oljemängd	l	0,1	0,1	0,2
Oljesorter	Motorolja 15W40	Best.nr. 6.288-050.0	Best.nr. 6.288-050.0	Best.nr. 6.288-050.0
Mått och vikt				
Längd x Bredd x Höjd (UX)	mm	618 x 618 x 994 (1163)	618 x 618 x 994 (1163)	618 x 618 x 994 (1163)
Typisk driftvikt (UX)	kg	70 (72)	74 (76)	76 (78)
Bränsletank	l	6,5	6,5	6,5

ТаЦеВ-ГалВинг ООД
www.tashev-galving.com

Lue tämä alkuperäisiä ohjeita ennen laitteesi käyttämistä, säilytä käyttöohje myöhempää käyttöä tai mahdollista myöhempää omistajaa varten.

– Turvaohje nro 5.951-949.0 on ehdottomasti luettava ennen laitteen ensimmäistä käyttökertaa!
– Jos havaitset kuljetusvaurioita, ota välittömästi yhteys jälleenmyyjään.
– Tarkasta pakkauksen sisältö sitä purettaessa. Toimituslaajuus, katso kuvaa 1.

Sisällysluettelo

Ympäristönsuojelu	FI	1
Vaarallisuusasteet	FI	1
Laitteen osat	FI	2
Laitteessa olevat symbolit	FI	2
Käyttötarkoitus	FI	2
Turvaohjeet	FI	3
Turvalaitteet	FI	3
Käyttöönotto	FI	3
Käyttö	FI	5
Säilytys	FI	7
Kuljetus	FI	7
Hoito ja huolto	FI	8
Häiriöapu	FI	8
Takuu	FI	9
Varusteet ja varaosat	FI	9
EU-standardinmukaisuustodistus	FI	10
Tekniset tiedot	FI	11

Ympäristönsuojelu

	Pakkausmateriaalit ovat kierrätettäviä. Älä käsittelee pakkauksia kotitalousjätteenä, vaan toimita ne jätteiden kierrätykseen.
	Käytetyt laitteet sisältävät arvokkaita kierrätettäviä materiaaleja, jotka tulisi toimittaa kierrätykseen. Paristoja, öljyjä ja samankaltaisia aineita ei saa päästää ympäristöön. Tästä syystä toimita kuluneet laitteet asianmukaisiin keräyspisteisiin.

Huolehdi, ettei moottoriöljyä, polttoöljyä, dieseliä tai bensiiniä pääse valumaan luontoon. Suojaa maaperää ja hävitä jäteöljy ympäristöystävällisesti.

Huomautuksia materiaaleista (REACH)
Ajantasaisia tietoja ainesosista löytyy osoitteesta:
www.kaercher.com/REACH

Vaarallisuusasteet

⚠ ***VAARA***
Välittömästi uhkaava vaara, joka aiheuttaa vakavan ruumiinvamman tai johtaa kuolemaan.

⚠ ***VAROITUS***
Mahdollisesti vaarallinen tilanne, joka voi aiheuttaa vakavan ruumiinvamman tai voi johtaa kuolemaan.

⚠ ***VARO***
Huomautus mahdollisesta vaarallisesta tilanteesta, joka voi aiheuttaa vähäisiä vammoja.

HUOMIO
Huomautus mahdollisesta vaarallisesta tilanteesta, joka voi aiheuttaa aineellisia vahinkoja.

Ташев-Галвинг ООД
www.tashev-galving.com

Laitteen osat

Kuva 1

1 Korkeapaineletku
2 Johdon pidike
3 Polttoaineen täyttöaukko
4 Täyttömäärän näyttö
5 Suuttimien säilytyspaikka
6 Sähköjohto
7 Korkeapainepumppu
8 Vesiliitäntäsarja
9 Korkeapaineliitäntä (vain HDS 5/xx U)
10 Ruiskuputken säilytysteline
11 Vesiliitäntä ja suodatin
12 Laitekytkin
13 Pölysuoja
14 Kantokahva
15 Korkeapaineletkun ulostuloaukko (vain HDS 5/xx UX)
16 Tuki
17 Pyörä
18 Poltin
19 Letkukannatin (vain HDS 5/xx U)
20 Letkurumpu (vain HDS 5/xx UX)
21 Puhdistusaineen imuletku ja suodatin
22 Suihkuputken kiinnike
23 Tyyppikilpi
24 Kansilukko
25 Letkurummun käsikampi (vain HDS 5/xx UX)
26 Työntökahva
27 Suuttimen merkintä
28 Kolminkertainen suutin
29 Suihkuputki
30 Käsiruiskupistoolin varmistinsalpa
31 Käsiruiskupistoolin vipu
32 Käsiruiskupistooli

Väritunnukset

– Puhdistusprosessin käyttöelimet ovat keltaisia.
– Huollon ja servicen käyttöelimet ovat vaaleanharmaat.

Laitteessa olevat symbolit

Epäasianmukaisesti käytettyinä suurpainesuihkut voivat olla vaarallisia. Suihkua ei saa suunnata ihmisiin, eläimiin, jännitteellisiin sähkövarusteisiin tai itse laitteeseen. Painepesuria saa käyttää vain, kun se on pystysuorassa asennossa.

Letkurummulla varustettu laite:	
	Kuumien pintojen aiheuttama palovammavaara!

Käyttötarkoitus

– Puhdistaminen: Koneet, ajoneuvot, rakennukset, työkalut, julkisivut, terassit, puutarhavälineet jne.
– Painepesuria saa käyttää vain, kun se on pystysuorassa asennossa.
– Älä koskaan jätä laitetta valvomatta niin kauan, kun se on käytössä.

⚠ ***VAARA***

Loukkaantumisvaara! Jos laitetta käytetään huoltoasemilla tai muissa vastaavissa paikoissa, on noudatettava asianmukaisia turvamääräyksiä.

Älä päästä mineraalipitoista jätevettä valumaan maaperään, vesistöön tai viemäriverkkoon. Moottorin ja auton pohjan pesu on suoritettava tästä syystä puhdistukseen soveltuvalla ja öljyerottimella varustetulla paikalla.

Veden laatuvaatimukset:

HUOMIO

Korkeapainelaitteistossa saa käyttää ainoastaan puhdasta vettä. Epäpuhtaudet johtavat ennenaikaiseen kulumiseen tai kerrostumien muodostumiseen.
Jos käytetään recycling-vettä, seuraavia raja-arvoja ei saa ylittää:

ТОШЕВ-ГАЛВИНГ ООД
www.tashev-galving.com

pH-arvo	6,5...9,5
sähkönjohtokyky *	Tuoreveden sähkönjohtavuus +1200 µS/cm
erotettavissa olevat aineet **	< 0,5 mg/l
poisuodatettavissa olevat aineet ***	< 50 mg/l
Hiilivedyt	< 20 mg/l
Kloridi	< 300 mg/l
Sulfaatti	< 240 mg/l
Kalsium	< 200 mg/l
Kokonaiskovuus	< 28 °dH < 50 °TH < 500 ppm (mg $CaCO_3$/l)
Rauta	< 0,5 mg/l
Mangaani	< 0,05 mg/l
Kupari	< 2 mg/l
Aktiivikloori	< 0,3 mg/l
ei saa haista epämiellyttävälle	
* Maksimi yhteensä 2000 µS/cm * Näytetilavuus 1 l, laskeutusaika 30 minuuttia *** ei hankaavia aineita	

Turvaohjeet

– Kunkin maan lainlaatijan säätämiä, korkeapainepesulaitteita koskevia kansallisia määräyksiä on noudatettava.
– Kunkin maan lainlaatijan säätämiä, työturvallisuutta koskevia kansallisia määräyksiä on noudatettava. Korkeapainepesulaitteet on tarkastettava säännöllisin väliajoin ja tarkastuksen tulokset on tallennettava kirjallisesti.
– Laitteen vedenlämmityslaitteisto on poltinlaitteisto. Poltinlaitteistot on säännöllisesti tarkastettava kunkin maan lainsäätäjän säätämien määräysten mukaisesti.

Turvalaitteet

Turvalaitteet on tarkoitettu käyttäjän suojaamiseksi loukkaantumiselta, eikä niitä saa poistaa käytöstä, eikä niiden toimintoa saa ohittaa.

Painekytkin

Painekytkin sammuttaa laitteen, kun käsiruisku suljetaan, ja kytkee laitteen päälle, kun käsiruisku avataan.

Turvaventtiili

– Turvaventtiili avautuu, jos kattilaan muodostuu ylipainetta tai, jos ylivirtausventtiili tai painekytkin on vaurioitunut.
– Turvaventtiili on tehtaalla säädetty ja varmistettu lyijysinetillä. Ainoastaan asiakaspalvelu voi suorittaa säädön.

Alivesisuoja

Alivesisuoja estää polttimen päälle kytkeytymisen, jos vettä ei ole tarpeeksi.

Pakokaasun lämpötilan rajoitin

Pakokaasun lämpötilan rajoitin sammuttaa laitteen, kun pakokaasu saavuttaa liian korkean lämpötilan.

Ylikuumenemissuoja

Pumppumoottorin ylikuumenemissuoja sammuttaa moottorin, jos se kuumenee ylikuormituksen vuoksi.

Varmistuspidätyspinne

Käsiruiskupistoolin varmistuspidätyspinne estää laitteen tahattoman kytkeytymisen.

Käyttöönotto

⚠ ***VAROITUS***
Loukkaantumisvaara! Laitteen, syöttöputkien, korkeapaineletkun ja liitosten on oltava moitteettomassa kunnossa. Jos kunto ei ole moitteeton, laitteen ja varusteiden käyttö ei ole sallittua.

ТашевГалвинг ООД
www.tashev-galving.com

Käsiruiskun asentaminen

- ➔ Yhdistä suihkuputki käsiruiskupistooliin.
- ➔ Kiinnitä suutin suihkuputkeen (säätörenkaan merkinnät ylöspäin).
- ➔ Laite ilman letkurumpua:
  Aseta korkeapaineletku laitteen korkeapaineliitäntään.

Polttoaineen lisääminen

⚠ ***VAARA***

Räjähdysvaara! Käytä ainoastaan dieselpolttoainetta tai kevyttä polttoöljyä. Käyttö EN 14214 mukaisella biedieselillä (yli 6 °C ulkolämpötilassa) on mahdollista. Sopimatonta polttoainetta, kuten esimerkiksi bensiiniä, ei saa käyttää.

HUOMIO

Älä koskaan käytä laitetta, jos polttoainesäiliö on tyhjä. Muutoin polttoainepumppu rikkoontuu. Tämä koskee myös kylmävesikäyttöä.

- ➔ Avaa polttoainesäiliön kansi.
- ➔ Polttoaineen lisääminen.
- ➔ Sulje polttoainesäiliön korkki.
- ➔ Pyyhi ylivalunut polttoaine pois.

Käyttö puhdistusaineella

⚠ ***VAARA***

Loukkaantumisvaara!

- – Käytä ainoastaan Kärcher-tuotteita.
- – Älä missään tapauksessa käytä laitteessa liuottimia (bensiiniä, asetonia, ohentimia tms.).
- – Vältä aineiden joutumista silmiin tai iholle.
- – Noudata puhdistusaineen valmistajan antamia turva- ja käsittelyohjeita.

Kärcher tarjoaa yksilöllisen puhdistus- ja desinfiointiohjelman.

Jälleenmyyjäsi antaa mielellään lisätietoja.

- ➔ Täytä/vaihda ulkoinen puhdistusainesäiliö.

Vesiliitäntä

⚠ ***VAROITUS***

Noudata vesilaitoksen ohjeita.

Voimassa olevien määräysten mukaan laitetta ei saa käyttää milloinkaan juomavesiverkossa ilman järjestelmäerotintinta. Varmista, että vesijohtojärjestelmän se liitäntä, johon painepesuri liitetään, on varustettu normin EN 12729 Tyyppi BA mukaisella järjestelmäerottimella.

Vesi, joka on valunut järjestelmäerottimen lävitse, ei ole juomakelpoista.

⚠ ***VARO***

Liitä järjestelmäerotin aina vedensyöttöön, ei koskaan suoraan laitteeseen.

Katso liitäntäarvot teknisistä tiedoista.

- ➔ Kiinnitä tuloletku (vähimmäispituus 7,5 m, vähimmäisläpimitta 1/2“) letkunkiristimellä vesiliitäntäsarjaan.
- ➔ Liitä tuloletku laitteen vesiliitäntään ja vedenkierron liitäntään (esim. vesihanaan).

Huomautus: Tuloletku ja letkunkiristin eivät kuulu toimituslaajuuteen.

Veden imeminen säiliöstä

- ➔ Liitä suodattimella (lisävaruste) varustettu imuletku (halkaisija vähintään 1/2“) vesiliitäntään.
- – Maks. imukorkeus: 0,5 m

⚠ ***VAARA***

Älä koskaan ime vettä minkäänlaisesta juomavesisäiliöstä. Älä koskaan ime liuotinpitoisia nesteitä kuten ohentimia, bensiiniä, öljyä tai suodattamatonta vettä. Laitteen tiivisteet vaurioituvat, koska ne eivät kestä liuottimia. Liottimien ruiskutussumu on erittäin herkästi syttyvää, helposti räjähtävää ja myrkyllistä.

Ташев-Галвинг ООД
www.tashev-galving.com

Sähköliitäntä

– Katso liitäntäarvot teknisistä tiedoista ja tyyppikilvestä.
– Sähköliitännät on suoritettava sähköasentajan toimesta ja niiden on oltava IEC 60364-1:n mukaisia.
➔ Aseta laitekytkin asentoon "0/OFF".
➔ Työnnä virtapistoke pistorasiaan.

⚠ ***VAARA***

Sähköiskun aiheuttama loukkaantumisvaara.

– *Sopimattomat jatkojohdot voivat olla vaarallisia. Käytä ulkona vain tarkoitukseen hyväksyttyjä ja vastaavasti merkittyjä jatkojohtoja, joissa on riittävä johdon poikkileikkaus.*
– *Vedä jatkokorkeapaineletkut aina kokonaan pois kelalta.*
– *Käytetyn jatkojohdon pistokkeen ja kytkimen on oltava vesitiivis.*

HUOMIO

Sähköliitännän suurinta sallittua verkkovastusta ei saa ylittää (katso tekniset tiedot). Jos ilmenee epäselvyyksiä koskien verkkoliitäntäsi käytettävissä olevaa verkkovastusta, ota yhteys energiansyöttöyhtiöösi.

Käyttö

⚠ ***VAARA***

Räjähdysvaara!
Älä suihkuta mitään palavia nesteitä.

HUOMIO

– *Älä koskaan käytä laitetta, jos polttoainesäiliö on tyhjä. Muutoin polttoainepumppu rikkoontuu. Tämä koskee myös kylmävesikäyttöä.*
– *Vaurioitumisvaara! Älä koskaan liitä laitetta vesiliitäntään ilman suodatinta.*
– *Vaurioitumisvaara! Älä aseta mitään esineitä (letkua jne.) hormin varaan tai päälle.*
– *Letkurummulla varustettu laite:*
Vedä korkeapaineletku aina kokonaan pois kelalta.

Turvaohjeet

⚠ ***VAROITUS***

Laitteen pitempiaikainen käyttäminen voi johtaa värinän aiheuttamiin käsien verenkiertohäiriöihin.

Yleispätevää käyttöaikaa ei voida ilmoittaa, sillä käyttöaika riippuu monista eri tekijöistä:

– Jos käyttäjällä on verenkierto-ongelmia (usein kylmät sormet, tunnottomuutta tai kutinaa sormissa).
– Alhainen lämpötila laitteen käyttöpaikalla. Suojaa kätesi lämpimillä hansikkailla.
– Liian tiukka ote haittaa verenkiertoa.
– Laitetta on parempi käyttää pitäen taukoja välillä.

Mikäli laitteen säännöllisen, pitkäaikaisen käytön yhteydessä ilmenee oireita, kuten esimerkiksi sormien kylmyys, tunnottomuus tai kutina, suosittelemme lääkärintarkastusta.

Laitekannen avaaminen/sulkeminen

Kuva 2

➔ Avaa ruuvitaltalla laitekannen lukitus, käännä laitekansi eteen ja irrota.

Kuva 3

➔ Pistä laitekansi paikalleen (katso nuolet), käännä ylös ja lukitse laitekansi.

Käyttötavat

Kuva 4

0/OFF = Pois päältä

1 Käyttö kylmällä vedellä
2 Käyttö kuumalla vedellä

Laitteen käynnistys

➔ Aseta valintakytkin haluttuun käyttötapaan.

Laite käynnistyy hetkeksi ja sammuu heti, kun käyttöpaine on saavutettu.

➔ Poista käsiruiskun varmistus.

Käsiruiskua käytettäessä laite käynnistyy uudelleen.

Huomautus: Jos korkeapainesuuttimesta ei tule vettä, ilmaa pumppu.

Ilmaa pumppu:

ТАШЕВ-ГАЛВИНГ ООД
www.tashev-galving.com

➔ Käynnistä ja sammuta laite useita kertoja valintakytkimellä käsiruiskun ollessa auki.

Huomautus: Irrottamalla ruiskuputki käsiruiskupistoolista ilmaus tapahtuu nopeammin.

Käytön keskeytys

➔ Vapauta liipaisin, tällöin laite kytkeytyy pois päältä.
➔ Painamalla liipaisinta laite käynnistyy uudelleen.

Suihkutyypin valinta

➔ Sulje käsiruiskupistooli.
➔ Varmista käsiruiskupistoolin vipu varmuuspidätyspinteellä.
➔ Käännä suuttimen runkoa, kunnes haluamasi symboli on merkinnän kohdalla:

	Pyöreä korkeapainesuihku (0°) erittäin pinttyneen lian puhdistamiseen
CHEM	Pienpainelaakasuihku (CHEM) on tarkoitettu puhdistusaine-käyttöön tai puhdistukseen pienellä paineella
	Laakakorkeapainesuihku (25°) lian puhdistamiseen laajoilta pinnoilta

Käyttö puhdistusaineella

– Säästä ympäristöä käyttämällä puhdistusainetta säästeliäästi.
– Puhdistusaineen on oltava puhdistettaville pinnoille sopiva.

Kuva 5

➔ Irrota puhdistusaineen imuletku.
➔ Kierrä puhdistusaineen imuletkussa olevaa suodatinta puhdistusaineen määrän säätämiseksi.
➔ Ripusta puhdistusaineletku astiaan, jossa on puhdistusaineliuotinta.
➔ Aseta suutin kohtaan "CHEM".

Puhdistus

➔ Säädä puhdistusainepitoisuus puhdistettavan pinnan mukaan.

Huomautus: Suuntaa korkeapainesuihku aina aluksi pitkän etäisyyden päästä puhdistettavaan kohteeseen välttääksesi korkean paineen aiheuttamia vahinkoja.

Suositeltavat puhdistusmenetelmät

– Lian irrottaminen:
➔ Suihkuta puhdistusainetta säästeliäästi ja anna vaikuttaa 1 - 5 min., mutta älä anna sen kuivua.
– Lian poistaminen:
➔ Huuhdo irrotettu lika pois korkeapainesuihkulla.

Puhdistus kylmällä vedellä

Kevyen lian poisto ja huuhtominen esim.: puutarhatyökalut, terassit, työkalut jne.

➔ Aseta laitekytkin asentoon "1".

Puhdistus kuumalla vedellä

⚠ ***VAARA***

Palovammavaara!

➔ Aseta laitekytkin asentoon "2".

Toimenpiteet puhdistusaineella puhdistamisen jälkeen

➔ Kierrä puhdistusaineen imuletkun suodatin kokonaan kiinni (-).
➔ Aseta laitekytkin asentoon "1".
➔ Huuhdo laitetta avaamalla käsiruiskupistooli vähintään 1 minuutin ajaksi.

Laitteen kytkeminen pois päältä

⚠ ***VAARA***

Palovammavaara kuuman veden vuoksi! Kun laitteessa on käytetty kuumaa vettä, laitteen on annettava käydä jäähtymistä varten kylmällä vedellä ja pistoolin ollessa auki vähintään kaksi minuuttia.

➔ Aseta laitekytkin asentoon "0/OFF".
➔ Sulje veden syöttöputki.
➔ Kytke pumppu valintakytkimen avulla hetkeksi (noin 5 s.) päälle.
➔ Aseta laitekytkin asentoon "0/OFF".

Ташев-Галвинг ООД
www.tashev-galving.com

➔ Käytä käsiruiskua niin kauan, kunnes laitteessa ei enää ole painetta.
➔ Vedä virtapistoke pistorasiasta. Huolehdi, ettet koske pistokkeeseen, kun kätesi on märät tai kosteat.
➔ Irrota vesiliitäntä.
➔ Varmista käsiruiskupistooli.

Laitteen säilytys

➔ Laita käsiruiskupistooli pidikkeeseen.
➔ Laite ilman letkurumpua:
Kerää korkeapaineletku kokoon ja ripusta se omaan säilytyspaikkaansa.
➔ Letkurummulla varustettu laite:
Kelaa korkeapaineletku letkukelalle. Lukitse letkukela työntämällä kiertokammen kahva sisään.
➔ Kierrä liitäntäkaapeli kaapelinpitimen ympärille.
➔ Kiinnitä pistoke kiinnittimeensä.

Suojaaminen pakkaselta

HUOMIO
Pakkanen rikkoo huolimattomasti vedestä tyhjennetyn laitteen.
➔ Sijoita laite paikkaan, jonka lämpötila ei laske nollan alapuolelle.

Jos laite on liitetty hormiin, on otettava huomioon seuraavaa:

HUOMIO
Hormin kautta tuleva kylmä ilma saattaa vaurioittaa laitetta.
➔ Erota laite hormista, kun ulkoilman lämpötila on alle 0 °C.

Jos varastointi on mahdollista vain olosuhteissa, joissa lämpötila voi laskea nollan alapuolelle, varastoi laite seisonta-ajaksi.

Seisonta-aika

Jos laitteen käyttötauko on pitkä tai jos laitteen säilytys on mahdollista vain olosuhteissa, joissa lämpötila voi laskea nollan alapuolelle:
➔ Poista vesi.
➔ Huuhdo laite jäätymisenestoaineella.

Veden poistaminen

➔ Ruuvaa vedentuloletku ja korkeapaineletku irti.

Kuva 6
➔ Aseta laite selälleen.
➔ Anna laitteen käydä kylmävesikäytöllä enintään 1 minuutin ajan, kunnes pumppu ja johdot ovat tyhjät.

Laitteen huuhtominen jäätymisenestoaineella

Huomautus: Noudata jäätymisenestoaineen valmistajan antamia käsittelyohjeita.
➔ Täytä vesiliitäntä tavallisella pakkasnesteellä.
➔ Kytke laite päälle (ilman poltinta), kunnes laite on huuhtoutunut kokonaan.

Näin saavutetaan samalla tietty korroosiosuoja.

Säilytys

⚠ ***VARO***
Loukkaantumis- ja vahingoittumisvaaravaara! Huomioi säilytettäessä laitteen paino.

Kuljetus

⚠ ***VAARA***
Loukkaantumisvaara! Laitteen kaatumisvaara liian suurilla kaltevuuksilla, liian suurella sivuttaiskallistuksella ja epävakaalla alustalla.
– *Siirrä laitetta vain maks. 2% kaltevalla alustalla.*
– *Laitetta on liikutettava ainoastaan kiinteällä alustalla.*

⚠ ***VARO***
Loukkaantumis- ja vahingoittumisvaaravaara! Huomioi kuljetettaessa laitteen paino.
➔ Aseta laite ennen kuljetusta selälleen ja anna loppuveden valua ulos.
➔ Kun siirrät pesuria pitempiä matkoja, tartu kiinni työntökahvasta ja vedä laitetta perässäsi.
➔ Kanna laitetta kahvoista ja työntöaisasta.
➔ Kun kuljetat laitetta ajoneuvoissa, varmista laite liukumisen ja kaatumisen varalta kulloinkin voimassa olevien ohjesääntöjen mukaisesti.

ТошеВ-ГалВИНГ ООД
www.tashev-galving.com

Hoito ja huolto

⚠ ***VAARA***

Odottamatta käynnistyvä laite ja sähköisku aiheuttavat loukkaantumisvaaran.
Virtapistoke on vedettävä irti pistorasiasta ennen kaikkia laitteeseen kohdistuvia töitä.

- ➔ Aseta laitekytkin asentoon "0/OFF".
- ➔ Sulje vedensyöttökanava.
- ➔ Kytke pumppu valintakytkimen avulla hetkeksi (noin 5 s.) päälle.
- ➔ Aseta laitekytkin asentoon "0/OFF".
- ➔ Käytä käsiruiskua niin kauan, kunnes laitteessa ei enää ole painetta.
- ➔ Vedä virtapistoke pistorasiasta. Huolehdi, ettet koske pistokkeeseen, kun kätesi on märät tai kosteat.
- ➔ Irrota vesiliitäntä.
- ➔ Varmista käsiruiskupistooli.
- ➔ Anna laitteen jäähtyä.

Turvatarkastussopimus/ huoltosopimus

Voit solmia säännöllisen turvatarkastussopimuksen tai huoltosopimuksen myyjäliikkeesi kanssa. Kysy meiltä neuvoa.

Huoltovälit

Viikoittain

- ➔ Puhdista vesiliitännän suodatin.

Kuukausittain

- ➔ Puhdista puhdistusaineen imuletkun suodatin.

Joka 500. käyttötunti, vähintään vuosittain

- ➔ Anna asiakaspalvelun suorittaa laitteen huolto.

Huoltotyöt

Huomautus: Korkeapainepumpun öljyä ei tarvitse vaihtaa.

Vesiliitännän suodattimen puhdistaminen

- ➔ Poista suodatin.
- ➔ Puhdista suodatin vedellä ja aseta se takaisin paikoilleen.

Puhdista puhdistusaineen imuletkun suodatin

- ➔ Puhdista suodatin vedellä ja aseta se takaisin paikoilleen.

Häiriöapu

⚠ ***VAARA***

Odottamatta käynnistyvä laite ja sähköisku aiheuttavat loukkaantumisvaaran.
Virtapistoke on vedettävä irti pistorasiasta ennen kaikkia laitteeseen kohdistuvia töitä.

Laite ei toimi

– Ei verkkovirtaa
- ➔ Tarkista verkkoliitäntä ja sähköjohto.

– Moottori ylikuormitettu/ylikuumentunut
- ➔ Aseta laitekytkin asentoon "0/OFF".
- ➔ Anna laitteen jäähtyä.
- ➔ Kytke laite päälle.
- ➔ Jos häiriö toistuu yhä, tarkastuta laite asiakaspalvelussa.

– Pakokaasun lämpötilarajoitin lauennut, kuumennuskierukka nokeentunut.
- ➔ Puhdistuta lämpövastuksesta karsta asiakaspalvelussa.

– Pakokaasun lämpötilarajoitin lauennut, pakokaasun lämpötila liian korkea.
- ➔ Aseta laitekytkin asentoon "0/OFF".
- ➔ Anna laitteen jäähtyä.
- ➔ Vain manuaalisella palutuksella varustetuissa laitteissa:
  Kuva 7
  Paina pakokaasurajoittimen nollauspainiketta.
- ➔ Kytke laite päälle.
- ➔ Jos häiriö toistuu yhä, tarkastuta laite asiakaspalvelussa.

Laite ei muodosta painetta

– Ilmaa järjestelmässä

Ilmaa pumppu:
- ➔ Käynnistä ja sammuta laite useita kertoja valintakytkimellä käsiruiskun ollessa auki.

Huomautus: Irrottamalla ruiskuputki käsiruiskupistoolista ilmaus tapahtuu nopeammin.

Ташев-Галвинг ООД
www.tashev-galving.com

➔ Jos ulkoinen puhdistusainesäiliö on tyhjä, täytä/vaihda.
➔ Tarkista liitännät ja johdot.
– Vesiliitännän suodatin likaantunut.
➔ Puhdista suodatin.
– Veden tulomäärä liian pieni.
➔ Tarkista vedentulomäärä (katso Tekniset tiedot).
– Vesihana on suljettuna.
➔ Avaa vesihana.

Laite sammuu ja käynnistyy jatkuvasti käsiruiskupistoolin ollessa avattuna

– Ilmaa järjestelmässä

Ilmaa pumppu:

➔ Käynnistä ja sammuta laite useita kertoja valintakytkimellä käsiruiskun ollessa auki.

Huomautus: Irrottamalla ruiskuputki käsiruiskupistoolista ilmaus tapahtuu nopeammin.

– Korkeapainesuutin tukossa
➔ Puhdista suutin.
– Kuumennuskierukka on kalkkeutunut.
➔ Anna asiakaspalvelun poistaa kalkki kuumennuskierukasta.

Laite sammuu ja käynnistyy jatkuvasti käsiruiskun ollessa suljettuna

– Vuoto korkeapainejärjestelmässä
➔ Tarkista korkeapainejärjestelmän ja liitosten tiiviys.

Laite vuotaa ja tiputtaa vettä alleen

– Pumppu ei ole tiivis, turvaventtiili ei ole tiivis.

Huomautus: Sallittu määrä 3 pisaraa/minuutissa.

➔ Jos laite on hyvin epätiivis, tarkastuta se asiakaspalvelussa.

Laite ei ime puhdistusainetta

– Suutin on asennossa "Korkeapaine"
➔ Aseta suutin kohtaan "CHEM".
– Ulkoinen puhdistusainesäiliö on tyhjä.
➔ Täytä/vaihda ulkoinen puhdistusainesäiliö.
– Puhdistusaineen imuletkun suodatin likaantunut
➔ Puhdista suodatin.

Kuva **8**

– Takaiskuventtiili on juuttunut
➔ Vedä puhdistusaineletku irti ja irrota takaiskuventtiili tylpällä esineellä.

Poltin ei syty

– Polttoainesäiliö on tyhjä.
➔ Polttoaineen lisääminen.
– Järjestelmään ei tule vettä
➔ Tarkista vesiliitäntä ja syöttöjohdot.
– Veden tulolämpötila liian korkea
➔ Syötä laitteeseen maks. 30 °C lämpöistä vettä.

Kuva **9**

– Polttoainesuodatin likaantunut
➔ Vaihda polttoainesuodatin.

Asiakaspalvelu

Jos häiriötä ei voida poistaa, laite täytyy tarkastuttaa asiakaspalvelussa.

Takuu

Kussakin maassa ovat voimassa valtuuttamamme myyntiorganisaation julkaisemat takuuehdot. Materiaali- ja valmistusvirheistä mahdollisesti aiheutuvat virheet laitteessa korjaamme takuuaikana maksutta.

Varusteet ja varaosat

– Vain sellaisten lisävarusteiden ja varaosien käyttö on sallittua, jotka valmistaja on hyväksynyt. Alkuperäiset lisävarusteet ja varaosat takaavat, että laitetta voidaan käyttää turvallisesti ja häiriöttömästi.
– Tärkeimpien osien varaosaluettelo löytyy tämän käyttöohjeen lopusta.
– Saat lisätietoja varaosista osoitteesta www.karcher.fi, osiosta Huolto.

Ташев-Галвинг ООД
www.tashev-galving.com

EU-standardinmukaisuustodistus

Vakuutamme, että alla mainitut tuotteet vastaavat suunnittelultaan ja rakenteeltaan sekä valmistustavaltaan EU-direktiivien asianomaisia turvallisuus- ja terveysvaatimuksia. Jos tuotteeseen/tuotteisiin tehdään muutoksia, joista ei ole sovittu kanssamme, tämä vakuutus ei ole enää voimassa.

Tuote: korkeapainepesuri
Tyyppi: 1.064-xxx

Yksiselitteiset EU-direktiivit
2006/42/EY (+2009/127/EY)
2000/14/EY
2014/30/EU
Sovelletut harmonisoidut standardit
EN 55014–1: 2006+A1: 2009+A2: 2011
EN 55014–2: 1997+A1: 2001+A2: 2008
EN 60335–1
EN 60335–2–79
EN 61000–3–2: 2014
HDS 5/11, HDS 5/13:
EN 61000–3–3: 2013
HDS 5/15:
EN 61000–3–11: 2000
Sovellettu yhdenmukaisuuden analysointimenetelmä
2000/14/EY: Liite V
Äänen tehotaso dB(A)
HDS 5/11 U, HDS 5/15:
Mitattu: 91
Taattu: 94
HDS 5/11 UX, HDS 5/13:
Mitattu: 91
Taattu: 93

5.957-976

Allekirjoittaneet toimivat yrityksen johton puolesta ja sen valtuuttamina.

H. Jenner
CEO

i.V. S. Reiser
Head of Approbation

Dokumentointivaltuutettu:
S. Reiser

Alfred Kärcher GmbH & Co. KG
Alfred-Kärcher-Str. 28 - 40
71364 Winnenden (Germany)
Puh.: +49 7195 14-0
Faksi: +49 7195 14-2212

Winnenden, 2016/01/01

ТашЕВ-Галвинг ООД
www.tashev-galving.com

Tekniset tiedot

		HDS 5/11	HDS 5/13	HDS 5/15
Verkkoliitäntä				
Jännite	V	220 230 240	220 230 240	220 230 240
Virtatyyppi	Hz	1~ 50	1~ 50	1~ 50
Liitosjohto	kW	2,2	2,6	2,7
Sulake (hidas)	A	16 16 13	16 16 13	16 16 13
Suojatyyppi	--	IPX5	IPX5	IPX5
Kotelointiluokka	--	I	I	I
Suurin sallittu verkkovastus	Ohmia	--	--	(0.380+j0.237)
Vesiliitäntä				
Tulolämpötila (maks.)	°C	30	30	30
Tulomäärä (min.)	l/h (l/min)	500 (8,3)	550 (9,2)	500 (8,3)
Imukorkeus otettaessa vettä avosäiliöstä (veden lämpötila 20°C)	m	0,5	0,5	0,5
Tulopaine (maks.)	MPa (baaria)	0,6 (6)	0,6 (6)	0,6 (6)
Tuloletku, halkaisija (minimi)	tuuma	1/2	1/2	1/2
Tuloletkun pituus (minimi)	m	7,5	7,5	7,5
Suoritustiedot				
Syöttömäärä, vesi	l/h (l/min)	450 (7,5)	500 (8,3)	450 (7,5)
Käyttöpaine, vesi (vakiosuuttimella)	MPa (baaria)	11,0 (110)	12,5 (125)	15,0 (150)
Maks. käyttöpaine (varmuusventtiili)	MPa (baaria)	16,5 (165)	18,0 (180)	20,0 (200)
Maks. työskentelylämpötila, kuuma vesi	°C	80	80	80
Puhdistusaineen imeminen	l/h (l/min)	0-33 (0-0,6)	0-33 (0-0,6)	0-33 (0-0,6)
Polttimen teho	kW	26	29	26
Maksimi lämmitysöljykulutus	kg/h	2,7	3,1	2,7
Maks. käsiruiskupistoolin takaiskuvoima	N	18,1	21,4	20,8
Suutinkoko (UX)	--	032 (033)	034	028
Mitatut arvot EN 60335-2-79 mukaisesti				
Melupäästö				
Äänenpainetaso L_{pA}	dB(A)	76	76	77
Epävarmuus K_{pA}	dB(A)	3	3	3
Äänitehotaso L_{WA} + epävarmuus K_{WA} (UX)	dB(A)	94 (93)	93	94
Käsi-käsivarsi tärinäarvo				
Käsiruiskupistooli	m/s^2	2,4	1,0	0,9
Suihkuputki	m/s^2	1,4	1,1	1,1
Epävarmuus K	m/s^2	0,3	0,3	0,3
Käyttöaineet				
Polttoaine	--	Polttoöljy EL tai diesel-polttoaine	Polttoöljy EL tai diesel-polttoaine	Polttoöljy EL tai diesel-polttoaine
Öljyn määrä	l	0,1	0,1	0,2
Öljyn laatu	Moottoriöljy 15W40	Tilausnumero 6.288-050.0	Tilausnumero 6.288-050.0	Tilausnumero 6.288-050.0
Mitat ja painot				
Pituus x leveys x korkeus (UX)	mm	618 x 618 x 994 (1163)	618 x 618 x 994 (1163)	618 x 618 x 994 (1163)
Tyypillinen toimintapaino (UX)	kg	70 (72)	74 (76)	76 (78)
Polttoainesäiliö	l	6,5	6,5	6,5

ТашлеВ-Гарвинг ООД
www.tashlev-garving.com

Πριν χρησιμοποιήσετε τη συσκευή σας για πρώτη φορά, διαβάστε αυτές τις πρωτότυπες οδηγίες χρήσης, ενεργήστε σύμφωνα με αυτές και κρατήστε τις για μελλοντική χρήση ή για τον επόμενο ιδιοκτήτη.

– Πριν από την πρώτη χρήση διαβάστε οπωσδήποτε τις υποδείξεις ασφαλείας αρ. 5.951-949.0!
– Σε περίπτωση βλαβών κατά τη μεταφορά ειδοποιήστε αμέσως τον αντιπρόσωπό σας.
– Κατά την αποσυσκευασία ελέγξτε το περιεχόμενο του κουτιού. Για το παραδοτέο υλικό, βλ. Εικόνα 1.

Πίνακας περιεχομένων

Προστασία περιβάλλοντος . . .	EL	1
Διαβάθμιση κινδύνων	EL	1
Στοιχεία συσκευής.	EL	2
Σύμβολα στη συσκευή.	EL	2
Χρήση σύμφωνα με τους κανονισμούς	EL	2
Υποδείξεις ασφαλείας	EL	3
Διατάξεις ασφαλείας	EL	3
Έναρξη λειτουργίας.	EL	4
Χειρισμός	EL	5
Αποθήκευση	EL	8
Μεταφορά	EL	8
Φροντίδα και συντήρηση.	EL	8
Αντιμετώπιση βλαβών.	EL	9
Εγγύηση	EL	10
Εξαρτήματα και ανταλλακτικά .	EL	11
Δήλωση Συμμόρφωσης των Ε.Κ.	EL	11
Τεχνικά χαρακτηριστικά.	EL	12

Προστασία περιβάλλοντος

	Τα υλικά συσκευασίας είναι ανακυκλώσιμα. Μην πετάτε τις συσκευασίες στα οικιακά απορρίμματα, αλλά σε ειδικό σύστημα επαναχρησιμοποίησης.
	Οι παλιές συσκευές περιέχουν ανακυκλώσιμα υλικά, τα οποία θα πρέπει να μεταφέρονται σε σύστημα επαναχρησιμοποίησης. Οι μπαταρίες, τα λάδια και παρόμοια υλικά δεν επιτρέπεται να καταλήγουν στο περιβάλλον. Για το λόγο αυτόν η διάθεση παλιών συσκευών πρέπει να γίνεται σε κατάλληλα συστήματα συλλογής.

Το μηχανέλαιο, το πετρέλαιο θέρμανσης, το καύσιμο ντίζελ και η βενζίνη δεν πρέπει να καταλήγουν στο περιβάλλον. Προστατέψτε το έδαφος και αποσύρετε παλιά λάδια με οικολογικό τρόπο.

Υποδείξεις για τα συστατικά (REACH)

Ενημερωμένες πληροφορίες για τα συστατικά μπορείτε να βρείτε στη διεύθυνση: ***www.kaercher.com/REACH***

Διαβάθμιση κινδύνων

⚠ ***ΚΙΝΔΥΝΟΣ***

Για άμεσα επαπειλούμενο κίνδυνο, ο οποίος μπορεί να οδηγήσει σε σοβαρό τραυματισμό ή θάνατο.

⚠ ***ΠΡΟΕΙΔΟΠΟΙΗΣΗ***

Για ενδεχόμενη επικίνδυνη κατάσταση, η οποία μπορεί να οδηγήσει σε σοβαρό τραυματισμό ή θάνατο.

⚠ ***ΠΡΟΣΟΧΗ***

Υπόδειξη για μια ενδεχομένως επικίνδυνη κατάσταση, η οποία μπορεί να οδηγήσει σε ελαφρό τραυματισμό.

ΠΡΟΣΟΧΗ

Υπόδειξη για μια δυνητικά επικίνδυνη κατάσταση, η οποία μπορεί να έχει ως συνέπεια υλικές ζημίες.

Ташев-Галвинг ООД
www.tashev-galving.com

Στοιχεία συσκευής

Εικόνα 1

1 Ελαστικός σωλήνας υψηλής πίεσης
2 Συγκρατητής καλωδίου
3 Άνοιγμα πλήρωσης καυσίμου
4 Ένδειξη στάθμης πλήρωσης
5 Θήκη ακροφυσίου
6 Καλώδιο ρεύματος
7 Αντλία υψηλής πίεσης
8 Σετ σύνδεσης νερού
9 Σύνδεση υψηλής πίεσης (μόνο HDS 5/xx U)
10 Αποθήκευση σωλήνα εκτόξευσης
11 Υδραυλική σύνδεση με φίλτρο
12 Διακόπτης συσκευής
13 Κάλυμμα μηχανής
14 Λαβή μεταφοράς
15 Άνοιγμα εξόδου του ελαστικού σωλήνα υψηλής πίεσης (μόνο HDS 5/xx UX)
16 Βάθρο
17 Τροχός
18 Καυστήρας
19 Θήκη ελαστικού σωλήνα (μόνο HDS 5/xx U)
20 Τύμπανο ελαστικού σωλήνα (μόνο HDS 5/xx UX)
21 Ελαστικός σωλήνας αναρρόφησης απορρυπαντικού με φίλτρο
22 Στήριγμα σωλήνα ψεκασμού
23 Πινακίδα τύπου
24 Ασφάλεια καπακιού
25 Μανιβέλα για τύμπανο ελαστικού σωλήνα (μόνο HDS 5/xx UX)
26 Λαβή μεταφοράς
27 Σήμανση ακροφυσίου
28 Τριπλό ακροστόμιο (μπεκ)
29 σωλήνας εκτόξευσης
30 Μάνταλο ασφαλείας του πιστολέτου χειρός
31 Σκανδάλη πιστολέτου εκτόξευσης
32 Πιστολέτο χειρός

Αναγνωριστικό χρώματος

– Τα χειριστήρια για τη διαδικασία καθαρισμού είναι κίτρινα.
– Τα χειριστήρια για τη συντήρηση και το σέρβις είναι ανοικτά γκρίζα.

Σύμβολα στη συσκευή

Ο ψεκασμός με υψηλή πίεση μπορεί να αποδειχτεί επικίνδυνος σε περίπτωση μη προσήκουσας χρήσης. Η δέσμη δεν πρέπει να κατευθύνεται πάνω σε άτομα, ζώα, ενεργοποιημένο ηλεκτρικό εξοπλισμό ή στην ίδια τη συσκευή. Ο καθαριστήρας υψηλής πίεσης μπορεί να λειτουργεί μόνο σε όρθια θέση.

Συσκευή με λαστιχένιο κύλινδρο:
Κίνδυνος εγκαυμάτων από καυτές επιφάνειες!

Χρήση σύμφωνα με τους κανονισμούς

– Καθαρισμός μηχανών, οχημάτων, κτιρίων, εργαλείων, προσόψεων, βεραντών, εργαλείων κηπουρικής κ.τ.λ.
– Ο καθαριστής υψηλής πίεσης μπορεί να λειτουργεί μόνο σε όρθια θέση.
– Μην αφήνετε τη συσκευή ποτέ χωρίς επίβλεψη, εφόσον βρίσκεται σε λειτουργία.

⚠ ***ΚΙΝΔΥΝΟΣ***

Κίνδυνος τραυματισμού! Σε περίπτωση λειτουργίας σε πρατήρια βενζίνης ή άλλους επικίνδυνους χώρους, να τηρούνται οι ανάλογες προδιαγραφές ασφαλείας.

Λύματα που περιέχουν ορυκτέλαια δεν επιτρέπεται να καταλήγουν στο υπέδαφος, στα ύδατα ή στο σύστημα αποχέτευσης. Συνεπώς το πλύσιμο κινητήρων ή της κάτω πλευράς οχημάτων επιτρέπεται μόνο σε κατάλληλους χώρους που διαθέτουν διαχωριστή λαδιών.

Απαιτήσεις ποιότητας του νερού:

ΠΡΟΣΟΧΗ

Ως μέσο υψηλής πίεσης να χρησιμοποιείται μόνο καθαρό νερό. Οι ρύποι προκαλούν πρόωρη φθορά και ιζηματογένεση στη συσκευή.

Σε χρήση με ανακυκλωμένο νερό δεν πρέπει να υπάρξει υπέρβαση των ακόλουθων οριακών τιμών.

ТАШЕВ-РАЙВИНГ ООД
www.tashev-group.com

Τιμή pH	6,5...9,5
ηλεκτρική αγωγιμότητα *	Αγωγιμότητα φρέσκου νερού +1200 μS/cm
υλικό επικάθισης **	< 0,5 mg/l
υλικό φιλτραρίσματος **	< 50 mg/l
Υδρογονάνθρακες	< 20 mg/l
Χλωρίδια	< 300 mg/l
Θειικό οξύ	< 240 mg/l
Ασβέστιο	< 200 mg/l
Ολική σκληρότητα	< 28 °dH < 50 °TH < 500 ppm (mg $CaCO_3$/l)
Σίδηρος	< 0,5 mg/l
Μαγγάνιο	< 0,05 mg/l
Χαλκός	< 2 mg/l
Ενεργό χλώριο	< 0,3 mg/l
χωρίς δυσάρεστες οσμές	
* Μέγιστο συνολικά 2000 μS/cm ** Όγκος δοκιμής 1 l, χρόνος δημιουργίας ιζήματος 30 λεπτά *** χωρίς διαβρωτικά υλικά	

Υποδείξεις ασφαλείας

– Δώστε προσοχή στις εκάστοτε προδιαγραφές της εθνικής νομοθεσίας σχετικά με τις εκπομπές υγρών.
– Δώστε προσοχή στις εκάστοτε διατάξεις της εθνικής νομοθεσίας σχετικά με την αποτροπή ατυχημάτων Οι συσκευές εκπομπής υγρών θα πρέπει να υποβάλλονται σε έλεγχο σε τακτικά διαστήματα και τα αποτελέσματα του ελέγχου θα πρέπει να καταγράφονται και να φυλάσσονται.
– Η διάταξη θέρμανσης της συσκευής είναι μια μονάδα καύσης. Οι μονάδες καύσης θα πρέπει να υποβάλλονται τακτικά σε έλεγχο, σύμφωνα με τις εκάστοτε προδιαγραφές της εθνικής νομοθεσίας.

Διατάξεις ασφαλείας

Τα συστήματα ασφαλείας χρησιμεύουν για την προστασία του χρήστη και δεν επιτρέπεται να τεθούν εκτός λειτουργίας ή να αγνοηθεί η λειτουργία τους.

Διακόπτης

Ο διακόπτης απενεργοποιεί τη συσκευή με το κλείσιμο του πιστολέτου χειρός και την ενεργοποιεί με το άνοιγμα του πιστολέτου.

Βαλβίδα ασφάλειας

– Η βαλβίδα ασφάλειας ανοίγει όταν παρατηρείται υπερβολική πίεση στο λέβητα ή όταν παρουσιάζεται βλάβη της βαλβίδας υπερχείλισης ή του πρεσσοστάτη.
– Η βαλβίδα ασφάλειας ρυθμίζεται και μολυβδοσφραγίζεται στο εργοστάσιο. Η ρύθμισή της γίνεται αποκλειστικά από την υπηρεσία εξυπηρέτησης πελατών.

Ασφάλεια έλλειψης νερού

Η ασφάλεια έλλειψης νερού αποτρέπει την ενεργοποίηση του καυστήρα σε περίπτωση έλλειψης νερού.

Ελεγκτής θερμοκρασίας καυσαερίων

Ο ελεγκτής θερμοκρασίας καυσαερίων απενεργοποιεί τη συσκευή όταν επιτευχθεί η μέγιστη θερμοκρασία καυσαερίων.

Επαφή προστασίας πηνίου

Η επαφή προστασίας περιέλιξης στην περιέλιξη του κινητήρα της κίνησης της αντλίας θέτει σε περίπτωση υπερθέρμανσης τον κινητήρα εκτός λειτουργίας.

Κούμπωμα ασφαλείας

Το κούμπωμα ασφαλείας στο πιστολέτο εμποδίζει την ακούσια ενεργοποίηση της συσκευής.

Ташев-Галвинг ООД
www.tashev-galving.com

Έναρξη λειτουργίας

⚠ ***ΠΡΟΕΙΔΟΠΟΙΗΣΗ***

Κίνδυνος τραυματισμού! Η συσκευή, οι αγωγοί προσαγωγής, το λάστιχο υψηλής πίεσης και οι συνδέσεις πρέπει να είναι σε άψογη κατάσταση. Σε περίπτωση που δεν βρίσκονται σε άψογη κατάσταση, η συσκευή δεν επιτρέπεται να χρησιμοποιηθεί.

Συνδέστε το πιστολέτο χειρός

➔ Συνδέστε το σωλήνα ψεκασμού στο πιστολέτο χειρός.

➔ Τοποθετήστε το ακροστόμιο στον σωλήνα εκτόξευσης (τα σημάδια στον δακτύλιο ρύθμισης να είναι προς τα πάνω).

➔ Συσκευή με τύμπανο ελαστικού σωλήνα: Συνδέστε το λάστιχο υψηλής πίεσης στη σύνδεση υψηλής πίεσης της συσκευής.

Πλήρωση με καύσιμο

⚠ ***ΚΙΝΔΥΝΟΣ***

Κίνδυνος έκρηξης! Χρησιμοποιείτε αποκλειστικά καύσιμο ντίζελ ή ελαφρό πετρέλαιο θέρμανσης. Είναι δυνατή η λειτουργία με βιολογικό ντίζελ κατά EN 14214 (με εξωτερική θερμοκρασία από 6 °C). Δεν επιτρέπεται να χρησιμοποιείτε ακατάλληλα καύσιμα, όπως π.χ. βενζίνη.

ΠΡΟΣΟΧΗ

Μην λειτουργείτε ποτέ τη συσκευή με κενή δεξαμενή καυσίμου. Διαφορετικά θα καταστραφεί η αντλία καυσίμου. Το ίδιο ισχύει και για τη λειτουργία με κρύο νερό.

➔ Ανοίξτε το καπάκι του ρεζερβουάρ.

➔ Γεμίστε με καύσιμο

➔ Κλείστε το σφράγισμα του ντεποζίτου.

➔ Σκουπίστε το καύσιμο που υπερχείλισε.

Λειτουργία με απορρυπαντικό

⚠ ***ΚΙΝΔΥΝΟΣ***

Κίνδυνος τραυματισμού!

– Χρησιμοποιείτε αποκλειστικά προϊόντα της εταιρίας Karcher.

– Μη αναρροφάτε ποτέ διαλύτες (βενζίνη, ακετόνη, αραιωτικά κ.τ.λ.).

– Αποφεύγετε κάθε επαφή με τα μάτια και το δέρμα.

– Λάβετε υπόψη τις υποδείξεις ασφάλειας και χειρισμού του κατασκευαστή των απορρυπαντικών.

Η εταιρία Karcher προσφέρει μεγάλη γκάμα απορρυπαντικών και μέσων περιποίησης για κάθε χρήση.

Ο έμπορος θα σας προσφέρει ευχαρίστως τις συμβολές του.

➔ Γεμίστε/αντικαταστήστε τα εξωτερικά δοχεία απορρυπαντικού.

Σύνδεση νερού

⚠ ***ΠΡΟΕΙΔΟΠΟΙΗΣΗ***

Τηρείτε τους κανονισμούς της επιχείρησης υδροδότησης.

Σύμφωνα με τους ισχύοντες κανονισμούς, η συσκευή δεν πρέπει ποτέ να λειτουργεί στο δίκτυο πόσιμου νερού χωρίς διαχωριστή συστήματος. Βεβαιωθείτε ότι η σύνδεση της μονάδας κατεργασίας οικιακών υδάτων, με την οποία λειτουργεί ο καθαριστής υψηλής πίεσης, διαθέτει διαχωριστή συστήματος κατά EN 12729 Τύπος BA.

Το νερό που ρέει μέσα από ένα διαχωριστή συστήματος θεωρείται μη πόσιμο.

⚠ ***ΠΡΟΣΟΧΗ***

Συνδέετε πάντα τον απομονωτή συστήματος στην τροφοδοσία νερού και ποτέ απευθείας στη συσκευή.

Σχετικά με τις τιμές σύνδεσης, βλέπε Τεχνικά χαρακτηριστικά.

➔ Στερεώστε έναν ελαστικό σωλήνα προσαγωγής (ελάχιστο μήκος 7,5 m, ελάχιστη διάμετρος 1/2“) με κολάρο στο σετ σύνδεσης νερού.

➔ Συνδέστε έναν εύκαμπτο σωλήνα προσαγωγής στη σύνδεση νερού του μηχανήματος και στην προσαγωγή νερού (π.χ. στην κάνουλα της βρύσης).

Υπόδειξη: Ο ελαστικός σωλήνας προσαγωγής και το κολάρο δεν συμπεριλαμβάνονται στο παραδοτέο υλικό.

www.tashev-galvina.com

Αναρροφήστε νερό από το δοχείο

➔ Συνδέστε τον εύκαμπτο σωλήνα αναρρόφησης (διάμετρος τουλάχιστον 1/2“) με το φίλτρο (εξάρτημα) στο υδραυλικο σύστημα.
– Μέγιστο ύψος αναρρόφησης: 0,5 m

⚠ ***ΚΙΝΔΥΝΟΣ***

Μην αναρροφάτε ποτέ νερό από δοχείο πόσιμου νερού. Μην αναρροφάτε ποτέ υγρά που περιέχουν διαλύτες όπως αραιωτικά χρωμάτων, βενζίνη, λάδια ή αφιλτράριστο νερό. Οι στεγανοποιητικές φλάντζες της συσκευής δεν είναι ανθεκτικές στους διαλύτες. Το νέφος ψεκασμού διαλυτών είναι πολύ εύφλεκτο, εκρηκτικό και τοξικό.

Ηλεκτρολογικές συνδέσεις

– Σχετικά με τις τιμές σύνδεσης βλέπε Τεχνικά χαρακτηριστικά και Πινακίδα τύπου.
– Η ηλεκτρική σύνδεση πρέπει να γίνει από ηλεκτρολόγο και να ανταποκρίνεται στο IEC 60364-1.

➔ Ρυθμίστε το διακόπτη της συσκευής στη θέση „0/OFF“.
➔ Συνδέστε το ρευματολήπτη στην πρίζα.

⚠ ***ΚΙΝΔΥΝΟΣ***

Κίνδυνος τραυματισμού λόγω ηλεκτροπληξίας.

– *Τα ακατάλληλα ηλεκτρικά καλώδια προέκτασης μπορεί να είναι επικίνδυνα. Σε υπαίθριους χώρους χρησιμοποιείτε μόνο εγκεκριμένους και αντιστοίχως επισημασμένους ηλεκτρικούς αγωγούς προέκτασης με επαρκή διατομή.*
– *Ξετυλίγετε πάντα τελείως τους αγωγούς προέκτασης.*
– *Το φις και η σύνδεση του καλωδίου προέκτασης που χρησιμοποιείτε πρέπει να είναι στεγανοποιημένα.*

ΠΡΟΣΟΧΗ

Δεν επιτρέπεται η υπέρβαση της μέγιστης επιτρεπόμενης αντίστασης δικτύου στο σημείο ηλεκτρικής σύνδεσης (βλ. τεχνικά χαρακτηριστικά). Εάν δεν είστε βέβαιοι για την αντίσταση δικτύου στο σημείο σύνδεσης, επικοινωνήστε με την εταιρεία ηλεκτροδότησης.

Χειρισμός

⚠ ***ΚΙΝΔΥΝΟΣ***

Κίνδυνος έκρηξης!
Μην ψεκάζετε εύφλεκτα υγρά.

ΠΡΟΣΟΧΗ

– *Μην λειτουργείτε ποτέ τη συσκευή με κενή δεξαμενή καυσίμου. Διαφορετικά θα καταστραφεί η αντλία καυσίμου. Το ίδιο ισχύει και για τη λειτουργία με κρύο νερό.*
– *Κίνδυνος βλάβης! Η συσκευή δεν πρέπει να λειτουργεί ποτέ χωρίς φίλτρο με σύνδεση νερού.*
– *Κίνδυνος βλάβης! Μην τοποθετείτε αντικείμενα (ελαστικό σωλήνα κ.λπ.) μέσα και/ή επάνω από την καμινάδα.*
– *Συσκευή με τύμπανο ελαστικού σωλήνα:*
  Ξετυλίγετε πάντα τελείως τον ελαστικό σωλήνα υψηλής πίεσης.

Υποδείξεις ασφαλείας

⚠ ***ΠΡΟΕΙΔΟΠΟΙΗΣΗ***

Η χρήση της συσκευής για μεγάλο χρονικό διάστημα ενδέχεται να προκαλέσει διαταραχές κυκλοφορίας αίματος στα χέρια που οφείλονται σε κραδασμούς.

Η γενική διάρκεια χρήσης δεν μπορεί να προδιοριστεί, διότι αυτή εξαρτάται από πολλούς παράγοντες:

– Ατομική προδιάθεση για διαταραχή κυκλοφορίας αίματος (συχνά κρύα χέρια, μούδιασμα δακτύλων).
– Χαμηλή θερμοκρασία περιβάλλοντος. Χρησιμοποιείτε ζεστά γάντια για την προστασία των χεριών.
– Το δυνατό σφίξιμο της λαβής εμποδίζει την καλή κυκλοφορία του αίματος.
– Η αδιάκοπη λειτουργία έχει αρνητικότερα αποτελέσματα απ' ότι η λειτουργία με διακοπές.

Κατά την τακτική, μακρόχρονη χρήση της συσκευής και εφόσον εκδηλώνονται επανειλημμένα τα συμπτώματα (για παράδειγμα μούδιασμα δακτύλων, κρύα χέρια) συνιστάται να υποβληθείτε σε ιατρική εξέταση.

Ташев-Галвинг ООД
www.tashev-galving.com

Ανοίξτε/κλείστε το κάλυμμα της συσκευής

Εικόνα 2

➔ Απασφαλίστε το μάνταλο του καλύμματος με ένα κατσαβίδι, γείρετε το κάλυμμα προς τα εμπρός και αποσπάστε το.

Εικόνα 3

➔ Τοποθετήστε το κάλυμμα της συσκευής (βλ. βέλος), κατεβάστε το και ασφαλίστε το με το μάνταλο.

Τύποι λειτουργίας

Εικόνα 4

0/OFF = Off

1 Λειτουργία με κρύο νερό
2 Λειτουργία με καυτό νερό

Ενεργοποίηση της μηχανής

➔ Ρυθμίστε το διακόπτη της συσκευής στον επιθυμητό τύπο λειτουργίας.

Η συσκευή λειτουργεί για λίγο και η λειτουργία της διακόπτεται μόλις επιτευχθεί η πίεση εργασίας.

➔ Απασφαλίστε το πιστολέτο χειρός.

Η συσκευή τίθεται και πάλι σε λειτουργία με χρήση του πιστολέτου χειρός.

Υπόδειξη: Εάν δεν τρέχει νερό από το μπεκ υψηλής πίεσης, εξαερώστε την αντλία.

Εξαέρωση αντλίας:

➔ Με ανοιχτό το πιστολέτο, ενεργοποιήστε και απενεργοποιήστε επανειλημμένα τη συσκευή με το διακόπτη της συσκευής.

Υπόδειξη: Η διαδικασία της εξαέρωσης επιταχύνεται εάν αποσυνδέσετε το σωλήνα ψεκασμού από το πιστολέτο χειρός.

Διακοπή λειτουργίας

➔ Αν αφήσετε ελεύθερο το μοχλό (τη σκανδάλη) του πιστολέτου, το μηχάνημα σταματά να λειτουργεί.

➔ Πατώντας ξανά το μοχλό (τη σκανδάλη) τίθεται το μηχάνημα και πάλι σε λειτουργία.

Επιλογή τύπου δέσμης

➔ Κλείστε το πιστολέτο χειρός.

➔ Ασφαλίστε τη σκανδάλη του πιστολέτου με το κούμπωμα.

➔ Περιστρέψτε το περίβλημα του ακροστομίου έτσι, ώστε να συμπίπτει το επιθυμητό σύμβολο με το σημάδι:

	Στρογγυλή δέσμη υψηλής πίεσης (0°) για ιδιαίτερα δύσκολους ρύπους
CHEM	Επίπεδη δέσμη χαμηλής πίεσης (CHEM) για τη λειτουργία με απορρυπαντικό ή για τον καθαρισμό με ελάχιστη πίεση
	Επίπεδη δέσμη υψηλής πίεσης (25°) για ρύπους σε μεγάλες επιφάνειες

Λειτουργία με απορρυπαντικό

– Προστατέψτε το περιβάλλον κάνοντας οικονομία στη χρήση των απορρυπαντικών.

– Το απορρυπαντικό πρέπει να είναι κατάλληλο για την επιφάνεια που πρόκειται να καθαριστεί.

Εικόνα 5

➔ Αφαιρέστε τον εύκαμπτο σωλήνα αναρρόφησης απορρυπαντικού.

➔ Περιστρέψτε το φίλτρο του ελαστικού σωλήνα αναρρόφησης απορρυπαντικού, για να ρυθμίσετε τη δόση απορρυπαντικού.

➔ Κρεμάστε τον εύκαμπτο σωλήνα αναρρόφησης απορρυπαντικού σε δοχείο με απορρυπαντικό.

➔ Ρυθμίστε το ακροστόμιο (μπεκ) στη θέση ”CHEM”.

Καθαρισμός

➔ Ρυθμίστε τη συγκέντρωση του απορρυπαντικού ανάλογα με την επιφάνεια που πρόκειται να καθαρίσετε.

Υπόδειξη: Κατευθύνετε αρχικά τη ριπή υψηλής πίεσης από μεγαλύτερη απόσταση στο προς καθαρισμό αντικείμενο, για να αποφύγετε ζημίες που μπορεί να προκληθούν λόγω της υψηλής πίεσης.

Ташев-Галвинг СОД
www.tashev-galving.com

Προτεινόμενη μέθοδος καθαρισμού

– Διάλυση ρύπων:
➔ Ψεκάστε μικρή ποσότητα απορρυπαντικού και αφήστε το να δράσει για 1…5 λεπτά χωρίς να στεγνώσει.
– Αφαίρεση ρύπων:
➔ Ξεπλένετε τους διαλυμένους ρύπους, ψεκάζοντας με ριπή υψηλής πίεσης.

Λειτουργία με κρύο νερό

Αφαίρεση ελαφρών ρύπων και ξέπλυμα, π.χ.: εργαλεία κηπουρικής, ταράτσες, εργαλεία κ.τ.λ.
➔ Ρυθμίστε τον διακόπτη της συσκευής στη θέση "1".

Λειτουργία με καυτό νερό

⚠ ***ΚΙΝΔΥΝΟΣ***
Κίνδυνος εγκαυμάτων!
➔ Ρυθμίστε τον διακόπτη της συσκευής στη θέση "2".

Μετά τη λειτουργία με απορρυπαντικό

➔ Σφίξτε ως το τέρμα (-) το φίλτρο στον ελαστικό σωλήνα αναρρόφησης απορρυπαντικού.
➔ Ρυθμίστε τον διακόπτη της συσκευής στη θέση "1".
➔ Ξεπλύνετε καλά τη συσκευή για τουλάχιστον 1 λεπτό με ανοικτό το πιστολέτο χειρός.

Απενεργοποίηση της συσκευής

⚠ ***ΚΙΝΔΥΝΟΣ***
Κίνδυνος εγκαυμάτων λόγω του καυτού νερού! Ύστερα από τη λειτουργία με καυτό νερό, η συσκευή πρέπει να λειτουργήσει για τουλάχιστον δύο λεπτά με κρύο νερό και ανοιχτό πιστολέτο, ώστε να κρυώσει.
➔ Ρυθμίστε το διακόπτη της συσκευής στη θέση „0/OFF“.
➔ Κλείστε την προσαγωγή νερού.
➔ Ενεργοποιήστε για λίγο (περίπου 5 δευτερόλεπτα) την αντλία με το διακόπτη της συσκευής.
➔ Ρυθμίστε το διακόπτη της συσκευής στη θέση „0/OFF“.
➔ Ενεργοποιήστε το πιστολέτο, έως ότου διαπιστώσετε ότι η συσκευή δεν βρίσκεται υπό πίεση.
➔ Αποσυνδέετε το βύσμα του ρευματολήπτη από την πρίζα μόνο με στεγνά χέρια.
➔ Αποσυνδέστε την παροχή νερού.
➔ Ασφαλίστε το πιστολέτο χειρός.

Φύλαξη της συσκευής

➔ Τοποθετήστε το πιστολέτο χειρός στο στήριγμα.
➔ Συσκευή με τύμπανο ελαστικού σωλήνα:
Τυλίξτε τον ελαστικό σωλήνα υψηλής πίεσης και κρεμάστε τον στη διάταξη φύλαξης.
➔ Συσκευή με λαστιχένιο κύλινδρο:
Τυλίξτε τον ελαστικό σωλήνα υψηλής πίεσης στο τύμπανο. Σπρώξτε προς τα μέσα τη λαβή της μανιβέλας, για να ασφαλίσει το τύμπανο του ελαστικού σωλήνα.
➔ Τυλίξτε το καλώδιο σύνδεσης γύρω από το στήριγμα καλωδίου.
➔ Στερεώστε το φις με το προσαρτημένο κλιπ.

Αντιπαγετική προστασία

ΠΡΟΣΟΧΗ
Ο παγετός καταστρέφει τη συσκευή εάν δεν αποστραγγισθεί εντελώς το νερό από αυτήν.
➔ Αποθηκεύετε τη συσκευή σε χώρο στον οποίο δεν επικρατεί παγετός.

Αν η συσκευή συνδεθεί σε καπνοδόχο, λάβετε υπόψη τα εξής:

ΠΡΟΣΟΧΗ
Κίνδυνος πρόκλησης ζημιών από τον ψυχρό αέρα που εισχωρεί μέσω της καπνοδόχου.
➔ Αποσυνδέετε τη συσκευή από την καπνοδόχο όταν επικρατούν εξωτερικές θερμοκρασίες κάτω του 0 °C.

Αν δεν είναι δυνατή η αποθήκευση με προστασία από παγετό, η συσκευή πρέπει να τίθεται εκτός λειτουργίας

Ташев-Галвинг ООД
www.tashev-galving.com

Διακοπή της λειτουργίας

Σε περίπτωση μακροχρόνιας διακοπής της λειτουργίας της συσκευής ή εάν δεν υπάρχει δυνατότητα αποθήκευσης σε χώρο που προστατεύεται από τον παγετό:

➔ Αδειάζετε το νερό.
➔ Ξεπλύνετε τη συσκευή με αντιπηκτικό.

Αδειάστε το νερό

➔ Ξεβιδώστε τον εύκαμπτο σωλήνα τροφοδοσίας νερού και τον εύκαμπτο σωλήνα υψηλής πίεσης.

Εικόνα 6

➔ Γυρίστε ανάσκελα τη συσκευή.
➔ Αφήστε τη συσκευή να λειτουργήσει το πολύ για 1 λεπτό στη λειτουργία κρύου νερού, μέχρι να αδειάσουν η αντλία και οι σωληνώσεις.

Ξεπλύνετε τη συσκευή με αντιπηκτικό μέσο

Υπόδειξη: Λάβετε υπόψη τους κανόνες χειρισμού του κατασκευαστή του αντιψυκτικού.

➔ Γεμίστε τη σύνδεση νερού με αντιψυκτικό του εμπορίου.
➔ Ενεργοποιήστε τη συσκευή (χωρίς καυστήρα), έως ότου ξεπλυθεί πλήρως η συσκευή

Έτσι επιτυγχάνεται επίσης και κάποια αντιδιαβρωτική προστασία.

Αποθήκευση

⚠ ***ΠΡΟΣΟΧΗ***

Κίνδυνος τραυματισμού και βλάβης! Κατά την αποθήκευση λάβετε υπόψη το βάρος της συσκευής.

Μεταφορά

⚠ ***ΚΙΝΔΥΝΟΣ***

Κίνδυνος τραυματισμού! Κίνδυνος ανατροπής σε περίπτωση μεγάλης ανοδικής κλίσης, μεγάλης πλευρικής κλίσης και ασταθούς εδάφους.

– *Κινείτε τη συσκευή μόνο σε εδάφη με ανοδική κλίση έως 2%.*
– *Οδηγείτε το μηχάνημα μόνο σε σταθερό έδαφος.*

⚠ ***ΠΡΟΣΟΧΗ***

Κίνδυνος τραυματισμού και βλάβης! Κατά τη μεταφορά λάβετε υπόψη το βάρος της συσκευής.

➔ Πριν τη μεταφορά γυρίστε ανάσκελα τη συσκευή και αφήστε το υπόλοιπο νερό να εκρεύσει.
➔ Για τη μεταφορά σε μεγάλες αποστάσεις, τραβήξτε τη συσκευή από τη λαβή μεταφοράς.
➔ Για τη μεταφορά, πιάστε τη συσκευή από τις λαβές και όχι από τη λαβή ώθησης.
➔ Κατά τη μεταφορά με οχήματα, ασφαλίστε τη συσκευή έναντι ενδεχόμενης ολίσθησης και ανατροπής, σύμφωνα με τις εκάστοτε ισχύουσες κατευθυντήριες οδηγίες.

Φροντίδα και συντήρηση

⚠ ***ΚΙΝΔΥΝΟΣ***

Κίνδυνος τραυματισμού από αθέλητη ενεργοποίηση της συσκευής και ηλεκτροπληξία. Πριν από όλες τις εργασίες στη συσκευή, απενεργοποιήστε τη συσκευή και τραβήξτε το φις από την πρίζα.

➔ Ρυθμίστε το διακόπτη της συσκευής στη θέση „0/OFF“.
➔ Κλείστε την παροχή νερού.
➔ Ενεργοποιήστε για λίγο (περίπου 5 δευτερόλεπτα) την αντλία με το διακόπτη της συσκευής.
➔ Ρυθμίστε το διακόπτη της συσκευής στη θέση „0/OFF“.
➔ Ενεργοποιήστε το πιστολέτο χειρός έως ότου διαπιστώσετε ότι η συσκευή δεν βρίσκεται υπό πίεση.
➔ Αποσυνδέετε το βύσμα του ρευματολήπτη από την πρίζα μόνο με στεγνά χέρια.
➔ Αποσυνδέστε την παροχή νερού.
➔ Ασφαλίστε το πιστολέτο χειρός.
➔ Αφήστε τη συσκευή να κρυώσει.

Ташев-Галвинг ООД
www.tashev-galving.com

Επιθεώρηση ασφαλείας/Συμβόλαιο συντήρησης

Με το κατάστημα, από το οποίο αγοράσατε το μηχάνημα, μπορείτε να συμφωνήσετε τακτική επιθεώρηση ασφαλείας ή να συνάψετε συμβόλαιο συντήρησης του μηχανήματος. Δεχθείτε σχετική ενημέρωση.

Χρονικά διαστήματα συντήρησης

Εβδομαδιαίως

➔ Καθαρίστε το φίλτρο στη σύνδεση νερού.

Μηνιαίως

➔ Καθαρίστε το φίλτρο στον εύκαμπτο σωλήνα απορρυπαντικού.

Μετά από 500 ώρες λειτουργίας, τουλάχιστον ετησίως

➔ Απευθυνθείτε για τη συντήρηση της συσκευής στην υπηρεσία εξυπηρέτησης πελατών.

Εργασίες συντήρησης

Υπόδειξη: Η αλλαγή λαδιού στην αντλία υψηλής πίεσης δεν είναι αναγκαία.

Καθαρισμός του φίλτρου στη σύνδεση νερού

➔ Αφαιρέστε το φίλτρο.
➔ Καθαρίστε το φίλτρο με νερό και βάλτε το και πάλι στη θέση του.

Καθαρίστε το φίλτρο στο λάστιχο αναρρόφησης απορρυπαντικού

➔ Καθαρίστε το φίλτρο με νερό και βάλτε το και πάλι στη θέση του.

Αντιμετώπιση βλαβών

⚠ ***ΚΙΝΔΥΝΟΣ***

Κίνδυνος τραυματισμού από αθέλητη ενεργοποίηση της συσκευής και ηλεκτροπληξία. Πριν από όλες τις εργασίες στη συσκευή, απενεργοποιήστε τη συσκευή και τραβήξτε το φις από την πρίζα.

Η συσκευή δεν λειτουργεί

– Δεν υπάρχει τάση ηλεκτρικού δικτύου
➔ Ελέγξτε τη σύνδεση δικτύου/το ηλεκτρικό καλώδιο.
– Κινητήρας υπερφορτωμένος/υπερθερμασμένος
➔ Ρυθμίστε το διακόπτη της συσκευής στη θέση „0/OFF“.
➔ Αφήστε τη συσκευή να κρυώσει.
➔ Θέστε τη συσκευή σε λειτουργία.
➔ Εαν επαναληφθεί η βλάβη αργότερα, καλέστε την υπηρεσία εξυπηρέτησης πελατών προκειμένου να ελέγξει τη συσκευή.
– Ενεργοποιήθηκε ο ελεγκτής θερμοκρασίας καυσαερίων, σκουριασμένη θερμαντική αντίσταση.
➔ Παραδόστε τη συσκευή για αφαίρεση της σκουριάς στην υπηρεσία εξυπηρέτησης πελατών.
– Ενεργοποιήθηκε ο ελεγκτής θερμοκρασίας καυσαερίων, πολύ υψηλή θερμοκρασία καυσαερίων.
➔ Ρυθμίστε το διακόπτη της συσκευής στη θέση „0/OFF“.
➔ Αφήστε τη συσκευή να κρυώσει.
➔ Μόνον σε συσκευές με μη αυτόματη επαναφορά:
Εικόνα **7**
Ενεργοποιήστε το πλήκτρο μηδενισμού του ελεγκτή θερμοκρασίας καυσαερίων.
➔ Θέστε τη συσκευή σε λειτουργία.
➔ Εαν επαναληφθεί η βλάβη αργότερα, καλέστε την υπηρεσία εξυπηρέτησης πελατών προκειμένου να ελέγξει τη συσκευή.

Η συσκευή δεν παράγει καμία πίεση

– Αέρας στο σύστημα

Εξαέρωση αντλίας:

➔ Με ανοιχτό το πιστολέτο, ενεργοποιήστε και απενεργοποιήστε επανειλημμένα τη συσκευή με το διακόπτη της συσκευής.

Υπόδειξη: Η διαδικασία της εξαέρωσης επιταχύνεται εάν αποσυνδέσετε το σωλήνα ψεκασμού από το πιστολέτο χειρός.

Кашев-Галвинг ООД
www.kashev-galving.com

➔ Γεμίστε/αντικαταστήστε τα εξωτερικά δοχεία απορρυπαντικού, εάν έχουν αδειάσει.
➔ Ελέγξτε τις συνδέσεις και τους αγωγούς.
– λερωμένο φίλτρο στη σύνδεση νερού
➔ Καθαρίστε το φίλτρο.
– Παροχή νερού ελάχιστη
➔ Ελέγξτε την παροχή του νερού (βλ. Τεχνικά χαρακτηριστικά).
– Κλειστή βάνα νερού.
➔ Ανοίξτε τη βάνα νερού.

Το μηχάνημα ενεργοποιείται και απενεργοποιείται συνεχώς με ανοιχτό το πιστολέτο χειρός

– Αέρας στο σύστημα

Εξαέρωση αντλίας:

➔ Με ανοιχτό το πιστολέτο, ενεργοποιήστε και απενεργοποιήστε επανειλημμένα τη συσκευή με το διακόπτη της συσκευής.

Υπόδειξη: Η διαδικασία της εξαέρωσης επιταχύνεται εάν αποσυνδέσετε το σωλήνα ψεκασμού από το πιστολέτο χειρός.

– Εμπλοκή του ακροφυσίου υψηλής πίεσης
➔ Καθαρίστε το ακροφύσιο.
– Η θερμαντική αντίσταση έχει πιάσει άλατα
➔ Αναθέστε την αφαίρεση των αλάτων από τη συσκευή στην υπηρεσία εξυπηρέτησης πελατών.

Η συσκευή ενεργοποιείται και απενεργοποιείται συνεχώς με κλειστό το πιστολέτο χειρός

– Διαρροή στο σύστημα υψηλής πίεσης
➔ Ελέγξτε τη στεγανότητα του συστήματος υψηλής πίεσης και των συνδέσεων.

Συσκευή με διαρροή, νερό στάζει κάτω από τη συσκευή

– Διαρροή από την αντλία, διαρροή από τη βαλβίδα ασφαλείας.

Υπόδειξη: Επιτρέπονται 3 σταγόνες/λεπτό.

➔ Εάν η συσκευή παρουσιάζει σημαντική διαρροή πρέπει να ελεγχθεί από την υπηρεσία εξυπηρέτησης πελατών.

Συσκευή δεν κάνει αναρρόφηση απορρυπαντικού

– Το ακροστόμιο είναι ρυθμισμένο στη θέση "Υψηλής Πίεσης"
➔ Ρυθμίστε το ακροστόμιο (μπεκ) στη θέση ”CHEM”.
– Το εξωτερικό δοχείο απορρυπαντικού είναι κενό.
➔ Γεμίστε/αντικαταστήστε τα εξωτερικά δοχεία απορρυπαντικού.
– Λερωμένο φίλτρο στον ελαστικό σωλήνα αναρρόφησης απορρυπαντικού
➔ Καθαρίστε το φίλτρο.

Εικόνα **8**

– Βαλβίδα αναστροφής κολλημένη
➔ Αφαιρέστε το σωλήνα απορρυπαντικού και χαλαρώστε τη βαλβίδα αναστροφής με ένα αβλύ αντικείμενο.

Ο καυστήρας δεν ανάβει

– Η δεξαμενή καυσίμου είναι κενή.
➔ Γεμίστε με καύσιμο
– Ελλειψη νερού
➔ Ελέγξτε τη σύνδεση νερού και τους σωλήνες εισαγωγής.
– Υπερβολικά υψηλή θερμοκρασία προσαγωγής νερού.
➔ Προσθέστε ζεστό νερό σε θερμοκρασία έως 30 °C.

Εικόνα **9**

– Φίλτρο καυσίμων λερωμένο
➔ Αντικαταστήστε το φίλτρο καυσίμου.

Υπηρεσία εξυπηρέτησης πελατών

Αν δεν διορθωθεί η βλάβη, πρέπει να γίνει έλεγχος της συσκευής από την υπηρεσία εξυπηρέτησης πελατών.

Εγγύηση

Σε κάθε χώρα ισχύουν οι όροι εγγύησης που εκδόθηκαν από την αρμόδια αντιπροσωπεία μας. Τυχόν βλάβες στο μηχάνημά σας αποκαθίστανται δωρεάν μέσα στην προθεσμία της παρεχόμενης εγγύησης, εφόσον ή αιτία είναι ελάττωμα υλικού ή σφάλμα κατασκευής.

Ташев-Гардвинг ООД www.tashev-garding.com

Εξαρτήματα και ανταλλακτικά

– Επιτρέπεται να χρησιμοποιούνται μόνο εξαρτήματα και ανταλλακτικά, τα οποία έχουν την έγκριση του κατασκευαστή Τα γνήσια αξεσουάρ και ανταλλακτικά παρέχουν την εγγύηση της ασφαλούς και άψογης λειτουργίας της μηχανής
– Μία επιλογή των ανταλλακτικών που χρειάζονται συχνότερα θα βρείτε στο τέλος των οδηγιών χρήσης.
– Περισσότερες πληροφορίες σχετικά με τα ανταλλακτικά μπορείτε να λάβετε στη διεύθυνση www.kaercher.com, τομέας Εξυπηρέτησης.

Δήλωση Συμμόρφωσης των Ε.Κ.

Δηλώνουμε με την παρούσα, ότι το μηχάνημα που χαρακτηρίζεται παρακάτω, λόγω του σχεδιασμού και του τρόπου κατασκευής, όπως και λόγω της παραλλαγής που διατίθεται από μας στην αγορά, ανταποκρίνεται στις σχετικές βασικές απαιτήσεις ασφαλείας και υγείας των Οδηγιών ΕΚ. Σε περίπτωση αλλαγών στο μηχάνημα χωρίς προηγούμενη συνεννόηση μαζί μας, παύει να ισχύει η παρούσα δήλωση.

Προϊόν: Σύστημα καθαρισμού υψηλής πίεσης
Τύπος: 1.064-xxx

Σχετικές οδηγίες των Ε.Κ.
2006/42/ΕΚ (+2009/127/ΕΚ)
2000/14/ΕΚ
2014/30/ΕΕ
Εφαρμοσθέντα εναρμονισμένα πρότυπα
EN 55014–1: 2006+A1: 2009+A2: 2011
EN 55014–2: 1997+A1: 2001+A2: 2008
EN 60335–1
EN 60335–2–79
EN 61000–3–2: 2014
HDS 5/11, HDS 5/13:
EN 61000–3–3: 2013
HDS 5/15:
EN 61000–3–11: 2000

Εφαρμοσθείσα διαδικασία συμμόρφωσης
2000/14/ΕΚ: Παράρτημα V
στάθμη ηχητικής πίεσης dB(A)
HDS 5/11 U, HDS 5/15:
Μετρημένη: 91
Εγγυημένη: 94
HDS 5/11 UX, HDS 5/13:
Μετρημένη: 91
Εγγυημένη: 93

5.957-976

Οι υπογράφοντες ενεργούν κατ' εντολή του και με εξουσιοδότηση της διεύθυνσης της επιχείρησης.

H. Jenner
CEO

S. Reiser
Head of Approbation

Υπεύθυνος τεκμηρίωσης:
S. Reiser

Alfred Kärcher GmbH & Co. KG
Alfred-Kärcher-Str. 28 - 40
71364 Winnenden (Germany)
Τηλ.: +49 7195 14-0
Φαξ: +49 7195 14-2212

Winnenden, 2016/01/01

ТашЕВ-Гайвинг ООД
www.tashev-gaiving.com

Τεχνικά χαρακτηριστικά

		HDS 5/11			HDS 5/13			HDS 5/15		
Ηλεκτρικό δίκτυο										
Τάση	V	220	230	240	220	230	240	220	230	240
Ρεύμα	Hz	1~ 50			1~ 50			1~ 50		
Ισχύς σύνδεσης	kW	2,2			2,6			2,7		
Ασφάλεια (αδρανής)	A	16	16	13	16	16	13	16	16	13
Είδος προστασίας	--	IPX5			IPX5			IPX5		
Κατηγορία προστασίας	--	I			I			I		
Μέγιστη επιτρεπόμενη αντίσταση δικτύου	Ohm	--			--			(0.380+j0.237)		
Σύνδεση νερού										
Θερμοκρασία προσαγωγής (μέγ.)	°C	30			30			30		
Ποσότητα προσαγωγής (ελάχ.)	λίτρα/ώρα (λίτρα/λεπτό)	500 (8,3)			550 (9,2)			500 (8,3)		
Μανομετρικό ύψος από ανοιχτό δοχείο, 20 °C	m	0,5			0,5			0,5		
Πίεση προσαγωγής (μέγ.)	MPa (bar)	0,6 (6)			0,6 (6)			0,6 (6)		
Εύκαμπτος σωλήνας προσαγωγής, ελάχ. διάμετρος	ίντσες	1/2			1/2			1/2		
Εύκαμπτος σωλήνας προσαγωγής - μήκος (ελάχ.)	m	7,5			7,5			7,5		
Επιδόσεις										
Διακινούμενη ποσότητα νερού	λίτρα/ώρα (λίτρα/λεπτό)	450 (7,5)			500 (8,3)			450 (7,5)		
Πίεση εργασίας νερού (με στάνταρ ακροφύσιο)	MPa (bar)	11,0 (110)			12,5 (125)			15,0 (150)		
Μέγ. υπερπίεση λειτουργίας (βαλβίδα ασφαλείας)	MPa (bar)	16,5 (165)			18,0 (180)			20,0 (200)		
Μέγ. θερμοκρασία εργασίας καυτού νερού	°C	80			80			80		
Αναρρόφηση απορρυπαντικού	λίτρα/ώρα (λίτρα/λεπτό)	0-33 (0-0,6)			0-33 (0-0,6)			0-33 (0-0,6)		
Ισχύς καυστήρα	kW	26			29			26		
Μέγιστη κατανάλωση πετρελαίου	χιλιόμετρα/ώρα	2,7			3,1			2,7		
Ισχύς οπισθοδρόμησης πιστολέτου χειρός (μέγ.)	N	18,1			21,4			20,8		
Μέγεθος ακροφυσίων (UX)	--	032 (033)			034			028		
Μετρούμενες τιμές κατά EN 60335-2-79										
Εκπεμπόμενος θόρυβος										
Επιτρεπόμενη στάθμη ηχητικής ισχύος L_{pA}	dB(A)	76			76			77		
Αβεβαιότητα K_{pA}	dB(A)	3			3			3		
Επιτρεπόμενη στάθμη ηχητικής ισχύος L_{WA} + Αβεβαιότητα K_{WA} (UX)	dB(A)	94 (93)			93			94		
Κραδασμοί στο χέρι/στο βραχίονα										
Πιστολέτο χειρός	m/s^2	2,4			1,0			0,9		
σωλήνας εκτόξευσης	m/s^2	1,4			1,1			1,1		
Αβεβαιότητα K	m/s^2	0,3			0,3			0,3		
Υλικά λειτουργίας										
Καύσιμο	--	Πετρέλαιο θέρμανσης EL ή ντίζελ			Πετρέλαιο θέρμανσης EL ή ντίζελ			Πετρέλαιο θέρμανσης EL ή ντίζελ		
Ποσότητα λαδιού	l	0,1			0,1			0,2		
Τύπος λαδιού	Λάδι κινητήρων 15W40	Κωδ. παραγγελίας 6.288-050.0			Κωδ. παραγγελίας 6.288-050.0			Κωδ. παραγγελίας 6.288-050.0		
Διαστάσεις και βάρη										
Μήκος x Πλάτος x Ύψος (UX)	mm	618 x 618 x 994 (1163)			618 x 618 x 994 (1163)			618 x 618 x 994 (1163)		
Τυπικό βάρος λειτουργίας (UX)	kg	70 (72)			74 (76)			76 (78)		
Δεξαμενή καυσίμου	l	6,5			6,5			6,5		

Ташев-Галвинг ООД
www.tashev-galving.com

Cihazın ilk kullanımından önce bu orijinal kullanma kılavuzunu okuyun, bu kılavuza göre davranın ve daha sonra kullanım veya cihazın sonraki sahiplerine vermek için bu kılavuzu saklayın.

– İlk kullanımdan önce, 5.951-949.0 numaralı güvenlik uyarılarını mutlaka okuyun!
– Nakliye hasarlarını hemen yetkili satıcıya bildirin.
– Çıkartırken ambalajın içindekileri kontrol edin. Teslimat kapsamı için Bkz. Şekil 1.

İçindekiler

Çevre koruma	TR	1
Tehlike kademeleri	TR	1
Cihaz elemanları	TR	2
Cihazdaki semboller	TR	2
Kurallara uygun kullanım	TR	2
Güvenlik uyarıları	TR	3
Güvenlik tertibatları	TR	3
İşletime alma	TR	3
Kullanımı	TR	5
Depolama	TR	7
Taşıma	TR	7
Koruma ve Bakım	TR	7
Arızalarda yardım	TR	8
Garanti	TR	9
Aksesuarlar ve yedek parçalar	TR	9
AB uygunluk bildirisi	TR	10
Teknik Bilgiler	TR	11

Çevre koruma

	Ambalaj malzemeleri geri dönüştürülebilir. Ambalaj malzemelerini evinizin çöpüne atmak yerine lütfen tekrar kullanılabilecekleri yerlere gönderin.
	Eski cihazlarda, yeniden değerlendirme işlemine tabi tutulması gereken değerli geri dönüşüm malzemeleri bulunmaktadır. Aküler, yağ ve benzeri maddeler doğaya ulaşmamalıdır. Bu nedenle eski cihazları lütfen öngörülen toplama sistemleri aracılığıyla imha edin.

Lütfen motor yağı, dizel ve benzinin çevreye yayılmasına izin vermeyin. Lütfen zemini koruyun ve eski yağları çevre tekniğine uygun olarak imha edin.

İçindekiler hakkında uyarılar (REACH)
İçindekiler hakkında ayrıntılı bilgileri bulabileceğiniz adres:
www.kaercher.com/REACH

Tehlike kademeleri

⚠ ***TEHLIKE***
Ağır bedensel yaralanmalar ya da ölüme neden olan direkt bir tehlike için.

⚠ ***UYARI***
Ağır bedensel yaralanmalar ya da ölüme neden olabilecek olası tehlikeli bir durum için.

⚠ ***TEDBIR***
Hafif yaralanmalara neden olabilecek olası tehlikeli bir duruma yönelik uyarı.

DIKKAT
Maddi hasarlara neden olabilecek olası tehlikeli bir duruma yönelik uyarı.

Ташев-Галвинг ООД
www.tashev-galving.com

Cihaz elemanları

Şekil 1

1 Yüksek basınç hortumu
2 Kablo tutucu
3 Yanıcı madde doldurma ağzı
4 Doluluk seviyesi göstergesi
5 Meme gözü
6 Elektrik beslemesi
7 Yüksek basınç pompası
8 Su bağlantısı seti
9 Yüksek basınç bağlantısı (sadece HDS 5/xx U)
10 Çelik boru yuvası
11 Filtreli su bağlantısı
12 Cihaz şalteri
13 Cihaz kapağı
14 Taşıma kolu
15 Yüksek basınç hortumunun çıkış deliği (sadece HDS 5/xx UX)
16 Kaide
17 Tekerlek
18 Brülörü
19 Hortum altlığı (sadece HDS 5/xx U)
20 Hortum tamburu (sadece HDS 5/xx U)
21 Filtreli temizlik maddesi emme hortumu
22 Püskürtme borusu tutucusu
23 Tip levhası
24 Kapak kilidi
25 Hortum tamburunun el krankı (sadece HDS 5/xx U)
26 İtme yayı
27 Memenin işareti
28 Üçlü meme
29 Püskürtme borusu
30 El püskürtme tabancasının emniyet kilidi
31 El püskürtme tabancasının kolu
32 El püskürtme tabancası

Renk kodu

– Temizlik prosesinin kullanım elemanları sarıdır.
– Bakım ve servis kullanım elemanları açık gridir.

Cihazdaki semboller

Yüksek basınçlı tazyik, düzgün kullanılmadığı zaman tehlikeli olabilir. Tazyik insanlara, hayvanlara, elektrikli aletlere ve makinenin kendisine doğru tutulmamalıdır. Yüksek basınçlı temizleyici sadece dik konumda çalıştırılmalıdır.

Hortum tamburlu cihaz:	
	Sıcak yüzeyler nedeniyle yanma tehlikesi!

Kurallara uygun kullanım

– Temizlenebilenler: Makineler, motorlu taşıtlar, inşaat makineleri, aletler, cepheler, teraslar, bahçe makineleri, vb.
– Yüksek basınçlı temizleyici sadece dik konumda çalıştırılmalıdır.
– Cihaz çalışır durumdayken başından asla ayrılmayınız.

⚠ ***TEHLİKE***

Yaralanma tehlikesi! Benzin istasyonları ya da diğer tehlikeli bölgelerde kullanım sırasında ilgili güvenlik kurallarına uyun.

Mineral yağ içeren atık suyun toprak, su kaynakları ya da kanalizasyona karışmasını lütfen önleyin. Bu nedenle motorlar ve zeminleri lütfen yağ ayırıcı uygun yerlerde yıkayın.

Su kalitesiyle ilgili beklentiler:

DIKKAT

Yüksek basınç maddesi olarak sadece temiz su kullanılmalıdır. Kirler, zamanından önce aşınmaya ve cihazda tortular oluşmasına neden olur.

Geri dönüşüm suyu kullanılırsa, aşağıdaki sınır değerler aşılmamalıdır.

Ташев-Галвинг ООД
www.tashev-galving.com

pH değeri	6,5...9,5
Elektrik iletkenliği *	Taze su iletkenliği +1200 µS/cm
Ayrılabilir maddeler **	< 0,5 mg/l
Filtrelenebilir maddeler **	< 50 mg/l
Hidrokarbonlar	< 20 mg/l
Klorid	< 300 mg/l
Sülfat	< 240 mg/l
Kalsiyum	< 200 mg/l
Toplam sertlik	< 28 °dH < 50 °TH < 500 ppm (mg $CaCO_3$/l)
Demir	< 0,5 mg/l
Mangan	< 0,05 mg/l
Bakır	< 2 mg/l
Aktif klor	< 0,3 mg/l
Genel kokulardan arındırılmış	
* maks. toplam 2000 µS/cm ** Numune hacmi 1 litre, çalışma süresi 30 dakika *** aşındırıcı maddeler kullanılmaz	

Güvenlik uyarıları

– Sıvı püskürtücülere dair kanunlardaki ilgili ulusal talimatlara dikkat edin.
– Kaza önlemeye dair kanunlardaki ilgili ulusal talimatlara dikkat edin. Sıvı püskürtücüler düzenli olarak kontrol edilmeli ve kontrol sonucu yazılı olarak belgelenmelidir.
– Cihazın ısıtma tertibatı bir yakma sistemidir. Yakma sistemleri, kanunlardaki ilgili ulusal talimatlara göre düzenli olarak kontrol edilmelidir.

Güvenlik tertibatları

Güvenlik tertibatları kullanıcının korunmasını sağlar ve devre dışı bırakılmamalıdır ya da bu tertibatların çalışma şekli değiştirilmemelidir.

Basınç şalteri

Basınç şalteri, el püskürtme tabancanın kapatılması durumunda cihazı açar ve tabanca açılırken tekrar çalıştırır.

Emniyet valfı

– Taşma valfı ya da basınç şalteri arızalıysa, kazanda aşırı basınç olması durumunda emniyet valfı açılır.
– Emniyet valfı fabrikada ayarlanmış ve mühürlenmiştir. Ayarlama sadece müşteri hizmetleri tarafından yapılabilir.

Su eksiklik emniyeti

Su eksiklik emniyeti, su eksikliği durumunda brülörün devreye girmesini önler.

Egzoz gazı sıcaklık sınırlayıcısı

Egzoz gazı sıcaklık sınırlayıcısı, çok yüksek bir egzoz gazı sıcaklığına ulaşılması durumunda cihazı kapatır.

Sargı kontaktörü kontağı

Pompa tahrikinin motor sargısında yer alan sargı kontaktörü kontağı, termik aşırı yüklerde motoru kapatır.

Emniyet tırnağı

El tabancasındaki emniyet tırnağı, cihazın istenmeden açılmasını önlemektedir.

İşletime alma

⚠ ***UYARI***

Yaralanma tehlikesi! Cihaz, besleme hatları, yüksek basınç hortumu ve bağlantılar kusursuz duruma olmalıdır. Kusursuz durumda değilse, cihaz kullanılmamalıdır.

El püskürtme tabancasının takılması

➔ Püskürtme borusunu el püskürtme tabancasına bağlayın.
➔ Memeyi püskürtme borusuna takın (üst ayar halkasındaki işaretler).
➔ Hortum tambursuz cihaz:
Yüksek basınç hortumunu cihazın yüksek basınç bağlantısına takın.

ТАШЕВ-ГАЛВИНГ ООД
www.tashev-galving.com

Yanıcı maddenin doldurulması

⚠ ***TEHLIKE***

Patlama tehlikesi! Sadece dizel yakıt ya da hafif ısıtma yağı doldurun. Biyodizelle işletim EN 14214'e göre (6 °C dış sıcaklıktan itibaren) mümkündür. Örn; benzin gibi uygun olmayan yanıcı maddeler kullanılmamalıdır.

DIKKAT

Cihazı, kesinlikle yanıcı madde deposu boşken çalıştırmayın. Aksi takdirde yanıcı madde pompası zarar görür. Bu, soğuk su modu için de geçerlidir.

➔ Depo kapağını açın.
➔ Yanıcı maddeyi doldurun.
➔ Depo kapağını kapatın.
➔ Taşan yanıcı maddeyi silin.

Temizlik maddesiyle çalışma

⚠ ***TEHLIKE***

Yaralanma tehlikesi!

– Sadece Kärcher ürünleri kullanın.
– Kesinlikle çözücü maddeler (benzin, aseton, tiner, vb) süpürmeyin.
– Göz ve deri temasını önleyin.
– Temizlik maddesi üreticisinin güvenlik ve kullanım uyarılarına dikkat edin.

Kärcher, özel bir temizlik ve koruma malzemesi programı sunmaktadır.
Bu konuda yetkili satıcınızdan bilgi alabilirsiniz.

➔ Harici temizlik maddesi haznesini doldurun/değiştirin.

Su bağlantısı

⚠ ***UYARI***

Su tedarik kurumunun talimatlarını dikkate alın.

Geçerli yönetmeliklere göre, cihaz, içme suyu şebekesinde sistem ayırıcısı olmadan çalıştırılmamalıdır. Yüksek basınçlı temizleyicinin çalıştırılacağı konut su sistemi bağlantısının EN 12729 Tip BA'ya göre bir sistem ayırıcısıyla donatılmış olduğundan emin olun. Bir sistem ayırıcısından akan su, içilemez olarak sınıflandırılmıştır.

⚠ ***TEDBIR***

Sistem ayırıcısını her zaman su beslemesine bağlayın, cihaza kesinlikle bağlamayın.
Bağlantı değerleri için teknik bilgiler bölümüne bakın.

➔ Besleme hortumunu (asgari uzunluk 7,5 m, asgari çap 1/2") hortum kelepçesiyle su bağlantı setine sabitleyin.
➔ Besleme hortumunu, cihazın su bağlantısı ve su beslemesine (Örneğin: su musluğu) bağlayın.

Not: Besleme hortumu ve hortum kelepçesi teslimat kapsamında bulunmamaktadır.

Suyun depodan emilmesi

➔ Emme hortumunu (minimum 1/2" çapında) filtreyle (aksesuar) birlikte su bağlantısına bağlayın.
– Maksimum emme yüksekliği: 0,5 m

⚠ ***TEHLIKE***

Bir içme suyu deposundan kesinlikle su emmeyin. Tiner, benzin, yağ ya da filtre edilmemiş su gibi çözücü madde içeren sıvıları kesinlikle emmeyin. Cihazdaki contalar çözücü maddelere karşı dayanıklı değildir. Çözücü maddelerin püskürme dumanı patlayıcı ve zehirlidir.

Akım bağlantısı

– Bağlantı değerleri için Bkz. Teknik Özellikler ve Tip Plakası.
– Elektrik bağlantısı bir elektrik tesisatçısı tarafından yapılmalı ve IEC 60364-1'e uygun olmalıdır.

➔ Cihaz şalterini „0/OFF“ konumuna getirin.
➔ Şebeke fişini takın.

⚠ ***TEHLIKE***

Elektrik çarpması nedeniyle yaralanma tehlikesi.

– *Uygun olmayan elektrikli uzatma kabloları tehlikeli olabilir. Serbest zamanlarda, sadece bunun için müsaade edilmiş ve buna göre işaretlenmiş yeterli düzeyde kablo kesitine sahip elektrikli uzatma kablolarını kullanın.*
– *Uzatma hatlarını her zaman tümüyle açın.*
– *Kullanılan bir uzatma kablosunun soketi ve kavraması suya dayanıklı olmalıdır.*

ТашлеВ-Галвинг ООД
www.tashlev-galving.com

DIKKAT

Elektrik bağlantı noktasında izin verilen maksimum nominal empedans (Bkz. Teknik Bilgiler) aşılmamalıdır. Bağlantı noktanızdaki mevcut şebeke empedansıyla ilgili belirsizlikler olması durumunda lütfen enerji tedarik kurumunuzla bağlantı kurun.

Kullanımı

⚠ ***TEHLIKE***

Patlama tehlikesi!

Yanıcı sıvılar püskürtmeyin.

DIKKAT

– *Cihazı, kesinlikle yanıcı madde deposu boşken çalıştırmayın. Aksi takdirde yanıcı madde pompası zarar görür. Bu, soğuk su modu için de geçerlidir.*
– *Hasar tehlikesi! Su bağlantısında filtre olmadan cihazı kesinlikle çalıştırmayın.*
– *Hasar tehlikesi! Bacanın içine veya üstüne başka cisimler (hortum, vb) koymayın.*
– *Hortum tamburlu cihaz:*
  Yüksek basınç hortumunu her zaman tümüyle açın.

Güvenlik uyarıları

⚠ ***UYARI***

Cihazın uzun süre çalışması, titreşim nedeniyle ellerdeki kan dolaşım sisteminde sorunlara neden olabilir.

Bir çok etki faktörüne bağlı olduğu için genel geçerli kullanım verileri belirlenememektedir.

– Kötü kan dolaşımı olan kişisel mizaç (parmakların sık aralıklarla soğuması, uyuşması).
– Düşük çevre sıcaklığı. Ellerinizi korumak için sıcak tutan eldivenler kullanın.
– Sıkıca tutmak kan akışına zarar verir.
– Kesintisiz bir çalışma, molalarla ara verilmiş çalışmadan daha kötüdür.

Cihazın düzenli, uzun süreli kullanılması ve söz konusu belirtilerin (Örn; parmakların uyuşması, soğuk parmaklar) tekrarlanarak ortaya çıkması durumunda, bir doktora muayene olmanızı öneriyoruz.

Cihaz kapağının açılması/ kapatılması

Şekil **2**

➔ Kapak kilidini tornavidayla açın, cihaz kapağını öne doğru katlayın ve çıkartın.

Şekil **3**

➔ Cihazı kapağının kilidini açın (bkz. oklar), yukarı katlayın ve kapak kilidini oturtun.

Mod türleri

Şekil **4**

0/OFF = Kapalı

1 Soğuk suyla çalışma

2 Sıcak suyla çalışma

Cihazı açın

➔ Cihaz anahtarını istediğiniz çalışma moduna getirin.

Cihaz, çalışma basıncına ulaşılması ile birlikte kısa süreli çalışır ve durur.

➔ El püskürtme tabancasının emniyetini açın.

El püskürtme tabancasına basılması durumunda cihaz tekrar çalışır.

Not: Yüksek basınç memesinde su çıkmazsa, pompadaki havayı alın.

Pompadaki havanın boşaltılması:

➔ El püskürtme tabancası açıkken, cihazı cihaz anahtarıyla bir çok kez açın ve kapatın.

Not: Püskürtme borusunun el püskürtme tabancasından sökülmesi ile hava boşaltım işlemi hızlandırılır.

Çalışmayı yarıda kesme

➔ El püskürtme tabancasının kolunu bırakın, cihaz kapanır.

➔ El püskürtme tabancasının kolunu tekrar çekin, cihaz tekrar çalışır.

Тацев-Галвинг ООД
www.tashev-galving.com

Püskürtme türünün seçilmesi

➔ El püskürtme tabancasını kapatın.
➔ El tabancasının kolunu emniyet tırnağıyla emniyet altına alın.
➔ İstediğiniz sembol işaretle çakışana kadar memenin muhafazasını döndürün.

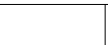

	Özellikle inatçı kirler için yüksek basınçlı yuvarlak huzme (0°)
CHEM	Temizlik maddeleriyle çalışma ya da düşük basınçla temizlik için düşük basınçlı yassı huzme (CHEM)
	Büyük yüzeyli kirler için yüksek basınçlı yassı huzme (25°)

Temizlik maddesiyle çalışma

– Çevreyi korumak için, temizlik maddesini tasarruflu bir şekilde kullanın.
– Temizlik maddesi, temizlenecek yüzeye uygun olmalıdır.

Şekil 5

➔ Temizlik maddesi hortumunu dışarı çekin.
➔ Temizlik maddesinin dozajını ayarlamak için filtreyi temizlik maddesi emme hortumundan döndürün.
➔ Temizlik maddesi emme hortumunu temizlik maddesi dolu bir kaba asın.
➔ Memeyi "CHEM" konumuna getirin.

Temizleme

➔ Temizlik maddesi konsantrasyonunu, temizlenecek yüzeye uygun olarak ayarlayın.

Not: Yüksek basınç nedeniyle hasarları önlemek için, yüksek basınçlı sıvıyı her zaman ilk önce temizlenecek cisme uzak mesafeden yöneltin.

Önerilen temizlik yöntemleri

– Kirin çözülmesi:
➔ Temizlik maddesini az miktarda püskürtün ve 1...5 dakika bekleyin, fakat maddeyi kurutmayın.
– Kirin temizlenmesi:
➔ Çözülen kiri yüksek basınç huzmesiyle yıkayın.

Soğuk suyla çalışma

Hafif kirlerin temizlenmesi ve yıknaması için, Örn; Bahçe makineler, teraslar, aletler, vb.

➔ Cihaz anahtarını "1" konumuna getirin.

Sıcak suyla çalışma

⚠ ***TEHLIKE***

Yanma tehlikesi!

➔ Cihaz anahtarını "2" konumuna getirin.

Temizlik maddesiyle çalışmadan sonra

➔ Temizlik maddesi emme hortumundaki filtreyi tamamen kapatın (-).
➔ Cihaz anahtarını "1" konumuna getirin.
➔ El püskürtme tabancası açıkken, cihazı en az bir dakika yıkayın.

Cihazın kapatılması

⚠ ***TEHLIKE***

Sıcak su nedeniyle yanma tehlikesi! Sıcak suyla çalışmadan sonra, cihaz, soğutma için en az iki dakika boyunca soğuk suyla ve tabanca açıkken çalıştırılmalıdır.

➔ Cihaz şalterini „0/OFF“ konumuna getirin.
➔ Su beslemesini kapatın.
➔ Pompayı, cihaz anahtarıyla kısa süreli (yaklaşık 5 saniye) çalıştırın.
➔ Cihaz şalterini „0/OFF“ konumuna getirin.
➔ Cihaz basınçsız duruma gelene kadar el püskürtme tabancasını çalıştırın.
➔ Şebeke fişini, sadece elleriniz kuruyken prizden çekin.
➔ Su bağlantısını çıkartın.
➔ El püskürtme tabancasını emniyete alın.

Cihazın saklanması

➔ El püskürtme tabancasını tutucuya takın.
➔ Hortum tambursuz cihaz:
Yüksek basınç hortumunu sarın ve hortum rafı üzerine asın.
➔ Hortum tamburlu cihaz:
Yüksek basınç hortumunu hortum tamburuna sarın. Hortum tamburunu bloke etmek için krankın tutamağını içeri itin.

Ташев-Галвинг ООД
www.tashev-galving.com

➔ Bağlantı kablosunu kablo tutucusuna sarın.
➔ Soketi monte edilmiş klipsle sabitleyin.

Antifriz koruma

DIKKAT
Don, suyu tam boşaltılmamış cihaza zarar verir.
➔ Cihazı don olayına maruz kalmayacağı bir yere koyun.
Cihaz bir bacaya bağlanmışsa, aşağıdakilere dikkat edilmelidir:
DIKKAT
Bacadan içeri giren soğuk hava nedeniyle hasar tehlikesi.
➔ 0 °C'nin altındaki dış sıcaklıklarda cihazı bacadan ayırın.
Dona karşı korumuş bir depolama mümkün değilse, cihazı durdurun.

Durdurma

Uzun süreli çalışma molalarında ya da donmaya karşı korumuş bir depolama mümkünd eğilse:
➔ Suyu boşaltın.
➔ Cihazı antifrizle yıkayın.

Suyun boşaltılması

➔ Su besleme hortumu ve yüksek basınç hortumunu sökün.
Şekil 6
➔ Cihazı arkası üzerine yatırın.
➔ Pompa ve hatlar boşalana kadar cihazı soğuk su modunda maksimum 1 dakika çalıştırın.

Cihazı antifrizle yıkayın

Not: Antifriz üreticisinin kullanım talimatlarına uyun.
➔ Piyasada bulunan bir antifrizi su bağlantısına doldurun.
➔ Cihaz komple yıkanana kadar cihazı (brülörsüz olarak) çalıştırın.
Bu sayede etkin bir korozyon koruması elde edilir.

Depolama

⚠ ***TEDBIR***
Yaralanma ve hasar tehlikesi! Depolama sırasında cihazın ağırlığına dikkat edin.

Taşıma

⚠ ***TEHLIKE***
Yaralanma tehlikesi! Yüksek eğimlerde, çok fazla yanal eğimde ve zemin dengesizken devrilme tehlikesi.
– *Cihazı sadece maksimum %2'ye kadar eğimlerde hareket ettirin.*
– *Cihazı sadece sabitlenmiş zeminlerde hareket ettirin.*
⚠ ***TEDBIR***
Yaralanma ve hasar tehlikesi! Taşıma sırasında cihazın ağırlığına dikkat edin.
➔ Taşımadan önce cihazı arka tarafı üzerine yatırın ve kalan suyu boşaltın.
➔ Uzun mesafelerde taşımak için itme kolunu geriye doğru kendinize çekin.
➔ Taşımak için cihazı tutamaklardan tutun ve itme kolundan tutun.
➔ Araçlarda taşıma sırasında, cihazı geçerli yönetmeliklere göre kaymaya ve devrilmeye karşı emniyete alın.

Koruma ve Bakım

⚠ ***TEHLIKE***
Farkında olmadan çalışmaya başlayan cihaz ve elektrik çarpması nedeniyle yaralanma tehlikesi.
Cihazdaki tüm çalışmalardan önce cihazı kapatın ve elektrik fişini çekin.
➔ Cihaz şalterini „0/OFF“ konumuna getirin.
➔ Su beslemesini kapatın.
➔ Pompayı, cihaz anahtarıyla kısa süreli (yaklaşık 5 saniye) çalıştırın.
➔ Cihaz şalterini „0/OFF“ konumuna getirin.
➔ Cihaz basınçsız duruma gelene kadar el püskürtme tabancasını çalıştırın.
➔ Şebeke fişini, sadece elleriniz kuruyken prizden çekin.
➔ Su bağlantısını çıkartın.
➔ El püskürtme tabancasını emniyete alın.
➔ Cihazı soğutun.

Ташев-Галвинг ООД
www.tashev-galving.com

Güvenlik kontrolü/Bakım sözleşmesi

Yetkili satıcınızla düzenli bir güvenlik kontrolü mutabakatı sağlayabilir ya da bir bakım sözleşmesi yapabilirsiniz. Lütfen bu konuyla ilgili öneriler alın.

Bakım aralıkları

Her hafta

➔ Su bağlantısındaki filtreyi temizleyin.

Her ay

➔ Temizlik maddesi emme hortumunu temizleyin.

500 çalışma saatinde bir, en azından her yıl

➔ Cihazın bakımını müşteri hizmetlerine yaptırın.

Bakım çalışmaları

Not: Yüksek basınç pompasında yağ değişimi gerekli değildir.

Su bağlantısındaki filtrenin temizlenmesi

➔ Filtreyi çıkartın.
➔ Filtreyi suda temizleyin ve tekrar yerleştirin.

Temizlik maddesi emme hortumunun temizlenmesi

➔ Filtreyi suda temizleyin ve tekrar yerleştirin.

Arızalarda yardım

⚠ ***TEHLİKE***
Farkında olmadan çalışmaya başlayan cihaz ve elektrik çarpması nedeniyle yaralanma tehlikesi.
Cihazdaki tüm çalışmalardan önce cihazı kapatın ve elektrik fişini çekin.

Cihaz çalışmıyor

– Şebeke gerilimi yok
➔ Şebeke bağlantısı/beslemeyi kontrol edin.
– Motorda aşırı yük/motor aşırı ısındı
➔ Cihaz şalterini „0/OFF“ konumuna getirin.
➔ Cihazı soğutun.
➔ Cihazı açın.
➔ Arıza tekrar ortaya çıkarsa, müşteri hizmetlerine cihazı kontrol ettirin.
– Atık gaz sıcaklık sınırlayıcı devreye girdi, ısıtma hattında kurum var.
➔ Cihazdaki kurumları müşteri hizmetlerine temizletin.
– Atık gaz sıcaklık sınırlayıcı devreye girdi, atık gaz sıcaklığı çok yüksek.
➔ Cihaz şalterini „0/OFF“ konumuna getirin.
➔ Cihazı soğutun.
➔ Sadece manüel geri alma mekanizmalı cihazlarda:
Şekil 7
Egzoz gazı sıcaklık sınırlayıcısının sıfırlama tuşuna basın.
➔ Cihazı açın.
➔ Arıza tekrar ortaya çıkarsa, müşteri hizmetlerine cihazı kontrol ettirin.

Cihaz basınç oluşturmuyor

– Sistemde hava
Pompadaki havanın boşaltılması:
➔ El püskürtme tabancası açıkken, cihazı cihaz anahtarıyla bir çok kez açın ve kapatın.

Not: Püskürtme borusunun el püskürtme tabancasından sökülmesi ile hava boşaltım işlemi hızlandırılır.

➔ Harici temizlik maddesi haznesi boşsa, doldurun/değiştirin.
➔ Bağlantılar ve kabloları kontrol edin.
– Su bağlantısındaki filtre kirlenmiş
➔ Filtreyi temizleyin.
– Su besleme miktarı çok düşük
➔ Su besleme miktarını kontrol edin (Bkz. Teknik Özellikler)
– Su musluğu kapalı.
➔ Musluğu açın.

ТАШЕВ-ГАЛВИНГ ООД
www.tashev-galving.com

El püskürtme tabancası açıkken cihaz sürekli açılıyor/kapanıyor

– Sistemde hava

Pompadaki havanın boşaltılması:

➔ El püskürtme tabancası açıkken, cihazı cihaz anahtarıyla bir çok kez açın ve kapatın.

Not: Püskürtme borusunun el püskürtme tabancasından sökülmesi ile hava boşaltım işlemi hızlandırılır.

– Yüksek basınç memesi tıkanmış

➔ Püskürtme ağzını yıkayın.

– Isıtma hattında kireçlenme

➔ Cihazdaki kireci müşteri hizmetlerine çözdürün.

El püskürtme tabancası kapalıyken cihaz sürekli açılıyor ve kapanıyor

– Yüksek basınç sisteminde sızıntı

➔ Yüksek basınç sistemi ve bağlantılara sızdırmazlık kontrolü yapın.

Cihaz sızdırıyor, cihazın altından su damlıyor

– Pompa sızdırıyor, emniyet valfı sızdırıyor.

Not: Dakikada 3 damlaya izin verilmiştir.

➔ Daha güçlü bir sızdırmada, cihazı müşteri hizmetlerine kontrol ettirin.

Cihaz temizlik maddesi emmiyor

– Meme "Yüksek basınç" konumuna ayarlanmış

➔ Memeyi "CHEM" konumuna getirin.

– Harici temizlik maddesi kabı boş.

➔ Harici temizlik maddesi haznesini doldurun/değiştirin.

– Temizlik maddesi emme hortumundaki filtre kirlenmiş

➔ Filtreyi temizleyin.

Şekil 8

– Tek yönlü valf yapışmış

➔ Temizlik maddesi hortumunu çekin ve kör bir cisim kullanarak tek yönlü valfı açın.

Brülör ateşlemiyor

– Yanıcı madde deposu boş.

➔ Yanıcı maddeyi doldurun.

– Su eksikliği

➔ Su bağlantısını kontrol edin, besleme hatlarını kontrol edin

– Su besleme sıcaklığı çok yüksek

➔ Maksimum 30 °C sıcaklığında su gönderin.

Şekil 9

– Yanıcı madde filtresi kirlenmiş

➔ Yanıcı madde filtresini değiştirin.

Müşteri hizmeti

Arızanın giderilememesi durumunda, cihaz müşteri hizmetleri tarafından kontrol edilmelidir.

Garanti

Her ülkede, yetkili distribütörümüzün belirlemiş ve yayınlamış olduğu garanti koşulları geçerlidir. Garanti süresi dahilinde cihazda ortaya çıkan ve sebebi malzeme veya üretim hatası olan arızaları ücretsiz onarıyoruz.

Aksesuarlar ve yedek parçalar

– Sadece üretici tarafından onaylanmış aksesuar ve yedek parçalar kullanılmalıdır. Orijinal aksesuar ve orijinal yedek parçalar, cihazın güvenli ve arızasız bir biçimde çalışmasının güvencesidir.

– En sık kullanılan yedek parça çeşitlerini kullanım kılavuzunun sonunda bulabilirsiniz.

– Yedek parçalar hakkında diğer bilgileri, www.kaercher.com adresindeki Servis bölümünden alabilirsiniz.

Тацев-Галвинг ООД
www.tashev-galving.com

AB uygunluk bildirisi

İşbu belge ile, aşağıda adı geçen cihazın mevcut tasarımıyla, yapı tarzıyla ve tarafımızdan piyasaya sürülen modeliyle, AB yönetmeliklerinin ilgili temel güvenlik ve sağlık şartlarına uygun olduğunu bildiririz. Onayımız olmadan cihazda herhangi bir değişiklik yapılması durumunda bu beyan geçerliliğini yitirir.

Ürün: Yüksek basınç temizleyicisi
Tip: 1.064-xxx

İlgili AB yönetmelikleri
2006/42/EG (+2009/127/EG)
2000/14/EG
2014/30/EU
Kullanılmış olan uyumlu standartlar
EN 55014–1: 2006+A1: 2009+A2: 2011
EN 55014–2: 1997+A1: 2001+A2: 2008
EN 60335–1
EN 60335–2–79
EN 61000–3–2: 2014
HDS 5/11, HDS 5/13:
EN 61000–3–3: 2013
HDS 5/15:
EN 61000–3–11: 2000
Kullanılan uyumluluk değerlendirme yöntemleri
2000/14/EG: Ek V
Ses şiddeti dB(A)
HDS 5/11 U, HDS 5/15:
Ölçülen: 91
Garanti edilen: 94
HDS 5/11 UX, HDS 5/13:
Ölçülen: 91
Garanti edilen: 93

5.957-976

İmzası bulunanlar, işletme yönetimi adına ve işletme yönetimi tarafından verilen vekalete dayanarak işlem yapar.

H. Jenner
CEO

i.V. S. Reiser
Head of Approbation

Dokümantasyon yetkilisi:
S. Reiser

Alfred Kärcher GmbH & Co. KG
Alfred-Kärcher-Str. 28 - 40
71364 Winnenden (Germany)
Tel.: +49 7195 14-0
Faks: +49 7195 14-2212

Winnenden, 2016/01/01

ТАШЕВ-ГАЛВИНГ ООД
www.tashev-galving.com

Teknik Bilgiler

		HDS 5/11	HDS 5/13	HDS 5/15
Elektrik bağlantısı				
Gerilim	V	220 | 230 | 240	220 | 230 | 240	220 | 230 | 240
Elektrik türü	Hz	1~ 50	1~ 50	1~ 50
Bağlantı gücü	kW	2,2	2,6	2,7
Sigorta (gecikmeli)	A	16 | 16 | 13	16 | 16 | 13	16 | 16 | 13
Koruma şekli	--	IPX5	IPX5	IPX5
Koruma sınıfı	--	I	I	I
İzin verilen maksimum şebeke empedansı	Ohm	--	--	(0.380+j0.237)
Su bağlantısı				
Besleme sıcaklığı (maks.)	°C	30	30	30
Besleme miktar	l/saat (l/dakika)	500 (8,3)	550 (9,2)	500 (8,3)
Açık depodan emme yüksekliği (20 °C)	m	0,5	0,5	0,5
Besleme bas	MPa (bar)	0,6 (6)	0,6 (6)	0,6 (6)
Besleme hortumu çapı (min.)	İnç	1/2	1/2	1/2
Besleme hortumu uzunluğu (min.)	m	7,5	7,5	7,5
Performans değerleri				
Su besleme miktarı	l/saat (l/dakika)	450 (7,5)	500 (8,3)	450 (7,5)
Su çalışma basıncı (standart memeyle)	MPa (bar)	11,0 (110)	12,5 (125)	15,0 (150)
Maksimum çalışma aşırı basıncı (emniyet valfı)	MPa (bar)	16,5 (165)	18,0 (180)	20,0 (200)
Maksimum sıcak su çalışma sıcaklığı	°C	80	80	80
Temizlik maddesi emme	l/saat (l/dakika)	0-33 (0-0,6)	0-33 (0-0,6)	0-33 (0-0,6)
Brulör gücü	kW	26	29	26
Maksimum sıcak yağ tüketimi	kg/saat	2,7	3,1	2,7
El püskürtme tabancasının geri tepme kuvveti (maks.)	N	18,1	21,4	20,8
Meme boyutu (UX)	--	032 (033)	034	028
60335-2-79'a göre belirlenen değerler				
Ses emisyonu				
Ses basıncı seviyesi L_{pA}	dB(A)	76	76	77
Güvensizlik K_{pA}	dB(A)	3	3	3
Ses basıncı seviyesi L_{WA} + Güvensizlik K_{WA} (UX)	dB(A)	94 (93)	93	94
El-kol titreşim değeri				
El püskürtme tabancası	m/s^2	2,4	1,0	0,9
Püskürtme borusu	m/s^2	1,4	1,1	1,1
Güvensizlik K	m/s^2	0,3	0,3	0,3
İşletme maddeleri				
Yanıcı madde	--	Isıtma yağı EL ya da dizel	Isıtma yağı EL ya da dizel	Isıtma yağı EL ya da dizel
Yağ miktarı	l	0,1	0,1	0,2
Yağ türü	Motor yağı 15W40	Sipariş No. 6.288-050.0	Sipariş No. 6.288-050.0	Sipariş No. 6.288-050.0
Ölçüler ve ağırlıklar				
Uzunluk x Genişlik x Yükseklik (UX)	mm	618 x 618 x 994 (1163)	618 x 618 x 994 (1163)	618 x 618 x 994 (1163)
Tipik çalışma ağırlığı (UX)	kg	70 (72)	74 (76)	76 (78)
Yanıcı madde deposu	l	6,5	6,5	6,5

ТашлеВ-Гальвинг ООД
www.tashev-galving.com

Перед первым применением вашего прибора прочитайте эту оригинальную инструкцию по эксплуатации, после этого действуйте соответственно и сохраните ее для дальнейшего пользования или для следующего владельца.

– Перед первым вводом в эксплуатацию обязательно прочтите указания по технике безопасности № 5.951-949.0!
– При повреждениях, полученных во время транспортировки, немедленно свяжитесь с продавцом.
– При распаковке проверить перечень содержимого упаковки. Объем поставки см. на рис. 1.

Оглавление

Защита окружающей среды	RU	1
Степень опасности	RU	1
Элементы прибора	RU	2
Символы на приборе	RU	2
Использование по назначению	RU	2
Указания по технике безопасности	RU	3
Защитные устройства	RU	3
Начало работы	RU	4
Управление	RU	5
Хранение	RU	8
Транспортировка	RU	8
Уход и техническое обслуживание	RU	9
Помощь в случае неполадок	RU	9
Гарантия	RU	11
Принадлежности и запасные детали	RU	11
Заявление о соответствии EC	RU	12
Технические данные	RU	13

Защита окружающей среды

Упаковочные материалы пригодны для вторичной переработки. Пожалуйста, не выбрасывайте упаковку вместе с бытовыми отходами, а сдайте ее в один из пунктов приема вторичного сырья.

Старые приборы содержат ценные перерабатываемые материалы, подлежащие передаче в пункты приемки вторичного сырья. Аккумуляторы, масло и иные подобные материалы не должны попадать в окружающую среду. Поэтому утилизируйте старые приборы через соответствующие системы приемки отходов.

Пожалуйста, не допускайте попадания моторного масла, мазута, дизельного топлива и бензина в окружающую среду. Пожалуйста, охраняйте почву и утилизируйте отработанное масло, не нанося ущерба окружающей среде.

Инструкции по применению компонентов (REACH)

Актуальные сведения о компонентах приведены на веб-узле по следующему адресу:

www.kaercher.com/REACH

Степень опасности

⚠ ***ОПАСНОСТЬ***

Для непосредственно грозящей опасности, которая приводит к тяжелым увечьям или к смерти.

⚠ ***ПРЕДУПРЕЖДЕНИЕ***

Для возможной потенциально опасной ситуации, которая может привести к тяжелым увечьям или к смерти.

⚠ ***ОСТОРОЖНО***

Указание на потенциально опасную ситуацию, которая может привести к получению легких травм.

ВНИМАНИЕ

Указание относительно возможной потенциально опасной ситуации, которая может повлечь материальный ущерб.

Ташев-Галвинг ООО www.tashev-galving.com

Элементы прибора

Рисунок 1

1 Шланг высокого давления
2 Держатель кабеля
3 Заливное отверстие для топлива
4 Указатель уровня
5 Подставка для насадок
6 Повдод электричества
7 Насос высокого давления
8 Комплект для подвода воды
9 Высоконапорное соединение (только HDS 5/xx U)
10 Место хранения струйной трубки
11 Подвод водоснабжения с фильтром
12 Включатель аппарата
13 Крышка прибора
14 рукоятка для ношения прибора
15 Выходное отверстие высоконапорного шланга (только HDS 5/xx UX)
16 Опора
17 Колесо
18 горелку,
19 Подставка для шланга (только HDS 5/xx U)
20 Барабан для шланга (только HDS 5/xx UX)
21 Всасывающий шланг моющего средства с фильтром
22 Держатель для струйной трубки
23 Заводская табличка с данными
24 Колпачок
25 Кривошипная рукоятка барабана для шланга (только HDS 5/xx UX)
26 ведущая дуга
27 Маркировка форсунки
28 Строенная форсунка
29 Струйная трубка
30 Предохранитель на ручном пистолете-распылителе
31 Рычаг ручного пистолета-распылителя
32 Ручной пистолет-распылитель

Цветная маркировка

– Органы управления для процесса очистки желтого цвета.
– Органы управления для технического обслуживания и сервиса светло-серого цвета.

Символы на приборе

Находящаяся под высоким давлением струя воды может при неправильном использовании представлять опасность. Запрещается направлять струю воды на людей, животных, включенное электрическое оборудование или на сам высоконапорный моющий аппарат. В процессе работы высоконапорный моющий аппарат можно устанавливать только в вертикальное положение.

Прибор с барабаном для шланга:
Опасность ожогов о горячие поверхности!

Использование по назначению

– Мойка: машин, автомобилей, строений, инструментов, фасадов, террас, садово-огородного инвентаря и т.д.
– В процессе работы высоконапорный моющий аппарат можно устанавливать только в вертикальное положение.
– Запрещается оставлять работающий прибор без присмотра.

⚠ ***ОПАСНОСТЬ***

Опасность получения травм! При использовании на автозаправочных станциях или в других опасных зонах необходимо соблюдать соответствующие правила техники безопасности.

ТД ШЛВ-Гальвинг ООО
www.tashev-galving.com

Пожалуйста, не допускайте попадания сточных вод, содержащих минеральные масла, в почву, водоемы или канализацию. Поэтому мойку моторов и днища автомашин проводить только в приспособленных для этого местах с маслоуловителем.

Требования к качеству воды:
ВНИМАНИЕ

В качестве среды высокого давления можно использовать только чистую воду. Загрязнения приводят к преждевременному износу устройства или отложению в нем осадка.
Если применяется вода повторного использования, то нельзя выходить за следующие граничные значения.

Значение pH	6,5...9,5
электрическая проводимость *	проводимость свежей воды + 120 мкСим/см
осаждаемые вещества **	< 0,5 mg/l
фильтруемые вещества ***	< 50 mg/l
углеводороды	< 20 mg/l
хлорид	< 300 mg/l
сульфаты	< 240 mg/l
Кальций	< 200 mg/l
Общая жесткость	< 28 °dH < 50 °TH < 500 ppm (mg $CaCO_3$/l)
железо	< 0,5 mg/l
марганец	< 0,05 mg/l
медь	< 2 mg/l
активный хлор	< 0,3 mg/l
без неприятных запахов	

* Всего максимум 2000 мкСим/см
** Объем пробы 1 л, время осаждения 30 мин.
*** абразивных материалов нет

Указания по технике безопасности

– Необходимо соблюдать соответствующие национальные законодательные нормы по работе с жидкостными струйными установками.
– Необходимо соблюдать соответствующие национальные законодательные нормы по технике безопасности. Необходимо регулярно проверять работу жидкостных струйных установок и результат проверки оформлять в письменном виде.
– Нагревательным устройством прибора является топочная установка. Необходимо регулярно проверять топочные установки, соблюдая соответствующие национальные нормы.

Защитные устройства

Защитные приспособления служат для защиты пользователя и не должны выводиться из строя или работать в обход своих функций.

Манометрический выключатель

Манометрический выключатель при закрывании пистолета отключает прибор и снова включает его при открывании.

Предохранительный клапан

– Предохранительный клапан открывается в случае возникновения в котле избыточного давления, либо при неисправности перепускного клапана или манометрического выключателя.
– Предохранительный клапан настроен и опломбирован на заводе. Настройка осуществляется только сервисной службой.

Система предохранения от отсутствия воды

Система предохранения от отсутствия воды препятствует включению горелки при недостатке воды.

ТашевГалвинг ООО
www.tashevgalv.prg.com

Ограничитель температуры отходящих газов

Ограничитель температуры отходящих газов отключает аппарат при достижении слишком высокой температуры выхлопных газов.

Защитный обмоточный контакт

Защитный обмоточный контакт в обмотке мотора привода насоса отключает мотор при термической перегрузке.

Предохранитель

Предохранитель на ручном пистолете-распылителе защищает от непроизвольного включения прибора.

Начало работы

⚠ ***ПРЕДУПРЕЖДЕНИЕ***

Опасность получения травм! Аппарат, подводы, шланг высокого давления и подключения должны находиться в исправном состоянии. Если аппарат неисправен, то пользоваться им нельзя.

Установка ручного пистолета-распылителя

➔ Соедините струйную трубку с ручным пистолетом-распылителем.
➔ Форсунку установить на струйной трубке т(маркировочной отметкой вверх).
➔ Прибор без барабана для шланга: Подключить шланг высокого давления к соединению высокого давления.

Заправка топливом

⚠ ***ОПАСНОСТЬ***

Взрывоопасно! Следует заливать только дизельное масло или легкий мазут. Возможна эксплуатация с использованием биологического дизельного топлива, соответствующего требованиям EN 14214 (при наружной температуре +6 °C). Использование неподходящих видов топлива, напр., бензина, не разрешается.

ВНИМАНИЕ

Ни в коем случае не эксплуатировать устройство с пустым топливным баком. Иначе будет разрушен топливный насос. Это также касается режима работы с холодной водой

➔ Открыть крышку бака.
➔ Заправка топливом.
➔ Закройте крышку бака.
➔ Вытрите пролившееся топливо.

Режим работы с моющим средством

⚠ ***ОПАСНОСТЬ***

Опасность получения травм!

– Используйте только изделия фирмы Kärcher.
– Ни в коем случае не всасывать растворители (бензин, ацетон, разбавитель и т.д.).
– Избегайте контакта с глазами и кожей.
– Выполняйте указания по технике безопасности и обращению производителя моющего средства.

Фирма Kärcher предлагает собственную программу моющих средств и средств для ухода.

Ваша торговая организация будет рада проконсультировать Вас.

➔ Заполнить/заменить внешний бак для моющего средства.

Подключение водоснабжения

⚠ ***ПРЕДУПРЕЖДЕНИЕ***

Соблюдайте предписания предприятия водоснабжения.

Согласно действующим предписаниям устройство запрещается эксплуатировать без системного разделителя в трубопроводе с питьевой водой. Убедитесь, что подключение к домовой сети водопровода, к которому подсоединен моечный аппарат высокого давления, оснащено обратным клапаном в соответствии с EN 12729, тип BA. Вода, прошедшая через системный сепаратор, считается непригодной для питья.

Тачев-Алвинг ООД
www.tashev-alving.com

⚠ ***ОСТОРОЖНО***

Системный разделитель всегда должен находиться в системе водоснабжения, не разрешается подключать его напрямую к устройству.

Параметры подключения указаны в разделе "Технические данные".

➔ Закрепить шланг подачи воды (минимальная длина 7,5 м, минимальный диаметр 1/2“) на комплекте для подвода воды с помощью хомута.

➔ Подсоединить шланг подачи воды к подключению забора воды аппарата и к источнику воды (например, к крану).

Указание: Шланг подачи воды и хомут не включены в объем поставки.

Всосать воду из бака

➔ Подключить всасывающий шланг (минимальный диаметр 1/2“) с фильтром (доп. оборудование) к водоснабжению.

– Макс. высота всасывания: 0,5 м

⚠ ***ОПАСНОСТЬ***

Ни в коем случае не всасывать воду из емкости с питьевой водой. Ни в коем случае не всасывать жидкости, содержащие такие растворители, как разбавители лака, бензин, масло или нефильтрованную воду. Уплотнения в устройстве не являются стойкими к действию растворителей. Туман, образующийся из растворителей, легковоспламеняем, взрывоопасен и ядовит.

Подключение к источнику тока

– Параметры подключения указаны на заводской табличке и в разделе "Технические данные".

– Электрическое подключение должно проводиться электриком и соответствовать нормам IEC 60364-1.

➔ Перевести переключатель в положение "0/OFF".

➔ Вставьте штепсельную вилку в электророзетку.

⚠ ***ОПАСНОСТЬ***

Опасность получения травм от электрического тока.

– *Неподходящие электрические удлинители могут представлять опасность. Вне помещений следует использовать только допущенные для использования и соответственно маркированные электрические удлинители с достаточным поперечным сечением провода.*

– *Всегда полностью разматывать удлинительные кабели.*

– *Штекер и соединительный элемент применяемого удлинителя должны быть герметичными.*

ВНИМАНИЕ

Превышение максимально допустимого полного сопротивления сети в точке электрического подключения (см. раздел "Технические данные") не допускается. В том случае, если вам не известна величина полного сопротивления сети в точке электрического подключения, обратитесь в энергоснабжающую организацию.

Управление

⚠ ***ОПАСНОСТЬ***

Опасность взрыва!

Не распылять горючие жидкости.

ВНИМАНИЕ

– *Ни в коем случае не эксплуатировать устройство с пустым топливным баком. Иначе будет разрушен топливный насос. Это также касается режима работы с холодной водой*

– *Опасность повреждения! Не использовать устройство без фильтра, установленного в элементе подключения водоснабжения.*

– *Опасность повреждения! Не размещать предметы (например, шланг) в камине или над ним.*

– *Прибор с барабаном для шланга: Всегда полностью разматывайте шланг высокого давления.*

Ташев-Галвинг ООД
www.tashev-galving.com

Указания по технике безопасности

⚠ ***ПРЕДУПРЕЖДЕНИЕ***

Длительное использование устройства может привести к нарушению кровоснабжения рук.

Невозможно указать конкретное время использование аппарата, так как это зависит от нескольких факторов:

– Личная предрасположенность к плохому кровообращению (часто зябнущие пальцы, формикация пальцев).
– Низкая внешняя температура. Для защиты рук носите теплые перчатки.
– Прочная хватка препятствует кровообращению.
– Непрерывная работа хуже, чем работа с паузами.

При регулярном использовании прибора и повторном появлении соответствующих признаков (например, формикации пальцев, зябнущие пальцы) мы рекомендуем пройти врачебное обследование.

Открыть/закрыть крышку устройства

Рисунок **2**

➔ Открыть замок крышки при помощи отвертки, откинуть крышку устройства вперед и затем отсоединить.

Рисунок **3**

➔ Надеть крышку устройства (по направлению стрелки), откинуть кверху и защелкнуть замок крышки.

Режимы

Рисунок **4**

0/OFF = Выключение

1 Режим работы с холодной водой
2 Режим работы с горячей водой

Включение прибора

➔ Установите выключатель прибора на нужный режим работы.

Прибор включается на короткое время и отключается, как только достигается рабочее давление.

➔ Снимите с предохранителя ручного пистолета-распылителя.

При включении ручного пистолета-распылителя прибор снова включается.

Указание: Если из форсунки высокого давления не выходит вода, удалите воздух из насоса.

Удалите воздух из насоса:

➔ При открытом пистолете несколько раз включите и выключите прибор.

Указание: Путем демонтажа струйной трубки с ручного пистолета процесс удаления воздуха ускоряется.

Перерыв в работе

➔ Отпустить рычаг ручного пистолета-распылителя, прибор выключится.
➔ Снова потянуть за рычаг ручного пистолета-распылителя, прибор снова включится.

Выбор вида струи

➔ Закрыть пистолет-распылитель.
➔ Зафиксировать рычаг ручного пистолета-распылителя с помощью предохранителя.
➔ Вращать корпус форсунки до тех пор, пока желаемый символ не совпадет с маркировкой:

	Круглая струя высокого давления (0°) для особо устойчивых загрязнений
CHEM	Плоская струя низкого давления (CHEM) для работы с моющим средством или мойки низким давлением
	Плоская струя высокого давления (25°) для обширных загрязнений

Тащев-Галвинг ООД
www.tashev-galving.com

Режим работы с моющим средством

– Для бережного отношения к окружающей среде используйте моющее средство экономно.
– Моющее средство должно быть предназначено для мойки обрабатываемой поверхности.

Рисунок **5**

➔ Вытяните всасывающий шланг для моющего средства.
➔ Повернуть фильтр во всасывающем шланге для моющего средства для установки дозировки моющего средства.
➔ Всасывающий шланг чистящего средства вставить в сосуд с чистящис средством.
➔ Установить форсунку на „CHEM“.

Мойка

➔ Установить концентрацию моющего средства в зависимости от типа обрабатываемой поверхности.

Указание: Во избежание повреждений за счет высокого давления сначала всегда направляйте струю высокого давления на обрабатываемый объект с большого расстояния.

Рекомендуемый способ мойки

– Растворение грязи:
➔ Экономно нанесите моющее средство и дайте ему подействовать в течение 1...5 минут, но не допускайте высыхания.
– Удаление грязи:
➔ Растворенную грязь смыть струей высокого давления.

Работа с холодной водой

Удаление легких загрязнений и чистовая мойка, напр.: садово-огородного инвентаря, террас, инструментов и пр.

➔ Установить выключатель устройства в положение "1".

Работа с горячей водой

⚠ ***ОПАСНОСТЬ***

Опасность обваривания!

➔ Установить выключатель устройства в положение "2".

После эксплуатации с моющим средством

➔ Полностью вывинтить фильтр из всасывающего шланга для моющего средства (-).
➔ Установить выключатель устройства в положение "1".
➔ Промыть аппарат при открытом клапане пистолета-распылителя минимум 1 минуту.

Выключение аппарата

⚠ ***ОПАСНОСТЬ***

Опасность обваривания горячей водой! После эксплуатации с горячей водой прибор для охлаждения следует в течение не менее двух минут эксплуатировать с холодной водой с открытым пистолетом.

➔ Перевести переключатель в положение "0/OFF".
➔ Закрыть подачу воды.
➔ При помощи выключателя прибора на короткое время (ок. 5 секунд) включите насос.
➔ Перевести переключатель в положение "0/OFF".
➔ Включить пистолет-распылитель, пока аппарат не освободится от давления.
➔ Вытаскивайте штепсельную вилку из розетки только сухими руками.
➔ Отсоедините водоснабжение.
➔ Зафиксировать ручной пистолет-распылитель.

Ташев-Газвинг ООД
www.tashev-gasving.com

Хранение прибора

➔ Вставить ручной пистолет-распылитель в держатель.
➔ Прибор без барабана для шланга: Смотать высоконапорный шланг и повесить над подставкой для шланга.
➔ Прибор с барабаном для шланга: Намотать шланг высокого давления на барабан. Вставить ручку рукоятки, чтобы заблокировать барабан для шланга.
➔ Обмотать соединительный кабель вокруг держателя кабеля.
➔ Закрепить штекер установленной клипсой.

Защита от замерзания

ВНИМАНИЕ

Мороз разрушает аппарат, если из него полностью не удалена вода.

➔ Поставьте прибор на хранение в защищенном от мороза помещении.

Если прибор подключен к дымоходу, следует выполнять следующие указания:

ВНИМАНИЕ

Опасность повреждения за счет холодного воздуха, поступающего через дымоход.

➔ При наружной температуре ниже 0 °C отсоедините прибор от дымохода.

Если хранение в месте, защищенном от мороза, невозможно, прибор следует вывести из эксплуатации.

Вывод из эксплуатации

При длительных паузах в эксплуатации или в случае невозможности хранения в месте, защищенном от мороза:

➔ Слить воду.
➔ Промывка прибора антифризом.

Слив воды

➔ Отвинтите шланг подачи воды и шланг высокого давления.

Рисунок **6**

➔ Установить устройство на спину.
➔ Перевести устройство в режим работы с холодной водой и оставить включенным в течении не более 1 минуты до тех пор, пока насос и трубопроводы не опорожнятся.

Прополаскать аппарат антифризом

Указание: Соблюдайте инструкции по использованию антифриза.

➔ Залить в элемент подключения водоснабжения обычный антифриз.
➔ Включить аппарат (без горелки), пока он полностью не прополоскается.

В результате этого также достигается определенная антикоррозионная защита.

Хранение

⚠ ***ОСТОРОЖНО***

Опасность получения травм и повреждений! При хранении следует обратить внимание на вес устройства.

Транспортировка

⚠ ***ОПАСНОСТЬ***

Опасность получения травм! Опасность опрокидывания на крутых склонах, при большом боковом крене и на нестабильной поверхности.

– *Допускается перемещение устройства только по склонам под уклоном не более 2%.*
– *Разрешается перемещать прибор только по прочному основанию.*

⚠ ***ОСТОРОЖНО***

Опасность получения травм и повреждений! При транспортировке следует обратить внимание на вес устройства.

➔ Перед транспортировкой следует установить устройство на спину и удалить из него остатки воды.
➔ При транспортировке на дальнее расстояние перемещать прибор за буксирную скобу.

Ташев-Голвин-Сервис
www.tashev-service.com

➔ При переноске держать устройство за рукоятку и буксирную скобу.
➔ При перевозке аппарата в транспортных средствах следует учитывать действующие местные государственные нормы, направленные на защиту от скольжения и опрокидывания.

Уход и техническое обслуживание

⚠ ***ОПАСНОСТЬ***
Опасность получения травмы от случайно запущенного аппарата и электрошока.
Перед проведением любых работ с прибором, выключить прибор и вытянуть штепсельную вилку.

➔ Перевести переключатель в положение "0/OFF".
➔ Закрыть подачу воды.
➔ При помощи выключателя прибора на короткое время (ок. 5 секунд) включите насос.
➔ Перевести переключатель в положение "0/OFF".
➔ Удерживайте ручной пистолет-распылитель включенным до тех пор, пока в приборе не выровняется давление.
➔ Вытаскивайте штепсельную вилку из розетки только сухими руками.
➔ Отсоедините водоснабжение.
➔ Зафиксировать ручной пистолет-распылитель.
➔ Дать аппарату остыть.

Инспекция по технике безопасности/договор о техническом обслуживании

Вы всегда можете договориться с вашим торговым представителем о регулярном проведении технического осмотра или заключить договор техобслуживания. Обращайтесь к нам за консультацией!

Периодичность технического обслуживания

Каждую неделю

➔ Очистить фильтр, расположенный в элементе подключения водоснабжения.

Ежемесячно

➔ Очистить фильтр во всасывающем шланге моющего средства.

Каждые 500 часов работы, не реже раза в год

➔ Техническое обслуживание устройства может осуществлять сервисная служба.

Работы по техническому обслуживанию

Указание: Замена масла в насосе высокого давления не требуется.

Очистка фильтра, расположенного в элементе подключения водоснабжения

➔ Извлечь фильтр.
➔ Промойте фильтр в воде и установите на место.

Очистка фильтра во всасывающем шланге моющего средства

➔ Промойте фильтр в воде и установите на место.

Помощь в случае неполадок

⚠ ***ОПАСНОСТЬ***
Опасность получения травмы от случайно запущенного аппарата и электрошока.
Перед проведением любых работ с прибором, выключить прибор и вытянуть штепсельную вилку.

Ташев-Галвинг ООД
www.tashev-galving.com

Прибор не работает

– Отсутствие напряжения
➔ Проверьте подключение к электросети/подачу питания.
– Перегрузка/перегрев мотора
➔ Перевести переключатель в положение "0/OFF".
➔ Дайте прибору остыть.
➔ Включить аппарат.
➔ Если после этого снова появится неисправность, поручите проверку прибора сервисной службе.
– Сработал ограничитель температуры отходящих газов, нагревательный змеевик закопчен.
➔ Поручите удаление копоти сервисной службе.
– Сработал ограничитель температуры отходящих газов, слишком высокая температура отходящих газов.
➔ Перевести переключатель в положение "0/OFF".
➔ Дайте прибору остыть.
➔ Только для устройств с ручным возвратом в исходное положение: Рисунок 7
Нажать кнопку сброса ограничителя температуры отходящих газов.
➔ Включить аппарат.
➔ Если после этого снова появится неисправность, поручите проверку прибора сервисной службе.

Прибор не набирает давление

– Воздух в системе

Удалите воздух из насоса:

➔ При открытом пистолете несколько раз включите и выключите прибор.

Указание: Путем демонтажа струйной трубки с ручного пистолета процесс удаления воздуха ускоряется.

➔ Если бак для моющего средства пустой, следует заполнить/заменить его.
➔ Проверьте подключения и трубопроводы.
– Засорился фильтр элемента подключения водоснабжения
➔ Чистка фильтра.
– Подаваемое количество воды слишком низкое
➔ Проверить объем подачи воды (см. раздел "Технические данные").
– Перекрыт водопроводный кран.
➔ Откройте водопроводный кран.

Прибор при подключенном ручном пистолете-распылителе постоянно включается и выключается

– Воздух в системе

Удалите воздух из насоса:

➔ При открытом пистолете несколько раз включите и выключите прибор.

Указание: Путем демонтажа струйной трубки с ручного пистолета процесс удаления воздуха ускоряется.

– Забита форсунка высокого давления
➔ Прочистить сопло.
– Нагревательный змеевик покрыт накипью
➔ Поручите удаление накипи сервисной службе.

Прибор при подключенном ручном пистолете-распылителе постоянно включается и выключается

– Течь в системе высокого давления
➔ Проверьте систему высокого давления и соединения на плотность.

Прибор протекает, вода капает из нижней части прибора

– Насос и предохранительный клапан негерметичны.

Указание: Допускаются 3 капли в минуту.

➔ При сильной протечке проверить аппарат в сервисе по обслуживанию клиентов.

Ташев-Галвинг ООД
www.tashev-galving.com

Прибор не всасывает моющее средство

– Форсунка установлена на „высокого давление“
➔ Установить форсунку на „CHEM“.
– Внешний бак для моющего средства пуст.
➔ Заполнить/заменить внешний бак для моющего средства.
– Загрязнен фильтр на всасывающем шланге моющего средства
➔ Чистка фильтра.

Рисунок 8

– Обратный клапан залипает
➔ Снимите шланг для моющего средства и освободите обратный клапан при помощи тупого предмета.

Горелка не зажигается

– Топливный бак пуст.
➔ Заправка топливом.
– Недостаток воды
➔ Проверить элемент подключения воды, проверить подающий трубопровод.
– Температура подачи воды слишком высока.
➔ Заливать воду температурой не выше 30 °C.

Рисунок 9

– Топливный фильтр загрязнен
➔ Замените топливный фильтр.

Сервисная служба

Если неисправность не удается устранить, прибор необходимо отправить на проверку в сервисную службу.

Гарантия

В каждой стране действуют гарантийные условия, изданные уполномоченной организацией сбыта нашей продукции в данной стране. Возможные неисправности прибора в течение гарантийного срока мы устраняем бесплатно, если причина заключается в дефектах материалов или ошибках при изготовлении.

Дата выпуска отображается на заводской табличке в закодированном виде.
При этом отдельные цифры имеют следующее значение::

Пример: 30190
3 год выпуска
0 столетие выпуска
1 десятилетие выпуска
9 вторая цифра месяца выпуска
0 первая цифра месяца выпуска

Таким образом, в данном примере код 30190 означает дату выпуска 09 /(2)013.

Принадлежности и запасные детали

– Разрешается использовать только те принадлежности и запасные части, использование которых было одобрено изготовителем. Использование оригинальных принадлежностей и запчастей гарантирует Вам надежную и бесперебойную работу прибора.
– Выбор наиболее часто необходимых запчастей вы найдете в конце инструкции по эксплуатации.
– Дальнейшую информацию о запчастях вы найдете на сайте www.kaercher.com в разделе Service.

ТашЕв-Галвинг ООО
www.tashev-galving.com

Заявление о соответствии ЕС

Настоящим мы заявляем, что указанное далее оборудование в силу заложенной в него концепции и конструкции, а также используемой нами технологии изготовления, отвечает соответствующим основным требованиям директив ЕС по безопасности и защите здоровья. При внесении изменений, не согласованных с нами, данное заявление теряет свою силу.

Продукт высоконапорный моющий прибор
Тип: 1.064-xxx

Основные директивы ЕС
2006/42/EC (+2009/127/EC)
2000/14/EC
2014/30/EU
Примененные гармонизированные нормы
EN 55014–1: 2006+A1: 2009+A2: 2011
EN 55014–2: 1997+A1: 2001+A2: 2008
EN 60335–1
EN 60335–2–79
EN 61000–3–2: 2014
HDS 5/11, HDS 5/13:
EN 61000–3–3: 2013
HDS 5/15:
EN 61000–3–11: 2000
Примененный порядок оценки соответствия
2000/14/EC: Приложение V
Уровень мощности звука dB(A)
HDS 5/11 U, HDS 5/15:
Измерено: 91
Гарантировано: 94
HDS 5/11 UX, HDS 5/13:
Измерено: 91
Гарантировано: 93

5.957-976

Нижеподписавшиеся лица действуют по поручению и по доверенности руководства предприятия.

H. Jenner
CEO

S. Reiser
Head of Approbation

уполномоченный по документации:
S. Reiser

Alfred Kaercher GmbH & Co. KG
Alfred-Kaercher-Str. 28 - 40
71364 Winnenden (Germany)
Тел.: +49 7195 14-0
Факс: +49 7195 14-2212

Winnenden, 2016/01/01

Ташев-Галвинг ООД
www.tashev-galving.com

Технические данные

		HDS 5/11	HDS 5/13	HDS 5/15
Электропитание				
Напряжение	В	220 | 230 | 240	220 | 230 | 240	220 | 230 | 240
Вид тока	Гц	1~ 50	1~ 50	1~ 50
Потребляемая мощность	кВт	2,2	2,6	2,7
Предохранитель (инертный)	А	16 | 16 | 13	16 | 16 | 13	16 | 16 | 13
Тип защиты	--	IPX5	IPX5	IPX5
Класс защиты	--	I	I	I
Максимально допустимое сопротивление сети	Ом	--	--	(0.380+j0.237)
Подключение водоснабжения				
Температура подаваемой воды (макс.)	°C	30	30	30
Количество подаваемой воды (мин.)	л/ч (л/мин)	500 (8,3)	550 (9,2)	500 (8,3)
Высота всоса из открытого бака (20 °C)	м	0,5	0,5	0,5
Давление напора (макс.)	МПа (бар)	0,6 (6)	0,6 (6)	0,6 (6)
Диаметр питающего шланга (мин.)	дюймы	1/2	1/2	1/2
Длина питающего шланга (мин.)	м	7,5	7,5	7,5
Данные о производительности				
Производительность при работе с водой	л/ч (л/мин)	450 (7,5)	500 (8,3)	450 (7,5)
Рабочее давление воды (со стандартной форсункой)	МПа (бар)	11,0 (110)	12,5 (125)	15,0 (150)
Макс. рабочее давление (предохранительный клапан)	МПа (бар)	16,5 (165)	18,0 (180)	20,0 (200)
Макс. рабочая температура горячей воды	°C	80	80	80
Всасывание моющего средства	л/ч (л/мин)	0-33 (0-0,6)	0-33 (0-0,6)	0-33 (0-0,6)
Мощность горелки	кВт	26	29	26
Максимальный расход топлива	кг/ч	2,7	3,1	2,7
Сила отдачи ручного пистолета-распылителя (макс.)	Н	18,1	21,4	20,8
Величина форсунки (UX)	--	032 (033)	034	028
Значение установлено согласно EN 60335-2-79				
Уровень шума				
Уровень шума дб$_a$	дБ(А)	76	76	77
Опасность K_{pA}	дБ(А)	3	3	3
Уровень мощности шума L_{WA} + опасность K_{WA} (UX)	дБ(А)	94 (93)	93	94
Значение вибрации рука-плечо				
Ручной пистолет-распылитель	м/с^2	2,4	1,0	0,9
Струйная трубка	м/с^2	1,4	1,1	1,1
Опасность K	м/с^2	0,3	0,3	0,3
Рабочие вещества				
Топливо	--	Мазут EL или дизельное топливо	Мазут EL или дизельное топливо	Мазут EL или дизельное топливо
Объем масла	л	0,1	0,1	0,2
Вид масла	Машинное масло 15W40	№ заказа 6.288-050.0	№ заказа 6.288-050.0	№ заказа 6.288-050.0
Размеры и массы				
Длина x ширина x высота (UX)	мм	618 x 618 x 994 (1163)	618 x 618 x 994 (1163)	618 x 618 x 994 (1163)
Типичный рабочий вес (UX)	кг	70 (72)	74 (76)	76 (78)
Топливный бак	л	6,5	6,5	6,5

ТашлеВ-Галвинг ООД
www.tashlev-galving.com

A készülék első használata előtt olvassa el ezt az eredeti használati utasítást, ez alapján járjon el és tartsa meg a későbbi használatra vagy a következő tulajdonos számára.

– Az első üzembevétel előtt mindenképpen olvassa el az 5.951-949.0 sz. biztonsági utasításokat!
– Szállítási sérülések esetén azonnal tájékoztassa a kereskedőt.
– A csomagolás tartalmát kicsomagoláskor ellenőrizni kell. A szállítási terjedelmet lásd az 1. ábrán

Tartalomjegyzék

Környezetvédelem	HU	1
Veszély fokozatok	HU	1
Készülék elemek	HU	2
Szimbólumok a készüléken	HU	2
Rendeltetésszerű használat	HU	2
Biztonsági tanácsok	HU	3
Biztonsági berendezések	HU	3
Üzembevétel	HU	3
Használat	HU	5
Tárolás	HU	7
Szállítás	HU	7
Ápolás és karbantartás	HU	8
Segítség üzemzavar esetén	HU	8
Garancia	HU	9
Tartozékok és alkatrészek	HU	10
EK konformitási nyiltakozat	HU	10
Műszaki adatok	HU	11

Környezetvédelem

	A csomagolási anyagok újrahasznosíthatók. Kérjük, ne dobja a csomagolást a házi szemétbe, hanem vigye el egy újrahasznosító helyre.
	A használt készülékek értékes újrahasznosítható anyagokat tartalmaznak, amelyeket újrahasznosító helyen kell elhelyezni. Az elemeknek, olajnak és hasonló anyagoknak nem szabad a környezetbe kerülni. Ezért kérjük, a használt készülékeket megfelelő gyűjtőrendszeren keresztül távolítsa el.

Kérjük, a motorolajat, fűtőolajat és benzint ne hagyja a környezetbe jutni. Kérjük, óvja a padlózatot és a fáradt olajat környezetkímélő módon távolítsa el.

Megjegyzések a tartalmazott anyagokkal kapcsolatban (REACH)

Aktuális információkat a tartalmazott anyagokkal kapcsolatosan a következő címen talál:

www.kaercher.com/REACH

Veszély fokozatok

⚠ ***VESZÉLY***

Azonnal fenyegető veszély, amely súlyos testi sérüléshez vagy halálhoz vezet.

⚠ ***FIGYELMEZTETÉS***

Esetlegesen veszélyes helyzet, amely súlyos testi sérüléshez vagy halálhoz vezethet.

⚠ ***VIGYÁZAT***

Figyelmeztetés esetlegesen veszélyes helyzetre, amely könnyű sérüléshez vezethet.

FIGYELEM

Lehetséges veszélyes helyzetre való figyelmeztetés, amely anyagi kárhoz vezethet.

Ташев-Гарвин ООД
www.tashev-garvin.com

Készülék elemek

Ábra 1

1 Magasnyomású tömlő
2 Kábel tartó
3 Üzemanyag betöltési nyílás
4 Szintjelző
5 Szórófej tartó
6 Elektromos ellátó vezeték
7 Magasnyomású szivattyú
8 Vízcsatlakozási készlet
9 Magasnyomású csatlakozó (csak HDS 5/xx U)
10 Sugárcső tartó
11 Vízcsatlakozás szűrővel
12 Készülékkapcsoló
13 Készülék fedél
14 Fogantyú
15 A magasnyomású tömlő kimeneti nyílása (csak HDS 5/xx UX)
16 Alátámasztás
17 Kerék
18 Égőfej
19 Tömlő tároló (csak HDS 5/xx U)
20 Tömlődob (csak HDS 5/xx UX)
21 Tisztítószer-szívócső szűrővel
22 Tartó a sugárcsőhöz
23 Típustábla
24 Ház fedelének zárja
25 Kézi forgatókar a tömlődobhoz (csak HDS 5/xx UX)
26 Tolókengyel
27 A szórófej jelzése
28 Hármas szórófej
29 Sugárcső
30 Kézi szórópisztoly biztonsági rögzítője
31 Kézi szórópisztoly karja
32 Kézi szórópisztoly

Szín megjelölés

– A tisztítási folyamat kezelő elemei sárgák.
– A karbantartás és szerviz kezelő elemei világos szürkék.

Szimbólumok a készüléken

A magasnyomású vízsugár nem rendeltetésszerű használat esetén veszélyes lehet. A vízsugarat soha ne irányítsa személyek, állatok, aktív elektromos szerelvények vagy maga a készülék felé. A magasnyomású tisztítót csak függőlegesen állítva szabad üzemeltetni.

Készülék tömlődobbal:	
	Égési sérülésveszély forró felületek által!

Rendeltetésszerű használat

– Következők tisztítására szolgál: Gépek, járművek, építmények, szerszámok, homlokzatok, teraszok, kerti szerszámok, stb.
– A magasnyomású tisztítót csak függőlegesen állítva szabad üzemeltetni.
– A készüléket nem szabad felügyelet nélkül hagyni, amíg üzemel.

⚠ ***VESZÉLY***
Sérülésveszély! Benzinkutaknál vagy más veszélyes területeken való használat esetén vegye figyelembe a megfelelő biztonsági előírásokat.

Kérem, ásványolajat tartalmazó szennyvizet ne engedjen a földbe, vizekbe vagy a csatornába. Motormosást vagy alapzat mosást ezért kérjük, hogy csak erre alkalmas, olajleválasztóval ellátott, helyen végezzen.

A vízminőség követelményei:
FIGYELEM
Magasnyomású anyagként csak tiszta vizet szabad használni. Szennyeződések idő előtti kopáshoz vagy lerakódáshoz vezetnek a készülékben.
Ha újrahasznosított vizet használnak, akkor a következő határértékeket nem szabad átlépni.

Ташев-Галвинг ООД
www.tashev-galving.com

pH-érték	6,5...9,5
elektromos vezetőképesség *	a friss víz vezetőképessége +1200 µS/cm
ülepíthető anyagok **	< 0,5 mg/l
leszűrhető anyagok ***	< 50 mg/l
Szénhidrogének	< 20 mg/l
Klorid	< 300 mg/l
Szulfát	< 240 mg/l
kalcium	< 200 mg/l
Összkeménység	< 28 °dH < 50 °TH < 500 ppm (mg $CaCO_3$/l)
Vas	< 0,5 mg/l
Mangán	< 0,05 mg/l
Réz	< 2 mg/l
Aktív klór	< 0,3 mg/l
kellemetlen szagoktól mentes	
* Maximum összesen 2000 µS/cm ** próbatérfogat 1 l, ülepítési idő 30 perc *** abrazív anyagok nélkül	

Biztonsági tanácsok

– Vegye figyelembe az adott nemzeti törvényhozó folyadék sugárszóró berendezésekre vonatkozó előírásait.
– Vegye figyelembe az adott nemzeti törvényhozó balesetmegelőzésre vonatkozó előírásait. A folyadék sugárszóró berendezéseket rendszeresen ellenőrizni kell, és az ellenőrzés eredményét írásban rögzíteni kell.
– A készülék melegítő berendezése tüzelőberendezés. A tüzelőberendezéseket rendszeresen ellenőrizni kell az adott nemzeti törvényhozó előírásai alapján.

Biztonsági berendezések

A biztonsági berendezések a felhasználó védelmét szolgálják és nem szabad őket hatályon kívül helyezni vagy működésükben megkerülni.

Nyomás kapcsoló

A nyomás kapcsoló a kézi szórófej lezárásánál kikapcsolja a készüléket és megnyitásnál ismét bekapcsolja.

Biztonsági szelep

– A biztonsági szelep kinyílik a tartály túlnyomása esetén, vagy ha a túlfolyószelep ill. a nyomáskapcsoló meghibásodik.
– A biztonsági szelep gyárilag van beállítva és leplombálva. Beállítást csak a szerviz végezhet.

Vízhiány biztosíték

A vízhiány biztosíték megakadályozza, hogy az égőfej vízhiány estén bekapcsoljon.

Füstgáz hőmérséklet korlátozó

A füstgáz hőmérséklet korlátozó túl magas füstgáz hőmérséklet elérése esetén kikapcsolja a készüléket.

Tekercselés védő érintkező

A tekercselés védő érintkező a szivattyú hajtómű tekercselésében a motort termikus túlterhelés esetén kikapcsolja.

Biztonsági pecek

A kézi szórópisztoly biztonsági peckei magakadályozzák a készülék véletlenszerű bekapcsolódását.

Üzembevétel

⚠ ***FIGYELMEZTETÉS***

Sérülésveszély! A készüléknek, vezetékeknek, magasnyomású tömlőknek és csatlakozásoknak kifogástalan állapotban kell lenni. Ha a készülék állapota nem kifogástalan, akkor nem szabad használni.

Ташев-Галвинг ООД
www.tashev-galving.com

Kézi szórópisztoly felszerelése

➔ Kösse össze a kézi szórópisztolyt a sugárcsővel.
➔ A szórófejet szerelje a sugárcsőre (jelzések az állítógyűrűn fent).
➔ Tömlődob nélküli készülék:
A magasnyomású tömlőt a berendezés magasnyomású csatlakozására szerelje fel.

Tüzelőanyag feltöltése

⚠ ***VESZÉLY***

Robbanásveszély! Csak dízel üzemanyagot vagy könnyű fűtőolajat töltsön bele. Üzemeltetés biodízellel az EN 14214 (6 °C külső hőmérséklettől) szerint lehetséges. Nem megfelelő tüzelőanyagot, pl. benzint, nem szabad használni.

FIGYELEM

A készüléket soha ne üzemeltesse üres tüzelőanyag tartállyal. Különben a tüzelőanyag szivattyú elromlik. Ez vonatkozik hideg vizes üzem esetére is.

➔ Nyissa ki a tanksapkát.
➔ Töltse fel a tüzelőanyag tartályt.
➔ Zárja le a tanksapkát.
➔ Törölje le a túlfolyt tüzelőanyagot.

Használat tisztítószerrel

⚠ ***VESZÉLY***

Sérülésveszély!

– Csak Kärcher termékeket használjon.
– Semmi esetre se szívjon fel oldószert (benzin, aceton, hígító stb.).
– Kerülje a szemmel és bőrrel való érintkezést.
– Vegye figyelembe a tisztítószergyártó biztonsági- és kezelési megjegyzéseit.

A Kärcher egyedi tisztítószer- és ápolószer programot kínál.

Kereskedője készséggel ad tanácsot.

➔ Külső tisztítószer tartályt feltölteni/kicserélni.

Víz csatlakozás

⚠ ***FIGYELMEZTETÉS***

Vegye figyelembe víz-szolgáltató vállalat előírásait.

Az érvényes előírások alapján a készüléket soha nem szabad rendszer-elválasztó nélkül az ivóvíz-hálózatban üzemeltetni. Biztosítsa, hogy a házi vízmű csatlakozása, amelyről a magasnyomású tisztítót üzemeltetik, EN 12729 szerinti BA típusú rendszer-elválasztóval rendelkezzen.

A víz, amely a rendszer-elválasztón átfolyt már nem minősül tovább ivóvíznek.

⚠ ***VIGYÁZAT***

A rendszer-elválasztót mindig a vízellátáshoz kell csatlakoztatni és soha nem közvetlenül a készülékhez.

A csatlakozási értékeket lásd a Műszaki adatoknál.

➔ A bevezető tömlőt (minimális hosszúság 7,5 m, minimális átmérő1/2“) a tömlőbilinccsel kell a vízcsatlakozási készlethez rögzíteni.
➔ A táplálótömlőt a készülék vízcsatlakozásába és a víztáplálóba (például vízcsap) kösse be.

Megjegyzés: A bevezető tömlő és a tömlőbilincs nem részei a szállítási tételnek.

Szívjon föl vizet a tartályból

➔ Kösse be a szívócsövet (átmérő legalább 1/2“) a szűrővel (tartozék) a vízvezetékbe.
– Max. szívómagasság: 0,5 m

⚠ ***VESZÉLY***

Soha ne szívjon fel vizet ivóvíz tartályból. Semmi esetre sem szabad a készülékkel oldószertartalmú folyadékot, pl. lakkhígítót, benzint, olajt vagy szűretlen vizet felszívni. A készülékben található tömítések nem oldószerállók. Az oldószerek permetezésekor képződő köd rendkívül gyúlékony, robbanásveszélyes és mérgező.

Ташев-Галвинг ООД
www.tashev-galving.com

Áram csatlakozás

– A csatlakozási értékeket lásd a Műszaki adatoknál és a Típus táblán.
– Az elektromos csatlakozást villanyszerelőnek kell elvégezni és meg kell felelnie az IEC 60364-1-nek.
➔ Állítsa „0/OFF“-ra a készülékkapcsolót.
➔ Dugja be a hálózati csatlakozót.

⚠ ***VESZÉLY***

Áramütés veszélye.

– *Az alkalmatlan elektromos hosszabbító vezetékek veszélyt okozhatnak. A szabadban kizárólag az adott célra engedélyezett és megfelelő jelöléssel ellátott, megfelelő keresztmetszetű elektromos hosszabbító vezetékeket használjon.*
– *A hosszabbító vezetéket mindig teljesen tekerje le.*
– *Az alkalmazott hosszabbító kábel dugaszának és csatlakozójának vízszigetelt kivitelűnek kell lennie.*

FIGYELEM

A megengedett maximális hálózati impedenciát az elektromos csatlakozási pontnál (lásd Műszaki adatok) nem szabad túllépni. Amennyiben valami nem világos a csatlakozási pontnál lévő hálózati impedanciával kapcsolatban, akkor kérem, lépjen kapcsolatba az energiaellátó vállalattal.

Használat

⚠ ***VESZÉLY***

Robbanásveszély!
Gyúlékony folyadékot nem szabad permetezni vele.

FIGYELEM

– *A készüléket soha ne üzemeltesse üres tüzelőanyag tartállyal. Különben a tüzelőanyag szivattyú elromlik. Ez vonatkozik hideg vizes üzem esetére is.*
– *Sérülésveszély! A készüléket soha ne üzemeltesse szűrő nélkül a vízcsatlakozásban.*
– *Sérülésveszély! Ne helyezzen tárgyakat (tömlő stb.) a kéményre ill. fölé.*
– *Készülék tömlődobbal:*
  A magasnyomású tömlőt mindig teljesen tekerje le.

Biztonsági tanácsok

⚠ ***FIGYELMEZTETÉS***

A készülék hosszabb használati ideje esetén a kezekben vibráció okozta vérkeringési zavar léphet fel.

Általánosan érvényes használati időt nem lehet meghatározni, mert ez több befolyásoló tényezőtől függ:

– Személyes hajlam a rossz vérkeringésre (gyakran hideg ujjak, ujjak bizsergése).
– Alacsony környezeti hőmérséklet. Viseljen meleg kesztyűt a kéz védelmére.
– Az erős markolás gátolja a vérkeringést.
– A folyamatos üzem rosszabb, mint a szünetekkel megszakított üzem.

A készülék rendszeres, hosszan tartó használatánál és a megfelelő jelek (például ujjak zsibbadása, hideg ujjak) ismételt előfordulásánál orvosi vizsgálatot ajánlunk.

A készülékborító nyitása/zárása

Ábra **2**

➔ A burkolat zárját egy csavarhúzóval kioldani, a készülék borítását előrehajtani, és kiakasztani.

Ábra **3**

➔ A készülék borítását beakasztani (lásd a nyilat), felhajtani, és a borítás zárját bekattintani.

Üzem típusok

Ábra **4**

0/OFF = Ki

1 Használat hideg vízzel
2 Használat forró vízzel

A készülék bekapcsolása

➔ A készülékkapcsolót állítsa a kívánt üzemmódra.

A készülék röviden beindul és kikapcsol, amint a munkanyomást elérte.

➔ Kézi szórópisztolyt kibiztosítani.

A kézi szórópisztoly működtetésénél a készülék ismét bekapcsol.

Tашев-Галвинг ООД www.tashev-galving.com

Megjegyzés: Ha nem jön víz a magasnyomású szórófejből, légtelenítse a szivattyút.
Szivattyú légtelenítése:

- ➔ Nyitott kézi szórópisztollyal a készüléket a készülékkapcsolóval többször kapcsolja be és ki.

Megjegyzés: A sugárcső kézi szórópisztolyról történő leszerelése által a légtelenítési folyamat felgyorsul.

A használat megszakítása

- ➔ Engedje el a kézi szórópisztoly karját, a készülék kikapcsol.
- ➔ Húzza meg ismét a kézi szórópisztoly karját, a készülék újra bekapcsol.

Sugárfajta kiválasztása

- ➔ Zárja le a kézi szórópisztolyt.
- ➔ A kézi szórópisztoly karját a biztonsági pecekkel biztosítsa.
- ➔ Fordítsa el a szórófej házát, amíg a kívánt szimbólum megegyezik a jelöléssel:

	Magasnyomású kerek sugár (0°) különösen makacs szennyződéseknél
	Alacsony nyomású lapos sugár (CHEM) tisztítószeres üzemnél vagy alacsony nyomás melletti tisztításnál
	Magasnyomású lapos sugár (25°) nagy kiterjedésű szennyeződéseknél

Használat tisztítószerrel

- – A környezet védelme érdekében takarékosan bánjon a tisztítószerekkel.
- – A tisztítószernek a tisztítandó felületre alkalmasnak kell lenni.

Ábra **5**

- ➔ Húzza ki a tisztítószer szívócsövet.
- ➔ Szűrőt a tisztítószer szívótömlőn elfordítani, hogy a tisztítószert adagolni lehessen.
- ➔ A tisztítószer szívócsövet lógassa be egy tisztítószert tartalmazó tartályba.
- ➔ Állítsa a szórófejet „CHEM“-re.

Tisztítás

- ➔ A tisztítószer-koncentrációt a tisztítandó felületnek megfelelően állítsa be.

Megjegyzés: A nagynyomású sugarat előbb nagy távolságból kell a tisztítandó tárgyra irányítani, elkerülendő az esetleges túl nagy nyomás okozta károkat.

Javasolt tisztítási módszer

- – Szenny oldása:
- ➔ Takarékosan permetezze fel a tisztítószert és 1...5 percig hagyja hatni, de ne hagyja megszáradni.
- – Szenny eltávolítása:
- ➔ A feloldott szennyeződést magasnyomású sugárral mossa le.

Használat hideg vízzel

Enyhe szennyeződések eltávolítására és öblítéshez, pl.: kerti szerszámok, teraszok, szerszámok stb.

- ➔ Állítsa „1“-re a készülékkapcsolót.

Használat forró vízzel

⚠ ***VESZÉLY***

Forrázásveszély!

- ➔ Állítsa „2“-re a készülékkapcsolót.

Tisztítószeres használat után

- ➔ A szűrőt a tisztítószer-szívócsövön egészen csavarja be (-).
- ➔ Állítsa „1“-re a készülékkapcsolót.
- ➔ Öblítse le a készüléket nyitott kézi szórópisztollyal legalább 1 percig.

A készülék kikapcsolása

⚠ ***VESZÉLY***

Forrázásveszély forró víz által! Forró vízzel történő üzem után a készüléket lehűlés céljából legalább két percig hideg vízzel, nyitott kézi szórópisztollyal kell üzemeltetni.

- ➔ Állítsa „0/OFF“-ra a készülékkapcsolót.
- ➔ Zárja el a víztápláló-vezetéket.
- ➔ A szivattyút a készülékkapcsolóval röviden (kb. 5 másodperc) kapcsolja be.
- ➔ Állítsa „0/OFF“-ra a készülékkapcsolót.
- ➔ Húzza meg a kézi szórópisztolyt, amíg a készülék nyomástól mentes lesz.

ТаЦев-ТалВИН ООД
www.tashev-galving.com

➔ Csak száraz kézzel húzza ki a hálózati dugót a dugaljból.
➔ Távolítsa el a vízcsatlakozást.
➔ Kézi szórópisztolyt biztosítani.

A készülék tárolása

➔ Helyezze be a kézi szórópisztolyt a tartóba.
➔ Tömlődob nélküli készülék:
Tekerje fel a magasnyomású tömlőt és akassza a tömlőtartó fölé.
➔ Készülék tömlődobbal:
A magasnyomású tömlőt tekerje fel a tömlődobra. Tolja be a hajtókar fogantyúját, a tömlődob biztosításához.
➔ A csatlakozókábelt tekerje fel a kábeltartóra.
➔ A dugós kapcsolót felszerelt clip-pel rögzítse.

Fagyás elleni védelem

FIGYELEM
A fagy tönkreteszi a készüléket, ha előtte nem ürítette le a vizet.
➔ A készüléket fagymentes helyen kell tárolni.

Ha a készülék kürtőre csatlakozik, a következőkre kell figyelni:

FIGYELEM
A kürtőn keresztül behatoló hideg levegő megrongálhatja a készüléket.
➔ A készüléket 0 °C alatti külső hőmérséklet esetén válassza le a kéményről.

Ha nincs mód a fagymentes tárolásra, a készüléket üzemen kívül kell helyezni.

Leállítás

Hosszabb üzemszünetek esetén vagy amikor a fagymentes tárolás nem lehetséges:
➔ Víz leeresztése.
➔ Öblítse át a készüléket fagyállószerrel

Víz leeresztése

➔ Csavarja le a víztápláló-vezeték tömlőt és a magasnyomású tömlőt.

Ábra 6
➔ A készüléket a hátára fordítani.
➔ A készüléket max. 1 percig hagyja menni hideg vizes üzemben, amíg a szivattyú és a vezetékek kiürülnek.

Öblítse át a készüléket fagyállószerrel

Megjegyzés: Vegye figyelembe a fagyállószer gyártójának az alkalmazásra vonatkozó előírásait.
➔ A kereskedelmi forgalomban kapható fagyállószert a vízcsatlakozásba tölteni.
➔ Kapcsolja be a készüléket (égőfej nélkül), amíg a készülék teljesen átöblítődik.

Ez bizonyos fokú korrózió védelmet is biztosít.

Tárolás

⚠ ***VIGYÁZAT***
Sérülés- és rongálódásveszély! Tárolás esetén vegye figyelembe a készülék súlyát.

Szállítás

⚠ ***VESZÉLY***
Sérülésveszély! Borulásveszély túl nagy emelkedők esetén, túl ferde emelkedők és nem szilárd talaj esetén.
– *A készüléket csak maximum 2%-os emelkedőkön szabad mozgatni.*
– *A készüléket kizárólag szilárd talajon mozgassa.*

⚠ ***VIGYÁZAT***
Sérülés- és rongálódásveszély! Szállítás esetén vegye figyelembe a készülék súlyát.
➔ A készüléket szállítás előtt fektesse a hátára, és hagyja kifolyni a maradék vizet.
➔ Hosszabb távú szállítás esetén a készüléket a tolókengyelnél fogva húzza maga után.
➔ A készüléket felemeléskor a fogantyúnál és a tolókengyelnél fogja.
➔ Járművel történő szállítás esetén a készüléket az adott irányelveknek megfelelően kell csúszás és borulás ellen biztosítani.

Tauleb-Галвинг ООО
www.tashev-galving.com

Ápolás és karbantartás

⚠ ***VESZÉLY***

Sérülésveszély véletlenül beinduló készülék és áramütés által.

A készüléken történő bármiféle munka előtt kapcsolja ki a készüléket és húzza ki a hálózati csatlakozót.

➔ Állítsa „0/OFF“-ra a készülékkapcsolót.
➔ Zárja el a víztápláló-vezetéket.
➔ A szivattyút a készülékkapcsolóval röviden (kb. 5 másodperc) kapcsolja be.
➔ Állítsa „0/OFF“-ra a készülékkapcsolót.
➔ Húzza meg a kézi szórópisztolyt, amíg a készülék nyomástól mentes lesz.
➔ Csak száraz kézzel húzza ki a hálózati dugót a dugaljból.
➔ Távolítsa el a vízcsatlakozást.
➔ Kézi szórópisztolyt biztosítani.
➔ Hagyja lehűlni a készüléket.

Biztonsági ellenőrzés/Karbantartási szerződés

Kereskedőjével rendszeres biztonsági ellenőrzést tud megbeszélni vagy karbantartási szerződést köthet. Kérje tanácsunkat.

Karbantartási időközök

Hetente

➔ Tisztítsa ki a vízcsatlakozás szűrőjét.

Havonta

➔ Tisztítsa ki a tisztítószer-szívócső szűrőjét.

500 üzemóránként, legalább évente

➔ A készülék karbantartását a szerviz szolgálattal végeztesse el.

Karbantartási munkák

Megjegyzés: Olajcsere a magasnyomású tömlőn nem szükséges.

Tisztítsa ki a vízcsatlakozás szűrőjét.

➔ Vegye ki a szűrőt.
➔ A szűrőt vízben tisztítsa ki és helyezze vissza.

A tisztítószer-szívócső szűrőjének tisztítása

➔ A szűrőt vízben tisztítsa ki és helyezze vissza.

Segítség üzemzavar esetén

⚠ ***VESZÉLY***

Sérülésveszély véletlenül beinduló készülék és áramütés által.

A készüléken történő bármiféle munka előtt kapcsolja ki a készüléket és húzza ki a hálózati csatlakozót.

A készülék nem megy

– Nincs hálózati feszültség
➔ Ellenőrizze a hálózati csatlakozókábelt/vezetéket.
– A motor túl van terhelve/túlmelegedett.
➔ Állítsa „0/OFF“-ra a készülékkapcsolót.
➔ Hagyja lehűlni a készüléket.
➔ Kapcsolja be a készüléket.
➔ Ha az üzemzavar ismét fellép, a készüléket ellenőriztesse a szervizzel.
– A szennygáz hőmérséklet-korlátozója kioldott, a fűtőspirál bekormozódott.
➔ A koromtalanítassa a készüléket a szervizzel.
– A szennygáz hőmérséklet-korlátozója kioldott, a szennygáz hőmérséklete túl magas.
➔ Állítsa „0/OFF“-ra a készülékkapcsolót.
➔ Hagyja lehűlni a készüléket.
➔ Csak manuális visszaállítással rendelkező készülékek esetén:
Ábra 7
Hozza működésbe a füstgáz hőmérséklet szabályozó visszaállítási gombját.
➔ Kapcsolja be a készüléket.
➔ Ha az üzemzavar ismét fellép, a készüléket ellenőriztesse a szervizzel.

A készülék nem termel nyomást

– Levegő a rendszerben

Szivattyú légtelenítése:

➔ Nyitott kézi szórópisztollyal a készüléket a készülékkapcsolóval többször kapcsolja be és ki.

Ташев-Галвинг ООД
www.tashev-galving.com

Megjegyzés: A sugárcső kézi szórópisztolyról történő leszerelése által a légtelenítési folyamat felgyorsul.

➔ Ha a külső tisztítószer tartályt kiürült, feltölteni/kicserélni.

➔ Ellenőrizze a csatlakozásokat és vezetékeket.

– A vízcsatlakozás szűrője szennyezett

➔ Tisztítsa meg a szűrőt.

– A víz hozzáfolyó mennyiség kevés

➔ Ellenőrizze a víz hozzáfolyó mennyiséget (lásd Műszaki adatok).

– A vízcsap zárva van.

➔ Nyissa ki a vízcsapot.

A készülék nyitott kézi szórópisztolynál folyamatosan ki/be kapcsol

– Levegő a rendszerben

Szivattyú légtelenítése:

➔ Nyitott kézi szórópisztollyal a készüléket a készülékkapcsolóval többször kapcsolja be és ki.

Megjegyzés: A sugárcső kézi szórópisztolyról történő leszerelése által a légtelenítési folyamat felgyorsul.

– Nagynyomású szórófej el van záródva

➔ Tisztítsa ki a szórófejet.

– Fűtőspirál vízköves

➔ A készüléket a szerviz szolgálattal vízkőtelenítse.

A készülék zárt kézi szórópisztolynál folyamatosan ki/be kapcsol

– A magasnyomású rendszer szivárog

➔ Ellenőrizze a magasnyomású rendszer és csatlakozásainak vízzáróságát.

A készülék ereszt, víz csöpög a készülék aljából

– A szivattyú szivárog, a biztonsági szelep szivárog.

Megjegyzés: 3 csepp/perc a megengedett.

➔ A készülék erős szivárgásánál a szervizzel ellenőriztesse.

A készülék nem szív fel tisztítószert

– A szórófej „Magasnyomás“-ra van állítva

➔ Állítsa a szórófejet „CHEM“-re.

– A külső tisztítószer tartály üres.

➔ Külső tisztítószer tartályt feltölteni/kicserélni.

– Szűrő a tisztítószer-szívócsövön szennyezett

➔ Tisztítsa meg a szűrőt.

Ábra **8**

– A visszacsapó szelep beragadt

➔ Húzza le a tisztítószer tömlőt és oldja ki a visszacsapó szelepet egy tompa tárggyal.

Az égőfej nem gyújt

– A tüzelőanyag tartály üres.

➔ Töltse fel a tüzelőanyag tartályt.

– Vízhiány

➔ Ellenőrizze a vízcsatlakozást, vezetékeket.

– A vízbevezetési hőmérséklet túl magas.

➔ Max. 30 °C fok meleg vizet töltsön bele.

Ábra **9**

– Piszkos a tüzelőanyag szűrő

➔ Cserélje ki a tüzelőanyag szűrőt.

Szerviz

Ha a hibát nem lehet elhárítani, akkor a készüléket a szervizzel kell ellenőriztetni.

Garancia

Minden országban az illetékes forgalmazónk által kiadott garancia feltételek érvényesek. Az esetleges üzemzavarokat a készüléken a garancia lejártáig költségmentesen elhárítjuk, amennyiben anyag- vagy gyártási hiba az oka.

ПЦВ-Гарвинг ООД
www.tashev-garving.com

Tartozékok és alkatrészek

– Csak olyan tartozékokat és alkatrészeket szabad használni, amelyeket a gyártó jóváhagyott. Az eredeti tartozékok és az eredeti alkatrészek, biztosítják azt, hogy a készüléket biztonságosan és zavartalanul lehessen üzemeltetni.
– Az üzemeltetési útmutató végén talál egy válogatást a legtöbbször szükséges alkatrészekről.
– További információkat az alkatrészekről a www.kaercher.com címen talál a 'Service' oldalakon.

EK konformitási nyiltakozat

Ezennel nyilatkozunk, hogy a következőkben megnevezett gépek tervezésük és felépítésük alapján, valamint az általunk forgalomba hozott kivitelben az EK-irányelvek vonatkozó alapvető biztonsági- és egészségi követelményeinek megfelelnek. Általunk nem jóváhagyott változtatás esetén ez a nyilatkozat érvényét veszti.

Termék: Nagynyomású tisztító
Típus: 1.064-xxx

Vonatkozó európai közösségi irányelvek:
2006/42/EK (+2009/127/EK)
2000/14/EK
2014/30/EU
Alkalmazott harmonizált szabványok:
EN 55014–1: 2006+A1: 2009+A2: 2011
EN 55014–2: 1997+A1: 2001+A2: 2008
EN 60335–1
EN 60335–2–79
EN 61000–3–2: 2014
HDS 5/11, HDS 5/13:
EN 61000–3–3: 2013
HDS 5/15:
EN 61000–3–11: 2000
Követett megfelelés megállapítási eljárás:
2000/14/EK: V. függelék
Hangteljesítményszint dB(A)
HDS 5/11 U, HDS 5/15:
Mért: 91
Garantált: 94
HDS 5/11 UX, HDS 5/13:
Mért: 91
Garantált: 93

5.957-976

Alulírottak az ügyvezetés megbízásából és felhatalmazásával lépnek fel.

H. Jenner
CEO

S. Reiser
Head of Approbation

A dokumentációért felelős személy:
S. Reiser

Alfred Kärcher GmbH & Co. KG
Alfred-Kärcher-Str. 28 - 40
71364 Winnenden (Germany)
Tel.: +49 7195 14-0
Fax: +49 7195 14-2212

Winnenden, 2016/01/01

Ташев Галвинг ООД
www.tashev-galving.com

Műszaki adatok

		HDS 5/11	HDS 5/13	HDS 5/15
Hálózati csatlakozókábel				
Feszültség	V	220 230 240	220 230 240	220 230 240
Áramfajta	Hz	1~ 50	1~ 50	1~ 50
Csatlakozási teljesítmény	kW	2,2	2,6	2,7
Elektromos biztosíték (lomha)	A	16 16 13	16 16 13	16 16 13
Védelmi fokozat	--	IPX5	IPX5	IPX5
Védelmi osztály	--	I	I	I
Maximális megengedett hálózati impedancia	Ohm	--	--	(0.380+j0.237)
Vízcsatlakozás				
Hozzáfolyási hőmérséklet (max.)	°C	30	30	30
Hozzáfolyási mennyiség (min.)	l/h (l/min)	500 (8,3)	550 (9,2)	500 (8,3)
Szívásmagasság nyitott tartályból (20 °C)	m	0,5	0,5	0,5
Hozzáfolyási nyomás (max.)	MPa (bar)	0,6 (6)	0,6 (6)	0,6 (6)
Összekötő tömlő átmérője (min.)	coll	1/2	1/2	1/2
Összekötő tömlő hossza (min.)	m	7,5	7,5	7,5
Teljesítményre vonatkozó adatok				
Szállított vízmennyiség	l/h (l/min)	450 (7,5)	500 (8,3)	450 (7,5)
Víz munkanyomása (standard szórófejjel)	MPa (bar)	11,0 (110)	12,5 (125)	15,0 (150)
Max. üzemi túlnyomás (biztonsági szelep)	MPa (bar)	16,5 (165)	18,0 (180)	20,0 (200)
Max. munkahőmérséklet forró víz	°C	80	80	80
Tisztítószer felszívás	l/h (l/min)	0-33 (0-0,6)	0-33 (0-0,6)	0-33 (0-0,6)
Égőfej teljesítmény	kW	26	29	26
Maximális fűtőolaj felhasználás	kg/h	2,7	3,1	2,7
A kézi szórópisztoly visszalökőereje (max.)	N	18,1	21,4	20,8
Szórófej nagyság (UX)	--	032 (033)	034	028
Az EN 60335-2-79 szerint megállapított értékek				
Zaj kibocsátás				
Hangnyomás szint L_{pA}	dB(A)	76	76	77
Bizonytalanság K_{pA}	dB(A)	3	3	3
Hangnyomás szint L_{WA} + bizonytalanság K_{WA} (UX)	dB(A)	94 (93)	93	94
Kéz-kar vibrációs kibocsátási érték				
Kézi szórópisztoly	m/s^2	2,4	1,0	0,9
Sugárcső	m/s^2	1,4	1,1	1,1
Bizonytalanság K	m/s^2	0,3	0,3	0,3
Üzemanyagok				
Tüzelőanyag	--	Fűtőolaj EL vagy dízel	Fűtőolaj EL vagy dízel	Fűtőolaj EL vagy dízel
Olaj mennyiség	l	0,1	0,1	0,2
Olaj fajta	Motorolaj 15W40	Megrendelési szám 6.288-050.0	Megrendelési szám 6.288-050.0	Megrendelési szám 6.288-050.0
Méretek és súly				
hosszúság x szélesség x magasság (UX)	mm	618 x 618 x 994 (1163)	618 x 618 x 994 (1163)	618 x 618 x 994 (1163)
Jellemző üzemi súly (UX)	kg	70 (72)	74 (76)	76 (78)
Tüzelőanyag tartály	l	6,5	6,5	6,5

Ташев-Галвинг ООД
www.tashev-galving.com

Před prvním použitím svého zařízení si přečtěte tento původní návod k používání, řiďte se jím a uložte jej pro pozdější použití nebo pro dalšího majitele.

– Před prvním uvedením do provozu bezpodmínečně čtěte bezpečnostní pokyny č. 5.951-949.0!
– Při přepravních škodách ihned informujte obchodníka.
– Obsah balení zkontrolujte při vybalení. Obsah dodávky viz obrázek 1.

Obsah

Ochrana životního prostředí	CS	1
Stupně nebezpečí	CS	1
Prvky přístroje	CS	2
Symboly na zařízení	CS	2
Používání v souladu s určením	CS	2
Bezpečnostní pokyny	CS	3
Bezpečnostní zařízení	CS	3
Uvedení do provozu	CS	3
Obsluha	CS	5
Ukládání	CS	7
Přeprava	CS	7
Ošetřování a údržba	CS	7
Pomoc při poruchách	CS	8
Záruka	CS	9
Příslušenství a náhradní díly	CS	9
Prohlášení o shodě pro ES	CS	10
Technické údaje	CS	11

Ochrana životního prostředí

	Obalové materiály jsou recyklovatelné. Obal nezahazujte do domovního odpadu, ale odevzdejte jej k opětovnému zužitkování.
	Přístroj je vyroben z hodnotných recyklovatelných materiálů, které je třeba znovu využít. Baterie, olej a podobné látky se nesmějí dostat do okolního prostředí. Použitá zařízení proto odevzdejte na příslušných sběrných místech.

Motorový olej, topný olej, nafta a benzín se nesmějí dostat do okolního prostředí. Chraňte půdu a zajistěte likvidaci použitého oleje způsobem šetrným k životnímu prostředí.

Informace o obsažených látkách (REACH)

Aktuální informace o obsažených látkách naleznete na adrese:
www.kaercher.com/REACH

Stupně nebezpečí

⚠ ***NEBEZPEČÍ***

Pro bezprostředně hrozící nebezpečí, které vede k těžkým fyzickým zraněním nebo k smrti.

⚠ ***VAROVÁNÍ***

Pro potencionálně nebezpečnou situaci, která by mohla vést k těžkým fyzickým zraněním nebo k smrti.

⚠ ***UPOZORNĚNÍ***

Upozornění na případnou nebezpečnou situaci, která může vést k lehkým fyzickým zraněním.

POZOR

Upozornění na potenciálně nebezpečnou situaci, která může mít za následek poškození majetku.

ТашевТапвинСОФТ www.tashev-tapvin.com

Prvky přístroje

ilustrace 1

1 Vysokotlaká hadice
2 Držák kabelu
3 Plnící otvor pro palivo
4 Ukazatel výšky hladiny
5 Uložení trysky
6 Elektrické napájení
7 Vysokotlaké čerpadlo
8 Sada vodní přípojky
9 Vysokotlaká přípojka (pouze HDS 5/xx U)
10 Odkládací plocha pro rozprašovací trubku
11 Přívod vody s filtrem
12 Spínač přístroje
13 Kryt přístroje
14 Držadlo
15 Výstupní otvor vysokotlaké přípojky (pouze HDS 5/xx U)
16 Podpěra
17 Kolo
18 Hořák
19 Odkládací místo na hadici (pouze HDS 5/xx U)
20 Hadicový buben (pouze HDS 5/xx UX)
21 Sací hadice na čisticí prostředek s filtrem
22 Úchytka na rozprašovací trubku
23 typový štítek
24 Závěr krytu
25 Ruční klika hadicového bubnu (pouze HDS 5/xx UX)
26 Posuvné rameno
27 Označení trysky
28 Trojitá tryska
29 Proudová trubice
30 Bezpečnostní zarážka ruční stříkací pistole
31 Páčka ruční stříkací pistole
32 Ruční stříkací pistole

Barevné označení

– Obslužné prvky čisticího procesu jsou žluté.
– Obslužné prvky údržby a servisních oprav jsou světle šedé.

Symboly na zařízení

Vysokotlaké vodní paprsky mohou být při neodborném používání nebezpečné. Vysokotlakým vodním paprskem se nesmí mířit na osoby, zvířata, elektrickou výstroj pod napětím ani na zařízení samotné. Vysokotlaký čistič smí být provozován pouze, pokud je ve svislé poloze.

Přístroj s hadicovým bubnem:
Nebezpečí popálení o horké plochy!

Používání v souladu s určením

– Čištění: strojů. vozidel, stavebních nástrojů, přístrojů, fasád, teras, zahradních nástrojů atd.
– Vysokotlaký čistič smí být provozován pouze, pokud je ve svislé poloze.
– Nikdy přístroj nenechávejte bez dozoru, je-li v provozu.

⚠ ***NEBEZPEČÍ***

Nebezpečí poranění! Při použití u čerpacích stanic nebo jiných nebezpečných míst dbejte na odpovídající bezpečnostní předpisy.

Nenechte odpadní vodu obsahující minerální oleje odtéct do země, vody nebo kanalizace. Oblečení a hadry proto zbavujte oleje pouze na vhodných místech.

Požadavky na kvalitu vody:

POZOR

Jako vysokotlaké médium se smí používat pouze čistá voda. Znečištění vedou k předčasnému opotřebení nebo usazeninám v zařízení.

V případě použití recyklované vody, nesmí být překročeny následující mezní hodnoty.

www.tashev-bg.com

hodnota pH	6,5...9,5
elektrická vodivost *	vodivost čisté vody +1200 µS/cm
usaditelné látky **	< 0,5 mg/l
filtrovatelné látky ***	< 50 mg/l
uhlovodíky	< 20 mg/l
chlorid	< 300 mg/l
sírany	< 240 mg/l
Vápník	< 200 mg/l
celková tvrdost	< 28 °dH < 50 °TH < 500 ppm (mg $CaCO_3$/l)
železo	< 0,5 mg/l
mangan	< 0,05 mg/l
měď	< 2 mg/l
aktivní chlór	< 0,3 mg/l
bez nepříjemného zápachu	

* Maximum celkem 2000 µS/cm
** Objem vzorku 1 l, doba usazování 30 min
*** žádné abrazivní látky

Bezpečnostní pokyny

– Dodržujte aktuálně platné místní právní předpisy pro proudové kapalinové čerpadlo.
– Dodržujte aktuálně platné místní právní předpisy pro prevenci nehodovosti. Proudová kapalinová čerpadla je třeba pravidelně testovat a výsledky testů zaznamenávat písemně.
– Topné zařízení přístroje je spalovací zařízení. Spalovací zařízení je třeba pravidelně testovat podle aktuálně platných místních právních předpisů.

Bezpečnostní zařízení

Bezpečnostní prvky slouží k ochraně uživatele a nesmí být uvedeny mimo provoz nebo obcházena jejich funkce.

Presostat

Spínač vypne při zavření ruční stříkací pistole přístroj a při otevření pistole ho opět zapne.

Bezpečnostní ventil

– Bezpečnostní ventil se otevře v případě, že dojde k přetlaku v kotli nebo pokud je nadproudový ventil nebo tlakový spínač vadný.
– Bezpečnostní ventil je od výrobce nastaven a zaplombován. Nastavení pouze zákaznickou službou.

Zajištění proti nedostatku vody

Zajištění proti nedostatku vody zabraňuje, aby se hořák zapnul při nedostatku vody.

Omezovač teploty výfukových plynů

Omezovač teploty výfukových plynů vypíná přístroj při dosažení příliš vysoké teploty výfukových plynů.

Kontakt ochrany vinutí

Kontakt ochrany vinutí ve vinutí motoru pohonu čerpadla motor při termickém přetížení vypne.

Pojistná západka

Pojistná západla na stříkací pistoli zabraňuje neúmyslnému zapnutí přístroje.

Uvedení do provozu

⚠ ***VAROVÁNÍ***
Nebezpečí úrazu! Přístroj, přívodní vedení, vysokotlaká hadice a přípojky musejí být v bezvadném stavu. Pokud jejich stav není bez závad, nesmí být přístroj používán.

Sestavení stříkací pistole

➔ Spojte vysokotlakou stříkací trubku a stříkací pistoli.
➔ Trysku namontujte na stříkací trubku (značky jsou na stavěcím kroužku nahoře).
➔ Zařízení bez hadicového bubnu: Vysokotlakou hadici namontujte na vysokotlakou přípojku přístroje.

ТАЦИР-ГАЛВИНГ ООД
www.tasher-galving.com

Plnění palivem

⚠ ***NEBEZPEČÍ***

Nebezpečí výbuchu! Doplňujte pouze naftu nebo lehký topný olej. Je možné provozovat zařízení na biodiesel podle normy EN 14214 (při venkovní teplotě nad 6 °C). Nesmějí se používat nevhodná paliva, např. benzín.

POZOR

Zařízení nikdy neprovozujte s prázdnou palivovou nádrží. Jinak se palivové čerpadlo zničí. Platí také při provozu se studenou vodou.

➔ Otevřete palivový uzávěr.
➔ Doplňte palivo.
➔ Zavřete závěr nádrže.
➔ Přeteklé palivo utřete.

Provoz s použitím čisticího prostředku

⚠ ***NEBEZPEČÍ***

Nebezpečí úrazu!

– Používejte výlučně produkty Kärcher.
– V žádném případě nenasávejte rozpouštědla (benzín, aceton, ředidlo atd.).
– Vyvarujte se kontaktu s očima a kůží.
– Dbejte na bezpečnostní a provozní pokyny od výrobce čistidla.

Kärcher nabízí individuální čistící a udržovací program.

Váš obchodník Vám rád poradí.

➔ Naplňte / vyměňte externí nádrž na čisticí prostředek.

Přívod vody

⚠ ***VAROVÁNÍ***

Dbejte pokynů příslušného dodavatele vody.

Podle platných předpisů nesmí být zařízení nikdy provozováno na vodovodní síti bez systémového oddělovače. Ujistěte se, že je přípojka Vašeho domácího vodovodního systému, ke kterému je vysokotlaký čistič připojen, vybavena systémovým oddělovačem typ BA v souladu s normou EN 12729. Voda, která protekla systémovým oddělovačem, je hodnocena jako nikoliv pitná.

⚠ ***UPOZORNĚNÍ***

Systémový oddělovač připojujte vždy k přívodu vody nikoliv přímo k přístroji.

Hodnoty přípojky viz Technické údaje.

➔ Upevněte přívodní hadici (minimální délka 7,5 m, minimální průměr 1/2 ") pomocí hadicové spony k sadě vodní přípojky.
➔ Připojte přívodní hadici k přípojce vody přístroje a k přívodu vody (například vodovodní kohoutek).

Upozornění: Přívodní hadice a hadicová spona nejsou součástí dodávky.

Vysání vody z nádoby

➔ Připojte sací hadici (průměr nejméně 1/2“) s filtrem (příslušenství) na přípojku vody.
– Max. sací výška: 0,5 m

⚠ ***NEBEZPEČÍ***

Nikdy nevysávejte vodu z nádoby na pitnou vodu. Nenasávejte nikdy tekutiny obsahující rozpouštědla, jako ředidlo laku, benzín, olej nebo nefiltrovanou vodu. Těsnění v přístroji nejsou odolná vůči rozpouštědlům. Výpary rozpouštědel jsou vysoce vznětlivé, explozivní a jedovaté.

Přívod el. proudu

– Údaje pro připojení viz technické údaje a identifikační štítek.
– Eletrické připojení musí provést elektroinstalatér a musí odpovídat IEC 60364-1.

➔ Hlavní spínač nastavte na „0/OFF“ (0/VYP).
➔ Zasuňte síťovou zástrčku do zásuvky.

⚠ ***NEBEZPEČÍ***

Nebezpečí úrazu elektrickým proudem.

– *Nevhodná elektrická prodlužovací vedení mohou být nebezpečná. V otevřených prostorách používejte jen taková elektrická prodlužovací vedení, která jsou k tomuto účelu schválena a odpovídajícím způsobem označena a mají dostatečný průřez.*
– *Prodlužovací vedení vždy zcela odviňte.*
– *Zástrčka a spojení používaného prodlužovacího vedení musí být vodotěsné.*

www.tashev-saving.com

POZOR

Maximální přípustná impedance sítě v bodě připojení elektřiny (viz Technická data) nesmí být překročena. Nebudete-li jisti impedancí sítě ve Vašem bodě připojení, kontaktujte prosím Vašeho dodavatele elektřiny.

Obsluha

⚠ ***NEBEZPEČÍ***

Nebezpečí exploze!

Nepoužívejte hořlavé tekutiny.

POZOR

– *Zařízení nikdy neprovozujte s prázdnou palivovou nádrží. Jinak se palivové čerpadlo zničí. Platí také při provozu se studenou vodou.*
– *Nebezpečí poškození! Nikdy neprovozujte zařízení bez filtru ve vodovodní přípojce.*
– *Nebezpečí poškození! Nepokládejte žádné předměty (hadice atd.) do výfuku resp. přes výfuk.*
– *Přístroj s hadicovým bubnem: Vysokotlakou hadici vždy zcela odviňte.*

Bezpečnostní pokyny

⚠ ***VAROVÁNÍ***

Delší doba používání zařízení může vést k poruchám prokrvení rukou následkem vibrací.

Obecně platná doba užívání nemůže být stanovena, protože závisí na více faktorech.

– Sklony ke špatnému průtoku krve (často studené prsty, brnění prstů).
– Nízká teplota okolí. Nostě teplé rukavice k ochraně rukou.
– Pevné uchopení zabraňuje průtoku krve.
– Nepřerušovaný provoz je horší než provoz přerušovaný pauzami.

Při pravidelném, dlouhodobém používání přístroje a při opětovném objevení se odpovídajících příznaků (například brnění prstů, studené prsty) doporučujeme lékařské vyšetření.

Otevřete / zavřete kapotu zařízení

ilustrace **2**

➔ Odjistěte uzávěr kapoty pomocí šroubováku, kapotu přístroje vyklopte směrem dopředu a vyhákněte ji.

ilustrace **3**

➔ Zahákněte kapotu přístroje (viz šipky), zavřete ji směrem nahoru a nechejte ji zaklapnout.

Provozní režimy

ilustrace **4**

0/OFF = Vypnuto

1 Provoz se studenou vodou

2 Provoz s horkou vodou

Zapnutí přístroje

➔ Přepínač zařízení nastavte na požadovaný provozní režim.

Přístroj se krátce zapne a vypne při dosažení pracovního tlaku.

➔ Odjistěte ruční stříkací pistoli.

Při aktivaci ruční stříkací pistole se přístroj opět zapne.

Upozornění: Jestliže z vysokotlaké trysky nevychází voda, odvzdušněte čerpadlo.

Čerpadlo odvzdušněte:

➔ Při otevřené ruční stříkací pistoli přístroj hlavním vypínačem několikrát zapněte a vypněte.

Upozornění: Demontáží tryskací trubky od ruční stříkací pistole se odvzdušnění urychlí.

Přerušení provozu

➔ Uvolněte páčku na ruční stříkací pistoli, zařízení se vypne.

➔ Znovu přitáhněte páčku na ruční stříkací pistoli, zařízení se opět zapne.

Volba typu paprsku

➔ Zavřete ruční stříkací pistoli.

➔ Páčku na pistoli zajistěte pojistnou západkou.

➔ Otáčejte pouzdrem trysky, dokud požadovaný symbol nesouhlasí s označením:

Tauев-Галвинг ООД
www.tashev-garving.com

	Vysokotlaký kulatý paprsek (0°) pro zvláště vytrvalá znečištění
CHEM	Nízkotlaký plochý paprsek (CHEM) pro provoz s čisticím prostředkem nebo čištění při malém tlaku
	Vysokotlaký plochý paprsek (25°) pro velkoplošná znečištění

Provoz s použitím čisticího prostředku

– Kvůli ochraně životního prostředí zacházejte s čisticími prostředky šetrně.
– Čistící prostředek musí být vhodný pro čistěný povrch.

ilustrace **5**

➔ Vytáhněte sací hadici čisticího prostředku.
➔ Otočte filtrem na sací hadici čisticího prostředku, abyste nadávkovali čistící prostředek.
➔ Zavěšte hadici na čisticí prostředek do nádoby s čisticím prostředkem.
➔ Trysku nastavte na „CHEM“.

Čištění přístroje

➔ Nastavte koncentraci čisticího prostředku podle povrchu, jenž má být čištěn.

Upozornění: Vysokotlaký paprsek vždy nejdříve namiřte na čištěný objekt z větší vzdálenosti, aby nedošlo k poškození příliš velkým tlakem.

Doporučovaná metoda čištění

– Uvolnění špíny:
➔ Úsporně nastříkejte čistidlo a nechte působit 1...5 minut, ale nenechte zaschnout.
– Odstranění špíny:
➔ Uvolněnou nečistotu opláchněte paprskem vysokého tlaku.

Provoz se studenou vodou

Odstranění lehkých nečistot a opláchnutí, např. zahradní nástroje, terasa, nástroje atd.

➔ Hlavní spínač nastavte na „1“.

Provoz s horkou vodou

⚠ ***NEBEZPEČÍ***

Nebezpeří opaření!

➔ Hlavní spínač nastavte na „2“.

Po provozu s použitím čisticího prostředku

➔ Zcela zašroubujte filtr na sací hadici čisticího prostředku (-).
➔ Hlavní spínač nastavte na „1“.
➔ Přístroj nejméně 1 minutu vymývejte při otevřené ruční stříkací pistoli.

Vypnutí přístroje

⚠ ***NEBEZPEČÍ***

Nebezpečí opaření horkou vodou! Po provozu s horkou vodou musí být zařízení za účelem ochlazení provozováno nejméně dvě minuty se studenou vodou při otevřené pistoli.

➔ Hlavní spínač nastavte na „0/OFF“ (0/VYP).
➔ Zavřete vodovodní přívod.
➔ Čerpadlo zapněte hlavním spínačem na krátkou dobu (ca. 5 sekund).
➔ Hlavní spínač nastavte na „0/OFF“ (0/VYP).
➔ Aktivujte ruční stříkací pistoli, dokud přístroj není bez tlaku.
➔ Síťovou zástrčku vytahujte ze zásuvky pouze suchýma rukama.
➔ Sejměte přípojku vody.
➔ Ruční stříkací pistoli zajistěte.

Uložení přístroje

➔ Ruční stříkací pistoli zasuňte do držáku.
➔ Zařízení bez hadicového bubnu: Vysokotlakou hadici naviňte a zavěšte ji nad uložení hadice.
➔ Přístroj s hadicovým bubnem: Vysokotlakou hadici naviňte na hadicový buben. Zasuňte dovnitř držák páky, aby byl hadicový buben blokován.
➔ Přívodní kabel naviňte kolem držáku kabelu.
➔ Zástrčku upevněte namontovanou sponou.

Ташев Галвинг ООД
www.tashev-galving.com

Ochrana proti zamrznutí

POZOR

Mráz zničí zařízení, ze kterého nebyla zcela odstraněna voda.

➔ Přístroj skladujte na místě bez mrazu.

Pokud je přístroj připojen u komína, dbejte na toto:

POZOR

Nebezpečí poškození studeným vzduchem pronikajícím dovnitř komínem.

➔ Pří teplotách pod 0°C přístroj od komínu odpojte.

Pokud není možné bezmrazové skladování přístroj odstavte.

Odstavení

Při delších provozních pauzách, nebo když není možné bezmrazové skladování:

➔ Vypusťte vodu.

➔ Přístroj vypláchněte nemrznoucí směsí.

Vypuštění vody

➔ Odšroubujte vodní přívodní hadici a vysokotlakou hadici.

ilustrace 6

➔ Zařízení položte na zadní stranu.

➔ Přístroj nechte běžet maximálně 1 minutu v režimu se studenou vodou, dokud se čerpadlo a vedení nevyprázdní.

Přístroj vypláchněte nemrznoucí směsí

Upozornění: Dodržujte předpisy pro zacházení od výrobce nemrznoucí směsi.

➔ Do přípojky na vodu nalijte běžnou nemrznoucí směs.

➔ Přístroj (bez hořáku) zapněte, dokud se dokonale nepropláchne.

Tím se také dosáhne jisté ochrany proti korozi.

Ukládání

⚠ ***UPOZORNĚNÍ***

Nebezpečí úrazu a nebezpečí poškození! Dbejte na hmotnost přístroje při jeho uskladnění.

Přeprava

⚠ ***NEBEZPEČÍ***

Nebezpečí úrazu! Na šikmých plochách, při přiliš velkém bočním naklopení a na nestabilním povrchu hrozí nebezpečí překlopení.

– *Přístrojem pohybujta na šikmých plochách do max. 2% stoupání.*

– *S přístrojem pohybujte výhradně na zpevněném podkladu.*

⚠ ***UPOZORNĚNÍ***

Nebezpečí úrazu a nebezpečí poškození! Dbejte na hmotnost přístroje při přepravě.

➔ Před přepravou přístroje jej položte na zadní stranu a nechte odtéct zbytkovou vodu.

➔ Je-li třeba zařízení přenášet na delší vzdálenosti, tahejte je za sebou za posuvné rameno.

➔ Zařízení při přenášení uchopte za rukojeti a za posuvné rameno.

➔ Při přepravě v dopravních prostředcích zajistěte zařízení proti skluzu a překlopení podle platných předpisů.

Ošetřování a údržba

⚠ ***NEBEZPEČÍ***

Hrozí nebezpečí úrazu omylem spuštěným zařízením a elektrickým zkratem.

Před každou prací na zařízení vždy zařízení vypněte a vytáhněte síťovou zástrčku.

➔ Hlavní spínač nastavte na „0/OFF“ (0/VYP).

➔ Zavřete vodovodní přívod.

➔ Čerpadlo zapněte hlavním spínačem na krátkou dobu (ca. 5 sekund).

➔ Hlavní spínač nastavte na „0/OFF“ (0/VYP).

➔ Aktivujte ruční stříkací pistoli, dokud přístroj není bez tlaku.

➔ Síťovou zástrčku vytahujte ze zásuvky pouze suchýma rukama.

➔ Sejměte přípojku vody.

➔ Ruční stříkací pistoli zajistěte.

➔ Nechte přístroj vychladnout.

Ташев-Галвинг ООД
www.tashev-galving.com

Bezpečnostní inspekce/smlouva o údržbě

Se svým obchodníkem se můžete dohodnout na pravidelných bezpečnostních prohlídkách nebo uzavřít smlouvu o údržbě. Jsme Vám k dispozici s termíny konzultací.

Intervaly údržby

Týdenní

➔ Vyčistěte filtr v přípojce vody.

Měsíční

➔ Filtr očistěte na sací hadici čisticího prostředku.

Vždy po 500 provozních hodinách, nejméně ročně

➔ Údržbu přístroje zajistěte přes zákaznický servis.

Údržbářské práce

Upozornění: Výměna oleje u vysokotlakého čerpadla není nutná.

Vyčistěte filtr v přípojce vody

➔ Vyjměte filtr.
➔ Vyčistěte filtr ve vodě a opět vsaďte.

Filtr očistěte na sací hadici čisticího prostředku

➔ Vyčistěte filtr ve vodě a opět vsaďte.

Pomoc při poruchách

⚠ ***NEBEZPEČÍ***

Hrozí nebezpečí úrazu omylem spuštěným zařízením a elektrickým zkratem.
Před každou prací na zařízení vždy zařízení vypněte a vytáhněte síťovou zástrčku.

Přístroj neběží

– Bez síťového napětí
➔ Zkontrolujte síťové připojení/přívod.
– Motor přetížený/přehřátý
➔ Hlavní spínač nastavte na „0/OFF“ (0/VYP).
➔ Nechte přístroj vychladnout.
➔ Přístroj zapněte.
➔ Pokud se poté porucha opět objeví, nechte přístroj zkontrolovat zákaznickou službou.
– Byl spuštěn omezovač teploty výfukových plynů, topná spirála je zanešena sazemi.
➔ Nechte přístroj očistit zákaznickou službou.
– Byl spuštěn omezovač teploty výfukových plynů, teplota výfukových plynů je příliš vysoká.
➔ Hlavní spínač nastavte na „0/OFF“ (0/VYP).
➔ Nechte přístroj vychladnout.
➔ Jen u zařízení s ručním nulováním: ilustrace 7
Aktivujte tlačítko opětovného nastavení omezovače teploty výfukových plynů.
➔ Přístroj zapněte.
➔ Pokud se poté porucha opět objeví, nechte přístroj zkontrolovat zákaznickou službou.

Přístroj netvoří tlak

– Vzduch v systému

Čerpadlo odvzdušněte:

➔ Při otevřené ruční stříkací pistoli přístroj hlavním vypínačem několikrát zapněte a vypněte.

Upozornění: Demontáží tryskací trubky od ruční stříkací pistole se odvzdušnění urychlí.

➔ Pokud je externí nádrž na čisticí prostředek prázdná, naplňte/vyměňte ji.
➔ Zkontrolujte přípojky a vedení.
– Filtr v přípojce vody je zanesený
➔ Filtr vyčistěte.
– Nedostatečné vstupní množství vody
➔ Zkontrolujte množství přívodní vody (viz Technické údaje).
– Vodovodní kohoutek je zavřen.
➔ Otočte vodovodním kohoutkem.

Tauen-Галвинг ООД
www.tauhev-galving.com

Zařízení se při otevřené ruční stříkací pistoli průběžně vypíná a zapíná

– Vzduch v systému

Čerpadlo odvzdušněte:

➔ Při otevřené ruční stříkací pistoli přístroj hlavním vypínačem několikrát zapněte a vypněte.

Upozornění: Demontáží tryskací trubky od ruční stříkací pistole se odvzdušnění urychlí.

– Vysokotlaká tryska je ucpaná
➔ Vyčistěte trysku.
– Topná spirála je zanesená vodním kamenem.
➔ Zákaznickou službou nechte z přístroje odstranit usazeniny vápence.

Přístroj se při zavřené ruční stříkací pistoli průběžně zapíná a vypíná

– Průsak ve vysokotlakém systému
➔ Zkontrolujte těsnost vysokotlakého systému a přípojek.

Přístroj teče, voda dole z přístroje odkapává

– Čerpadlo netěsní, bezpečnostní ventil netěsní.

Upozornění: Přípustné jsou 3 kapky za minutu.

➔ Při větší netěsnosti nechte přístroj zkontrolovat zákaznickou službou.

Přístroj nenasává čistidlo

– Tryska je nastavená na „vysoký tlak
➔ Trysku nastavte na „CHEM"
– Externí nádoba na čisticí prostředek je prázdná.
➔ Naplňte / vyměňte externí nádrž na čisticí prostředek.
– Filtr sací hadice čisticího prostředku je znečištěn
➔ Filtr vyčistěte.

ilustrace **8**

– Zpětný ventil ucpaný
➔ Vytáhněte hadici čisticího prostředku a zpětný ventil uvolněte pomocí tupého předmětu.

Hořák nezapaluje

– Palivová nádrž je prázdná.
➔ Doplňte palivo.
– Nedostatek vody
➔ Zkontrolujte přípojku vody, zkontrolujte přívodní vedení.
– Teplota přívodu vody je příliš vysoká.
➔ Přívod vody o max. teplotě 30 °C.

ilustrace **9**

– Palivový filtr znečištěný
➔ Vyměňte palivový filtr.

Oddělení služeb zákazníkům

Pokud poruchu nelze odstranit, musí přístroj zkontrolovat zákaznická služba.

Záruka

V každé zemi platí záruční podmínky vydané naší příslušnou distribuční společností. Případné poruchy na zařízení odstraníme během záruční lhůty bezplatně tehdy, bude-li příčinou poruchy vada materiálu nebo výrobní vada.

Příslušenství a náhradní díly

– Smí se používat pouze příslušenství a náhradní díly schválené výrobcem. Originální příslušenství a originální náhradní díly skýtají záruku bezpečného a bezporuchového provozu přístroje.
– Výběr nejčastěji vyžadovaných náhradních díků najdete na konci návodu k obsluze.
– Další informace o náhradních dílech najdete na www.kaercher.com v části Service.

ТашЕВ-ГалВИНГ ООД
www.tashev-galving.com

Prohlášení o shodě pro ES

Tímto prohlašujeme, že níže označené stroje odpovídají jejich základní koncepcí a konstrukčním provedením, stejně jako námi do provozu uvedenými konkrétními provedeními, příslušným zásadním požadavkům o bezpečnosti a ochraně zdraví směrnic ES. Při jakýchkoli na stroji provedených změnách, které nebyly námi odsouhlaseny, pozbývá toto prohlášení svou platnost.

Výrobek: Vysokotlaký čistič
Typ: 1.064-xxx

Příslušné směrnice ES:
2006/42/ES (+2009/127/ES)
2000/14/ES
2014/30/EU
Použité harmonizační normy
EN 55014–1: 2006+A1: 2009+A2: 2011
EN 55014–2: 1997+A1: 2001+A2: 2008
EN 60335–1
EN 60335–2–79
EN 61000–3–2: 2014
HDS 5/11, HDS 5/13:
EN 61000–3–3: 2013
HDS 5/15:
EN 61000–3–11: 2000
Použitý postup posuzování shody:
2000/14/ES: Příloha V
Hladinu akustického dB(A)
HDS 5/11 U, HDS 5/15:
Namerenou: 91
Garantovanou: 94
HDS 5/11 UX, HDS 5/13:
Namerenou: 91
Garantovanou: 93

5.957-976

Podepsaní jednají v pověření a s plnou mocí jednatelství

H. Jenner
CEO

S. Reiser
Head of Approbation

Osoba zplnomocněná sestavením dokumentace:
S. Reiser

Alfred Kärcher GmbH & Co. KG
Alfred-Kärcher-Str. 28 - 40
71364 Winnenden (Germany)
Tel.: +49 7195 14-0
Fax: +49 7195 14-2212

Winnenden, 2016/01/01

Ташев-Галвинг ООД
www.tashev-galving.com

Technické údaje

		HDS 5/11	HDS 5/13	HDS 5/15
Síťové vedení				
Napětí	V	220 | 230 | 240	220 | 230 | 240	220 | 230 | 240
Druh proudu	Hz	1~ 50	1~ 50	1~ 50
Příkon	kW	2,2	2,6	2,7
Pojistka (pomalá)	A	16 | 16 | 13	16 | 16 | 13	16 | 16 | 13
Ochrana	--	IPX5	IPX5	IPX5
Ochranná třída	--	I	I	I
Maximálně přípustná impedance sítě	ohmů	--	--	(0.380+j0.237)
Přívod vody				
Teplota přívodu (max.)	°C	30	30	30
Přiváděné množství (min.)	l/hod. (l/min.)	500 (8,3)	550 (9,2)	500 (8,3)
Sací výška z otevřené nádoby (20 °C)	m	0,5	0,5	0,5
Přívodní tlak (max.)	MPa (baru)	0,6 (6)	0,6 (6)	0,6 (6)
Průměr přívodní hadice (min.)	palec	1/2	1/2	1/2
Délka přívodní hadice (min.)	m	7,5	7,5	7,5
Výkonnostní parametry				
Čerpané množství vody	l/hod. (l/min.)	450 (7,5)	500 (8,3)	450 (7,5)
Provozní tlak vody (se standardní tryskou)	MPa (baru)	11,0 (110)	12,5 (125)	15,0 (150)
Max. provozní přetlak (bezpečnostní ventil)	MPa (baru)	16,5 (165)	18,0 (180)	20,0 (200)
Max. pracovní teplota horké vody	°C	80	80	80
Sání čistícího prostředku	l/hod. (l/min.)	0-33 (0-0,6)	0-33 (0-0,6)	0-33 (0-0,6)
Výkon hořáku	kW	26	29	26
Maximální spotřeba topného oleje	kg/hod	2,7	3,1	2,7
Síla zpětného nárazu vysokotlaké pistole (max.)	N	18,1	21,4	20,8
Velikost trysky (UX)	--	032 (033)	034	028
Zjištěné hodnoty dle EN 60335-2-79				
Emise hluku				
Hladina akustického tlaku L_{pA}	dB(A)	76	76	77
Kolísavost K_{pA}	dB(A)	3	3	3
Hladina akustického výkonu L_{WA} + Kolísavost K_{WA} (UX)	dB(A)	94 (93)	93	94
Hodnota vibrace ruka-paže				
Ruční stříkací pistole	m/s^2	2,4	1,0	0,9
Proudová trubice	m/s^2	1,4	1,1	1,1
Kolísavost K	m/s^2	0,3	0,3	0,3
Provozní látky				
Palivo	--	Topný olej EL nebo nafta	Topný olej EL nebo nafta	Topný olej EL nebo nafta
Množství	l	0,1	0,1	0,2
Druh	Motorový olej 15W40	Objednací č. 6.288-050.0	Objednací č. 6.288-050.0	Objednací č. 6.288-050.0
Rozměry a hmotnost				
Délka x Šířka x Výška (UX)	mm	618 x 618 x 994 (1163)	618 x 618 x 994 (1163)	618 x 618 x 994 (1163)
Typická provozní hmotnost (UX)	kg	70 (72)	74 (76)	76 (78)
Palivová nádrž	l	6,5	6,5	6,5

ТаЦеВ-ГарВИНГ ООД
www.tashev-garving.com

Pred prvo uporabo Vaše naprave preberite to originalno navodilo za uporabo, ravnajte se po njem in shranite ga za morebitno kasnejšo uporabo ali za naslednjega lastnika.

– Pred prvim zagonom obvezno preberite varnostna navodila št. 5.951-949.0!
– V primeru transportnih poškodb takoj obvestite trgovca.
– Pri razpakiranju preverite vsebino embalaže. Za obseg dobave glejte sliko 1.

Vsebinsko kazalo

Varstvo okolja	SL	1
Stopnje nevarnosti	SL	1
Elementi naprave	SL	2
Simboli na napravi	SL	2
Namenska uporaba	SL	2
Varnostna navodila	SL	3
Varnostne priprave	SL	3
Zagon	SL	3
Uporaba	SL	5
Skladiščenje	SL	7
Transport	SL	7
Nega in vzdrževanje	SL	7
Pomoč pri motnjah	SL	8
Garancija	SL	9
Pribor in nadomestni deli	SL	9
ES-izjava o skladnosti	SL	10
Tehnični podatki	SL	11

Varstvo okolja

	Embalaža je primerna za recikliranje. Prosimo, da embalaže ne odvržete med gospodinjske odpadke, temveč jo odložite v zbiralnik za ponovno obdelavo.
	Stare naprave vsebujejo dragocene reciklirne materiale, ki jih je treba odvajati za ponovno uporabo. Baterije, olje in podobne snovi ne smejo priti v okolje. Zato stare naprave zavrzite v ustrezne zbiralne sisteme.

Pazite, da motornje olje, kurilno olje, dizelsko gorivo in bencin ne pridejo v okolje. Varujte tla in staro olje zavrzite v skladu s predpisi o varstvu okolja.

Opozorila k sestavinam (REACH)
Aktualne informacije o sestavinah najdete na:
www.kaercher.com/REACH

Stopnje nevarnosti

⚠ ***NEVARNOST***
Za neposredno grozečo nevarnost, ki vodi do težkih telesnih poškodb ali smrti.

⚠ ***OPOZORILO***
Za možno nevarno situacijo, ki bi lahko vodila do težkih telesnih poškodb ali smrti.

⚠ ***PREVIDNOST***
Opozorilo na možno nevarno situacijo, ki lahko vodi do lažjih poškodb.

POZOR
Opozorilo na možno nevarno situacijo, ki lahko vodi do premoženjskih škod.

Ташев-Галвинг ООД
www.tashev-galving.com

Elementi naprave

Slika 1

1 Visokotlačna cev
2 Nosilec kabla
3 Odprtina za polnjenje goriva
4 Prikaz nivoja polnjenja
5 Odlagalno mesto za šobe
6 Električni vodnik
7 Visokotlačna črpalka
8 Komplet vodnega priključka
9 Visokotlačni priključek (le HDS 5/xx U)
10 Predal za brizgalno cev
11 Vodni priključek s filtrom
12 Stikalo naprave
13 Pokrov naprave
14 Nosilni ročaj
15 Izstopna odprtina visokotlačne gibke cevi (le HDS 5/xx UX)
16 Ležišče
17 Kolo
18 Gorilnik
19 Odlagalno mesto za gibke cevi (le HDS 5/xx U)
20 Cevni boben (le HDS 5/xx UX)
21 Sesalna cev za čistilo s filtrom
22 Nosilec za brizgalno cev
23 Tipska tablica
24 Zapiralo pokrova
25 Ročica za cevni boben (le HDS 5/xx UX)
26 Potisno streme
27 Oznaka šobe
28 Trojna šoba
29 Brizgalna cev
30 Varovalna zaskočka ročne brizgalne pištole
31 Ročica ročne brizgalne pištole
32 Ročna brizgalna pištola

Barvan označka

– Upravljalni elementi za proces čiščenja so rumeni.
– Upravljalni elementi za vzdrževanje in servisiranje so svetlo sivi.

Simboli na napravi

Visokotlačni curki so lahko pri nestrokovni uporabi nevarni. Curka se ne sme usmerjati v osebe, živali, aktivno električno opremo ali na samo napravo. Visokotlačni čistilnik se sme uporabljati le navpično stoječ.

Naprava s cevnim bobnom:	
	Nevarnost opeklin zaradi vročih površin!

Namenska uporaba

– Čiščenje: strojev, vozil, zgradb, orodja, fasad, teras, vrtnega orodja, itd.
– Visokotlačni čistilnik se sme uporabljati le navpično stoječ.
– Naprave med obratovanjem nikoli ne puščajte brez nadzora.

⚠ ***NEVARNOST***

Nevarnost poškodbe! Pri uporabi na črpalkah ali drugih nevarnih območjih upoštevajte ustrezne varnostne predpise.

Preprečiti morate, da odpadna voda, ki vsebuje mineralna olja, odteka v zemljo, tekoče vode ali kanalizacijo. Pranje motorjev in podvozij zato izvajajte izključno na ustreznih mestih z lovilci olj.

Zahteve za kakovost vode:

POZOR

Kot visokotlačni medij se sme uporabljati le čista voda. Umazanije vodijo do predčasne obrabe ali oblog v stroju.

Če se uporabi reciklirana voda, se naslednjih mejnih vrednsoti ne sme prekoračiti.

Гашев-Галвинг ООД
www.tashev-galving.com

pH vrednost	6,5...9,5
električna prevodnost *	Prevodnost sveže vode +1200 µS/cm
usedljive snovi **	< 0,5 mg/l
filtrirane snovi ***	< 50 mg/l
Ogljikovodiki	< 20 mg/l
Klorid	< 300 mg/l
Sulfat	< 240 mg/l
kalcij	< 200 mg/l
Skupna trdota	< 28 °dH < 50 °TH < 500 ppm (mg $CaCO_3$/l)
Železo	< 0,5 mg/l
Mangan	< 0,05 mg/l
Baker	< 2 mg/l
Aktivni klor	< 0,3 mg/l
brez neprijetnih vonjev	

* Maksimum skupno 2000 µS/cm
** Prostornina vzorca 1 l, čas usedanja 30 min
*** brez abrazivnih snovi

Varnostna navodila

– Upoštevajte ustrezne nacionalne predpise zakonodajalca za škropilnike tekočin.
– Upoštevajte ustrezne nacionalne predpise zakonodajalca za preprečevanje nesreč. Škropilnik tekočin je potrebno redno pregledovati in o rezultatu pregleda je potrebno podati pismeno izjavo.
– Ogrevalnik naprave je gorilna naprava. Gorilne naprave morajo biti redno pčregledovane v skladu z ustreznimi nacionalnimi predpisi zakonodajalca.

Varnostne priprave

Varnostne naprave so namenjene zaščiti uporabnika zato jih ne smete ustaviti ali se izogibati njihovi funkciji.

Tlačno stikalo

Tlačno stikalo pri zaprtju ročne brizgalne pištole izklopi napravo in jo pri odprtju ponovno vklopi.

Varnostni ventil

– Varnostni ventil se odpre pri nadtlaku kotlička ali če je prelivni ventil oz. tlačno stikalo okvarjeno.
– Varnostni ventil je tovarniško nastavljen in plombiran. Nastavitev sme izvajati le uporabniški servis.

Varovalo proti pomanjkanju vode

Varovalo proti pomanjkanju vode prepreči vklop gorilnika v primeru pomanjkanja vode.

Omejevalnik temperature izpušnih plinov

Pri previsoki temperaturi izpušnih plinov omejevalnik temperature izpušnih plinov izklopi napravo.

Kontakt zaščite navitja

Kontakt zaščite navitja v motornem navitju pogona črpalke pri terminični obremenitvi izklopi motor.

Zaščitna zaskočka

Zaščitna zaskočka na ročni brizgalni pištoli prepreči nehoten vklop naprave.

Zagon

⚠ ***OPOZORILO***
Nevarnost poškodb! Naprava, dovodni kabli, visokotlačna cev in priključki morajo biti v brezhibnem stanju. Če stanje ni brezhibno, se naprave ne sme uporabljati.

Montaža ročne brizgalne pištole

➔ Brizgalno cev povežite z ročno brizgalno pištolo.
➔ Šobo montirajte na brizgalno cev (oznaka na nastavnem obroču zgoraj).
➔ Naprava brez cevnega bobna: Visokotlačno cev montirajte na visokotlačni priključek naprave.

ТАЦЕВ-ГАЛВИНГ ООД
www.tashev-galving.com

Polnjenje goriva

⚠ ***NEVARNOST***

Nevarnost eksplozije! Polnite samo dizelsko gorivo ali lahko kurilno olje. Možno je obratovanje z bio dizlom v skladu z EN 14214 (os 6 °C zunanje temperature). Neustreznih goriv, npr. bencina, se ne sme uporabljati.

POZOR

Naprave nikoli ne uporabljajte s praznim rezervoarjem za gorivo. V nasprotnem primeru se lahko črpalka za gorivo uniči. To velja tudi pri obratovanju s hladno vodo.

➔ Odprite zamašek rezervoarja.
➔ Napolnite gorivo.
➔ Zaprite zapiralo rezervoarja.
➔ Pobrišite polito gorivo.

Obratovanje s čistilom

⚠ ***NEVARNOST***

Nevarnost poškodb!

– Uporabljajte samo proizvode podj. Kärcher.
– V nobenem primeru ne vsesavajte topil (bencina, acetona, razredčila itd.).
– Izogibajte se stikom z očmi ali kožo.
– Upoštevajte varnostna opozorila in navodila za uporabo proizvajalca čistila.

Podj. Kärcher ponuja individualen program čistilnih in negovalnih sredstev. Prodajalec vam bo rad svetoval.

➔ Napolnite/zamenjajte zunanjo posodo za čistilo.

Vodni priključek

⚠ ***OPOZORILO***

Upoštevajte predpise vodovodnega podjetja.

V skladu z veljavnimi predpisi naprava ne sme nikoli delovati brez sistemskega ločilnika na omrežju pitne vode. Zagotovite, da je priključek vašega hišnega vodnega sistema, na katerega je priklopljen visokotlačni čistilnik, opremljen s sistemskim ločevalnikom v skladu z EN 12729 tipa BA.

Voda, ki je tekla skozi sistemski ločevalnik, je klasificirana kot nepitna.

⚠ ***PREVIDNOST***

Sistemski ločevalnik vedno priključite na oskrbo z vodo, nikoli neposredno na napravo.

Priključne vrednosti glejte v Tehničnih podatkih.

➔ Gibko dovodno cev (minimalna dolžina 7,5 m, minimalni premer 1/2“) z objemko gibke cevi pritrdite na komplet vodnega priključka.
➔ Dovodno cev priključite na vodni priključek naprave in na dovod vode (na primer vodno pipo).

Opozorilo: Gibka dovodna cev in objemka gibke cevi nista vsebovani v obsegu dobave.

Sesanje vode iz posod

➔ Sesalno cev (premer najmanj 1/2") s filtrom (pribor) priključite na vodni priključek.
– Maks. sesalna višina: 0,5 m

⚠ ***NEVARNOST***

Nikoli ne sesajte vode iz posode s pitno vodo. Nikoli ne sesajte tekočin, ki vsebujejo topila, kot so razredčilo za lak, bencin, olje ali nefiltrirana voda. Tesnila naprave niso odporna na topila. Razpršena meglica topil je visoko vnetljiva, eksplozivna in strupena.

Električni priključek

– Priključne vrednosti glejte v Tehničnih podatkih in na tipski tablici.
– Električni priključek mora izvesti elektroinstalater in mora ustrezati IEC 60364-1.

➔ Stikalo stroja na "0/OFF".
➔ Vtaknite omrežni vtič.

⚠ ***NEVARNOST***

Nevarnost poškodb zaradi električnega udara.

– *Neustrezni električni podaljševalni kabli so lahko nevarni. Na prostem uporabljajte le atestirane in ustrezno označene električne podaljševalne kable z zadostnim presekom kabla.*
– *Podaljševalne kable vedno popolnoma odvijte.*
– *Vtič in vezava uporabljenega podaljševalnega kabla morata biti vodotesni.*

Ташев-Галвинг ООД
www.tashev-galving.com

POZOR
Maksimalno dopustna omrežna impedanca na električnem priključku (glejte tehnične podatke) ne sme biti presežena. V primeru nejasnosti glede omrežne impendance, ki obstaja na Vašem priključku, stopite v stik z Vašim elektro podjetjem.

Uporaba

⚠ ***NEVARNOST***
Nevarnost eksplozije!
Ne razpršujte gorljivih tekočin.
POZOR
- *Naprave nikoli ne uporabljajte s praznim rezervoarjem za gorivo. V nasprotnem primeru se lahko črpalka za gorivo uniči. To velja tudi pri obratovanju s hladno vodo.*
- *Nevarnost poškodb! Naprave nikoli ne uporabljajte brez filtra v vodnem priključku.*
- *Nevarnost poškodb! Ne polagajte predmetov (gibke cevi itd.) v ali preko dimnika.*
- *Naprava s cevnim bobnom: Visokotlačno gibko cev vedno popolnoma odvijte.*

Varnostna navodila

⚠ ***OPOZORILO***
Daljša uporaba naprave lahko privede do vibracijsko pogojenih motenj prekrvavitve rok.
Splošno veljavnega časa uporabe ni možno določiti, saj je ta odvisen od številnih dejavnikov:
- osebno nagnjenje k slabi prekrvavitvi (pogosto hladni prsti, mravljinčasti prsti).
- nizka temperatura okolice. Za zaščito rok nosite tople rokavice.
- Trdno prijemanje ovira prekrvavitev.
- Neprekinjeno obratovanje je slabše kot delo s premori.

Pri redni daljši uporabi naprave in pri ponavljajočem pojavu določenih simptomov (na primer mravljinci ali hladni prsti) svetujemo zdravniški pregled.

Odpiranje/zapiranje pokrova stroja

Slika **2**
➔ Zapiralo pokrova deblokirajte z izvijačem, pokrov naprave sklopite naprej in snemite.
Slika **3**
➔ Vpnite pokrov naprave (glejte puščico), sklopite navzgor in zaskočite zapiralo pokrova.

Načini obratovanja

Slika **4**
0/OFF = Izklop
1 Obratovanje s hladno vodo
2 Obratovanje z vročo vodo

Vklop naprave

➔ Stikalo naprave nastavite na željeni način obratovanja.
Naprava na kratko steče in se izklopi kakorhitro je dosežen delovni tlak.
➔ Aktivirajte ročno brizgalno pištolo.
Pri aktiviranju ročne brizgalne pištole se naprava ponovno vklopi.
Opozorilo: Če iz visokotlačne šobe ne izstopa voda, odzračite črpalko.
Odzračite črpalko:
➔ Pri odprti ročni brizgalni pištoli napravo s stikalom večkrat vklopite in izklopite.
Opozorilo: Z demontažo brizgalne cevi z ročne brizgalne pištole se postopek odzračevanja pospeši.

Prekinitev obratovanja

➔ Spustite ročico ročne brizgalne pištole, naprava se izklopi.
➔ Ročico ročne brizgalne pištole ponovno potegnite, naprava se ponovno vklopi.

Izbira vrste curka

➔ Zaprite ročno brizgalno pištolo.
➔ Ročico ročne brizgalne pištole zavarujte z zaščitno zaskočko.
➔ Zavrtite ohišje šobe, dokler želeni simbol ne sovpada z oznako:

ТашлиевГалВИНГ ООД
www.tashlievgalving.com

	Visokotlačni krožni curek (0°) za posebej trdovratno umazanijo
CHEM	Nizkotlačni ravni curek (CHEM) za obratovanje s čistilom ali za čiščenje z majhnim pritiskom
	Visokotlačni ravni curek (25°) za velike umazane površine

Obratovanje s čistilom

– Za varovanje okolja s čistili ravnajte varčno.
– Čistilo mora biti primerno za površino, ki jo želite očistiti.

Slika 5

➔ Izvlecite sesalno cev za čistilo.
➔ Za doziranje čistila obrnite filter na gibki sesalni cevi za čistilo.
➔ Sesalno cev za čistilo obesite v posodo s čistilom.
➔ Šobo nastavite na "CHEM".

Čiščenje

➔ Koncentracijo čistila nastavite ustrezno površini, ki jo želite očistiti.

Opozorilo: Visokotlačni curek vedno najprej usmerite iz velike razdalje na objekt, ki ga želite očistiti, da bi tako preprečili poškodbe zaradi premočnega pritiska.

Priporočljiva metoda čiščenja

– Umazanijo raztopite:
➔ Čistilno sredstvo varčno poškropite in pustite, da 1...5 minut učinkuje, vendar se ne sme posušiti.
– Umazanijo odstranite:
➔ Raztopljeno umazanijo splaknite z visokotlačnim curkom.

Obratovanje s hladno vodo

Odstranjevanje rahle umazanije in splakovanje, npr.: vrtnih naprav, terase, orodja, itd.

➔ Stikalo naprave obrnite na "1".

Obratovanje z vročo vodo

⚠ ***NEVARNOST***

Nevarnost oparin!

➔ Stikalo naprave obrnite na "2".

Po obratovanju s čistilom

➔ Filter na gibki sesalni cevi za čistilo povsem zaprite (-).
➔ Stikalo naprave obrnite na "1".
➔ Napravo z odprto ročno brizgalno pištolo najmanj 1 minuto izpirajte.

Izklop naprave

⚠ ***NEVARNOST***

Nevarnost oparin zaradi vroče vode! Po delu z vročo vodo, je potrebno napravo najmanj dve minute pustiti, da pištola obratuje s hladno vodo.

➔ Stikalo stroja na "0/OFF".
➔ Zaprite dovod vode.
➔ S stikalom naprave na kratko vklopite črpalko (ca. 5 sekund).
➔ Stikalo stroja na "0/OFF".
➔ Pritiskajte ročno brizgalno pištolo, dokler naprava ni več pod pritiskom.
➔ Omrežni vtič izvlecite iz vtičnice le s suhimi rokami.
➔ Odstranite vodni priključek.
➔ Zavarujte ročno brizgalno pištolo.

Shranjevanje naprave

➔ Ročno brizgalno pištolo vtaknite v držalo.
➔ Naprava brez cevnega bobna:
Navijte visokotlačno cev in obesite preko odlagalnega mesta za gibke cevi.
➔ Naprava s cevnim bobnom:
Visokotlačno gibko cev navijte na cevni boben. Vrinite ročaj ročice, da blokirate cevni boben.
➔ Priključni kabel navijte okoli nosilca kabla.
➔ Vtič pritrdite z montirano sponko.

Ташев-Галвинг ООД
www.tashev-galving.com

Zaščita pred zamrznitvijo

POZOR

Zmrzal lahko uniči napravo, pri kateri voda ni bila popolnoma izpraznjena.

➔ Postavite napravo na kraj, kjer ni zmrzali.

V primeru, da je naprava priključena na kamin je potrebno upoštevati naslednje:

POZOR

Nevarnost poškodb naprave zaradi hladnega zraka, ki priteka skozi kamin.

➔ Pri zunanjih temperaturah pod 0 °C napravo ločite od kamina.

V primeru, ko shranjevanje naprave brez zmrzali ni možno, naprave ne uporabljate in jo odložite v mirovanje.

Mirovanje naprave

Pri daljših delovnih odmorih ali, ko shranjevanje naprave brez zmrzali ni možno:

➔ Izpustite vodo.

➔ Napravo izperite s sredstvom proti zmrznitvi.

Izpust vode

➔ Dovodno cev za vodo in visokotlačno cev odvijte.

Slika 6

➔ Stroj položite na hrbet.

➔ Napravo pustite teči v načinu obratovanja s hladno vodo max. 1 minuto, da se črpalka in cevi izpraznejo.

Izplakovanje naprave s sredstvom proti zmrznitvi

Opozorilo: Upoštevajte navodila za uporabo proizvajalca sredstva proti zmrzovanju.

➔ V vodni priključek napolnite standardno sredstvo proti zamrznitvi.

➔ Napravo (brez gorilnika) vklopite, da se popolnoma izpere.

Tako se doseže tudi določena zaščita pred korozijo.

Skladiščenje

⚠ ***PREVIDNOST***

Nevarnost poškodbe in škode! Pri shranjevanju upoštevajte težo naprave.

Transport

⚠ ***NEVARNOST***

Nevarnost poškodb! Nevarnost prevrnitve pri prevelikih strminah, pri prevelikem stranskem nagibanju in pri nestabilni podlagi.

– *Napravo premikajte le na vzponih do največ 2%.*

– *Stroj premikajte izključno na utrjeni podlagi.*

⚠ ***PREVIDNOST***

Nevarnost poškodbe in škode! Pri transportu upoštevajte težo naprave.

➔ Napravo pred transportom položite na hhrbet in izpustite preostalo vodo.

➔ Za transport prek daljših stez stroj vlecite za sabo, tako da ga držite za potisno streme.

➔ Napravo nosite tako, da jo primete za ročaje in za potisno streme.

➔ Pri transportu v vozilih napravo zavarujte proti zdrsu in prevrnitvi v skladu z vsakokratnimi veljavnimi smernicami.

Nega in vzdrževanje

⚠ ***NEVARNOST***

Nevarnost poškodbe zaradi nehoteno zagnane naprave in električnega udara. Pred vsemi deli na napravi, izklopite napravo in izvlecite omrežni vtič iz vtičnice.

➔ Stikalo stroja na "0/OFF".

➔ Zaprite dovod vode.

➔ S stikalom naprave na kratko vklopite črpalko (ca. 5 sekund).

➔ Stikalo stroja na "0/OFF".

➔ Pritiskajte ročno brizgalno pištolo, dokler naprava ni več pod pritiskom.

➔ Omrežni vtič izvlecite iz vtičnice le s suhimi rokami.

➔ Odstranite vodni priključek.

➔ Zavarujte ročno brizgalno pištolo.

➔ Pustite, da se naprava ohladi.

Ташев-Галвинг ООД www.tashev-galving.com

Varnostni pregled/vzdrževalna pogodba

S trgovcem se lahko dogovorite o rednem varnostnem pregledu ali sklenete vzdrževalno pogodbo. Prosimo, da se z nami posvetujete.

Intervali vzdrževanja

Tedensko

➔ Očistite filter v vodnem priključku.

Mesečno

➔ Očistite filter na sesalni cevi za čistilo.

Vsakih 500 obratovalnih ur, najmanj enkrat letno

➔ Servisiranje naprave naj opravi uporabniški servis.

Vzdrževalna dela

Opozorilo: Menjave olja na visokotlačni črpalki niso potrebne.

Čiščenje filtra v vodnem priključku

➔ Vzemite ven filter.
➔ Filter operite z vodo in ga ponovno vstavite.

Čiščenje filtra na sesalni cevi za čistilo

➔ Filter operite z vodo in ga ponovno vstavite.

Pomoč pri motnjah

⚠ ***NEVARNOST***
Nevarnost poškodbe zaradi nehoteno zagnane naprave in električnega udara.
Pred vsemi deli na napravi, izklopite napravo in izvlecite omrežni vtič iz vtičnice.

Naprava ne deluje

– Ni omrežne napetosti
➔ Preverite omrežni priključek/dovod.
– motor je preobremenjen/pregret
➔ Stikalo stroja na "0/OFF".
➔ Pustite, da se naprava ohladi.
➔ Vklopite napravo.
➔ Če se motnja nato ponovno pojavi, mora napravo pregledati uporabniški servis.
– Sprožil se je omejevalnik temperature dimnih plinov, grelna spirala sajasta.
➔ Uporabniški servis mora očistiti napravo.
– Sprožil se je omejevalnik temperature dimnih plinov, grelna spirala sajasta.
➔ Stikalo stroja na "0/OFF".
➔ Pustite, da se naprava ohladi.
➔ Le pri napravah z ročno ponastavitvijo: Slika 7
Pritisnite resetirno tipko omejevalnika temperature izpušnih plinov.
➔ Vklopite napravo.
➔ Če se motnja nato ponovno pojavi, mora napravo pregledati uporabniški servis.

Naprava ne ustvarja pritiska

– Zrak v sistemu
Odzračite črpalko:
➔ Pri odprti ročni brizgalni pištoli napravo s stikalom večkrat vklopite in izklopite.
Opozorilo: Z demontažo brizgalne cevi z ročne brizgalne pištole se postopek odzračevanja pospeši.
➔ Če je zunanja posoda za čistilo prazna, jo napolnite/zamenjajte.
➔ Preverite priključke in vodnike.
Filter v priključku vode je onesnažen
➔ Filter očistite.
– Dovodna količina vode je premajhna
➔ Preverite dovodno količino vode (glejte Tehnične podatke).
– Vodna pipa je zaprta.
➔ Odprite pipo.

Naprava pri odprti ročni brizgalni pištoli stalno vklaplja in izklaplja

– Zrak v sistemu
Odzračite črpalko:
➔ Pri odprti ročni brizgalni pištoli napravo s stikalom večkrat vklopite in izklopite.
Opozorilo: Z demontažo brizgalne cevi z ročne brizgalne pištole se postopek odzračevanja pospeši.
– Visokotlačna šoba zamašena
➔ Očistite šobo.
– Grelna spirala poapnena
➔ Vodni kamen z naprave naj odstrani uporabniški servis.

Tauer-Гарвинг ООД
www.tauer-garving.com

Naprava pri zaprti ročni brizgalni pištoli stalno vklaplja in izklaplja

– Puščanje v visokotlačnem sistemu
➔ Preverite tesnost visokotlačnega sistema in priključkov.

Naprava pušča, spodaj kaplja voda

– Črpalka ni tesna, varnostni ventil netesen.

Opozorilo: Dovoljene so 3 kapljice/minuto.

➔ Pri večji netesnosti mora napravo pregledati uporabniški servis.

Naprava ne vsesava čistila

– Šoba je nastavljena na "Visok tlak"
➔ Šobo nastavite na "CHEM".
– Zunanja posoda za čistilo je prazna.
➔ Napolnite/zamenjajte zunanjo posodo za čistilo.
– Filter na gibki sesalni cevi za čistilo umazan
➔ Filter očistite.

Slika 8

– Protipovratni ventil je zlepljen
➔ Snemite sesalno cev za čistilo in s topim predmetom sprostite protipovratni ventil.

Gorilnik ne vžge

– Rezervoar za gorivo je prazen.
➔ Napolnite gorivo.
– Pomanjkanje vode
➔ Preverite vodni priključek, preverite dovode.
– Temperatura dotoka vode je previsoka.
➔ Dovajajte toplo vodo z max. 30 °C.

Slika 9

– Filter za gorivo je umazan
➔ Filter za gorivo zamenjajte.

Uporabniški servis

Če motnje ni možno odpraviti, mora napravo pregledati uporabniški servis.

Garancija

V vsaki državi veljajo garancijski pogoji, ki jih določa naše prodajno predstavništvo. Morebitne motnje na napravi, ki so posledica materialnih ali proizvodnih napak, v času garancije brezplačno odpravljamo.

Pribor in nadomestni deli

– Uporabljati se smejo le pribor in nadomestni deli, ki jih dopušča proizvajalec. Originalni pribor in originalni nadomestni deli zagotavljajo varno in nemoteno obratovanje naprave.
– Izbor najpogosteje potrebnih nadomestnih delov najdete na koncu navodila za obratovanje.
– Dodatne informacije o nadomestnih delih najdete na strani www.kaercher.com v območju "Service".

Ташев-Галвинг ООД
www.tashev-galving.com

ES-izjava o skladnosti

S tem izjavljamo, da spodaj opisan stroj po svoji zasnovi in vrsti izvedbe kot tudi v tipih, ki smo jih spustili v promet, ustreza zadevnim osnovnim varnostnim in zdravstvenim zahtevam Direktiv EU. Pri spremembi stroja brez našega soglasja ta izjava izgubi veljavnost.

Proizvod: visokotlačni čistilec
Tip: 1.064-xxx

Zadevne ES-direktive:
2006/42/ES (+2009/127/ES)
2000/14/ES
2014/30/EU
Uporabljene usklajene norme:
EN 55014–1: 2006+A1: 2009+A2: 2011
EN 55014–2: 1997+A1: 2001+A2: 2008
EN 60335–1
EN 60335–2–79
EN 61000–3–2: 2014
HDS 5/11, HDS 5/13:
EN 61000–3–3: 2013
HDS 5/15:
EN 61000–3–11: 2000
Postopek ocenjevanja skladnosti:
2000/14/ES: Priloga V
Raven zvočne moči dB(A)
HDS 5/11 U, HDS 5/15:
Izmerjeno: 91
Zajamčeno: 94
HDS 5/11 UX, HDS 5/13:
Izmerjeno: 91
Zajamčeno: 93

5.957-976

Podpisniki ravnajo po navodilih in s pooblastilom vodstva podjetja.

H. Jenner
CEO

i.V. S. Reiser
Head of Approbation

Pooblaščenec za dokumentacijo:
S. Reiser

Alfred Kärcher GmbH & Co. KG
Alfred-Kärcher-Str. 28 - 40
71364 Winnenden (Germany)
Tel.: +49 7195 14-0
Faks: +49 7195 14-2212

Winnenden, 2016/01/01

Ташев-Галвинг ООД
www.tashev-galving.com

Tehnični podatki

		HDS 5/11	HDS 5/13	HDS 5/15
Omrežni priključek				
Napetost	V	220 230 240	220 230 240	220 230 240
Vrsta toka	Hz	1~ 50	1~ 50	1~ 50
Priključna moč	kW	2,2	2,6	2,7
Zaščita (inertna)	A	16 16 13	16 16 13	16 16 13
Vrsta zaščite	--	IPX5	IPX5	IPX5
Razred zaščite	--	I	I	I
Maksimalno dopustna omrežna impedanca	Ohm	--	--	(0.380+j0.237)
Vodni priključek				
Temperatura dotoka (maks.)	°C	30	30	30
Količina dotoka (min.)	l/h (l/min)	500 (8,3)	550 (9,2)	500 (8,3)
Sesalna višina iz odprte posode (20 °C)	m	0,5	0,5	0,5
Pritisk dotoka (maks.)	MPa (bar)	0,6 (6)	0,6 (6)	0,6 (6)
Premer dovodne cevi (min.)	Cola	1/2	1/2	1/2
Dolžina dovodne cevi (min.)	m	7,5	7,5	7,5
Podatki o zmogljivosti				
Pretok vode	l/h (l/min)	450 (7,5)	500 (8,3)	450 (7,5)
Delovni tlak vode (s standardno šobo)	MPa (bar)	11,0 (110)	12,5 (125)	15,0 (150)
Maks. obratovalni nadtlak (varnostni ventil)	MPa (bar)	16,5 (165)	18,0 (180)	20,0 (200)
Maks. delovna temperatura vroče vode	°C	80	80	80
Sesanje čistila	l/h (l/min)	0-33 (0-0,6)	0-33 (0-0,6)	0-33 (0-0,6)
Moč gorilnika	kW	26	29	26
Maksimalna poraba kurilnega olja	kg/h	2,7	3,1	2,7
Povratna udarna sila ročne brizgalne pištole (maks.)	N	18,1	21,4	20,8
Velikost šobe (UX)	--	032 (033)	034	028
Ugotovljene vrednosti v skladu z EN 60335-2-79				
Emisija hrupa				
Nivo hrupa L_{pA}	dB(A)	76	76	77
Negotovost K_{pA}	dB(A)	3	3	3
Nivo hrupa ob obremenitvi L_{WA} + negotovost K_{WA} (UX)	dB(A)	94 (93)	93	94
Vrednost vibracij dlan-roka				
Ročna brizgalna pištola	m/s^2	2,4	1,0	0,9
Brizgalna cev	m/s^2	1,4	1,1	1,1
Negotovost K	m/s^2	0,3	0,3	0,3
Goriva				
Gorivo	--	EL kurilno olje ali dizel	EL kurilno olje ali dizel	EL kurilno olje ali dizel
Količina olja	l	0,1	0,1	0,2
Vrsta olja	Motorno olje 15W40	Naroč. št. 6.288-050.0	Naroč. št. 6.288-050.0	Naroč. št. 6.288-050.0
Mere in teža				
Dolžina x širina x višina (UX)	mm	618 x 618 x 994 (1163)	618 x 618 x 994 (1163)	618 x 618 x 994 (1163)
Tipična delovna teža (UX)	kg	70 (72)	74 (76)	76 (78)
Rezervoar za gorivo	l	6,5	6,5	6,5

Ташев-Галвинг ООД
www.tashev-galving.com

Przed pierwszym użyciem urządzenia należy przeczytać oryginalną instrukcję obsługi, postępować według jej wskazań i zachować ją do późniejszego wykorzystania lub dla następnego użytkownika.

– Przed pierwszym uruchomieniem należy koniecznie przeczytać zasady bezpieczeństwa nr 5.951-949.0!
– Ewentualne uszkodzenia transportowe należy niezwłocznie zgłosić sprzedawcy.
– Skontrolować zawartość opakowania przy rozpakowaniu. Zakres dostawy patrz rysunek 1.

Spis treści

Ochrona środowiska . . . . . PL 1
Stopnie zagrożenia . . . . . PL 1
Elementy urządzenia . . . . . PL 2
Symbole na urządzeniu . . . . . PL 2
Użytkowanie zgodne z przeznaczeniem. . . . . PL 2
Wskazówki bezpieczeństwa . . PL 3
Zabezpieczenia. . . . . PL 3
Uruchamianie . . . . . PL 3
Obsługa. . . . . PL 5
Przechowywanie . . . . . PL 8
Transport. . . . . PL 8
Czyszczenie i konserwacja . . PL 8
Usuwanie usterek . . . . . PL 9
Gwarancja. . . . . PL 10
Wyposażenie dodatkowe i części zamienne . . . . . PL 10
Deklaracja zgodności UE . . . . PL 11
Dane techniczne. . . . . PL 12

Ochrona środowiska

	Materiał, z którego wykonano opakowanie nadaje się do powtórnego przetworzenia. Prosimy nie wyrzucać opakowania do śmieci z gospodarstw domowych, lecz oddać do recyklingu.
	Zużyte urządzenia zawierają cenne surowce wtórne, które powinny być oddawane do utylizacji. Akumulatory, olej i tym podobne substancje nie powinny przedostać się do środowiska naturalnego. Prosimy o utylizację starych urządzeń w odpowiednich placówkach zbierających surowce wtórne.

Prosimy o dopilnowanie, aby olej silnikowy, olej opałowy, olej napędowy i benzyna nie dostawały się do środowiska! Chronić należy podłoże, a stary olej usuwać zgodnie z przepisami o ochronie środowiska naturalnego.

Wskazówki dotyczące składników (REACH)

Aktualne informacje dotyczące składników znajdują się pod:

www.kaercher.com/REACH

Stopnie zagrożenia

⚠ ***NIEBEZPIECZEŃSTWO***

Przy bezpośrednim niebezpieczeństwie, prowadzącym do ciężkich obrażeń ciała lub do śmierci.

⚠ ***OSTRZEŻENIE***

Przy możliwości zaistnienia niebezpiecznej sytuacji mogącej prowadzić do ciężkich obrażeń ciała lub śmierci.

⚠ ***OSTROŻNIE***

Wskazówka dot. możliwie niebezpiecznej sytuacji, która może prowadzić do lekkich zranień.

UWAGA

Wskazówka dot. możliwie niebezpiecznej sytuacji, która może prowadzić do szkód materialnych.

ТаЦЕВ-ГАЛВИН ООД www.tashev-galving.com

Elementy urządzenia

Rysunek 1

1 Wąż wysokociśnieniowy
2 Klips na kabel
3 otwór wlewu paliwa
4 Wskaźnik poziomu
5 Miejsce do przechowywania dyszy
6 Elektryczny przewód doprowadzający
7 Pompa wysokociśnieniowa
8 Zestaw przyłączy wody
9 Przyłącze wysokociśnieniowe (tylko HDS 5/xx U)
10 Uchwyt na rurkę strumieniową
11 Przyłącze wody z filtrem
12 Wyłącznik główny
13 Pokrywa urządzenia
14 Uchwyt do noszenia
15 Wylot węża wysokociśnieniowego (tylko HDS 5/xx UX)
16 Podpora
17 Koło
18 Palnik
19 Podstawka na węże (tylko HDS 5/xx U)
20 Bęben na wąż (tylko HDS 5/xx UX)
21 Wąż ssący do środka czyszczącego z filtrem
22 Uchwyt lancy
23 Tabliczka identyfikacyjna
24 zamknięcie pokrywy
25 Korba ręczna do bębna na wąż (tylko HDS 5/xx UX)
26 Uchwyt do prowadzenia
27 Oznaczenie dyszy
28 Dysza potrójna
29 Lanca
30 Zaczep zabezpieczający ręcznego pistoletu natryskowego
31 Dźwignia pistoletu natryskowego
32 Ręczny pistolet natryskowy

Kolor oznaczenia

– Elementy obsługi procesu czyszczenia są żółte.
– Elementy obsługi konserwacji i serwisu są jasnoszare.

Symbole na urządzeniu

W przypadku niewłaściwego użycia strumień wody pod ciśnieniem może być niebezpieczny. Nie wolno kierować strumienia na ludzi, zwierzęta, czynny osprzęt elektryczny ani na samo urządzenie. Myjka wysokociśnieniowa może być obsługiwana tylko w pozycji pionowej.

Urządzenie z bębnem do zwijania węża:

Niebezpieczeństwo oparzenia przez gorące powierzchnie!

Użytkowanie zgodne z przeznaczeniem

– Czyszczenie: maszyn, pojazdów, budowli, narzędzi, elewacji, tarasów, sprzętu ogrodniczego itd.
– Myjka wysokociśnieniowa może być obsługiwana tylko w pozycji pionowej.
– Pracującego urządzenia nigdy nie pozostawiać bez nadzoru.

⚠ ***NIEBEZPIECZEŃSTWO***

Niebezpieczeństwo zranienia! W razie stosowania na stacjach paliwowych lub w innych miejscach niebezpiecznych należy przestrzegać odnośnych zasad bezpieczeństwa.

Ścieki zawierające oleje mineralne nie mogą dostać się do gleby, wód gruntowych i powierzchniowych ani do kanalizacji. Dlatego mycie silników i podwozi należy wykonywać tylko w miejscach wyposażonych w separatory oleju.

Wymagania względem jakości wody:

UWAGA

Jako nośnika wysokiego ciśnienia można używać wyłącznie czystą wodę. Zabrudzenia powodują wcześniejsze zużycie wzgl. odkładanie się osadów w urządzeniu. Jeżeli stosuje się wodę z recyklingu, to nie można przekroczyć poniższych wartości granicznych.

Ташев-Гарвин ООД
www.tashev-garvin.com

Poziom pH	6,5...9,5
Przewodność elektryczna *	Przewodność świeżej wody +1200 µS/cm
Substancje odkładające się **	< 0,5 mg/l
Substancje filtrowane ***	< 50 mg/l
Węglowodory	< 20 mg/l
Chlorek	< 300 mg/l
Siarczan	< 240 mg/l
Wapń	< 200 mg/l
Twardość łączna	< 28 °dH < 50 °TH < 500 ppm (mg $CaCO_3$/l)
Żelazo	< 0,5 mg/l
Mangan	< 0,05 mg/l
Miedź	< 2 mg/l
Chlor aktywny	< 0,3 mg/l
bez przykrego zapachu	
* Maksimum ogółem 2000 µS/cm ** Objętość próbki 1 l, czas osadzania 30 min *** Bez materiałów ściernych	

Wskazówki bezpieczeństwa

– Należy przestrzegać krajowych przepisów dotyczących strumienic cieczowych.
– Należy przestrzegać krajowych przepisów dotyczących zapobiegania wypadkom. Strumienice cieczowe muszą być regularnie sprawdzane, a wynik badania musi być dokumentowany w formie pisemnej.
– Urządzenie grzewcze tego urządzenia jest urządzeniem opałowym. Urządzenia opałowe muszą być regularnie sprawdzane zgodnie z obowiązującymi krajowymi przepisami.

Zabezpieczenia

Zabezpieczenia służą ochronie użytkownika i nie mogą być odłączone albo pominięte w swoim działaniu.

Wyłącznik ciśnieniowy

Po zamknięciu pistoletu wyłącznik ciśnieniowy wyłącza urządzenie, a po otwarciu włącza je ponownie.

Zawór bezpieczeństwa

– Zawór bezpieczeństwa otwiera się przy nadciśnieniu w kotle wzgl. w razie uszkodzenia zaworu przelewowego lub wyłącznika ciśnieniowego.
– Zawór bezpieczeństwa jest fabrycznie ustawiony i zaplombowany. Może być ustawiany tylko przez serwis.

Zabezpieczenie przed pracą na sucho

Zabezpieczenie przed pracą na sucho zapobiega włączeniu się palnika przy braku wody.

Ogranicznik temperatury spalin

Oogranicznik temperatury spalin wyłącza urządzenie, gdy osiągnięta zostanie zbyt wysoka temperatura spalin.

Zestyk ochronny uzwojenia

Zestyk ochronny uzwojenia silnika napędu pompy wyłącza silnik podczas przeciążenia termicznego.

Zaczep zabezpieczający

Zaczep zabezpieczający pistoletu natryskowego zapobiega nieumyślnemu włączeniu urządzenia.

Uruchamianie

⚠ ***OSTRZEŻENIE***

Niebezpieczeństwo zranienia! Urządzenie, przewody zasilające, wąż wysokociśnieniowy i przyłącza muszą być w nienagannym stanie. Jeżeli nie jest on poprawny, to sprzętu takiego nie wolno używać.

Тацев-Галвинг ООД
www.tashev-galving.com

Montaż ręcznego pistoletu natryskowego

- ➔ Połączyć lancę z ręcznym pistoletem natryskowym.
- ➔ Zamontować dyszę i rurkę strumieniową (oznaczenia na pierścieniu nastawczym na górze).
- ➔ Urządzenie bez bębna na wąż: Zamontować wąż wysokociśnieniowy na przyłączu wysokociśnieniowym urzadzenia.

Wlewanie paliwa

⚠ ***NIEBEZPIECZEŃSTWO***

Niebezpieczeństwo wybuchu! Wlewać tylko olej napędowy lub lekki olej opałowy. Możliwa jest praca przy użyciu biologicznego oleju napędowego zgodnie z EN 14214 (od 6°C temp. zewnętrznej). Nie wolno stosować nieodpowiednich paliw, np. benzyny.

UWAGA

Urządzenia nie wolno używać, gdy zbiornik paliwa jest pusty. Spowodowałoby to zniszczenie pompy paliwowej. Odnosi się to również do pracy z zastosowaniem zimnej wody.

- ➔ Otworzyć wlew zbiornika paliwa.
- ➔ Wlewanie paliwa
- ➔ Zamknąć wlew paliwa.
- ➔ Wytrzeć rozlane paliwo.

Praca ze środkiem czyszczącym

⚠ ***NIEBEZPIECZEŃSTWO***

Niebezpieczeństwo zranienia!

- – Używać wyłącznie produktów marki Kärcher.
- – W żadnym wypadku nie wolno zasysać rozpuszczalników (benzyny, acetonu, rozcieńczalników itd.).
- – Unikać kontaktu z oczami i ze skórą.
- – Przestrzegać wskazówek producenta środka czyszczącego, odnoszących się do bezpieczeństwa i sposobu użycia.

Kärcher oferuje indywidualne zestawy środków do czyszczenia i pielęgnacji.

Porady w tym zakresie można uzyskać od lokalnego dystrybutora.

- ➔ Napełnić/wymienić zewnętrzny zbiornik środka czyszczącego.

Przyłącze wody

⚠ ***OSTRZEŻENIE***

Przestrzegać przepisów lokalnego przedsiębiorstwa wodociągowego.

Zgodnie z obowiązującymi przepisami urządzenie nigdy nie może być używane bez odłącznika systemowego od sieci wodociągowej. Upewnić się, że przyłącze wodociągu domowego, przy którym używana jest myjka wysokociśnieniowa, jest wyposażone w oddzielacz systemowy zgodny z EN 12729 typu BA.

Woda, która przepłynęła przez odłącznik systemowy, katalogowana jest jako nie nadająca się do picia.

⚠ ***OSTROŻNIE***

Oddzielacz systemowy zawsze podłączać na doprowadzeniu wody, nigdy zaś bezpośrednio przy urządzeniu.

Parametry przyłącza - patrz Dane techniczne.

- ➔ Wąż zasilający (długość minimalna 7,5 m, przekrój minimalny 1/2“) zamocować do przyłącza wody przy użyciu opaski zaciskowej.
- ➔ Wąż zasilający podłączyć do przyłącza wody urządzenia i dopływu wody (np. do kranu).

Wskazówka: Wąż zasilający i opaska zaciskowa nie są objęte zakresem dostawy.

Zasysanie wody ze zbiornika

- ➔ Podłączyć wąż ssący (o średnicy przynajmniej 1/2“) z filtrem (akcesoria) do przyłącza wody.
- – Maks. wysokość ssania: 0.5 m

⚠ ***NIEBEZPIECZEŃSTWO***

Nie wolno zasysać wody ze zbiornika wody pitnej. Nie wolno zasysać cieczy zawierających rozpuszczalniki, np. rozcieńczalników do lakierów, benzyny, oleju ani nieprzefiltrowanej wody. Uszczelki w urządzeniu nie są odporne na działanie rozpuszczalników. Mgła powstająca z rozpylonych rozpuszczalników jest bardzo łatwo zapalna, wybuchowa i trująca.

Ташев-Галвинг ООД
www.tashev-galving.com

Zasilanie elektryczne

– Parametry przyłącza patrz tabliczka znamionowa i Dane techniczne.
– Przyłącze leketryczne musi być wykonane przez wykwalifikowanego elektryka i odpowiadać normie IEC 60364-1.
➔ Ustawić wyłącznik w pozycji „0/OFF”.
➔ Podłączyć urządzenie do zasilania.

⚠ ***NIEBEZPIECZEŃSTWO***

Niebezpieczeństwo zranienia prądem elektrycznym.

– *Nieodpowiednie przedłużacze elektryczne mogą być niebezpieczne. Na wolnym powietrzu należy stosować tylko dopuszczone do tego celu i odpowiednio oznaczone przedłużacze elektryczne o wystarczającym przekroju.*
– *Przedłużacze muszą być zawsze całkowicie rozwinięte.*
– *Wtyk i gniazdo stosowanego przedłużacza muszą być wodoszczelne.*

UWAGA

Nie można przekroczyć maksymalnej dopuszczalnej impedancji sieci na przyłączu elektrycznym (patrz Dane techniczne). W przypadku niejasności dotyczących impedancji sieci na przyłączu elektrycznym należy się skontaktować z dostawcą energii elektrycznej.

Obsługa

⚠ ***NIEBEZPIECZEŃSTWO***

Niebezpieczeństwo wybuchu!
Nie rozpylać cieczy palnych.

UWAGA

– *Urządzenia nie wolno używać, gdy zbiornik paliwa jest pusty. Spowodowałoby to zniszczenie pompy paliwowej. Odnosi się to również do pracy z zastosowaniem zimnej wody.*
– *Niebezpieczeństwo uszkodzenia! Urządzenia nigdy nie używać bez filtra w przyłączu wody.*
– *Niebezpieczeństwo uszkodzenia! Nie nakładać żadnych przedmiotów (węży itd.) w ani nad kominem.*
– *Urządzenie z bębnem do zwijania węża: Wąż wysokociśnieniowy musi być zawsze całkowicie odwinięty.*

Wskazówki bezpieczeństwa

⚠ ***OSTRZEŻENIE***

Dłuższe używanie urządzenia może prowadzić do zaburzeń ukrwienia w dłoniach na skutek wibracji.

Nie jest możliwe ogólne ustalenie czasu użytkowania, ponieważ zależy on od szeregu czynników:

– Indywidualna sklonność do złego ukrwienia (często zimne palce, mrowienie w palcach).
– Niska temperatura otoczenia. Dla ochrony dłoni należy nosić cierpłe rękawice.
– Mocne ściskanie pogarsza ukrwienie.
– Ciągła praca działa gorzej niż praca z przerwami.

Jeżeli przy regularnym, długotrwałym używaniu urządzenia wielokrotnie powtarzają się określone objawy (np. mrowienie w palcach, zimne palce), radzimy zasięgnąć porady lekarza.

Otwieranie/zamykanie pokrywy urządzenia

Rysunek **2**

➔ Odryglować blokadę pokrywy śrubokrętem, rozłożyć pokrywę urządzenia do przodu i wyhaczyć.

Rysunek **3**

➔ Zawiesić pokrywę urządzenia (patrz strzałki), złożyć ku górze i wzębić blokadę pokrywy.

Tryby pracy

Rysunek **4**

0/OFF = Wył.

1 Czyszczenie zimną wodą
2 Czyszczenie gorącą wodą

Ташев Галвинг ООД
www.tashev-galving.com

Włączenie urządzenia

➔ Ustawić przełącznik urządzenia na żądany tryb pracy.

Urządzenie pracuje przez chwilę i wyłącza się, gdy tylko zostanie osiągnięte ciśnienie robocze.

➔ Odbezpieczyć pistolet natryskowy.

Po włączeniu ręcznego pistoletu natryskowego urządzenie znów się włączy.

Wskazówka: Jeżeli z dyszy wysokociśnieniowej nie wydostaje się woda, należy odpowietrzyć pompę.

Odpowietrzyć pompę:

➔ Przy otwartym pistolecie kilka razy włączać i wyłączać urządzenie wyłącznikiem głównym.

Wskazówka: Demontaż lancy z pistoletu natryskowego przyspiesza odpowietrzanie.

Przerwanie pracy

➔ Zwolnić dźwignię pistoletu, urządzenie wyłączy się.

➔ Ponownie pociągnąć za dźwignię pistoletu, urządzenie ponownie się włączy.

Wybór rodzaju natrysku

➔ Zamknąć pistolet natryskowy.

➔ Zabezpieczyć dźwignię pistoletu natryskowego zaczepem zabezpieczającym.

➔ Obracać obudowę dyszy, aż żądany symbol będzie się zgadzać z oznaczeniem:

	Okrągły strumień wysokociśnieniowy (0°) do szczególnie uciążliwych zabrudzeń
	Płaski strumień niskociśnieniowy (CHEM) do pracy z zastosowaniem środków czyszczących lub czyszczenia niskociśnieniowego
	Płaski strumień wysokociśnieniowy (25°) do zabrudzeń na dużej powierzchni

Praca ze środkiem czyszczącym

– Aby zminimalizować zanieczyszczenie środowiska, środków czyszczących należy używać oszczędnie.

– Środek czyszczący musi być odpowiednio dobrany do czyszczonej powierzchni.

Rysunek 5

➔ Wyjąć wąż do zasysania środka czyszczącego.

➔ Przekręcić filtr przy wężu do zasysania środka czyszczącego, w celu dozowania środka czyszczącego.

➔ Zawiesić wąż ssący środka czyszczącego w zbiorniku ze środkiem czyszczącym.

➔ Ustawić dyszę w położeniu „CHEM“.

Czyszczenie

➔ Ustawić stężenie środka czyszczącego odpowiednio do rodzaju czyszczonej powierzchni.

Wskazówka: Strumień wysokociśnieniowy należy zawsze kierować na czyszczony przedmiot najpierw z większej odległości, aby uniknąć uszkodzeń spowodowanych za wysokim ciśnieniem.

Zalecana metoda czyszczenia

– Rozpuszczanie brudu:

➔ Natrysnąć niewielką ilość środka czyszczącego i poczekać 1...5 minut, nie dopuszczając jednak do wyschnięcia.

– Usuwanie brudu:

➔ Spłukać rozpuszczony brud strumieniem wysokociśnieniowym.

Czyszczenie zimną wodą

Usuwanie lekkich zanieczyszczeń i spłukiwanie, np.: sprzętu ogrodniczego, tarasów, narzędzi itd.

➔ Ustawić wyłącznik urządzenia w pozycji „1“.

Czyszczenie gorącą wodą

⚠ ***NIEBEZPIECZEŃSTWO***

Niebezpieczeństwo poparzenia!

➔ Ustawić wyłącznik urządzenia w pozycji „2“.

Тацев-Галвинг ООД
www.tashev-galving.com

Po pracy ze środkiem czyszczącym

- ➔ Całkowicie dokręcić filtr na wężu ssącym do środka czyszczącego (-).
- ➔ Ustawić wyłącznik urządzenia w pozycji „1“.
- ➔ Spłukiwać urządzenie z otwartym pistoletem natryskowym przez przynajmniej 1 minutę.

Wyłączanie urządzenia

⚠ ***NIEBEZPIECZEŃSTWO***

Niebezpieczeństwo oparzenia gorącą wodą! Po czyszczeniu gorącą wodą, w celu schłodzenia urządzenie musi przez co najmniej dwie minuty być zasilane zimną wodą, przy czym pistolet natryskowy musi być otwarty.

- ➔ Ustawić wyłącznik w pozycji „0/OFF”.
- ➔ Zamknąć dopływ wody.
- ➔ Przełącznikiem urządzenia włączyć na krótko (ok. 5 sekund) pompę.
- ➔ Ustawić wyłącznik w pozycji „0/OFF”.
- ➔ Włączyć ręczny pistolet natryskowy i poczekać aż w urządzeniu nie będzie ciśnienia.
- ➔ Wtyczkę wyjmować z gniazda sieciowego tylko suchymi rękami.
- ➔ Zdjąć przyłącze wodne.
- ➔ Zabezpieczyć ręczny pistolet natryskowy.

Przechowywanie urządzenia

- ➔ Pistolet umieścić w uchwycie.
- ➔ Urządzenie bez bębna na wąż:
  Nawinąć wąż wysokociśnieniowy i przewiesić przez podstawkę na węża.
- ➔ Urządzenie z bębnem do zwijania węża:
  Nawinąć wąż wysokociśnieniowy na bęben. Wsunąć uchwyt korby, aby zablokować bęben węża.
- ➔ Owinąć kabel przyłączeniowy wokół uchwytu na kabel.
- ➔ Zamocować wtyczkę zamontowanym klipsem.

Ochrona przeciwmrozowa

UWAGA

Mróz może zniszczyć urządzenie nie opróżnione całkowicie z wody.

- ➔ Urządzenie należy przechowywać w miejscu zabezpieczonym przed mrozem.

Jeżeli urządzenie jest podłączone do komina, należy przestrzegać następujących zasad.

UWAGA

Niebezpieczeństwo uszkodzenia przez zimne powietrze przedostające się przez komin.

- ➔ Przy temperaturach zewnętrznych poniżej 0°C urządzenie należy odłączyć od komina.

Jeżeli przechowywanie w miejscu nie narażonym na działanie mrozu jest niemożliwe, urządzenie należy wyłączyć z eksploatacji.

Wyłączenie z eksploatacji

Przed dłuższymi przerwami w eksploatacji lub gdy nie jest możliwe przechowywanie w miejscu zabezpieczonym przed mrozem:

- ➔ Spuścić wodę.
- ➔ Płukanie urządzenia środkiem przeciwdziałającym zamarzaniu.

Spuszczanie wody

- ➔ Odkręcić wąż doprowadzający wodę i wąż wysokociśnieniowy.

Rysunek 6

- ➔ Położyć urządzenie na tylnej stronie.
- ➔ Włączyć urządzenie na maks. 1 minutę w trybie pracy z zimną wodą, aby pompa i przewody zostały opróżnione z wody.

Płukanie urządzenia środkiem przeciwdziałającym zamarzaniu

Wskazówka: Przy użyciu stosować się do wskazówek producenta środka przeciwdziałającego zamarzaniu.

- ➔ Wlać standardowy środek przeciwdziałający zamarzaniu do przyłącza wody.
- ➔ Włączyć urządzenie (bez palnika), aż zostanie całkowicie przepłukane.

W ten sposób zapewniona jest w pewnym stopniu ochrona antykorozyjna.

Ташев-Галвинг ООД
www.tashev-galving.com

Przechowywanie

⚠ ***OSTROŻNIE***

Niebezpieczeństwo zranienia i uszkodzenia! Zwrócić uwagę na ciężar urządzenia przy jego przechowywaniu.

Transport

⚠ ***NIEBEZPIECZEŃSTWO***

Niebezpieczeństwo zranienia! Niebezpieczeństwo przewrócenia przy zbyt wielkich wzniesieniach, przy zbyt wielkich nachyleniu bocznym i przy niestabilnym podłożu.

– *Urządzenie poruszać jedynie na nachyleniach do maks. 2%.*
– *Urządzeniem jeździć wyłącznie po utwardzonej powierzchni.*

⚠ ***OSTROŻNIE***

Niebezpieczeństwo zranienia i uszkodzenia! Zwrócić uwagę na ciężar urządzenia w czasie transportu.

➔ Przed transportem urządzenie należy położyć na tylnej stronie i wylać resztę wody.
➔ Do transportu na dłuższych odcinkach pociągnąć urządzenie za siebie używają pałąka przesuwnego.
➔ W celu jego przeniesienia urządzenie należy chwycić za uchwyty, a nie przy pałąku przesuwnym.
➔ W trakcie transportu w pojazdach należy urządzenie zabezpieczyć przed poślizgiem i przechyleniem zgodnie z obowiązującymi przepisami.

Czyszczenie i konserwacja

⚠ ***NIEBEZPIECZEŃSTWO***

Niebezpieczeństwo zranienia przez niezamierzone włączenie się urządzenia wzgl. przez porażenie prądem.

Przed przystąpieniem do wszelkich prac w obrębie urządzenia należy wyłączyć urządzenie i odłączyć przewód sieciowy od zasilania.

➔ Ustawić wyłącznik w pozycji „0/OFF”.
➔ Zamknąć dopływ wody.
➔ Przełącznikiem urządzenia włączyć na krótko (ok. 5 sekund) pompę.
➔ Ustawić wyłącznik w pozycji „0/OFF”.
➔ Włączyć ręczny pistolet natryskowy i poczekać aż w urządzeniu nie będzie ciśnienia.
➔ Wtyczkę wyjmować z gniazda sieciowego tylko suchymi rękami.
➔ Zdjąć przyłącze wodne.
➔ Zabezpieczyć ręczny pistolet natryskowy.
➔ Odczekać, aż urządzenie ostygnie.

Przegląd bezpieczeństwa/umowa serwisowa

Po konsultacji ze sprzedawcą mogą Państwo ustalić regularne inspekcje bezpieczeństwa lub zawrzeć umowę o konserwacji. Prosimy zasięgnąć tam porady.

Terminy konserwacji

Raz na tydzień

➔ Wyczyścić filtr na przyłączu wody.

Raz na miesiąc

➔ Oczyścić filtr na wężu ssącym do środka czyszczącego.

Co 500 roboczogodzin, co najmniej raz w roku

➔ Zlecić konserwację urządzenia serwisowi.

Prace konserwacyjne

Wskazówka: Wymiana oleju przy pompie wysokociśnieniowej nie jest konieczna.

Czyszczenie filtra na przyłączu wody

➔ Wyjąć filtr.
➔ Oczyścić filtr w wodzie i założyć z powrotem.

Czyszczenie filtra na wężu ssącym do środka czyszczącego

➔ Oczyścić filtr w wodzie i założyć z powrotem.

Ташев-Галвинг ООД
www.tashev-galving.com

Usuwanie usterek

⚠ ***NIEBEZPIECZEŃSTWO***

Niebezpieczeństwo zranienia przez niezamierzone włączenie się urządzenia wzgl. przez porażenie prądem.
Przed przystąpieniem do wszelkich prac w obrębie urządzenia należy wyłączyć urządzenie i odłączyć przewód sieciowy od zasilania.

Urządzenie nie działa

– Brak napięcia w sieci
➔ Sprawdzić przyłącze sieciowe/przewód zasilający.
– Przeciążenie/przegrzanie silnika
➔ Ustawić wyłącznik w pozycji „0/OFF”.
➔ Odczekać, aż urządzenie ostygnie.
➔ Włączyć urządzenie.
➔ Jeżeli usterka powtórzy się, należy oddać urządzenie do sprawdzenia do serwisu.
– Zadziałał ogranicznik temperatury spalin; wężownica grzejna obrośnięta sadzą.
➔ Zlecić usunięcie osadów sadzy przez serwis.
– Zadziałał ogranicznik temperatury spalin; zbyt wysoka temperatura spalin.
➔ Ustawić wyłącznik w pozycji „0/OFF”.
➔ Odczekać, aż urządzenie ostygnie.
➔ Tylko w przypadku urządzeń z ręcznym resetem:
Rysunek 7
Nacisnąć przycisk do zerowania ogranicznika temperatury spalin.
➔ Włączyć urządzenie.
➔ Jeżeli usterka powtórzy się, należy oddać urządzenie do sprawdzenia do serwisu.

W urządzeniu nie wytwarza się ciśnienie

– System zapowietrzony
Odpowietrzyć pompę:
➔ Przy otwartym pistolecie kilka razy włączać i wyłączać urządzenie wyłącznikiem głównym.
Wskazówka: Demontaż lancy z pistoletu natryskowego przyspiesza odpowietrzanie.
➔ Gdy zewnętrzny zbiornik środka czyszczącego jest pusty, należy go napełnić/wymienić.
➔ Sprawdzić przyłącza i przewody.
– Zanieczyszczony filtr na przyłączu wody.
➔ Oczyścić filtr.
– Za mały przepływ na dopływie wody
➔ Sprawdzić przepływ wody na dopływie (patrz Dane techniczne).
– Zamknięty kran.
➔ Odkręcić kran.

Przy zamkniętym pistolecie natryskowym urządzenia stale się włącza i wyłącza

– System zapowietrzony
Odpowietrzyć pompę:
➔ Przy otwartym pistolecie kilka razy włączać i wyłączać urządzenie wyłącznikiem głównym.
Wskazówka: Demontaż lancy z pistoletu natryskowego przyspiesza odpowietrzanie.
– Zapchana dysza wysokociśnieniowa
➔ Oczyścić dyszę.
– Wężownica grzejna obrośnięta osadami wapiennymi
➔ Zlecić serwisowi usunięcie osadów kamienia.

Przy zamkniętym ręcznym pistolecie natryskowym urządzenia stale włącza się i wyłącza

– Nieszczelność w systemie wysokiego ciśnienia
➔ Sprawdzić szczelność systemu wysokociśnieniowego i przyłączy.

Ташев-Галвинг ООД
www.tashev-galving.com

Urządzenie nieszczelne, woda wykrapla się w dolnej części urządzenia

– Nieszczelna pompa, nieszczelny zawór zabezpieczający.

Wskazówka: Dopuszczalny wyciek to 3 krople na minutę.

➔ W razie stwierdzenia większej nieszczelności, należy oddać urządzenie do sprawdzenia do serwisu.

Urządzenie nie zasysa środka czyszczącego

– Dysza ustawiona jest na „wysokie ciśnienie“

➔ Ustawić dyszę w położeniu „CHEM“.

– Zewnętrzny zbiornik środka czyszczącego jest pusty.

➔ Napełnić/wymienić zewnętrzny zbiornik środka czyszczącego.

– Zabrudzony filtr na wężu ssącym do środka czyszczącego

➔ Oczyścić filtr.

Rysunek 8

– Zaklejony zawór przeciwzwrotny

➔ Ściągnąć wąż środka czyszczącego i udrożnić zawór przeciwzwrotny tępo zakończonym przedmiotem.

Palnik nie chce się zapalić

– Zbiornik paliwa jest pusty.

➔ Wlewanie paliwa

– Brak wody

➔ Sprawdzić przyłącze wody, sprawdzić przewody doprowadzające.

– Zbyt wysoka temperatura dopływu wody.

➔ Wlać ciepłą wodę o temp. maks. 30°C.

Rysunek 9

– Zabrudzony filtr paliwa

➔ Wymienić filtr paliwa.

Serwis firmy

Jeżeli usterka nie daje się usunąć, urządzenie musi być sprawdzone przez serwis.

Gwarancja

W każdym kraju obowiązują warunki gwarancji określone przez odpowiedniego lokalnego dystrybutora. W okresie gwarancyjnym ewentualne usterki usuwamy bezpłatnie, o ile ich przyczyną jest wada materiałowa lub błąd produkcyjny.

Wyposażenie dodatkowe i części zamienne

– Stosować wyłącznie wyposażenie dodatkowe i części zamienne dopuszczone przez producenta. Oryginalne wyposażenie i oryginalne części zamienne gwarantują bezpieczną i bezusterkową pracę urządzenia.

– Wybór najczęściej potrzebnych cześci zamiennych znajduje się na końcu instrukcji obsługi.

– Dalsze informacje o częściach zamiennych dostępne na stronie internetowej www.kaercher.com w dziale Serwis.

Ташев-Гайвинг ООД
www.tashev-gaiving.com

Deklaracja zgodności UE

Niniejszym oświadczamy, że określone poniżej urządzenie odpowiada pod względem koncepcji, konstrukcji oraz wprowadzonej przez nas do handlu wersji obowiązującym zasadniczym wymogom dyrektyw UE dotyczącym bezpieczeństwa i zdrowia. Wszelkie nie uzgodnione z nami modyfikacje urządzenia powodują utratę ważności tego oświadczenia.

Produkt: Myjka wysokociśnieniowa
Typ: 1.064-xxx

Obowiązujące dyrektywy WE
2006/42/WE (+2009/127/WE)
2000/14/WE
2014/30/UE
Zastosowane normy zharmonizowane
EN 55014–1: 2006+A1: 2009+A2: 2011
EN 55014–2: 1997+A1: 2001+A2: 2008
EN 60335–1
EN 60335–2–79
EN 61000–3–2: 2014
HDS 5/11, HDS 5/13:
EN 61000–3–3: 2013
HDS 5/15:
EN 61000–3–11: 2000
Zastosowana metoda oceny zgodności
2000/14/WE: Załącznik V
Poziom mocy akustycznej dB(A)
HDS 5/11 U, HDS 5/15:
Zmierzony: 91
Gwarantowany: 94
HDS 5/11 UX, HDS 5/13:
Zmierzony: 91
Gwarantowany: 93

5.957-976

Z upoważnienia zarządu przedsiębiorstwa.

H. Jenner
CEO

S. Reiser
Head of Approbation

Pełnomocnik dokumentacji:
S. Reiser

Alfred Kärcher GmbH & Co. KG
Alfred-Kärcher-Str. 28 - 40
71364 Winnenden (Germany)
tel.: +49 7195 14-0
faks: +49 7195 14-2212

Winnenden, 2016/01/01

ТашевГалвинг ООД
www.tashev-galving.com

Dane techniczne

		HDS 5/11	HDS 5/13	HDS 5/15
Przyłącze sieciowe				
Napięcie	V	220 | 230 | 240	220 | 230 | 240	220 | 230 | 240
Rodzaj prądu	Hz	1~ 50	1~ 50	1~ 50
Pobór mocy	kW	2,2	2,6	2,7
Zabezpieczenie (zwłoczne)	A	16 | 16 | 13	16 | 16 | 13	16 | 16 | 13
Stopień ochrony	--	IPX5	IPX5	IPX5
Klasa ochronności	--	I	I	I
Maksymalna dopuszczalna impedancja sieci	Ohm	--	--	(0.380+j0.237)
Przyłącze wody				
Temperatura doprowadzenia (maks.)	°C	30	30	30
Ilość doprowadzenia (min.)	l/h (l/min)	500 (8,3)	550 (9,2)	500 (8,3)
Wysokość ssania z otwartego zbiornika (20°C)	m	0,5	0,5	0,5
Ciśnienie dopływowe (maks.)	MPa (bar)	0,6 (6)	0,6 (6)	0,6 (6)
Średnica węża dopływowego (min.)	cal	1/2	1/2	1/2
Długość węża dopływowego (min.)	m	7,5	7,5	7,5
Parametry robocze				
Przepływ wody	l/h (l/min)	450 (7,5)	500 (8,3)	450 (7,5)
Ciśnienie robocze wody (z dyszą standardową)	MPa (bar)	11,0 (110)	12,5 (125)	15,0 (150)
Maks. nadciśnienie robocze (zawór bezpieczeństwa)	MPa (bar)	16,5 (165)	18,0 (180)	20,0 (200)
Maks. temperatura gorącej wody	°C	80	80	80
Zasysanie środka czyszczącego	l/h (l/min)	0-33 (0-0,6)	0-33 (0-0,6)	0-33 (0-0,6)
Moc palnika	kW	26	29	26
Maksymalne ciśnienie oleju opałowego	kg/h	2,7	3,1	2,7
Siła odrzutu pistoletu natryskowego (maks.)	N	18,1	21,4	20,8
Wielkość dyszy (UX)	--	032 (033)	034	028
Wartości określone zgodnie z EN 60335-2-79				
Emisja hałasu				
Poziom ciśnienie akustycznego L_{pA}	dB(A)	76	76	77
Niepewność pomiaru K_{pA}	dB(A)	3	3	3
Poziom mocy akustycznej L_{WA} + Niepewność pomiaru K_{WA} (UX)	dB(A)	94 (93)	93	94
Drgania przenoszone przez kończyny górne				
Ręczny pistolet natryskowy	m/s^2	2,4	1,0	0,9
Lanca	m/s^2	1,4	1,1	1,1
Niepewność pomiaru K	m/s^2	0,3	0,3	0,3
Materiały eksploatacyjne				
Paliwo	--	Olej opałowy lekki EL lub olej napędowy	Olej opałowy lekki EL lub olej napędowy	Olej opałowy lekki EL lub olej napędowy
Ilość oleju	l	0,1	0,1	0,2
Gatunek oleju	Olej silnikowy 15W40	Nr kat. 6.288-050.0	Nr kat. 6.288-050.0	Nr kat. 6.288-050.0
Wymiary i ciężar				
Dług. x szer. x wys. (UX)	mm	618 x 618 x 994 (1163)	618 x 618 x 994 (1163)	618 x 618 x 994 (1163)
Typowy ciężar roboczy (UX)	kg	70 (72)	74 (76)	76 (78)
Zbiornik paliwa	l	6,5	6,5	6,5

Ташев-Галвинг ООД
www.tashev-galving.com

Înainte de prima utilizare a aparatului dvs. citiţi acest instrucţiunil original, respectaţi instrucţiunile cuprinse în acesta şi păstraţi-l pentru întrebuinţarea ulterioară sau pentru următorii posesori.

– Înainte de prima utilizare citiţi neapărat măsurile de siguranţă nr. 5.951-949.0!
– În cazul în care aparatul a fost deteriorat în timpul transportului, informaţi imediat comerciantul.
– Verificaţi conţinutul ambalajului la despachetare. Pentru furnitură vezi imaginea 1.

Cuprins

Protecţia mediului înconjurător	RO	1
Trepte de pericol	RO	1
Elementele aparatului	RO	2
Simboluri pe aparat	RO	2
Utilizarea corectă	RO	2
Măsuri de siguranţă	RO	3
Dispozitive de siguranţă	RO	3
Punerea în funcţiune	RO	3
Utilizarea	RO	5
Depozitarea	RO	7
Transport	RO	7
Îngrijirea şi întreţinerea	RO	8
Remedierea defecţiunilor	RO	8
Garanţie	RO	10
Accesorii şi piese de schimb	RO	10
Declaraţie de conformitate CE	RO	11
Date tehnice	RO	12

Protecţia mediului înconjurător

	Materialele de ambalare sunt reciclabile. Ambalajele nu trebuie aruncate în gunoiul menajer, ci trebuie duse la un centru de colectare şi revalorificare a deşeurilor.
	Aparatele vechi conţin materiale reciclabile valoroase, care pot fi supuse unui proces de revalorificare. Bateriile, uleiul şi substanţele asemănătoare nu trebuie să ajungă în mediul înconjurător. Din acest motiv, vă rugăm să apelaţi la centrele de colectare abilitate pentru eliminarea aparatelor vechi.
Uleiul de motor, păcura, motorina şi benzina nu trebuie să ajungă în mediul înconjurător. Protejaţi solul şi eliminaţi uleiurile folosite într-un mod ecologic.	

Observaţii referitoare la materialele conţinute (REACH)

Informaţii actuale referitoare la materialele conţinute puteţi găsi la adresa: ***www.kaercher.com/REACH***

Trepte de pericol

⚠ ***PERICOL***

Pericol iminet, care duce la vătămări corporale grave sau moarte.

⚠ ***AVERTIZARE***

Posibilă situaţie periculoasă, care ar putea duce la vătămări corporale grave sau moarte.

⚠ ***PRECAUŢIE***

Indică o posibilă situaţie periculoasă, care ar putea duce la vătămări corporale uşoare.

ATENŢIE

Indicaţie referitoare la o posibilă situaţie periculoasă, care ar putea duce la pagube materiale.

Ташев-Гаплинг ООД
www.tashev-gapling.com

Elementele aparatului

Figura 1

1 Furtun de înaltă presiune
2 Suport pentru cablu
3 Orificiu de umplere pentru combustibil
4 Indicator pentru nivel de umplere
5 Suport duză
6 Cablu de alimentare
7 Pompă de înaltă presiune
8 Set racord de apă
9 Racord de presiune înaltă (numai HDS 5/xx U)
10 Suport pentru lance
11 Racord de apă cu filtru
12 Întrerupătorul principal
13 Capacul aparatului
14 Mâner pentru transport
15 Orificiu de evacuare furtun de înaltă presiune (numai HDS 5/xx UX)
16 Suport
17 Roată
18 arzătorul
19 Suport de furtun (numai HDS 5/xx U)
20 Tambur furtun (numai HDS 5/xx U)
21 Furtun de aspiraţie a detergentului, cu filtru
22 Suport pentru lance
23 Plăcuţa de tip
24 Închizătoare capac
25 Manivelă tambur furtun (numai HDS 5/xx U)
26 Bară de manevrare
27 Marcaj duză
28 Duză triplă
29 Lance
30 Butonul de siguranţă al pistolului manual de stropit
31 Maneta pistolului de stropit
32 Pistol manual de stropit

Cod de culori

– Elementele de comandă pentru procesul de curăţare sunt de culoare galbenă.
– Elementele de comandă pentru întreţinere şi service sunt de culoare gri deschis.

Simboluri pe aparat

Jeturile sub presiune pot fi periculoase în cazul utilizării neconforme. Jetul nu trebuie îndreptat spre persoane, animale, echipamente electrice active sau asupra aparatului însuşi. Curăţitorul sub presiune poate fi pus în funcţiune doar în poziţie verticală.

Aparate cu tambur pentru furtun:	
	Pericol de arsuri din cauza suprafeţelor fierbinţi!

Utilizarea corectă

– Pentru curăţarea maşinilor industriale, a autovehiculelor, a construcţiilor, a uneltelor, a faţadelor, a teraselor, a utilajelor de grădinărit, etc.
– Aparatul de curăţat sub presiune poate fi utilizat doar în poziţie verticală.
– Nu lăsaţi aparatul nesupravegheat în timp ce acesta este în funcţiune.

⚠ ***PERICOL***

Pericol de rănire! În cazul folosirii aparatului în benzinării sau în alte zone periculoase respectaţi măsurile de siguranţă necesare.

Nu permiteţi ca apele reziduale care conţin uleiuri minerale să ajungă în sol, în ape sau în canalizare. Din acest motiv, spălarea motorului şi a şasiului se va face doar în locuri adecvate, prevăzute cu instalaţii de separare a uleiului.

Cerinţe referitoare la calitatea apei:

ATENŢIE

Ca mediu sub presiune se poate utiliza numai apă curată. Impurităţile din apă pot cauza uzura premaură a aparatului şi depuneri.

Dacă utilizaţi apă reciclată, nu trebuie să fie depăşite următoarele valori limită.

Ташев-Галвинг ООД
www.tashev-galving.com

Valoare pH	6,5...9,5
Conductivitate electrică *	Conductanţă apă proaspătă +1200 µS/cm
Materiale decantabile **	< 0,5 mg/l
Materiale filtrabile ***	< 50 mg/l
Hidrocarburi	< 20 mg/l
Clorură	< 300 mg/l
Sulfat	< 240 mg/l
Calciu	< 200 mg/l
Duritate totală	< 28 °dH < 50 °TH < 500 ppm (mg $CaCO_3$/l)
Fier	< 0,5 mg/l
Mangan	< 0,05 mg/l
Cupru	< 2 mg/l
Clor activ	< 0,3 mg/l
să nu aibă miros neplăcut	
* În total maxim 2000 µS/cm ** Volum de probă 1 l, timp de depunere 30 min *** nu există materiale abrazive	

Măsuri de siguranţă

– Respectaţi prevederile legale naţionale, privind dispozitivele cu jet de lichid.
– Respectaţi prevederile legale naţionale, privind prevenirea accidentelor. Dispozitivele cu jet de lichid trebuie verificate în mod regulat şi rezultatul verificării trebuie consemnat în scris.
– Dispozitivul de încălzire a aparatului este o instalaţie de combustie. Instalaţiile de combustie trebuie verificate în mod regulat conform prevederilor legale naţionale aferente.

Dispozitive de siguranţă

Dispozitivele de siguranţă au rolul de a proteja utilizatorul şi nu trebuie scoase din funcţiune sau evitate în timpul funcţionării.

Întrerupător manometric

Întrerupătorul manometric opreşte aparatul când pistolul manual de stropit este închis şi îl porneşte când pistolul este deschis.

Supapa de siguranţă

– Ventilul de siguranţă se deschide când rezervorul se află în stare de suprapresiune sau supapa de preaplin, respectiv întrerupătorul manometric este defect.
– Supapa de siguranţă este reglată şi sigilată din fabrică. Reglarea acesteia se face doar la service.

Dispozitiv de siguranţă pentru lipsa de apă

Dispozitivul de siguranţă pentru lipsa de apă împiedică pornirea arzătorului în cazul în care nu este apă în aparat.

Limitator pentru temperatura gazelor de eşapament

Limitatorul pentru temperatura gazelor de eşapament opreşte aparatul dacă se atinge o temperatură prea mare a gazelor de eşapament.

Contact pentru protecţia bobinei

Contactul pentru protecţia bobinei din bobina motorului de acţionare a pompei opreşte motorul în cazul unei suprasolicitări termice.

Butonul de siguranţă

Butonul de siguranţă de la pistolul manual de stropit împiedică pornirea accidentală a aparatului.

Punerea în funcţiune

⚠ ***AVERTIZARE***

Pericol de accidentare! Aparatul, conductele de alimentare, furtunul de înaltă presiune şi racordurile trebuie să fie în stare impecabilă. Aparatul nu trebuie utilizat dacă nu se află într-o stare ireproşabilă.

Ташев-Галвинг ООД
www.tashev-galving.com

Montarea pistolului manual de stropit

- ➔ Conectaţi lancea de pistolul manual de stropit.
- ➔ Montaţi duza pe lance (marcajele de pe inelul de reglare trebuie să fie în sus).
- ➔ Aparat fără tambur pentru furtun: Montaţi furtunul de înaltă presiune pe racordul de înaltă presiune al aparatului.

Adăugarea combustibilului

⚠ ***PERICOL***

Pericol de explozie! Folosiţi doar motorină sau păcură uşoară. Este posibilă şi folosirea biodieselului conform EN 14214 (de la o temperatură exterioară de 6 °C). Nu este permisă folosirea unor combustibili necorespunzători (de ex. benzină).

ATENŢIE

Nu folosiţi aparatul când rezervorul de combustibil este gol. În caz contrar, pompa de combustibil se poate distruge. Acest lucru este valabil şi în cazul utilizării cu apă rece.

- ➔ Deschideţi capacul rezervorului.
- ➔ Adăugaţi combustibil.
- ➔ Închideţi capacul rezervorului.
- ➔ Ştergeţi combustibilul vărsat.

Utilizarea cu soluţie de curăţat

⚠ ***PERICOL***

Pericol de accidentare!

- – Utilizaţi numai produse Kärcher.
- – Nu aspiraţi niciodată solvenţi (benzină, acetonă, diluant, etc.).
- – Evitaţi contactul cu ochii şi cu pielea.
- – Respectaţi instrucţiunile de siguranţă şi de manipulare ale producătorului soluţiei de curăţat.

Kärcher are în ofertă o gamă individuală de soluţii de curăţat şi de îngrijire.

Comercianţii noştri vă stau la dispoziţie cu informaţii.

- ➔ Umpleţi rezervorul extern pentru soluţie de curăţat sau înlocuiţi-l.

Racordul de apă

⚠ ***AVERTIZARE***

Respectaţi prevederile companiei de furnizare a apei.

Conform normelor în vigoare, aparatul nu trebuie exploatat niciodată fără un separator de sistem la reţeaua de apă potabilă. Asiguraţi-vă, că racordul instalaţiei de apă menajeră, de la care se alimentează aparatul de curăţat sub presiune este prevăzut cu un separator de sistem conform EN 12729 de tip BA.

Apa, care curge printr-un separator de sistem este clasificată ca fiind nepotabilă.

⚠ ***PRECAUŢIE***

Separatorul de sistem trebuie conectat întotdeauna la alimentarea de apă, niciodată direct la aparat.

Valorile racordului sunt specificate la datele tehnice.

- ➔ Racordaţi furtunul de alimentare (lungime min. 7,5 m, diametru min. 1/2“) cu colierul de furtun la setul racord de apă.
- ➔ Racordaţi furtunul de alimentare la racordul de apă al aparatului şi la sursa de apă (de exemplu robinet de apă).

Indicaţie: Furtunul de alimentare şi colierul de furtun nu sunt incluse în furnitură.

Absorbirea apei dintr-un rezervor

- ➔ Racordaţi furtunul de aspirare (cu diametrul de cel puţin 1/2”) la racordul de apă folosind filtrul (accesoriu).
- – Înălţimea maximă de absorbţie: 0,5 m

⚠ ***PERICOL***

Niciodată nu trageţi apă dintr-un recipient cu apă potabilă. Nu trageţi niciodată lichide cu conţinut de solvenţi cum ar fi diluanţi, benzină, ulei sau apă nefiltrată. Garniturile din aparat nu sunt rezistente la solvenţi. Ceaţa formată în urma pulverizării solvenţilor este puternic inflamabilă, explozivă şi toxică.

Ташев-Галвинг ООД
www.tashev-galving.com

Alimentarea cu curent

– Valorile de racordare sunt specificate în datele tehnice şi pe plăcuţa de tip.
– Racordul electric va fi efectuat de un electrician, conform CEI 60364-1.

➔ Aduceţi comutatorul aparatului pe „0/ OFF“.

➔ Introduceţi ştecherul în priză.

⚠ ***PERICOL***

Pericol de rănire prin electrocutare.

– *Cablurile prelungitoare nepotrivite pot fi periculoase. Pentru aer liber se vor utiliza numai prelungitoare admise şi marcate corespunzător, cu secţiune suficientă.*
– *Prelungitoarele trebuie desfăşurate complet de fiecare dată.*
– *Ştecherul şi cuplajul unui prelungitor trebuie să fie etanşe la apă.*

ATENŢIE

Nu este permisă depăşirea impedanţei maxime admise a reţelei la punctul de conexiune electrică (a se vedea datele tehnice). Dacă există nelămuriri referitor la impedanţa reţelei la punctul de conexiune electrică, vă rugăm să contactaţi compania locală de furnizare a energiei.

Utilizarea

⚠ ***PERICOL***

Pericol de explozie!
Nu pulverizaţi lichide inflamabile.

ATENŢIE

– *Nu folosiţi aparatul când rezervorul de combustibil este gol. În caz contrar, pompa de combustibil se poate distruge. Acest lucru este valabil şi în cazul utilizării cu apă rece.*
– *Pericol de deteriorare! Nu utilizaţi aparatul fără filtru la racordul de apă .*
– *Pericol de deteriorare! Nu aşezaţi obiecte (furtunuri etc.) în sau pe şeminеu.*
– *Aparat cu tambur pentru furtun: Furtunul de înaltă presiune trebuie desfăşurat complet de fiecare dată.*

Măsuri de siguranţă

⚠ ***AVERTIZARE***

Utilizarea aparatului pe o perioadă îndelungată poate duce la deteriorarea circulaţiei sângelui în zona braţelor, datorită vibraţiilor.

Nu se poate stabili o durată de funcţionare general valabilă, deoarece ea este influenţată de mai mulţi factori:

– Predispoziţie personală pentru o circulaţie deficitară (degete reci, amorţeală în degete).
– Temperatură ambiantă scăzută. Purtaţi mănuşi călduroase pentru protecţia mâinilor.
– Prinderea puternică împiedică circulaţia.
– Folosirea continuă este mai dăunătoare decât o utilizare întreruptă de pauze.

În cazul utilizării regulate a aparatului pe perioade mai lungi şi a apariţiei repetate a simptomelor respective (de ex. amorţeală în degete, degete reci), vă recomandăm să consultaţi un medic.

Închide/deschide capacul aparatului

Figura **2**

➔ Deblocaţi închizătoarea capacului cu o şurubelniţă, rabataţi capacul în faţă şi desprindeţi-l.

Figura **3**

➔ Agăţaţi capacul aparatului (vezi săgeata), rabataţi-l în sus şi fixaţi-l.

Regimuri de funcţionare

Figura **4**

0/OFF = Oprit

1 Funcţionarea cu apă rece
2 Funcţionare cu apă caldă

Pornirea aparatului

➔ Reglaţi întrerupătorul principal al aparatului la temperatura dorită.

Aparatul porneşte scurt şi se opreşte imediat ce se atinge presiunea de lucru.

➔ Deblocaţi pistolul manual de stropit.

În momentul acţionării pistolului manual de stropit, aparatul porneşte din nou.

Notă: Dacă din duza de înaltă presiune nu iese apă, scoateţi aerul din pompă.

www.tashev-alving.com

Aerisiţi pompa:

➔ Porniţi şi opriţi aparatul de mai multe ori de la întrerupătorul principal, în timp ce pistolul manual de stropit este deschis.

Notă: Prin demontarea lancei de la pistolul manual de stropit puteţi accelera procesul de aerisire.

Întreruperea utilizării

➔ Eliberaţi maneta pistolului, aparatul se opreşte.

➔ Trageţi din nou maneta pistolului, aparatul porneşte din nou.

Selectarea tipului jetului

➔ închideţi pistolul manual de stropit.

➔ Se asigură maneta pistolului cu butonul de siguranţă.

➔ Rotiţi carcasa duzei până când simbolul dorit corespunde cu marcajul.

	Jet rotund sub presiune (0°) pentru murdărie persistentă
CHEM	Jet plat de joasă presiune (CHEM) pentru operaţiuni de curăţare cu detergent sau curăţare la presiune mică
	Jet plat sub presiune (25°) pentru murdărie pe suprafeţe întinse

Utilizarea cu soluţie de curăţat

– Pentru menajarea mediului înconjurător, folosiţi soluţia de curăţat cu măsură.

– Soluţia de curăţat trebuie să fie potrivită pentru suprafaţa care urmează să fie curăţată.

Figura 5

➔ Trageţi afară furtunul de aspirare a soluţiei de curăţat.

➔ Rotiţi filtrul furtunului de aspirare a soluţiei de curăţat pentru dozarea soluţiei de curăţat.

➔ Agăţaţi furtunul de aspirare a soluţiei de curăţat într-un rezervor cu soluţie de curăţat.

➔ Reglaţi duza în poziţia „CHEM”.

Curăţarea

➔ Concentraţia soluţiei de curăţat trebuie reglată în funcţie de suprafaţa care urmează să fie curăţată.

Notă: La început îndreptaţi jetul de înaltă presiune spre obiectul care urmează să fie curăţat de la o distanţă mai mare, pentru a evita o eventuală deteriorare din cauza presiunii mari.

Metoda de curăţare recomandată

– Desprinderea mizeriei:

➔ Stropiţi soluţia de curăţat cu măsură şi lăsaţi-o să acţioneze 1...5 minute, fără a o lăsa să se usuce.

– Îndepărtarea mizeriei:

➔ Mizeria desprinsă se spală cu jetul de înaltă presiune.

Funcţionarea cu apă rece

Îndepărtarea mizeriei uşoare şi clătire, de ex. pentru utilaje de grădinărit, terase, unelte, etc.

➔ Aduceţi întrerupătorul principal al aparatului în poziţia „1”.

Funcţionarea cu apă caldă

⚠ ***PERICOL***

Pericol de opărire!

➔ Aduceţi întrerupătorul principal al aparatului în poziţia „2”.

După utilizarea cu soluţie de curăţat

➔ Închideţi de tot (-) filtrul furtunului de aspirare a soluţiei de curăţat.

➔ Aduceţi întrerupătorul principal al aparatului în poziţia „1”.

➔ Clătiţi aparatul cel puţin 1 minut cu pistolul manual de stropit deschis.

Ташев-Галвинг ООД
www.tashev-galving.com

Oprirea aparatului

⚠ ***PERICOL***

Pericol de opărire din cauza apei fierbinţi! După ce aparatul a fost utilizat cu apă caldă, el trebuie lăsat să funcţioneze cel puţin două minute cu apă rece, timp în care pistolul trebuie să fie deschis.

- ➔ Aduceţi comutatorul aparatului pe „0/OFF“.
- ➔ Închideţi conducta de alimentare cu apă.
- ➔ Porniţi scurt pompa (aproximativ 5 secunde) de la întrerupătorul principal.
- ➔ Aduceţi comutatorul aparatului pe „0/OFF“.
- ➔ Acţionaţi pistolul manual de stropit până când presiunea din aparat este eliberată.
- ➔ Scoateţi ştecherul din priză doar dacă aveţi mâinile uscate.
- ➔ Desprindeţi racordul de apă.
- ➔ Fixaţi pistolul de pulverizare.

Depozitarea aparatului

- ➔ Introduceţi pistolul manual de stropit în suport.
- ➔ Aparat fără tambur pentru furtun: Înfăşuraţi furtunul de înaltă presiune şi agăţaţi-l peste suportul de furtun.
- ➔ Aparate cu tambur pentru furtun: Înfăşuraţi furtunul de înaltă presiune pe tamburul de furtun. Împingeţi înăuntru mânerul manivelei pentru a bloca tamburul de furtun.
- ➔ Înfăşuraţi cablul de alimentare pe suportul de cablu.
- ➔ Prindeţi ştecherul cu clema montată.

Protecţia împotriva îngheţului

ATENŢIE

Gerul distruge aparatul dacă apa nu este golită complet.

- ➔ Depozitaţi aparatul într-un loc ferit de îngheţ.

Dacă aparatul este conectat la un coş de fum, se va ţine cont de următoarele:

ATENŢIE

Pericol de deteriorare din cauza aerului rece ce poate pătrunde prin coşul de fum.

- ➔ Dacă afară sunt sub 0 °C aparatul trebuie deconectat de la coşul de fum.

Dacă nu se poate asigura o depozitare astfel încât aparatul să fie ferit de îngheţ, el trebuie scos din funcţiune.

Scoaterea din funcţiune

În cazul unor perioade mai îndelungate de repaus sau atunci când nu este posibilă amplasarea într-un loc ferit de îngheţ:

- ➔ Goliţi apa.
- ➔ Clătiţi aparatul cu antigel.

Evacuarea apei

- ➔ Deşurubaţi furtunul de alimentare cu apă şi furtunul de înaltă presiune.

Figura 6

- ➔ Culcaţi aparatul pe spate.
- ➔ Lăsaţi aparatul să funcţioneze cu apă rece max. 1 minut până când pompa şi conductele sunt goale.

Clătirea aparatului cu antigel

Notă: Respectaţi instrucţiunile de manipulare ale producătorului antigelului.

- ➔ Introduceţi în racordul de apă antigel disponibil în comerţ.
- ➔ Porniţi aparatul (fără arzător), până când aparatul este clătit complet.

În acest mod se asigură şi o anumită protecţie anticorosivă.

Depozitarea

⚠ ***PRECAUŢIE***

Pericol de rănire şi deteriorare a aparatului! La depozitare ţineţi cont de greutatea aparatului.

Transport

⚠ ***PERICOL***

Pericol de accidentare! Pericol de răsturnare pe pante prea abrupte, în cazul unei înclinări laterale prea mari şi suprafaţă instabilă.

- *Deplasaţi aparatul doar pe pante de maxim 2%.*
- *Mişcaţi aparatul numai pe suprafeţe stabile.*

Ташев-Галвинг ООД
www.tashev-galving.com

⚠ ***PRECAUŢIE***

Pericol de rănire şi deteriorare a aparatului!
La transport ţineţi cont de greutatea aparatului.

➔ Culcaţi aparatul pe spate înainte de transport şi lăsaţi restul de apă să se scurgă.
➔ Pentru transportarea pe distanţe mai mari, trageţi aparatul după dumneavoastră ţinându-l de mâner.
➔ Dacă doriţi să îl transportaţi prindeţi aparatul de mânere şi de bara de manevrare.
➔ În cazul transportării în vehicule asiguraţi aparatul contra derapării şi răsturnării conform normelor în vigoare.

Îngrijirea şi întreţinerea

⚠ ***PERICOL***

Pericol de rănire din cauza pornirii accidentale a aparatului.
Înaintea tuturor lucrărilor la aparat, opriţi aparatul şi scoateţi ştecherul din priză.

➔ Aduceţi comutatorul aparatului pe „0/ OFF“.
➔ Închideţi conducta de alimentare cu apă.
➔ Porniţi scurt pompa (aproximativ 5 secunde) de la întrerupătorul principal.
➔ Aduceţi comutatorul aparatului pe „0/ OFF“.
➔ Acţionaţi pistolul manual de stropit până când presiunea din aparat este eliberată.
➔ Scoateţi ştecherul din priză doar dacă aveţi mâinile uscate.
➔ Desprindeţi racordul de apă.
➔ Fixaţi pistolul de pulverizare.
➔ Lăsaţi aparatul să se răcească.

Inspecţia de siguranţă/contractul de întreţinere

Puteţi încheia cu distribuitorul un contract de întreţinere sau puteţi stabli inspecţii de siguranţă periodice. Nu ezitaţi să cereţi sfaturi.

Intervale de întreţinere

Săptămânal

➔ Curăţaţi filtrul din racordul de apă.

Lunar

➔ Curăţaţi filtrul furtunului de aspirare a soluţiei de curăţat.

După 500 de ore de funcţionare, cel puţin anual

➔ Comandaţi întreţinerea aparatului de către serviciul pentru clienţi.

Lucrări de întreţinere

Indicaţie: La pompa de înaltă presiune nu este nevoie de schimb de ulei.

Curăţarea filtrului din racordul de apă

➔ Desprindeţi filtrul.
➔ Curăţaţi filtrul cu apă şi introduceţi-l la loc.

Curăţarea filtrului furtunului de aspirare a soluţiei de curăţat

➔ Curăţaţi filtrul cu apă şi introduceţi-l la loc.

Remedierea defecţiunilor

⚠ ***PERICOL***

Pericol de rănire din cauza pornirii accidentale a aparatului.
Înaintea tuturor lucrărilor la aparat, opriţi aparatul şi scoateţi ştecherul din priză.

Aparatul nu funcţionează

– Nu există tensiune de alimentare
➔ Verificaţi conexiunea la reţea/cablul de alimentare.
– Motor suprasolicitat/supraîncălzit
➔ Aduceţi comutatorul aparatului pe „0/ OFF“.
➔ Lăsaţi aparatul să se răcească.
➔ Porniţi aparatul.
➔ Dacă defecţiunea survine din nou, duceţi aparatul la service pentru a fi verificat.
– S-a declanşat limitatorul de temperatură pentru gazele de eşapament, spirala de încălzire are funingine.

ТОЧЕВ-ГАЛВИНГ ООД
www.tashev-galving.com

➔ Aparatul trebuie dus la service pentru a fi curăţat de funingine.
– S-a declanşat limitatorul de temperatură pentru gazele de eşapament, temperatura gazelor este prea înaltă.
➔ Aduceţi comutatorul aparatului pe „0/OFF“.
➔ Lăsaţi aparatul să se răcească.
➔ Numai la aparatele cu resetare manuală:
Figura 7
Acţionaţi tasta de resetare a limitatorului pentru temperatura gazelor de eşapament.
➔ Porniţi aparatul.
➔ Dacă defecţiunea survine din nou, duceţi aparatul la service pentru a fi verificat.

Aparatul nu produce presiune

– Aer în sistem
Aerisiţi pompa:
➔ Porniţi şi opriţi aparatul de mai multe ori de la întrerupătorul principal, în timp ce pistolul manual de stropit este deschis.
Notă: Prin demontarea lancei de la pistolul manual de stropit puteţi accelera procesul de aerisire.
➔ Dacă rezervorul extern pentru soluţie de curăţat este gol umpleţi-l sau înlocuiţi-l.
➔ Verificaţi racordurile şi conductele.
– Filtrul racordului de apă este murdar
➔ Curăţaţi filtrul.
– Cantitatea de apă alimentată este prea mică
➔ Verificaţi cantitatea de apă alimentată (consultaţi datele tehnice).
– Robinetul de apă este închis.
➔ Se deschide robinetul de apă.

Aparatul porneşte şi se opreşte continuu, în timp ce pistolul manual de stropit este deschis

– Aer în sistem
Aerisiţi pompa:
➔ Porniţi şi opriţi aparatul de mai multe ori de la întrerupătorul principal, în timp ce pistolul manual de stropit este deschis.
Notă: Prin demontarea lancei de la pistolul manual de stropit puteţi accelera procesul de aerisire.
– Duza de înaltă presiune este înfundată
➔ Curăţaţi duza.
– Spirala de încălzire este calcifiată
➔ Aparatul trebuie dus la service pentru a fi curăţat de depunerile de calcar.

Aparatul porneşte şi se opreşte continuu în timp ce pistolul manual de stropit este închis

– Scurgere în sistemul de înaltă presiune
➔ Verificaţi etanşeitatea sistemului de înaltă presiune şi a racordurilor.

Aparatul nu este etanş, apa curge din aparat în partea de jos

– Pompa este neetanşă, supapa de siguranţă este neetanşă.
Notă: Valoarea permisă este de 3 picături pe minut.
➔ Dacă neetanşeitatea este mai accentuată, aparatul trebuie dus la service pentru a fi verificat.

Aparatul nu trage soluţie de curăţat

– Duza este în poziţia „presiune înaltă”.
➔ Reglaţi duza în poziţia „CHEM”.
– Rezervorul extern pentru soluţie de curăţat este gol.
➔ Umpleţi rezervorul extern pentru soluţie de curăţat sau înlocuiţi-l.
– Filtrul de la furtunul de aspirare a soluţiei de curăţat este murdar
➔ Curăţaţi filtrul.
Figura 8
– Supapa de refulare este înţepenită
➔ Trageţi afară furtunul pentru soluţia de curăţat şi desfaceţi supapa de refulare cu un obiect bont.

Тацев-Гапвинг ООД
www.tashev-galving.com

Arzătorul nu porneşte

– Rezervorul de combustibil este gol.
➔ Adăugaţi combustibil.
– Lipsă de apă
➔ Verificaţi racordul de apă, verificaţi conductele de alimentare.
– Temperatura de intrare a apei este prea mare.
➔ Introduceţi apă de o temperatură de max. de 30 °C.

Figura 9

– Filtrul de combustibil este murdar
➔ Schimbaţi filtrul de combustibil.

Service autorizat

Dacă defecţiunea nu poate fi remediată, aparatul trebuie dus la service pentru a fi verificat.

Garanţie

În fiecare ţară sunt valabile condiţiile de garanţie stabilite de distribuitorul nostru autorizat. Eventuale defecţiuni ale acestui aparat, care survin în perioada de garanţie şi care sunt rezultatul unor defecte de fabricaţie sau de material, vor fi remediate gratuit.

Accesorii şi piese de schimb

– Vor fi utilizate numai accesorii şi piese de schimb agreate de către producător. Accesoriile originale şi piesele de schimb originale constituie o garanţie a faptului că utilajul va putea fi exploatat în condiţii de siguranţă şi fără defecţiuni.
– O selecţie a pieselor de schimb utilizate cel mai de se găseşte la sfârşitul instrucţiunilor de utilizare.
– Informaţii suplimentare despre piesele de schimb găsiţi la www.kaercher.com, în secţiunea Service.

ТАШЕВ-ГАЛВИНГ ООД
www.tashev-galving.com

Declaraţie de conformitate CE

Prin prezenta declarăm că aparatul desemnat mai jos corespunde cerinţelor fundamentale privind siguranţa în exploatare şi sănătatea incluse în directivele CE aplicabile, datorită conceptului şi a modului de construcţie pe care se bazează, în varianta comercializată de noi. În cazul efectuării unei modificări a aparatului care nu a fost convenită cu noi, această declaraţie îşi pierde valabilitatea.

Produs: Aparat de curăţare sub presiune
Tip: 1.064-xxx

Directive EG respectate:
2006/42/CE (+2009/127/CE)
2000/14/CE
2014/30/UE
Norme armonizate utilizate:
EN 55014–1: 2006+A1: 2009+A2: 2011
EN 55014–2: 1997+A1: 2001+A2: 2008
EN 60335–1
EN 60335–2–79
EN 61000–3–2: 2014
HDS 5/11, HDS 5/13:
EN 61000–3–3: 2013
HDS 5/15:
EN 61000–3–11: 2000
Procedura de evaluare a conformităţii:
2000/14/CE: Anexa V
Nivel de zgomot dB(A)
HDS 5/11 U, HDS 5/15:
măsurat: 91
garantat: 94
HDS 5/11 UX, HDS 5/13:
măsurat: 91
garantat: 93

5.957-976

Semnatarii acţionează în numele şi prin împuternicirea conducerii societăţii.

H. Jenner
CEO

S. Reiser
Head of Approbation

Însărcinat cu elaborarea documentaţiei:
S. Reiser

Alfred Kärcher GmbH & Co. KG
Alfred-Kärcher-Str. 28 - 40
71364 Winnenden (Germany)
Tel.: +49 7195 14-0
Fax: +49 7195 14-2212

Winnenden, 2016/01/01

Ташев-Галвинг ООД
www.tashev-galving.com

Date tehnice

		HDS 5/11	HDS 5/13	HDS 5/15
Conexiunea la reţeaua de curent				
Tensiune	V	220 230 240	220 230 240	220 230 240
Tipul curentului	Hz	1~ 50	1~ 50	1~ 50
Puterea absorbită	kW	2,2	2,6	2,7
Siguranţă fuzibilă (lentă)	A	16 16 13	16 16 13	16 16 13
Protecţie	--	IPX5	IPX5	IPX5
Clasă de protecţie	--	I	I	I
Impedanţa maximă admisă a reţelei	ohmi	--	--	(0.380+j0.237)
Racordul de apă				
Temperatura de circulare (max.)	°C	30	30	30
Debitul de circulare (min.)	l/h (l/min)	500 (8,3)	550 (9,2)	500 (8,3)
Înălţime de aspirare din rezervor deschis (20 °C)	m	0,5	0,5	0,5
Presiunea de circulare (max.)	MPa (bar)	0,6 (6)	0,6 (6)	0,6 (6)
Diametrul furtunului de alimentare (min.)	ţoli	1/2	1/2	1/2
Lungimea furtunului de alimentare (min.)	m	7,5	7,5	7,5
Caracteristicile de performanţă				
Debit apă	l/h (l/min)	450 (7,5)	500 (8,3)	450 (7,5)
Presiune de lucru apă (cu duză standard)	MPa (bar)	11,0 (110)	12,5 (125)	15,0 (150)
Suprapresiunea maximă de regim (supapă de siguranţă)	MPa (bar)	16,5 (165)	18,0 (180)	20,0 (200)
Temperatura de lucru max. apă caldă	°C	80	80	80
Aspirarea soluţiei de curăţat	l/h (l/min)	0-33 (0-0,6)	0-33 (0-0,6)	0-33 (0-0,6)
Putere arzător	kW	26	29	26
Consumul maxim de păcură	kg/h	2,7	3,1	2,7
Reculul max. al pistolului manual de stropit	N	18,1	21,4	20,8
Dimensiune duză (UX)	--	032 (033)	034	028
Valori stabilite conform EN 60335-2-79				
Emisia de zgomote				
Nivel de zgomot L_{pA}	dB(A)	76	76	77
Nesiguranţă K_{pA}	dB(A)	3	3	3
Nivelul puterii energiei L_{WA} + nesiguranţă K_{WA} (UX)	dB(A)	94 (93)	93	94
Valoarea vibraţiei mână-braţ				
Pistol manual de stropit	m/s^2	2,4	1,0	0,9
Lance	m/s^2	1,4	1,1	1,1
Nesiguranţă K	m/s^2	0,3	0,3	0,3
Substanţe tehnologice				
Combustibil	--	Păcură EL sau motorină	Păcură EL sau motorină	Păcură EL sau motorină
Cantitatea de ulei	l	0,1	0,1	0,2
Tipul de ulei	Ulei de motor 15W40	Nr. de comandă 6.288-050.0	Nr. de comandă 6.288-050.0	Nr. de comandă 6.288-050.0
Dimensiuni şi masa				
Lungime x lăţime x înălţime (UX)	mm	618 x 618 x 994 (1163)	618 x 618 x 994 (1163)	618 x 618 x 994 (1163)
Greutate tipică de operare (UX)	kg	70 (72)	74 (76)	76 (78)
Rezervorul de combustibil	l	6,5	6,5	6,5

Ташев-Галвинг ООД
www.tashev-galving.com

Pred prvým použitím vášho zariadenia si prečítajte tento pôvodný návod na použitie, konajte podľa neho a uschovajte ho pre neskoršie použitie alebo pre ďalšieho majiteľa zariadenia.

– Pred prvým uvedením do prevádzky si bezpodmienečne musíte prečítat' bezpečnostné pokyny č. 5.951-949.0!
– V prípade poškodenia pri preprave ihneď o tom informujte predajcu.
– Pri vybaľovaní skontrolujte obsah dodávky. Obsah dodávky pozri obrázok 1.

Obsah

Ochrana životného prostredia	SK	1
Stupne nebezpečenstva	SK	1
Prvky prístroja	SK	2
Symboly na prístroji	SK	2
Používanie výrobku v súlade s jeho určením	SK	2
Bezpečnostné pokyny	SK	3
Bezpečnostné prvky	SK	3
Uvedenie do prevádzky	SK	3
Obsluha	SK	5
Uskladnenie	SK	7
Transport	SK	7
Starostlivosť a údržba	SK	7
Pomoc pri poruchách	SK	8
Záruka	SK	9
Príslušenstvo a náhradné diely	SK	9
Vyhlásenie o zhode s normami EÚ	SK	10
Technické údaje	SK	11

Ochrana životného prostredia

	Obalové materiály sú recyklovateľné. Obalové materiály láskavo nevyhadzujte do komunálneho odpadu, ale odovzdajte ich do zberne druhotných surovín.
	Vyradené prístroje obsahujú hodnotné recyklovateľné látky, ktoré by sa mali opät' zužitkovat'. Do životného prostredia sa nesmú dostat' batérie, olej a iné podobné látky. Staré zariadenia preto láskavo odovzdajte do vhodnej zberne odpadových surovín.

Motorový olej, vykurovací olej, nafta a benzín sa nesmú dostat' do okolia a zat'ažit' životné prostredie. Prosíme, aby ste chránili pôdu a starý olej likvidovali ekologicky.

Pokyny k zloženiu (REACH)
Aktuálne informácie o zložení nájdete na:
www.kaercher.com/REACH

Stupne nebezpečenstva

⚠ ***NEBEZPEČENSTVO***
Pri bezprostredne hroziacom nebezpečenstve, ktoré spôsobí vážne zranenia alebo smrť.

⚠ ***VÝSTRAHA***
V prípade nebezpečnej situácie by mohla viesť k vážnemu zraneniu alebo smrti.

⚠ ***UPOZORNENIE***
Upozornenie na možnú nebezpečnú situáciu, ktorá by mohla viesť k ľahkým zraneniam.

POZOR
Pozornenie na možnú nebezpečnú situáciu, ktorá by mohla viesť k vecným škodám.

Ташев-Галвинг ООД
www.tashev-galving.com

Prvky prístroja

Obrázok 1

1 Vysokotlaková hadica
2 Držiak káblov
3 Otvor plnenia paliva
4 Indikátor stavu náplne
5 Odkladací priestor dýzy
6 Elektrické vedenie
7 Vysokotlaké čerpadlo
8 Súprava vodná prípojka
9 Vysokotlaková prípojka (iba HDS 5/xx U)
10 Odkladací priestor trysky
11 Prípojka vody s filtrom
12 Vypínač prístroja
13 Kryt prístroja
14 Rukoväť na prenášanie
15 Výstupný otvor vysokotlakovej hadice (iba HDS 5/xx U)
16 Podpera
17 Koleso
18 Horák
19 Držiak na hadice (iba HDS 5/xx U)
20 Bubon s hadicou (iba HDS 5/xx U)
21 Nasávacia hadica čistiaceho prostriedku s filtrom
22 Držiak oceľovej rúrky
23 Výrobný štítok
24 Uzáver krytu
25 Ručná kľuka pre bubon s hadicou (iba HDS 5/xx U)
26 Posuvná rukoväť
27 Označenie dýzy
28 Trojúčelová tryska
29 Rozstrekovacia rúrka
30 Poistka ručnej striekacej pištole
31 Páka ručnej striekacej pištole
32 Ručná striekacia pištoľ

Farebné označenie

– Ovládacie prvky pre čistiaci proces sú žlté.
– Ovládacie prvky pre údržbu a servis sú svetlosivé.

Symboly na prístroji

Vysokotlakový prúd môže byť pri neodbornom použití nebezpečný. Prúd sa nesmie nasmerovať na osoby, zvieratá, aktívne elektrické zariadenia alebo na samotný prístroj. Vysokotlakový čistič sa môže používať iba v kolmej stojatej polohe.

Prístroj s bubnom na hadicu:	
	Nebezpečie popálenia horúcim povrchom!

Používanie výrobku v súlade s jeho určením

– Čistenie: strojov, vozidiel, stavieb, náradia, fasád, terás, záhradných prístrojov, atď.
– Vysokotlakový čistič sa môže prevádzkovať iba vo zvislom stave.
– Prístroj počas prevádzky nikdy nenechávajte bez dozoru.

⚠ ***NEBEZPEČENSTVO***

Nebezpečenstvo zranenia! Pri použití na čerpacích staniciach alebo v iných nebezpečných oblastiach dodržujte príslušné bezpečnostné predpisy.

Odpadovú vodu s obsahom minerálneho oleja nevypúšťajte do pôdy, vodných tokov alebo kanalizácie. Motor a spodok auta preto umývajte na vhodných miestach, vybavených odlučovačmi oleja.

Požiadavky na kvalitu vody:

POZOR

Ako vysokotlakové médium sa smie používať len čistá voda. Nečistoty spôsobujú predčasné opotrebovanie alebo vznik usadenín v zariadení.

Ak sa použije recyklovaná voda, nemôžu sa prekročiť nasledujúce hraničné hodnoty.

Кашев-Галвинг ООД
www.tashev-galving.com

Hodnota pH	6,5...9,5
elektrická vodivosť *	Vodivosť čerstvej vody +1200 µS/cm
usadeniny **	< 0,5 mg/l
látky s možnosťou filtrácie ***	< 50 mg/l
Uhľovodíky	< 20 mg/l
Chlorid	< 300 mg/l
Síran	< 240 mg/l
Vápnik	< 200 mg/l
Celková tvrdosť	< 28 °dH < 50 °TH < 500 ppm (mg $CaCO_3$/l)
Železo	< 0,5 mg/l
Mangán	< 0,05 mg/l
Meď	< 2 mg/l
Aktívny chlór	< 0,3 mg/l
bez nevhodného zápachu	
* Maximum spolu 2000 µS/cm ** Skúšobný objem 1 l, doba usadenia 30 min *** žiadne abrazívne látky	

Bezpečnostné pokyny

– Dodržte príslušné národné predpisy zákonodarcu platné pre trysky na kvapalinu.
– Dodržte príslušné národné bezpečnostné predpisy zákonodarcu. Trysky na kvapalinu je nutné pravidelne skúšať a výsledok skúšky písomne zaznamenať.
– Ohrievacie zariadenie prístroja je spaľovacie zariadenie. Spaľovacie zariadenia sa musia pravidelne skúšať podľa príslušných národných predpisov zákonodarcu.

Bezpečnostné prvky

Bezpečnostné zariadenia slúžia na ochranu užívateľa a nesmie sa vyradiť z prevádzky alebo obchádzať jeho funkcie.

Tlakový spínač

Tlakový spínač pri uzatvorení ručnej striekacej pištole prístroj vypne a pri otvorení pištole prístroj opäť zapne.

Poistný ventil

– Poistný ventil sa otvorí pri pretlaku kotla vtedy, ak je nadprúdový ventil príp. tlakový spínač chybný.
– Poistný ventil je nastavený zo závodu výrobcu a zablombovaný. Nastavenie iba servisnou službou pre zákazníkov.

Poistka pri nedostatku vody

Poistka pri nedostatku vody zabráni tomu, aby sa horák v prípade nedostatku vody zapol.

Obmedzovač teploty spalín

Obmedzovač teploty spalín vypína prístroj po dosiahnutí vysokej teploty spalín.

Ochranný kontakt vinutia

Ochranný kontakt vo vinutí motora pohonu čerpadla vypne pri tepelnom preťažení motor.

Bezpečnostná západka

Bezpečnostná západka ručnej striekacej pištole zabraňuje neúmyselnému zapnutiu zariadenia.

Uvedenie do prevádzky

⚠ ***VÝSTRAHA***

Nebezpečenstvo poranenia! Prístroj, prívody, vysokotlaková hadica a prípojky musia byť v bezchybnom stave. V prípade, že stav nie je bezchybný, nesmie sa prístroj použiť.

Montáž ručnej striekacej pištole

➔ Trysku spojte s ručnou striekacou pištoľou.
➔ Namontujte na rozprašovaciu rúrku dýzu (značky na nastavovacom krúžku hore).
➔ Prístroj bez bubna na hadicu: Namontujte vysokotlakovú hadicu na vysokotlakovú prístroja.

Ташев-Галвинг ООД
www.tashev-galving.com

Naplnenie palivom

⚠ ***NEBEZPEČENSTVO***

Nebezpečenstvo výbuchu! Plniť iba naftou alebo ľahkým vykurovacím olejom. Prevádzka na bionaftu podľa EN 14214 (od 6 °C vonkajšej teploty) je možná. Nesmú sa používať žiadne nevhodné palivá, napr. benzín.

POZOR

Prístroj nikdy neprevádzkujte s prázdnou palivovou nádržou. Inak môže dôjsť k zničeniu palivového čerpadla. Platí to aj pri prevádzke so studenou vodou.

➔ Otvoriť uzáver nádrže.
➔ Doplňte palivo.
➔ Zatvorte uzáver nádrže.
➔ Pohonnú látku, ktorá pretiekla, utrite.

Prevádzka s čistiacim prostriedkom

⚠ ***NEBEZPEČENSTVO***

Nebezpečenstvo poranenia!

– Používajte iba produkty Kärcher.
– V žiadnom prípade nevysávajte rozpúšťadlá (benzín, acetón, riedidlá atď.).
– Zabráňte kontaktu s očami a pokožkou.
– Dodržiavajte bezpečnostné pokyny a pokyny pre manipuláciu uvedené výrobcom čistiaceho prostriedku.

Firma Kärcher ponúka individuálny program čistiacich a ochranných prostriedkov.

Váš predajca Vám rád poradí.

➔ Naplňte/vymeňte externú nádrž na čistiaci prostriedok.

Pripojenie vody

⚠ ***VÝSTRAHA***

Rešpektujte platné predpisy vodárenského podniku.

Podľa platných predpisov sa nesmie prístroj prevádzkovať v sieti pitnej vody bez systémového oddeľovacieho zariadenia. Ubezpečte sa, že prípojka vášho domáceho vodného zariadenia, v ktorej sa prevádzkuje vysokotlakový čistič, je vybavená odpojením systému podľa EN 12729 typ BA.

Voda, ktorá preteká cez systémový odlučovač, nie je pitná.

⚠ ***UPOZORNENIE***

Systémové oddeľovacie zariadenie pripájajte vždy na zásobovanie vodou, nikdy nie priamo na prístroj.

Pripojovacie hodnoty nájdete v technických údajoch.

➔ Prívodná hadica (minimálna dĺžka 7,5 m, minimálny priemer 1/2“) upevnite hadicovou objímkou na súpravu vodnej prípojky.
➔ Pripojte prívodnú hadicu na prípojku vody prístroja a prítok vody (napríklad vodovodný kohút).

Upozornenie: Prívodná hadica a hadicová objímka nie sú obsahom dodávky.

Nasávanie vody z nádrže

➔ Na prípojku vody naskrutkujte najmenej 1/2 palcovú saciu hadicu s filtrom (príslušenstvo).
– Max. sacia výška: 0,5 m

⚠ ***NEBEZPEČENSTVO***

Nikdy nenasávajte vodu z nádrže s pitnou vodou. Nikdy nenasávajte kvapaliny s obsahom rozpúšťadiel ako je riedidlo farby, benzín, olej alebo nefiltrovanú vodu. Tesnenia v prístroji nie sú odolné voči riedidlám. Hmlovina riedidiel je vysoko zápalná, explozívna a jedovatá.

Sieťové napájanie

– Hodnoty pripojenia nájdete v technických údajoch a na výrobnom štítku.
– Elektrické pripojenie musí vykonať elektroinštalatér a musí zodpovedať IEC 60364-1.

➔ Nastavte vypínač prístroja na "0/OFF".
➔ Zastrčte sieťovú zástrčku.

⚠ ***NEBEZPEČENSTVO***

Nebezpečenstvo úrazu elektrickým prúdom.

– *Nevhodné elektrické predlžovacie vedenia môžu byť nebezpečné. Vo vonkajšom prostredí používajte výhradne schválené a patrične označené elektrické predlžovacie káble s dostatočným prierezom vodiča.*
– *Predlžovacie rozvody vždy úplne odmotajte.*
– *Konektor a spojka použitého predlžovacieho kábla musí byť vodotesné.*

ТашСервисТрейдинг ООО
www.tashservicetrading.com

POZOR

Maximálna prípustná sieťová impedancia v elektrickom bode pripojenia (pozri technické údaje) sa nesmie prekročiť. Pri nejasnostiach s ohľadom na sieťovú impendanciu prichádzajúcu do vášho spojovacieho bodu kontaktujte vášho dodávateľa elektrickej energie.

Obsluha

⚠ ***NEBEZPEČENSTVO***

Nebezpečenstvo výbuchu!
Nestriekajte žiadne horľavé kvapaliny.

POZOR

– *Prístroj nikdy neprevádzkujte s prázdnou palivovou nádržou. Inak môže dôjsť k zničeniu palivového čerpadla. Platí to aj pri prevádzke so studenou vodou.*
– *Nebezpečenstvo poškodenia! Neprevádzkujte prístroj nikdy bez filtra v prípojke na vodu.*
– *Nebezpečenstvo poškodenia! Na komín alebo do komína sa nemôžu ukladať žiadne predmety (hadica atď.).*
– *Prístroj s bubnom na hadicu: Vysokotlakovú hadicu vždy úplne odmotajte.*

Bezpečnostné pokyny

⚠ ***VÝSTRAHA***

Dlhšie používanie zariadenia môže viesť k zlému prekrveniu rúk, spôsobeného vibráciami.

Nie je možné určiť všeobecne platnú dobu používania, pretože tá je závislá na viacerých ovplyvňujúcich sa faktoroch:

– Osobné dispozície k zlému prekrveniu (často studené prsty, tŕpnutie v prstoch).
– Nízka teplota okolia. Na ochranu rúk noste teplé rukavice.
– Pevnejšie držanie bráni prekrveniu.
– Neprerušovaná prevádzka pôsobí škodlivejšie ako práca s prestávkami.

V prípade pravidelného, dlhodobejšieho používania prístoja a v prípade opakovaného výskytu daných príznakov (napr. tŕpnutie v prstoch, studené prsty) doporučujeme lekársku prehliadku.

Otvorenie/uzavretie krytu prístroja

Obrázok **2**

➔ Odblokujte uzáver s vekom pomocou skrutkovača, presuňte kryt prístroja dopredu a zveste ho.

Obrázok **3**

➔ Zaveste kryt prístroja (pozri šípky), vyklopte smerom hore a nechajte zaklapnúť uzáver s vekom.

Režimy prevádzky

Obrázok **4**

0/OFF = Vyp

1 Prevádzka so studenou vodou
2 Prevádzka s horúcou vodou

Zapnutie prístroja

➔ Prepínač zariadenia nastavte na požadovaný režim prevádzky.

Prístroj sa nakrátko rozbehne a vypne, akonáhle je dosiahnutý prevádzkový tlak.

➔ Odistiť ručnú striekaciu pištoľ.

Pri manipulácii s ručnou striekacou pištoľou sa prístroj opäť zapne.

Upozornenie: Keď z vysokotlakovej trysky nevychádza žiadna voda, odvzdušnite čerpadlo.

Čerpadlo odvzdušnite:

➔ Pri otvorenej ručnej striekacej pištoli prístroj niekoľkrát zapnite a vypnite vypínačom.

Upozornenie: Demontážou tlakovej rúrky z vysokotlakovej striekacej pištole sa urýchli proces odvzdušnenia.

Prerušenie prevádzky

➔ Pustite páku ručnej striekacej pištole, prístroj sa vypne.
➔ Obnoveným ťahaním páky ručnej striekacej pištole sa prístroj opäť zapne.

Voľba typu prúdu

➔ Ručnú striekaciu pištoľ uzavrite.
➔ Zaistite páčku ručnej striekacej pištole bezpečnostnou západkou.
➔ Otáčajte telesom dýzy, až kým požadovaný symbol nie je zarovno s označením.

Тацев-Галвинг ООД
www.tashev-galving.com

	Vysokotlakový guľatý prúd (0°) na zvlášť silne priľnievajúce nečistoty
CHEM	Nízkotlakový plochý prúd (CHEM) na prevádzku s čistiacim prostriedkom alebo čistenie s nízkym tlakom
	Vysokotlakový plochý prúd (25°) na veľkoplošné znečistenie

Prevádzka s čistiacim prostriedkom

– Pre ochranu životného prostredia zaobchádzajte s čistiacimi prostriedkami úsporne.
– Čistiaci prostriedok musí byť vhodný pre čistený povrch.

Obrázok 5

➔ Vytiahnite saciu hadicu na čistiaci prostriedok.
➔ Filter naskrutkujte na nasávaciu hadicu čistiaceho prostriedku, aby dávkoval čistiaci prostriedok.
➔ Zaveste saciu hadicu čistiaceho prostriedku do nádrže s čistiacim prostriedkom.
➔ Nastavte trysku na "CHEM".

Čistenie

➔ Podľa čisteného povrchu nastavte koncentráciu čistiacich prostriedkov.

Upozornenie: Vysokotlakový prúd najskôr nasmerovať na čistený objekt z väčšej vzdialenosti, aby sa tak zabránilo škodám v dôsledku vysokého tlaku.

Odporúčaný spôsob čistenia

– Rozpustenie nečistôt:
➔ Šetrne nastriekajte čistiaci prostriedok a nechajte pôsobiť 1...5 min, ale nenechajte zaschnúť.
– Odstránenie nečistôt:
➔ Rozpustenú nečistotu odstráňte prúdom vysokého tlaku vody.

Prevádzka so studenou vodou

Odstráňte ľahké nečistoty a opláchnite napr: záhradné prístroje, terasy, náradia a pod.

➔ Vypínač prístroja nastavte do polohy „1“.

Prevádzka s horúcou vodou

⚠ ***NEBEZPEČENSTVO***

Nebezpečenstvo oparenia!

➔ Vypínač prístroja nastavte do polohy „2“.

Po ukončení prevádzky s čistiacimi prostriedkami

➔ Úplne pritiahnite filter na nasávacej hadici čistiaceho prostriedku (-).
➔ Vypínač prístroja nastavte do polohy „1“.
➔ Prístroj je nutné vyplachovať s otvorenou ručnou striekacou pištoľou najmenej 1 minútu.

Vypnutie prístroja

⚠ ***NEBEZPEČENSTVO***

Riziko oparenia horúcou vodou! Po prevádzke s horúcou vodou musí prístroj uviesť do prevádzky aspoň na dve minúty so studenou vodou pri otvorenej tryske kvôli ochladeniu.

➔ Nastavte vypínač prístroja na "0/OFF".
➔ Uzatvorte prívod vody.
➔ Čerpadlo krátko zapnite pomocou vypínača (cca 5 sekúnd).
➔ Nastavte vypínač prístroja na "0/OFF".
➔ Ručnú striekaciu pištoľ používajte tak dlho, až v prístroji nie je žiadny tlak.
➔ Sieťovú zástrčku vytiahnite zo zásuvky len suchou rukou.
➔ Odstráňte prípojku vody.
➔ Zaistite ručnú striekaciu pištoľ.

Uskladnenie prístroja

➔ Ručnú striekaciu pištoľ zasuňte do držiaka
➔ Prístroj bez bubna na hadicu: Vysokotlakovú hadicu naviňte a zaveste ju cez jej držiak odkladacieho priestoru hadice.

Ташев-Галвинг ООД
www.tashev-galving.com

➔ Prístroj s bubnom na hadicu: Vysokotlakovú hadicu naviňte na bubon hadice. Na zablokovanie hadicového bubna zasuňte rukoväť kľuky.
➔ Pripojovací kábel naviňte okolo držiaka kábla.
➔ Zástrčku upevnite pomocou namontovanej svorky.

Ochrana proti zamrznutiu

POZOR

Mráz môže zničiť prístroj, z ktorého nebola úplne vypustená voda.

➔ Prístroj uložte na miesto zaistené proti mrazu.

Ak je prístroj pripojený na komín, je potrebné dbať na nasledujúce:

POZOR

Nebezpečenstvo poškodenia v dôsledku studeného vzduchu prenikajúceho cez komín.

➔ Ak vonkajšia teplota poklesne pod 0 °C, prístroj odpojte od komína.

Ak nie je možné uloženie mimo mráz, prístroj odstavte.

Odstavenie

Pri dlhšom prerušení chodu alebo pokiaľ nie je možné uskladnenie pri teplote nad bodom mrazu.

➔ Vodu vypustite.
➔ Prístroj prepláchnite nemrznúcou zmesou.

Vypustenie vody

➔ Hadicu pre prívod vody a vysokotlakovú hadicu odskrutkujte.

Obrázok 6

➔ Položte prístroj na zadnú stranu.
➔ Prístroj nechajte pri prevádzke na studenú vodu bežať max. 1 minútu, pokiaľ nebudú čerpadlo a potrubia prázdne.

Prepláchnutie prístroja nemrznúcou zmesou

Upozornenie: Dodržiavajte predpisy výrobcu pre manipuláciu s nemrznúcou zmesou.

➔ Prípojku na vodu naplňte bežným prostriedkom na ochranu pred mrazom.
➔ Zapnite prístroj (bez horáku), až sa prístroj kompletne prepláchne.

Tým sa tiež dosiahne istá ochrana proti korózii.

Uskladnenie

⚠ ***UPOZORNENIE***

Nebezpečenstvo zranenia a poškodenia! Pri uskladnení zariadenia zohľadnite jeho hmotnosť.

Transport

⚠ ***NEBEZPEČENSTVO***

Nebezpečenstvo poranenia! Pri príliš veľkom naklonení, pri príliš veľkom bočnom sklone a nestabilnom podklade vzniká nebezpečenstvo prevrátenia.

– *Pohybujte prístrojom iba pri maximálnom naklonení do 2%.*
– *Strojom pohybujte výlučne na pevnom podklade.*

⚠ ***UPOZORNENIE***

Nebezpečenstvo zranenia a poškodenia! Pri prepravovaní zariadenia zohľadnite jeho hmotnosť.

➔ Položte pred prepravou prístroj na zadnú stranu a nechajte vytiecť zvyšnú vodu.
➔ K preprave na dlhších úsekoch uchopte prístroj za posuvnú rukoväť a ťahajte ho za sebou.
➔ Prístroj pri nosení uchopte za rukoväte a posuvné rameno.
➔ Pri preprave vo vozidlách zariadenie zaistite proti zošmyknutiu a prevráteniu podľa platných smerníc.

Starostlivosť a údržba

⚠ ***NEBEZPEČENSTVO***

Nebezpečenstvo zranenia neúmyselným rozbehnutím zariadenia a zasiahnutím elektrickým prúdom.

Pred všetkými prácami prístroj vypnite a vytiahnite sieťovú zástrčku.

➔ Nastavte vypínač prístroja na "0/OFF".
➔ Uzatvorte prívod vody.
➔ Čerpadlo krátko zapnite pomocou vypínača (cca 5 sekúnd).
➔ Nastavte vypínač prístroja na "0/OFF".

ТашЕВ-Голвинг ООД www.tashev-galving.com

➔ Ručnú striekaciu pištoľ používajte tak dlho, až v prístroji nie je žiadny tlak.
➔ Sieťovú zástrčku vytiahnite zo zásuvky len suchou rukou.
➔ Odstráňte prípojku vody.
➔ Zaistite ručnú striekaciu pištoľ.
➔ Zariadenie nechajte vychladnúť.

Bezpečnostná inšpekcia / zmluva o údržbe

S vašim obchodníkom môžete dohodnúť pravidelnú bezpečnostnú inšpekciu alebo zmluvu o údržbe. Nechajte si prosím poradiť.

Intervaly údržby

Týždenne

➔ Vyčistite filter vo vodnej prípojke.

Mesačne

➔ Vyčistite filter na nasávacej hadici čistiaceho prostriedku.

Po 500 prevádzkových hodinách, minimálne jedenkrát ročne

➔ Nechajte vykonať údržbu prístroja zákazníckemu servisu.

Údržbárske práce

Upozornenie: Výmena oleja vo vysokotlakovom čerpadle nie je potrebná.

Vyčistite filter vo vodnej prípojke

➔ Odstráňte filter.
➔ Filter vyčistite vo vode a opäť nasaďte.

Vyčistenie filtra na sacej hadici čistiaceho prostriedku

➔ Filter vyčistite vo vode a opäť nasaďte.

Pomoc pri poruchách

⚠ ***NEBEZPEČENSTVO***
Nebezpečenstvo zranenia neúmyselným rozbehnutím zariadenia a zasiahnutím elektrickým prúdom.
Pred všetkými prácami prístroj vypnite a vytiahnite sieťovú zástrčku.

Spotrebič sa nezapína

– Žiadne napätie siete
➔ Preverte pripojenie/prívod do siete.
– Preťažený/prehriaty motor
➔ Nastavte vypínač prístroja na "0/OFF".
➔ Zariadenie nechajte vychladnúť.
➔ Zapnite spotrebič.
➔ Ak sa porucha vyskytne znovu, nechajte prístroj skontrolovať servisnou službou pre zákazníkov.
– Aktivoval sa obmedzovač teploty splodín, vykurovacia slučka je zanesená sadzami.
➔ Prístroj nechajte vyčistiť u servisnej služby.
– Aktivoval sa obmedzovač teploty splodín, výfukové plyny majú príliš vysokú teplotu.
➔ Nastavte vypínač prístroja na "0/OFF".
➔ Zariadenie nechajte vychladnúť.
➔ Iba u prístrojov s manuálnym vynulovaním: Obrázok 7
Zatlačiť tlačidlo resetovania obmedzovača teploty spalín.
➔ Zapnite spotrebič.
➔ Ak sa porucha vyskytne znovu, nechajte prístroj skontrolovať servisnou službou pre zákazníkov.

Prístroj nevyvíja žiadny tlak

– Vzduch v systéme
Čerpadlo odvzdušnite:
➔ Pri otvorenej ručnej striekacej pištoli prístroj niekoľkrát zapnite a vypnite vypínačom.

Upozornenie: Demontážou tlakovej rúrky z vysokotlakovej striekacej pištole sa urýchli proces odvzdušnenia.
➔ Naplňte/vymeňte externú nádrž na čistiaci prostriedok, ak je táto prázdna.
➔ Skontrolujte prípojky a vedenia.
– Filter v prípojke vody je znečistený
➔ Vyčistite filter.
– Množstvo privádzanej vody je malé
➔ Prekontrolujte prívodné množstvo vody (pozri technické údaje).
– Vodovodný kohútik je uzavretý.
➔ Otvorte vodovodný kohút.

Тацев-Галвинг ООД
www.tashev-galving.com

Pri otvorenej ručnej striekacej pištoli sa zariadenie neustále vypína a zapína

– Vzduch v systéme

Čerpadlo odvzdušnite:

➔ Pri otvorenej ručnej striekacej pištoli prístroj niekoľkrát zapnite a vypnite vypínačom.

Upozornenie: Demontážou tlakovej rúrky z vysokotlakovej striekacej pištole sa urýchli proces odvzdušnenia.

– Vysokotlaková dýza je upchatá

➔ Vyčistite dýzu.

– Ohrievacie teleso je zanesené vodným kameňom

➔ Nechajte vyčistiť prístroj servisnej službe.

Pri uzatvorení ručnej striekacej pištole prístroj neustále zapína a vypína

– Netesnosť vo vysokotlakovom systéme

➔ Skontrolujte utesnenie vysokotlakového systému a pripojenie.

Prístroj presakuje, dolu z prístroja kvapká voda

– Čerpadlo netesné, bezpečnostný ventil netesný.

Upozornenie: Prípustné sú 3 kvapky/minútu.

➔ Pri väčšej netesnosti nechajte prístroj skontrolovať v servisnej službe.

Prístroj nenasáva žiadny čistiaci prostriedok

– Tryska je nastavená na "Vysoký tlak"

➔ Nastavte trysku na "CHEM".

– Externá nádoba na čistiaci prostriedok netesná.

➔ Naplňte/vymeňte externú nádrž na čistiaci prostriedok.

– Filter nasávacej hadice na čistiaci prostriedok je znečistený

➔ Vyčistite filter.

Obrázok **8**

– Spätný ventil zalepený

➔ Vytiahnite hadicu na čistiaci prostriedok a uvoľnite spätný ventil tupým predmetom.

Horák nezapaľuje

– Palivová nádrž je prázdna.

➔ Doplňte palivo.

– Nedostatok vody

➔ Skontrolujte prípojku vody, prívodné potrubia.

– Teplota prívodu vody je príliš vysoká.

➔ Naplňte max. 30 °C teplou vodou.

Obrázok **9**

– Filter paliva je znečistený

➔ Vymeňte filter paliva.

Servisná služba

V prípade, že sa porucha nedá odstrániť, musí prístroj preskúšať pracovník zákazníckeho servisu.

Záruka

V každej krajine platia záručné podmienky vydané našou príslušnou distribučnou spoločnosťou. Eventuálne poruchy vzniknuté na prístroji odstránime počas záručnej doby bezplatne v prípade, ak je príčinou poruchy chyba materiálu alebo výrobcu.

Príslušenstvo a náhradné diely

– Používať možno iba príslušenstvo a náhradné diely schválené výrobcom. Originálne príslušenstvo a originálne náhradné diely zaručujú bezpečnú a bezporuchovú prevádzku stroja.

– Výber najčastejšie potrebných náhradnych dielov nájdete na konci prevádzkového návodu.

– Ďalšie informácie o náhradných dieloch získate na stránke www.kaercher.com v oblasti Servis.

Ташев-Галвинг ООД
www.tashev-galving.com

Vyhlásenie o zhode s normami EÚ

Týmto prehlasujeme, že ďalej označený stroj zodpovedá na základe svojej koncepcie a konštrukčného vyhotovenia, ako aj od nás do prevádzky uvedených vyhotovení, príslušným základným bezpečnostným a zdravotným požiadavkám smerníc ES. Pri zmene stroja, ktorá nebola nami odsúhlasená, stráca toto prehlásenie svoju platnosť.

Výrobok: Vysokotlakový čistič
Typ: 1.064-xxx

Príslušné Smernice EÚ:
2006/42/ES (+2009/127/ES)
2000/14/ES
2014/30/EÚ
Uplatňované harmonizované normy:
EN 55014–1: 2006+A1: 2009+A2: 2011
EN 55014–2: 1997+A1: 2001+A2: 2008
EN 60335–1
EN 60335–2–79
EN 61000–3–2: 2014
HDS 5/11, HDS 5/13:
EN 61000–3–3: 2013
HDS 5/15:
EN 61000–3–11: 2000
Uplatňované postupy posudzovania zhody:
2000/14/ES: Príloha V
Úroveň akustického výkonu dB(A)
HDS 5/11 U, HDS 5/15:
Nameraná: 91
Zaručovaná: 94
HDS 5/11 UX, HDS 5/13:
Nameraná: 91
Zaručovaná: 93

5.957-976

Podpísaný jednajú v poverení a s plnou mocou jednateľstva.

H. Jenner
CEO

i.V. S. Reiser
Head of Approbation

Osoba zodpovedná za dokumentáciu:
S. Reiser

Alfred Kärcher GmbH & Co. KG
Alfred-Kärcher-Str. 28 - 40
71364 Winnenden (Germany)
Tel: +49 7195 14-0
Fax: +49 7195 14-2212

Winnenden, 2016/01/01

ТашлевГалвинг ООД
www.tashev-galving.com

Technické údaje

		HDS 5/11	HDS 5/13	HDS 5/15
Zapojenie siete				
Napätie	V	220 230 240	220 230 240	220 230 240
Druh prúdu	Hz	1~ 50	1~ 50	1~ 50
Pripojovací výkon	kW	2,2	2,6	2,7
Poistka (zotrvačná)	A	16 16 13	16 16 13	16 16 13
Druh krytia	--	IPX5	IPX5	IPX5
Krytie	--	I	I	I
Maximálne prípustná sieťová impedancia	Ohmov	--	--	(0.380+j0.237)
Pripojenie vody				
Prívodná teplota (max.)	°C	30	30	30
Prívodné množstvo (min.)	l/h (l/min)	500 (8,3)	550 (9,2)	500 (8,3)
Sacia výška z otvoreného zásobníka (20 °C)	m	0,5	0,5	0,5
Prívodný tlak (max.)	MPa (bar)	0,6 (6)	0,6 (6)	0,6 (6)
Priemer prívodnej hadice (min.)	palce	1/2	1/2	1/2
Prívodná hadica - dĺžka (min.)	m	7,5	7,5	7,5
Výkonové parametre				
Dopravované množstvo vody	l/h (l/min)	450 (7,5)	500 (8,3)	450 (7,5)
Pracovný tlak vody (so štandardnou tryskou)	MPa (bar)	11,0 (110)	12,5 (125)	15,0 (150)
Max. prevádzkový pretlak (poistný ventil)	MPa (bar)	16,5 (165)	18,0 (180)	20,0 (200)
Max. pracovná teplota horúcej vody	°C	80	80	80
Nasávanie čistiaceho prostriedku	l/h (l/min)	0-33 (0-0,6)	0-33 (0-0,6)	0-33 (0-0,6)
Výkon horáka	kW	26	29	26
Maximálna spotreba vykurovacieho oleja	kg/h	2,7	3,1	2,7
Reaktívna sila ručnej striekacej pištole (max.)	N	18,1	21,4	20,8
Veľkosť dýzy (UX)	--	032 (033)	034	028
Zistené hodnoty podľa EN 60335-2-79				
Emisie hluku				
Hlučnosť L_{pA}	dB(A)	76	76	77
Nebezpečnosť K_{pA}	dB(A)	3	3	3
Hlučnosť L_{WA} + nebezpečnosť K_{WA} (UX)	dB(A)	94 (93)	93	94
Hodnota vibrácií v ruke/ramene				
Ručná striekacia pištoľ	m/s^2	2,4	1,0	0,9
Rozstrekovacia rúrka	m/s^2	1,4	1,1	1,1
Nebezpečnosť K	m/s^2	0,3	0,3	0,3
Prevádzkové látky				
Palivo	--	Vykurovací olej alebo nafta	Vykurovací olej alebo nafta	Vykurovací olej alebo nafta
Množstvo oleja	l	0,1	0,1	0,2
Druh oleja	Motorový olej 15W40	Obj. čís. 6.288-050.0	Obj. čís. 6.288-050.0	Obj. čís. 6.288-050.0
Rozmery a hmotnosť				
Dĺžka x Šírka x Výška (UX)	mm	618 x 618 x 994 (1163)	618 x 618 x 994 (1163)	618 x 618 x 994 (1163)
Typická prevádzková hmotnosť (UX)	kg	70 (72)	74 (76)	76 (78)
Nádrž na palivo	l	6,5	6,5	6,5

www.tashev-driving.com ТАШЕВ-ГАЗ ВИНГ ООД

Prije prve uporabe Vašeg uređaja pročitajte ove originalne radne upute, postupajte prema njima i sačuvajte ih za kasniju uporabu ili za sljedećeg vlasnika.

– Prije prvog stavljanja u pogon obavezno pročitajte sigurnosne naputke br. 5.951-949.0!
– U slučaju oštećenja pri transportu odmah obavijestite prodavača.
– Prilikom raspakiravanja provjerite sadržaj isporuke. Sadržaj isporuke pogledajte na slici 1.

Pregled sadržaja

Zaštita okoliša . . . . . HR 1
Stupnjevi opasnosti . . . . . HR 1
Sastavni dijelovi uređaja . . . . . HR 2
Simboli na uređaju . . . . . HR 2
Namjensko korištenje . . . . . HR 2
Sigurnosni napuci . . . . . HR 3
Sigurnosni uređaji . . . . . HR 3
Stavljanje u pogon . . . . . HR 3
Rukovanje . . . . . HR 5
Skladištenje . . . . . HR 7
Transport . . . . . HR 7
Njega i održavanje . . . . . HR 7
Otklanjanje smetnji . . . . . HR 8
Jamstvo . . . . . HR 9
Pribor i pričuvni dijelovi . . . . . HR 9
EZ izjava o usklađenosti . . . . . HR 10
Tehnički podaci . . . . . HR 11

Zaštita okoliša

	Materijali ambalaže se mogu reciklirati. Molimo Vas da ambalažu ne odlažete u kućne otpatke, već ih predajte kao sekundarne sirovine.
	Stari uređaji sadrže vrijedne materijale koji se mogu reciklirati te bi ih stoga trebalo predati kao sekundarne sirovine. Baterije, ulje i slični materijali ne smiju dospjeti u okoliš. Stoga Vas molimo da stare uređaje zbrinete preko odgovarajućih sabirnih sustava.

Motorno i loživo ulje, diesel i benzin ne smiju dospjeti u okoliš. Molimo Vas da štitite tlo i staro ulje zbrinete u skladu s propisima.

Napomene o sastojcima (REACH)
Aktualne informacije o sastojcima možete pronaći na stranici:
www.kaercher.com/REACH

Stupnjevi opasnosti

⚠ ***OPASNOST***
Za neposredno prijeteću opasnost koja za posljedicu ima teške tjelesne ozljede ili smrt.

⚠ ***UPOZORENJE***
Za eventualno opasnu situaciju koja može prouzročiti teške tjelesne ozljede ili smrt.

⚠ ***OPREZ***
Napomena koja upućuje na eventualno opasnu situaciju koja može prouzročiti lakše ozljede.

PAŽNJA
Napomena koja upućuje na eventualno opasnu situaciju koja može prouzročiti materijalnu štetu.

Ташев-Галвинсофт www.tashev-galvinsoft.com

Sastavni dijelovi uređaja

Slika 1

1 Visokotlačno crijevo
2 Držač kabela
3 Otvor za punjenje goriva
4 Pokazivač napunjenosti
5 Dio za odlaganje mlaznica
6 Električni priključak
7 Visokotlačna pumpa
8 Komplet priključaka za vodu
9 Priključak visokog tlaka (samo HDS 5/ xx U)
10 Dio za odlaganje cijevi za prskanje
11 Priključak za vodu s filtrom
12 Sklopka uređaja
13 Poklopac uređaja
14 Rukohvat
15 Ispusni otvor visokotlačnog crijeva (samo HDS 5/xx UX)
16 Nasadni ležaj
17 Kotač
18 plamenik
19 Dio za odlaganje crijeva (samo HDS 5/ xx U)
20 Bubanj za namatanje crijeva (samo HDS 5/xx UX)
21 Crijevo za usis sredstva za pranje s filtrom
22 Držač cijevi za prskanje
23 Natpisna pločica
24 Bravica poklopca
25 Ručica bubnja za namatanje crijeva (samo HDS 5/xx UX)
26 Potisna ručica
27 Oznake na mlaznici
28 Trostruka mlaznica
29 Cijev za prskanje
30 Sigurnosna blokada ručne prskalice
31 Poluga ručne prskalice
32 Ručna prskalica

Oznaka u boji

– Komandni elementi za proces čišćenja su žuti.
– Komandni elementi za održavanje i servis su svijetlo sivi.

Simboli na uređaju

Visokotlačni mlazovi mogu pri nestručnom rukovanju biti opasni. Mlaz se ne smije usmjeravati na osobe, životinje, aktivnu električnu opremu ili na sam uređaj. Visokotlačni čistač smije raditi samo u uspravnom položaju.

Uređaj s bubnjem crijeva:	
	Opasnost od opeklina na vrelim površinama!

Namjensko korištenje

– Čišćenje strojeva, vozila, zgrada, alata, fasada, terasa, vrtnih strojeva itd.
– Visokotlačni čistač smije raditi samo u uspravnom položaju.
– Uređaj tijekom rada nikada ne ostavljajte bez nadzora.

⚠ ***OPASNOST***

Opasnost od ozljeda! Ako se stroj primjenjuje na benzinskim postajama ili u sličnim opasnim područjima treba se pridržavati odgovarajućih sigurnosnih propisa.

Molimo Vas, nemojte dopustiti da otpadna voda koja sadrži mineralna ulja dospije u tlo, površinske vode ili kanalizaciju. Motore i donje dijelove vozila stoga perite samo na prikladnim mjestima uz primjenu separatora ulja.

Kriteriji u pogledu kvalitete vode:

PAŽNJA

Samo se čista voda smije koristiti kao medij koji se stavlja pod visoki tlak. Prljavština uzrokuje prijevremeno habanje ili stvaranje naslaga u uređaju.

Ako se koristi reciklažna voda, ne smiju se prekoračiti sljedeće granične vrijednosti.

Ташев-Галвинг ООД
www.tashev-galving.com

pH-vrijednost	6,5...9,5
Električna vodljivost *	Vodljivost svježe vode +1200 µS/cm
Taložne tvari **	< 0,5 mg/l
Tvari koje se mogu filtrirati ***	< 50 mg/l
Ugljikovodici	< 20 mg/l
Klorid	< 300 mg/l
sulfat	< 240 mg/l
Kalcij	< 200 mg/l
Ukupna tvrdoća	< 28 °dH < 50 °TH < 500 ppm (mg $CaCO_3$/l)
Željezo	< 0,5 mg/l
Mangan	< 0,05 mg/l
Bakar	< 2 mg/l
aktivni klor	< 0,3 mg/l
Bez neprijatnih mirisa	
* Maksimum ukupno 2000 µS/cm ** Probni volumen 1 l, vrijeme taloženja 30 min *** bez abrazivnih tvari	

Sigurnosni napuci

– Treba se pridržavati odgovarajućih državnih zakonskih propisa za raspršivače tekućine.
– Treba se pridržavati odgovarajućih državnih zakonskih propisa o sprječavanju nesreća na radu. Raspršivači tekućina se moraju redovito podvrgavati ispitivanjima, o čijem ishodu se svaki put mora sastaviti pismeno izvješće.
– Grijač uređaja je vrsta postrojenja za loženje. Postrojenja za loženje se moraju redovito provjeravati sukladno odgovarajućim državnim zakonskim propisima.

Sigurnosni uređaji

Sigurnosni uređaji služe za zaštitu korisnika te se stoga ne smiju stavljati van funkcije niti zaobilaziti.

Tlačna sklopka

Pri zatvaranju pištolja tlačna sklopka isključuje uređaj i ponovo ga uključuje kada se pištolj otvori.

Sigurnosni ventil

– Sigurnosni se ventil otvara u slučaju pretlaka u kotlu ili ako su preljevni ventil ili tlačna sklopka u kvaru.
– Sigurnosni ventil je tvornički namješten i plombiran. Podešavanje vrši samo servisna služba.

Dio za detekciju nedostatka vode

Detekcija nedostatka vode sprječava da se gorionik uključi u slučaju nedostatka vode.

Ograničivač temperature ispušnog plin

Ograničavač temperature ispušnog plin isključuje uređaj kad temperatura ispušnog plina postane visoka.

Zaštitni kontakt kalema

Zaštitni kontakt u kalemu pogonskog motora pumpe isključuje motor u slučaju termičkog preopterećenja.

Sigurnosna blokada

Sigurnosna blokada na ručnoj prskalici sprječava nehotično uključivanje uređaja.

Stavljanje u pogon

⚠ ***UPOZORENJE***

Opasnost od ozljeda! Stroj, vodovi, visokotlačno crijevo i priključci moraju biti u besprijekornom stanju. Ako stanje nije besprijekorno, stroj se ne smije koristiti.

Montiranje ručne prskalice

➔ Cijev za prskanje spojite s ručnim pištoljem za prskanje.
➔ Montirajte mlaznicu na cijev za prskanje (oznake na prstenu moraju biti gore).
➔ Uređaj bez bubnja za crijevo: Montirajte visokotlačno crijevo na priključak visokog tlaka stroja.

Ташев-Галвинг ООД
www.tashev-galving.com

Punjenje goriva

⚠ ***OPASNOST***

Opasnost od eksplozije! Koristite samo dizel ili lako loživo ulje. Rad je moguć s biodieselom u skladu s EN 14214 (od 6 °C vanjske temperature). Ne smiju se koristiti neprikladna goriva, kao npr. benzin.

PAŽNJA

Uređaj nikada ne smije raditi s praznim spremnikom za gorivo. U suprotnom može doći do oštećenja pumpe za gorivo. Isto vrijedi i za rad s hladnom vodom.

➔ Otvorite zatvarač spremnika za gorivo.
➔ Ulijte gorivo.
➔ Zatvorite zatvarač spremnika.
➔ Prebrišite preliveno gorivo.

Rad sa sredstvom za pranje

⚠ ***OPASNOST***

Opasnost od ozljeda!

– Rabite samo Kärcherove proizvode.
– Ni u kom slučaju nemojte usisavati otapala (benzin, aceton, razrjeđivače i sl.).
– Izbjegavajte kontakt s očima i kožom.
– Obratite pažnju na sigurnosne napomene i naputke za rukovanje proizvođača deterdženta.

Kärcher nudi individualan asortiman proizvoda za čišćenje i njegu.

Vaš prodavač će Vas rado posavjetovati.

➔ Napunite/zamijenite vanjski spremnik sredstva za pranje.

Priključak za vodu

⚠ ***UPOZORENJE***

Vodite računa o propisima vodoopskrbnog poduzeća.

Sukladno važećim propisima uređaj nikada ne smije raditi na vodovodnoj mreži bez odvajača. Uvjerite se da priključak Vašeg kućnog hidrofora, na kojem visokotlačni čistač treba raditi, bude opremljen odvajačem sukladno EN 12729 tip BA.

Voda koju izdvoji odvajač nije podesna za piće.

⚠ ***OPREZ***

Odvajač uvijek treba priključiti na dovod vode, a ne izravno na uređaj.

Za priključne vrijednosti pogledajte tehničke podatke.

➔ Pomoću obujmice crijeva pričvrstite dovodno crijevo (minimalne duljine 7,5 m, minimalnog presjeka 1/2") na komplet priključaka za vodu.
➔ Priključite dovodno crijevo na priključak stroja za vodu i dovod vode (npr. na pipu).

Napomena: Dovodno crijevo i obujmica nisu sadržani u isporuci.

Usisavanje vode iz spremnika

➔ Priključite usisno crijevo (promjer najmanje 1/2“) s filtrom (pribor) na priključak vode.
– Maks. visina usisavanja: 0,5 m

⚠ ***OPASNOST***

Nikada nemojte usisavati vodu iz spremnika s vodom za piće. Nikada nemojte usisavati tekućine koje sadrže otapala, kao npr. razrjeđivače za lakove, benzin, ulje ili nefiltriranu vodu. Brtvila u uređaju nisu otporna na kemijska otapala. Raspršena magla otapala je lako zapaljiva, eksplozivna i otrovna.

Strujni priključak

– Za priključne vrijednosti pogledajte tehničke podatke i označnu pločicu.
– Priključivanje na električnu mrežu mora obaviti elektroinstalater u skladu s IEC 60364-1.

➔ Sklopku uređaja prebacite na "0/OFF".
➔ Utaknite strujni utikač.

⚠ ***OPASNOST***

Opasnost od strujnog udara.

– *Neprikladni električni produžni kabeli mogu biti opasni. Na otvorenom koristite samo za tu namjenu odobrene i na odgovarajući način označene električne produžne kabele dovoljnog poprečnog presjeka.*
– *Produžne kabele uvijek odvijte u potpunosti.*
– *Utikač i spojka upotrijebljenog produžnog kabela moraju biti nepropusni za vodu.*

Ташев Билдинг ООД
www.tashev-building.com

PAŽNJA

Ne smije se prekoračiti maksimalno dopuštena impedancija mreže na mjestu električnog priključka (vidi tehničke podatke). U slučaju nejasnoća po pitanju impendancije mreže na mjestu priključka obratite se lokalnom elektrodistribucijskom poduzeću.

Rukovanje

⚠ ***OPASNOST***

Opasnost od eksplozije!

Nemojte rasprskavati zapaljive tekućine.

PAŽNJA

– *Uređaj nikada ne smije raditi s praznim spremnikom za gorivo. U suprotnom može doći do oštećenja pumpe za gorivo. Isto vrijedi i za rad s hladnom vodom.*
– *Opasnost od oštećenja! Uređajem nikada ne radite bez filtra u priključku za vodu.*
– *Opasnost od oštećenja! Nemojte odlagati nikakve predmete (crijeva i sl.) preko dimovoda.*
– *Uređaj s bubnjem za namatanje crijeva: Visokotlačno crijevo uvijek odvijte u potpunosti.*

Sigurnosni napuci

⚠ ***UPOZORENJE***

Dugotrajniji rad s uređajem može izazvati smetnje krvotoka u rukama uvjetovane vibracijama.

Uobičajeno trajanje besprekidnog rukovanja nije moguće odrediti, budući da ovisi o više čimbenika:

– Loš krvotok rukovatelja (često hladni prsti, utrnulost prstiju).
– Niska temperatura okoline. Radi zaštite ruku nosite tople rukavice.
– Čvrsto stiskanje ometa cirkulaciju krvi.
– Besprekidan rad je nepovoljniji od rada sa stankama.

Pri redovitom, dugotrajnijem radu s uređajem i učestalom nastupanju odgovarajućih simptoma (primjerice utrnulost prstiju, hladni prsti) preporučamo liječničke pretrage.

Otvaranje/zatvaranje poklopca uređaja

Slika **2**

➔ Bravu poklopca otkvačite odvijačem pa poklopac uređaja preklopite prema naprijed i izvadite.

Slika **3**

➔ Ovjesite poklopac uređaja (vidi strelice), preklopite uvis i pustite bravu poklopca da dosjedne.

Načini rada

Slika **4**

0/OFF = Isklj.

1 Rad s hladnom vodom
2 Rad s vrućom vodom

Uključivanje stroja

➔ Postavite sklopku uređaja na željeni način rada.

Uređaj se nakratko pokreće i isključuje, čim je dostignut radni tlak.

➔ Otkočite ručnu prskalicu.

Aktiviranjem ručnog pištolja za prskanje uređaj se ponovo uključuje.

Napomena: Ukoliko iz visokotlačne mlaznice ne izlazi voda, odzračite pumpu.

Odzračite pumpu:

➔ Uz otvoren ručni pištolj za prskanje više puta uključite i isključite uređaj sklopkom uređaja.

Napomena: Skidanjem crijeva za prskanje sa ručne prskalice ubrzava se postupak odzračivanja.

Prekid rada

➔ Pustite polugu ručne prskalice - uređaj se isključuje.
➔ Ponovo povucite polugu ručne prskalice - uređaj se iznova uključuje.

Biranje vrste mlaza

➔ Zatvorite ručnu prskalicu.
➔ Aretirajte sigurnosnu blokadu poluge ručne prskalice.
➔ Kućište mlaznice okrećite u krug sve dok se željeni simbol ne poklopi s oznakom:

Ташев-Галвинг ООД
www.tashev-galving.com

	Visokotlačni okrugli mlaz (0°) za posebno tvrdokornu nečistoću
	Niskotlačni plosnati mlaz (CHEM) za rad sa sredstvom za pranje ili čišćenje pod nižim tlakom
	Visokotlačni plosnati mlaz (25°) za nečistoću raspodijeljenu po većoj površini

Rad sa sredstvom za pranje

– Radi očuvanja okoliša sredstva za pranje valja koristiti štedljivo.
– Deterdžent mora biti prikladan za površinu koja se čisti.

Slika **5**

➔ Izvucite crijevo za usis deterdženta.
➔ Okrenite filtar na crijevu za usis sredstva za pranje kako biste dozirali sredstvo za pranje.
➔ Crijevo za usis sredstva za pranje stavite u spremnik sa sredstvom za pranje.
➔ Podesite mlaznicu na "CHEM".

Čišćenje

➔ Koncentraciju sredstva za pranje namjestite ovisno o površini koju treba očistiti.

Napomena: Visokotlačni mlaz prvo treba usmjeriti s veće udaljenosti na predmet koji se čisti, kako bi se izbjegla oštećenja uslijed previsokog tlaka.

Preporučena metoda čišćenja

– Smekšavanje prljavštine:
➔ Sredstvo za pranje štedljivo poprskajte i pustite da djeluje 1 do 5 minuta, a da se pritom ne osuši.
– Otklanjanje prljavštine:
➔ Smekšalu prljavštinu isperite visokotlačnim mlazom.

Rad s hladnom vodom

Otklanjanje lakih zaprljanja i ispiranje, npr.: vrtnih strojeva, terasa, alata itd.

➔ Sklopku uređaja prebacite na "1".

Rad s vrućom vodom

⚠ ***OPASNOST***

Opasnost od oparina!

➔ Sklopku uređaja prebacite na "2".

Nakon rada sa sredstvom za pranje

➔ Potpuno zatvorite filtar na crijevu za usis sredstva za pranje (-).
➔ Sklopku uređaja prebacite na "1".
➔ Stroj isperite u trajanju od najmanje 1 minute uz otvorenu ručnu prskalicu.

Isključivanje stroja

⚠ ***OPASNOST***

Opasnost od oparina vrućom vodom! Nakon rada s vrućom vodom uređaj mora raditi najmanje dvije minute s hladnom vodom uz otvorenu prskalicu, kako bi se ohladio.

➔ Sklopku uređaja prebacite na "0/OFF".
➔ Zatvorite dovod vode.
➔ Sklopkom uređaja nakratko uključite pumpu (oko 5 sekundi).
➔ Sklopku uređaja prebacite na "0/OFF".
➔ Pritiskajte ručnu prskalicu sve dok se uređaj u potpunosti ne rastlači.
➔ Suhim rukama izvucite utikač iz utičnice.
➔ Uklonite priključak za vodu.
➔ Fiksirajte ručnu prskalicu.

Čuvanje uređaja

➔ Ručnu prskalicu utaknite u držač.
➔ Uređaj bez bubnja za crijevo:
Namotano visokotlačno crijevo objesite preko pripadajućeg dijela za odlaganje.
➔ Uređaj s bubnjem crijeva:
Visokotlačno crijevo namotajte na bubanj. Ugurajte dršku okretne ručke unutra i na taj način blokirajte bubanj za namatanje crijeva.
➔ Omotajte priključni kabel o pripadajući držač.
➔ Utikač pričvrstite montiranim uskočnim zatvaračem.

Ташев-Галвинг ООД
www.tashev-galving.com

Zaštita od smrzavanja

PAŽNJA

Mraz će uništiti uređaj iz kojeg nije u potpunosti ispuštena voda.

➔ Uređaj odložite na mjesto zaštićeno od mraza.

Ako je uređaj priključen na kamin, obratite pozornost na sljedeće:

PAŽNJA

Opasnost od oštećenja hladnim zrakom koji ulazi kroz kamin.

➔ Pri vanjskim temperaturama ispod 0°C odvojite uređaj od dimovoda.

Ukoliko skladištenje na mjestu zaštićenom od mraza nije moguće, onda uređaj pripremite za duže mirovanje.

Stavljanje uređaja van pogona

Pri dugotrajnijim stankama u radu ili ako nije moguće skladištenje na mjestu zaštićenom od mraza:

➔ Ispuštanje vode.

➔ Ispiranje stroja antifrizom.

Ispuštanje vode

➔ Odvijte crijevo za dovod vode i visokotlačno crijevo.

Slika 6

➔ Položite uređaj na stražnju stranu.

➔ Pustite da uređaj radi najviše 1 minutu s hladnom vodom dok se pumpa i vodovi ne isprazne.

Ispiranje stroja antifrizom

Napomena: Pridržavajte se propisa za rukovanje proizvođača antifriza.

➔ U priključak za vodu ulijte uobičajeni antifriz.

➔ Uključite uređaj (bez gorionika) dok se uređaj u potpunosti ne ispere.

Time se postiže određena zaštita od korozije.

Skladištenje

⚠ ***OPREZ***

Opasnost od ozljeda i oštećenja! Pri skladištenju imajte u vidu težinu uređaja.

Transport

⚠ ***OPASNOST***

Opasnost od ozljeda! Opasnost od prevrtanja na prevelikim usponima, pri prevelikom bočnom nagibu i na nestabilnoj podlozi.

– *Dopušteno je savladavanje uspona do maksimalno 2%.*

– *Uređaj koristite isključivo na stabilnima podlogama.*

⚠ ***OPREZ***

Opasnost od ozljeda i oštećenja! Prilikom transporta pazite na težinu uređaja.

➔ Prije transporta uređaj položite na stražnju stranu i pustite neka preostala voda isteče.

➔ Za transport na dulje dionice uređaj možete vući za sobom držeći ga za potisnu ručicu.

➔ Uređaj se može nositi ako se primi za ručke i potisnu ručicu.

➔ Prilikom transporta vozilima osigurajte uređaj od klizanja i naginjanja sukladno odgovarajućim mjerodavnim propisima.

Njega i održavanje

⚠ ***OPASNOST***

Postoji opasnost od ozljeda uslijed nehotičnog pokretanja uređaja i strujnog udara. Uređaj prije svih radova na njemu isključite i izvucite strujni utikač iz utičnice.

➔ Sklopku uređaja prebacite na "0/OFF".

➔ Zatvorite dovod vode.

➔ Sklopkom uređaja nakratko uključite pumpu (oko 5 sekundi).

➔ Sklopku uređaja prebacite na "0/OFF".

➔ Pritiskajte ručnu prskalicu sve dok se uređaj u potpunosti ne rastlači.

➔ Suhim rukama izvucite utikač iz utičnice.

➔ Uklonite priključak za vodu.

➔ Fiksirajte ručnu prskalicu.

➔ Ostavite uređaj da se ohladi.

ТашевГалВинг ООД
www.tashev-galving.com

Sigurnosno ispitivanje / Ugovor o servisiranju

S Vašim prodavačem možete dogovoriti provođenje redovitog sigurnosnog ispitivanja ili sklopiti ugovor o održavanju. Molimo Vas da se o tome posavjetujete.

Intervali održavanja

Tjedno

➔ Očistite filtar u priključku vode.

Mjesečno

➔ Očistite filtar na crijevu za usis sredstva za pranje.

Svakih 500 sati rada, najmanje jednom godišnje

➔ Prepustite servisnoj službi uređaj radi servisiranja.

Radovi na održavanju

Napomena: Ulje visokotlačne pumpe nije potrebno mijenjati.

Čišćenje filtra u priključku vode

➔ Izvadite filtar.
➔ Filtar operite u vodi i vratite natrag.

Čišćenje filtra na crijevu za usis deterdženta

➔ Filtar operite u vodi i vratite natrag.

Otklanjanje smetnji

⚠ ***OPASNOST***

Postoji opasnost od ozljeda uslijed nehotičnog pokretanja uređaja i strujnog udara. Uređaj prije svih radova na njemu isključite i izvucite strujni utikač iz utičnice.

Stroj ne radi

– Nema napona
➔ Provjerite priključak na električnu mrežu odnosno dovod.
– Motor je preopterećen/pregrijan
➔ Sklopku uređaja prebacite na "0/OFF".
➔ Ostavite uređaj da se ohladi.
➔ Uključite uređaj.
➔ Ukoliko se nakon toga smetnja ponovo pojavi, predajte uređaj servisnoj službi na ispitivanje.
– Aktivirao se ograničivač temperature ispušnog plina; na zavijenoj grijaćoj cijevi ima čađe.
➔ Uređaj predajte servisnoj službi radi otklanjanja čađi.
– Aktivirao se ograničivač temperature ispušnog plina; temperatura ispušnog plina je previsoka.
➔ Sklopku uređaja prebacite na "0/OFF".
➔ Ostavite uređaj da se ohladi.
➔ Samo kod uređaja s ručnim vraćanjem u početni položaj:
Slika **7**
Aktivirajte tipku za poništavanje ograničavača temperature.
➔ Uključite uređaj.
➔ Ukoliko se nakon toga smetnja ponovo pojavi, predajte uređaj servisnoj službi na ispitivanje.

Stroj ne uspostavlja tlak

– Zrak u sustavu

Odzračite pumpu:

➔ Uz otvoren ručni pištolj za prskanje više puta uključite i isključite uređaj sklopkom uređaja.

Napomena: Skidanjem crijeva za prskanje sa ručne prskalice ubrzava se postupak odzračivanja.

➔ Napunite/zamijenite vanjski spremnik sredstva za pranje ako je prazan.
➔ Provjerite priključke i vodove.
– Filtar u priključku vode je zaprljan
➔ Očistite filtar.
– Količina dotoka vode je premala
➔ Provjerite dotočnu količinu vode (pogledajte tehničke podatke).
– Pipa za vodu je zatvorena.
➔ Otvorite pipu za vodu.

Tauer-Галвинг ООД
www.tauer-galving.com

Uređaj se stalno isključuje i uključuje dok je ručna prskalica otvorena

– Zrak u sustavu

Odzračite pumpu:

➔ Uz otvoren ručni pištolj za prskanje više puta uključite i isključite uređaj sklopkom uređaja.

Napomena: Skidanjem crijeva za prskanje sa ručne prskalice ubrzava se postupak odzračivanja.

– Visokotlačna sapnica je začepljena

➔ Očistite mlaznicu.

– Na zavijenoj grijaćoj cijevi ima kamenca

➔ Uređaj predajte servisnoj službi radi otklanjanja kamenca.

Uređaj se uz zatvoren ručni pištolj za prskanje stalno uključuje i isključuje

– Curenje u sustavu visokog tlaka

➔ Provjerite zabrtvljenost sustava visokog tlaka i priključaka.

Stroj propušta, voda kaplje na dnu stroja

– Pumpa ili sigurnosni ventil nisu zabrtvljeni.

Napomena: Dozvoljene su 3 kapi u minuti.

➔ Ukoliko stroj mnogo propušta, predajte ga servisnoj službi na ispitivanje.

Uređaj ne usisava deterdžent

– Mlaznica je podešena na "Visoki tlak"

➔ Podesite mlaznicu na "CHEM".

– Vanjski spremnik sredstva za pranje je prazan.

➔ Napunite/zamijenite vanjski spremnik sredstva za pranje.

– Zaprljan filtar na crijevu za usis sredstva za pranje

➔ Očistite filtar.

Slika **8**

– Povratni ventil je zalijepljen

➔ Skinite crijevo za deterdžent te tupim predmetom odvojite povratni ventil.

Gorionik se ne pali

– Spremnik za gorivo je prazan.

➔ Ulijte gorivo.

– Nedostatak vode

➔ Provjerite priključak vode i dovodne vodove.

– Previsoka temperatura vode na dotoku.

➔ Koristite dotočnu vodu temperature najviše 30 °C.

Slika **9**

– Filtar za gorivo je zaprljan

➔ Zamijenite filtar za gorivo.

Servisna služba

Ako se smetnja ne da otkloniti, servisna služba mora ispitati stroj.

Jamstvo

U svakoj zemlji vrijede jamstveni uvjeti koje je izdalo naše ovlašteno distribucijsko društvo. Eventualne smetnje na uređaju za vrijeme trajanja jamstva uklanjamo besplatno ukoliko je uzrok greška u materijalu ili proizvodnji.

Pribor i pričuvni dijelovi

Smije se koristiti samo onaj pribor i oni pričuvni dijelovi koje dozvoljava proizvođač. Originalan pribor i originalni pričuvni dijelovi jamče za to da stroj može raditi sigurno i bez smetnji.

– Pregled najčešće potrebnih pričuvnih dijelova naći ćete na kraju ovih radnih uputa.

– Dodatne informacije o pričuvnim dijelovima dobit ćete pod www.kaercher.com u dijelu Servis (Servise).

ТашевГалвинг ООД
www.tashev-galving.com

EZ izjava o usklađenosti

Izjavljujemo da navedeni stroj u svojoj zamisli i konstrukciji te kod nas korištenoj izvedbi odgovara osnovnim sigurnosnim i zdravstvenim zahtjevima u skladu s dolje navedenim direktivama Europske Zajednice. Ova izjava gubi valjanost u slučaju izmjene stroja koja nisu ugovorene s nama.

Proizvod: Visokotlačni čistač
Tip: 1.064-xxx

Odgovarajuće smjernice EZ:
2006/42/EZ (+2009/127/EZ)
2000/14/EZ
2014/30/EU
Primijenjene usklađene norme:
EN 55014–1: 2006+A1: 2009+A2: 2011
EN 55014–2: 1997+A1: 2001+A2: 2008
EN 60335–1
EN 60335–2–79
EN 61000–3–2: 2014
HDS 5/11, HDS 5/13:
EN 61000–3–3: 2013
HDS 5/15:
EN 61000–3–11: 2000
Primijenjeni postupak ocjenjivanja suglasja:
2000/14/EZ: privitak V
Razina jačine zvuka dB(A)
HDS 5/11 U, HDS 5/15:
Izmjerena: 91
Zajamčena: 94
HDS 5/11 UX, HDS 5/13:
Izmjerena: 91
Zajamčena: 93

5.957-976

Potpisnici rade po nalogu i s ovlaštenjem poslovodstva.

H. Jenner
CEO

S. Reiser
Head of Approbation

Opunomoćeni za izradu dokumentacije:
S. Reiser

Alfred Kärcher GmbH & Co. KG
Alfred-Kärcher-Str. 28 - 40
71364 Winnenden (Germany)
Tel.: +49 7195 14-0
Faks:+49 7195 14-2212

Winnenden, 2016/01/01

ТашЕВ-Галвинг ООД
www.tashev-galving.com

Tehnički podaci

		HDS 5/11	HDS 5/13	HDS 5/15
Priključak na električnu mrežu				
Napon	V	220 230 240	220 230 240	220 230 240
Vrsta struje	Hz	1~ 50	1~ 50	1~ 50
Priključna snaga	kW	2,2	2,6	2,7
Osigurač (inertni)	A	16 16 13	16 16 13	16 16 13
Zaštita	--	IPX5	IPX5	IPX5
Klasa zaštite	--	I	I	I
Maksimalno dozvoljena impedancija	Ohm	--	--	(0.380+j0.237)
Priključak za vodu				
Dovodna temperatura (maks.)	°C	30	30	30
Dovodni protok (min.)	l/h (l/min)	500 (8,3)	550 (9,2)	500 (8,3)
Visina usisavanja iz otvorenih posuda (20°C)	m	0,5	0,5	0,5
Dovodni tlak (maks.)	MPa (bar)	0,6 (6)	0,6 (6)	0,6 (6)
Promjer dovodnog crijeva (min.)	inč	1/2	1/2	1/2
Duljina dovodnog crijeva (min.)	m	7,5	7,5	7,5
Podaci o snazi				
Protok vode	l/h (l/min)	450 (7,5)	500 (8,3)	450 (7,5)
Radni tlak vod (sa standardnom mlaznicom)	MPa (bar)	11,0 (110)	12,5 (125)	15,0 (150)
Maks. radni nadtlak (sigurnosni ventil)	MPa (bar)	16,5 (165)	18,0 (180)	20,0 (200)
Maks.radna temperatura vruće vode	°C	80	80	80
Usisavanje sredstva za pranje	l/h (l/min)	0-33 (0-0,6)	0-33 (0-0,6)	0-33 (0-0,6)
Snaga plamenika	kW	26	29	26
Maksimalna potrošnja loživog ulja	kg/h	2,7	3,1	2,7
Povratna udarna sila ručne prskalice (maks.)	N	18,1	21,4	20,8
Veličina sapnica (UX)	--	032 (033)	034	028
Utvrđene vrijednosti prema EN 60335-2-79				
Emisija buke				
Razina zvučnog tlaka L_{pA}	dB(A)	76	76	77
Nepouzdanost K_{pA}	dB(A)	3	3	3
Razina zvučne snage L_{WA} + nepouzdanost K_{WA} (UX)	dB(A)	94 (93)	93	94
Vrijednost vibracije na ruci				
Ručna prskalica	m/s^2	2,4	1,0	0,9
Cijev za prskanje	m/s^2	1,4	1,1	1,1
Nepouzdanost K	m/s^2	0,3	0,3	0,3
Radni mediji				
Gorivo	--	Ložno ulje EL ili dizel	Ložno ulje EL ili dizel	Ložno ulje EL ili dizel
Količina ulja	l	0,1	0,1	0,2
Vrsta ulja	Motorno ulje 15W40	Kataloški br. 6.288-050.0	Kataloški br. 6.288-050.0	Kataloški br. 6.288-050.0
Dimenzije i težine				
Duljina x širina x visina (UX)	mm	618 x 618 x 994 (1163)	618 x 618 x 994 (1163)	618 x 618 x 994 (1163)
Tipična radna težina (UX)	kg	70 (72)	74 (76)	76 (78)
Spremnik za gorivo	l	6,5	6,5	6,5

Ташев-Галвинг ООД
www.tashev-galving.com

Pre prve upotrebe Vašeg uređaja pročitajte ove originalno uputstvo za rad, postupajte prema njemu i sačuvajte ga za kasniju upotrebu ili za sledećeg vlasnika.

– Pre prvog stavljanja u pogon obavezno pročitajte sigurnosne napomene br. 5.951-949.0!
– U slučaju oštećenja pri transportu odmah obavestite prodavca.
– Prilikom otpakivanja proverite sadržaj pakovanja. Sadržaj isporuke pogledajte na slici 1.

Pregled sadržaja

Zaštita životne sredine	SR	1
Stepeni opasnosti	SR	1
Sastavni delovi uređaja	SR	2
Simboli na uređaju	SR	2
Namensko korišćenje	SR	2
Sigurnosne napomene	SR	3
Sigurnosni elementi	SR	3
Stavljanje u pogon	SR	3
Rukovanje	SR	5
Skladištenje	SR	7
Transport	SR	7
Nega i održavanje	SR	7
Otklanjanje smetnji	SR	8
Garancija	SR	9
Pribor i rezervni delovi	SR	9
Izjava o usklađenosti sa propisima EZ	SR	10
Tehnički podaci	SR	11

Zaštita životne sredine

	Ambalaža se može ponovo preraditi. Molimo Vas da ambalažu ne bacate u kućne otpatke nego da je dostavite na odgovarajuća mesta za ponovnu preradu.
	Stari uređaji sadrže vredne materijale sa sposobnošću recikliranja i treba ih dostaviti za ponovnu preradu. Baterije, ulje i slične materije ne smeju dospeti u životnu sredinu. Stoga Vas molimo da stare uređaje odstranjujete preko primerenih sabirnih sistema.

Motorno ulje i mazut, dizel i benzin ne smeju dospeti u životnu sredinu. Molimo Vas da štitite tlo i staro ulje odstranite u skladu sa propisima.

Napomene o sastojcima (REACH)
Aktuelne informacije o sastojcima možete pronaći na stranici:
www.kaercher.com/REACH

Stepeni opasnosti

⚠ ***OPASNOST***
Ukazuje na neposredno preteću opasnost koja dovodi do teških telesnih povreda ili smrti.

⚠ ***UPOZORENJE***
Ukazuje na eventualno opasnu situaciju koja može dovesti do teških telesnih povreda ili smrti.

⚠ ***OPREZ***
Napomena koja ukazuje na eventualno opasnu situaciju, koja može izazvati lakše telesne povrede.

PAŽNJA
Napomena koja ukazuje na eventualno opasnu situaciju koja može izazvati materijalne štete.

Ташев-Галвинг ООД
www.tashev-galving.com

Sastavni delovi uređaja

Slika 1

1 Crevo visokog pritiska
2 Držač kabla
3 Otvor za punjenje goriva
4 Indikator napunjenosti
5 Deo za odlaganje mlaznica
6 Napajanje strujom
7 Pumpa visokog pritiska
8 Komplet priključaka za vodu
9 Priključak visokog pritiska (samo HDS 5/xx U)
10 Deo za odlaganje cevi za prskanje
11 Priključak za vodu sa filterom
12 Prekidač uređaja
13 Poklopac uređaja
14 Ručka za nošenje
15 Ispusni otvor creva visokog pritiska (samo HDS 5/xx UX)
16 Nasadni ležaj
17 Točak
18 gorionik
19 Deo za odlaganje creva (samo HDS 5/xx U)
20 Doboš za namotavanje creva (samo HDS 5/xx UX)
21 Crevo za usisavanje deterdženta sa filterom
22 Držač cevi za prskanje
23 Natpisna pločica
24 Bravica poklopca
25 Ručka doboša za namotavanje creva (samo HDS 5/xx UX)
26 Potisna ručica
27 Oznake na mlaznici
28 Trostruka mlaznica
29 Cev za prskanje
30 Sigurnosni zaustavljač ručne prskalice
31 Poluga ručne prskalice
32 Ručna prskalica

Oznaka u boji

– Komandni elementi za proces čišćenja su žuti.
– Komandni elementi za održavanje i servis su svetlo sivi.

Simboli na uređaju

Mlazevi pod visokim pritiskom mogu pri nestručnom rukovanju biti opasni. Mlaz ne sme da se usmerava na ljude, životinje, aktivnu električnu opremu ili na sam uređaj. Uređaj za čišćenje pod visokim pritiskom sme raditi samo u uspravnom položaju.

Uređaj sa dobošem za namotavanje creva:	
	Opasnost od opekotina na vrelim površinama!

Namensko korišćenje

– Čišćenje mašina, vozila, zgrada, alata, fasada, terasa, baštenskih mašina itd.
– Uređaj za čišćenje pod visokim pritiskom sme raditi samo u uspravnom položaju.
– Uređaj tokom rada nikada ne ostavljajte bez nadzora.

⚠ ***OPASNOST***

Opasnost od povreda! Ako se uređaj primenjuje na benzinskim stanicama ili u sličnim opasnim područjima treba se pridržavati odgovarajućih sigurnosnih propisa.

Molimo Vas, nemojte dopustiti da otpadna voda koja sadrži mineralna ulja dospe u tlo, površinske vode ili kanalizaciju. Motore i donje delove vozila stoga perite samo na prikladnim mestima uz primenu separatora ulja.

Zahtevi za kvalitet vode:

PAŽNJA

Kao medijum koji se stavlja pod visok pritisak sme da se koristi samo čista voda. Prljavština dovodi do prevremenog habanja ili stvaranja naslaga u uređaju. Ako se koristi reciklažna voda, ne smeju da se prekorače sledeće granične vrednosti.

ТАШЕВ-ГАЛВИНГ ООД
www.tashev-galving.com

pH-vrednost	6,5...9,5
Električna provodnost *	Provodnost sveže vode +1200 µS/cm
Taložne materije **	< 0,5 mg/l
Materije koje se mogu filtrirati ***	< 50 mg/l
Ugljovodonici	< 20 mg/l
Hlorid	< 300 mg/l
sulfat	< 240 mg/l
Kalcijum	< 200 mg/l
Ukupna tvrdoća	< 28 °dH < 50 °TH < 500 ppm (mg $CaCO_3$/l)
Gvožđe	< 0,5 mg/l
Mangan	< 0,05 mg/l
Bakar	< 2 mg/l
aktivni hlor	< 0,3 mg/l
Bez neprijatnih mirisa	
* Maksimum ukupno 2000 µS/cm ** Probna zapremina 1 l, vreme taloženja 30 min *** bez abrazivnih materija	

Sigurnosne napomene

– Treba se pridržavati odgovarajućih državnih zakonskih propisa za raspršivače tečnosti.
– Treba se pridržavati odgovarajućih državnih zakonskih propisa o zaštiti na radu. Raspršivači tečnosti moraju redovno da se proveravaju, a o rezultatima tih provera se svaki put mora sastaviti pismeni izveštaj.
– Grejač uređaja je vrsta postrojenja za loženje. Postrojenja za loženje se moraju redovno proveravati u skladu sa odgovarajućim državnim zakonskim propisima.

Sigurnosni elementi

Sigurnosni elementi služe za zaštitu korisnika pa se iz tog razloga ne smeju stavljati van funkcije niti zaobilaziti.

Prekidač za pritisak

Prekidač za pritisak isključuje uređaj kada se zatvori ručni pištolj za prskanje i ponovo ga uključuje kada se otvori.

Sigurnosni ventil

– Sigurnosni ventil se otvara u slučaju previsokog pritiska u kotlu ili ako su prelivni ventil ili presostat u kvaru.
– Sigurnosni ventil je fabrički namešten i plombiran. Podešavanje vrši samo servisna služba.

Zaštita kod nedostatka vode

Zaštita kod nedostatka vode sprečava da se gorionik uključi pri nedostaku vode.

Ograničavač temperature izduvnog gasa

Ograničavač temperature izduvnog gasa isključuje uređaj kada je dostignuta previsoka temperatura izduvnih gasova.

Zaštitni kontakt kalema

Zaštitni kontakt u kalemu pogonskog motora pumpe isključuje motor u slučaju termičkog preopterećenja.

Sigurnosni zaustavljač

Sigurnosni zaustavljač na ručnoj prskalici sprečava nehotično uključivanje uređaja.

Stavljanje u pogon

⚠ ***UPOZORENJE***

Opasnost od povreda! Uređaj, vodovi, visokopritisno crevo i priključci moraju biti u besprekornom stanju. Ako stanje nije besprekorno, uređaj ne sme da se koristi.

Montiranje ručne prskalice

➔ Cev za prskanje spojite sa ručnim pištoljem za prskanje.
➔ Montirajte mlaznicu na cev za prskanje (oznake na prstenu moraju biti gore).
➔ Uređaj bez doboša za namotavanje creva:
Montirajte crevo visokog pritiska na priključak visokog pritiska uređaja.

Ташев-Галвинг ООД
www.tashev-galving.com

Napunite gorivo

⚠ ***OPASNOST***

Opasnost od eksplozije! Koristite samo dizel ili lako ložno ulje. Rad je moguć sa bio dizelom u skladu sa EN 14214 (od 6 °C spoljašnje temperature). Ne smeju se koristiti neprikladna goriva kao npr. benzin.

PAŽNJA

Uređaj nikada ne sme da radi sa praznim rezervoarom za gorivo. U suprotnom može doći do oštećenja pumpe za gorivo. Isto važi i za rad sa hladnom vodom.

➔ Otvorite zatvarač rezervoara za gorivo.
➔ Ulijte gorivo.
➔ Zatvorite zatvarač rezervoara.
➔ Obrišite preliveno gorivo.

Rad sa deterdžentom

⚠ ***OPASNOST***

Opasnost od povreda!

– Koristite samo Kärcher proizvode.
– Ni u kom slučaju nemojte usisavati rastvarače (benzin, aceton, razređivače i sl.).
– Izbegavajte kontakt sa očima i kožom.
– Obratite pažnju na sigurnosne napomene i instrukcije za rukovanje proizvo

Kärcher nudi individualan asortiman proizvoda za čišćenje i negu.

Vaš prodavac će Vas rado posavetovati.

➔ Napunite/zamenite spoljašnji rezervoar za deterdžent.

Priključak za vodu

⚠ ***UPOZORENJE***

Pridržavajte se propisa vodovodnog preduzeća.

Prema važećim propisima uređaj nikada ne sme da radi na vodovodnoj mreži bez separatora.

Uverite se da priključak Vašeg kućnog hidrofora, na kojem visokopritisni uređaj za čišćenje treba da radi, ima separator u skladu sa EN 12729 tip BA. Voda koju izdvoji odvajač nije za piće.

⚠ ***OPREZ***

Separator uvek treba priključiti na dovod vode, a ni u kom slučaju direktno na uređaj.

Za priključne vrednosti pogledajte tehničke podatke.

➔ Uz pomoć obujmice pričvrstite dovodno crevo (minimalne dužine 7,5 m, minimalnog preseka 1/2") na komplet priključaka za vodu.
➔ Priključite dovodno crevo na priključak uređaja za vodu i dovod vode (npr. na slavinu).

Napomena: Dovodno crevo i obujmica nisu sadržani u isporuci.

Usisavanje vode iz posude

➔ Priključite usisno crevo (prečnik najmanje 1/2“) sa filterom (pribor) na priključak vode.
– Maks. visina usisavanja: 0,5 m

⚠ ***OPASNOST***

Nikada nemojte usisavati vodu iz rezervoara sa vodom za piće. Nikada nemojte usisavati tečnosti koje sadrže rastvarače, kao npr. razređivače za lakove, benzin, ulje ili nefiltriranu vodu. Zaptivke u uređaju nisu otporne na hemijske rastvarače. Raspršena magla rastvarača je lako zapaljiva, eksplozivna i otrovna.

Priključak za struju

– Za priključne vrednosti pogledajte tehničke podatke i tipsku pločicu.
– Priključivanje na električnu mrežu mora obaviti elektroinstalater u skladu sa IEC 60364-1.

➔ Prekidač uređaja prebacite na "0/OFF".
➔ Utaknite strujni utikač.

⚠ ***OPASNOST***

Opasnost od strujnog udara.

– *Neodgovarajući električni produžni kablovi mogu biti opasni. Na otvorenom koristite samo za tu namenu odobrene i na odgovarajući način označene električne produžne kablove dovoljno velikog poprečnog preseka.*
– *Produžne kablove uvek odvijte u potpunosti.*
– *Utikač i spojnica upotrebljenog produžnog voda moraju biti otporni na vodu.*

Ташев-Галвинг ООД
www.tashev-galving.com

PAŽNJA
Ne sme se prekoračiti maksimalno dozvoljena impedancija mreže na mestu električnog priključka (vidi tehničke podatke). U slučaju nejasnoća po pitanju impendancije mreže na mestu priključka obratite se lokalnoj elektrodistribuciji.

Rukovanje

⚠ ***OPASNOST***
Opasnost od eksplozije!
Nemojte rasprskavati zapaljive tečnosti.
PAŽNJA
– *Uređaj nikada ne sme da radi sa praznim rezervoarom za gorivo. U suprotnom može doći do oštećenja pumpe za gorivo. Isto važi i za rad sa hladnom vodom.*
– *Opasnost od oštećenja! Uređajem nikada ne radite bez filtera u priključku za vodu.*
– *Opasnost od oštećenja! Nemojte odlagati nikakve predmete (creva i sl.) preko dimovoda.*
– *Uređaj sa dobošem za namotavanje creva:*
  Visokopritisno crevo uvek odvijte u potpunosti.

Sigurnosne napomene

⚠ ***UPOZORENJE***
Dugotrajniji rad sa uređajem može izazvati smetnje krvotoka u rukama uslovljene vibracijama.
Uobičajeno trajanje neprekidnog rukovanja je nemoguće odrediti, pošto zavisi od više faktora:
– Loš krvotok rukovaoca (često hladni prsti, utrnulost prstiju).
– Niska temperatura okoline. Radi zaštite ruku nosite tople rukavice.
– Čvrsto stiskanje ometa cirkulaciju krvi.
– Neprekidan rad je nepovoljniji od rada sa pauzama.

Pri redovnom, dugotrajnijem radu sa uređajem i učestalom nastupanju odgovarajućih simptoma (na primer utrnulost prstiju, hladni prsti) preporučujemo konsultaciju lekara.

Otvaranje/zatvaranje poklopca uređaja

Slika 2
➔ Bravu poklopca otkačite odvijačem pa poklopac uređaja preklopite prema napred i izvadite.
Slika 3
➔ Zakačite poklopac uređaja (vidi strelice), preklopite ga uvis i pustite bravu poklopca da dosedne.

Režimi rada

Slika 4
0/OFF = Isklj.
1 Rad sa hladnom vodom
2 Rad sa vrućom vodom

Uključivanje uređaja

➔ Postavite prekidač uređaja na željeni režim rada.
Urepaj se nakratko startuje i isključuje, čim je dostignut radni pritisak.
➔ Otkočite ručnu prskalicu.
Aktiviranjem ručnog pištolja za prskanje uređaj se ponovo uključuje.
Napomena: Ukoliko iz mlaznice visokog pritiska ne izlazi voda, ispustite vazduh iz pumpe.
Ispustite vazduh iz pumpe:
➔ Uz otvoren pištolj više puta uključite i isključite uređaj prekidačem uređaja.
Napomena: Skidanjem creva za prskanje sa ručne prskalice ubrzava se postupak ispuštanja vazduha.

Prekid rada

➔ Pustite polugu ručne prskalice - uređaj se isključuje.
➔ Ponovo povucite polugu ručne prskalice - uređaj se iznova uključuje.

Izbor vrste mlaza

➔ Zatvorite ručnu prskalicu.
➔ Ugalvite sigurnosni zaustavljač poluge ručne prskalice.
➔ Kućište mlaznice okrećite ukrug sve dok se željeni simbol ne poklopi sa oznakom:

Ташев-Галвинг ООД
www.tashev-galving.com

	Okrugli mlaz visokog pritiska (0°) za posebno tvrdokornu nečistoću
CHEM	Pljosnati mlaz niskog pritiska (CHEM) za rad sa deterdžentom ili čišćenje pod nižim pritiskom
	Pljosnati mlaz visokog pritiska (25°) za nečistoću raspodeljenu po većoj površini

Rad sa deterdžentom

– Radi očuvanja čovekove okoline deterdžente treba koristiti štedljivo.
– Deterdžent mora biti prikladan za površinu koja se čisti.

Slika 5

➔ Izvadite crevo za usisavanje deterdženta.
➔ Okrenite filter na crevu za usisavanje deterdženta kako biste dozirali deterdžent.
➔ Crevo za usisavanje deterdženta stavite u rezervoar sa deterdžentom.
➔ Podesite mlaznicu na "CHEM".

Čišćenje

➔ Koncentraciju deterdženta podesite u zavisnosti od površine koju treba očistiti.

Napomena: Mlaz pod visokim pritiskom prvo treba usmeriti sa veće udaljenosti na predmet koji se čisti, kako bi se izbegla oštećenja usled previsokog pritiska.

Preporučena metoda čišćenja

– Smekšavanje prljavštine:
➔ Deterdžent štedljivo poprskajte i pustite da deluje 1 do 5 minuta, a da se pritom ne osuši.
– Otklanjanje prljavštine:
➔ Smekšalu prljavštinu isperite mlazom pod visokim pritiskom.

Rad sa hladnom vodom

Uklanjanje lagane prljavštine i ispiranje npr.: baštenski uređaji, terase, alati itd.

➔ Prekidač uređaja prebacite na "1".

Rad sa vrućom vodom

⚠ ***OPASNOST***

Opasnost od opekotina!

➔ Prekidač uređaja prebacite na "2".

Nakon rada sa deterdžentom

➔ Potpuno zatvorite filter na crevu za usisavanje deterdženta (-).
➔ Prekidač uređaja prebacite na "1".
➔ Uređaj isperite u trajanju od najmanje 1 minuta uz otvorenu ručnu prskalicu.

Isključivanje uređaja

⚠ ***OPASNOST***

Opasnost od opekotina vrelom vodom! Nakon rada sa vrućom vodom uređaj mora da radi najmanje dva minuta sa hladnom vodom uz otvorenu prskalicu, kako bi se ohladio.

➔ Prekidač uređaja prebacite na "0/OFF".
➔ Zatvorite dovod vode.
➔ Prekidačem uređaja nakratko uključite pumpu (oko 5 sekundi).
➔ Prekidač uređaja prebacite na "0/OFF".
➔ Pritiskajte ručnu prskalicu sve dok se iz uređaj u potpunosti ne ispusti pritisak.
➔ Suvim rukama izvucite utikač iz utičnice za struju.
➔ Uklonite priključak za vodu.
➔ Fiksirajte ručnu prskalicu.

Skladištenje uređaja

➔ Ručnu prskalicu utaknite u držač.
➔ Uređaj bez doboša za namotavanje creva:
Namotano crevo visokog pritiska okačite preko pripadajućeg dela za odlaganje.
➔ Uređaj sa dobošem za namotavanje creva:
Visokopritisno crevo namotajte na doboš. Ugurajte dršku obrtne ručke unutra i na taj način blokirajte doboš za namotavanje creva.
➔ Obmotajte priključni kabl oko pripadajućeg držača.
➔ Utikač pričvrstite montiranim uskočnim zatvaračem.

Ташев-Галвинг ООД
www.tashev-galving.com

Zaštita od smrzavanja

PAŽNJA

Mraz će uništiti uređaj iz kojeg nije u potpunosti ispuštena voda.

➔ Uređaj odložite na mesto zaštićeno od mraza.

Ako je uređaj priključen na kamin, obratite pažnju na sledeće:

PAŽNJA

Opasnost od oštećenja hladnim vazduhom koji ulazi kroz kamin.

➔ Pri spoljašnjim temperaturama ispod 0°C odvojite uređaj od kamina.

Ukoliko skladištenje na mestu zaštićenom od mraza nije moguće, onda uređaj pripremite za duže mirovanje.

Stavljanje uređaja van pogona

Pri dugotrajnijim pauzama u radu ili ako nije moguće skladištenje na mestu zaštićenom od mraza:

➔ Ispustite vodu.

➔ Isperite uređaj antifrizom.

Ispuštanje vode

➔ Odvijte crevo za dovod vode i crevo visokog pritiska.

Slika 6

➔ Položite uređaj na zadnju stranu.

➔ Pustite da uređaj radi najviše 1 minut sa hladnom vodom dok se pumpa i vodovi ne isprazne.

Ispiranje uređaja antifrizom

Napomena: Pridržavajte se propisa za rukovanje proizvođača antifriza.

➔ U priključak za vodu ulijte uobičajeni antifriz.

➔ Uređaj (bez gorionika) uključiti, dok ceo uređaj ne bude ispran.

Time se postiže izvesna zaštita od korozije.

Skladištenje

⚠ ***OPREZ***

Opasnost od povreda i oštećenja! Pri skladištenju imajte u vidu težinu uređaja.

Transport

⚠ ***OPASNOST***

Opasnost od povreda! Opasnost od prevrtanja na prevelikim usponima, pri prevelikom bočnom nagibu i na nestabilnoj podlozi.

– *Dopušteno je savladavanje uspona do maksimalno 2%.*

– *Uređaj koristite isključivo na stabilnima podlogama.*

⚠ ***OPREZ***

Opasnost od povreda i oštećenja! Prilikom transporta pazite na težinu uređaja.

➔ Pre transporta položite uređaj na zadnju stranu i pustite preostalu vodu da iscuri.

➔ Za transport preko dužih relacija uređaj vucite iza sebe držeći ga za potisnu ručku.

➔ Uređaj nosite držeći ga za transportne ručke i za potisnu ručku.

➔ Prilikom transporta vozilima osigurajte uređaj od klizanja i nakretanja u skladu sa odgovarajućim važećim propisima.

Nega i održavanje

⚠ ***OPASNOST***

Postoji opasnost od povreda usled nehotičnog pokretanja uređaja i strujnog udara.

Uređaj pre svih radova na njemu isključite i izvucite strujni utikač iz utičnice.

➔ Prekidač uređaja prebacite na "0/OFF".

➔ Zatvorite dovod vode.

➔ Prekidačem uređaja nakratko uključite pumpu (oko 5 sekundi).

➔ Prekidač uređaja prebacite na "0/OFF".

➔ Pritiskajte ručnu prskalicu sve dok se iz uređaj u potpunosti ne ispusti pritisak.

➔ Suvim rukama izvucite utikač iz utičnice za struju.

➔ Uklonite priključak za vodu.

➔ Fiksirajte ručnu prskalicu.

➔ Ostavite uređaj da se ohladi.

ТашевГаЛВИНГ ООД
www.tashev-galving.com

Sigurnosno ispitivanje / Ugovor o servisiranju

Sa Vašim prodavcem možete dogovoriti obavljanje redovnog sigurnosnog ispitivanja ili sklopiti ugovor o održavanju. Molimo Vas da se o tome posavetujete.

Intervali održavanja

Sedmično

➔ Očistite filter u priključku vode.

Mesečno

➔ Očistite filter na crevu za usisavanje deterdženta.

Svakih 500 sati rada, najmanje jednom godišnje

➔ Servisnoj službi prepustite uređaj radi servisiranja.

Radovi na održavanju

Napomena: Ulje visokopritisne pumpe ne mora da se menja.

Čišćenje filtera u priključku vode

➔ Izvadite filter.
➔ Operite filter vodom i vratite nazad.

Čišćenje filtera na crevu za usisavanje deterdženta

➔ Operite filter vodom i vratite nazad.

Otklanjanje smetnji

⚠ ***OPASNOST***

Postoji opasnost od povreda usled nehotičnog pokretanja uređaja i strujnog udara.

Uređaj pre svih radova na njemu isključite i izvucite strujni utikač iz utičnice.

Uređaj ne radi

– Nema napona
➔ Proverite priključak/kablove za struju.
– Motor je preopterećen/pregrejan
➔ Prekidač uređaja prebacite na "0/OFF".
➔ Ostavite uređaj da se ohladi.
➔ Uključite uređaj.
➔ Ako se posle toga smetnja ponovo javi, dajte servisu da proveri uređaj.
– Aktivirao se graničnik temperature izduvnog gasa, na zavijenoj grejnoj cevi ima čađi.
➔ Uređaj predajte servisnoj službi radi ulanjanja ćađi.
– Aktivirao se graničnik temperature izduvnog gasa, temperatura izduvnog gasa je previsoka.
➔ Prekidač uređaja prebacite na "0/OFF".
➔ Ostavite uređaj da se ohladi.
➔ Samo kod uređaja sa ručnim vraćanjem u početni položaj:
Slika 7
Pritisnite dugme za restovanje ograničivača temperature izduvnog gasa.
➔ Uključite uređaj.
➔ Ako se posle toga smetnja ponovo javi, dajte servisu da proveri uređaj.

Uređaj ne uspostavlja pritisak

– Vazduh u sistemu
Ispustite vazduh iz pumpe:
➔ Uz otvoren pištolj više puta uključite i isključite uređaj prekidačem uređaja.

Napomena: Skidanjem creva za prskanje sa ručne prskalice ubrzava se postupak ispuštanja vazduha.

➔ Napunite/zamenite spoljašnji rezervoar za deterdženta ako je prazan.
➔ Proverite priključke i vodove.
– Filter u priključku vode je zaprljan
➔ Očistite filter.
– Količina dotoka vode je premala
➔ Proverite dotočnu količinu vode (pogledajte tehničke podatke).
– Slavina za vodu je zatvorena.
➔ Otvorite slavinu.

Uređaj se stalno isključuje i uključuje dok je ručna prskalica otvorena.

– Vazduh u sistemu
Ispustite vazduh iz pumpe:
➔ Uz otvoren pištolj više puta uključite i isključite uređaj prekidačem uređaja.

Napomena: Skidanjem creva za prskanje sa ručne prskalice ubrzava se postupak ispuštanja vazduha.

Karcher-Галвинг ООД
www.karcher-galving.com

– Visokopritisna mlaznica je začepljena
➔ Očistite mlaznicu.
– Na zavijenoj grejnoj cevi ima kamenca
➔ Uređaj predajte servisnoj službi radi otklanjanja kamenca.

Uređaj se stalno uključuje i isključuje kada je pištolj za prskanje zatvoren

– Curenje u sistemu visokog pritiska
➔ Proverite sistem visokog pritiska i priključke na zaptivanje

Uređaj propušta, voda kaplje na dnu uređaja

– Pumpa ili sigurnosni ventil su nedovoljno zaptiveni.

Napomena: Dozvoljene su 3 kapi u minuti.

➔ Ukoliko uređaj mnogo propušta, predajte ga servisnoj službi na ispitivanje.

Uređaj ne usisava deterdžent

– Mlaznica je podešena na "Visok pritisak"
➔ Podesite mlaznicu na "CHEM".
– Spoljašnji rezervoar za deterdžent je prazan.
➔ Napunite/zamenite spoljašnji rezervoar za deterdžent.
– Zaprljan filter na crevu za usisavanje deterdženta
➔ Očistite filter.

Slika **8**

– Povratni ventil je zalepljen
➔ Skinite crevo za deterdžent pa tupim predmetom odvojite povratni ventil.

Gorionik se ne pali

– Rezervoar za gorivo je prazan.
➔ Ulijte gorivo.
– Nedostatak vode
➔ Proverite priključak vode i dovodne vodove.
– Previsoka temperatura vode na dotoku.
➔ Koristite dotočnu vodu temperature najviše 30 °C.

Slika **9**

– Filter za gorivo je zaprljan
➔ Zamenite filter za gorivo.

Servisna služba

Ako se smetnja ne da otkloniti, servisna služba mora ispitati uređaj.

Garancija

U svakoj zemlji važe garantni uslovi koje je izdala naša nadležna distributivna organizacija. Eventualne smetnje na uređaju za vreme trajanja garancije otklanjamo besplatno, ukoliko je uzrok greška u materijalu ili proizvodnji.

Pribor i rezervni delovi

– Sme se koristiti samo onaj pribor i oni rezervni delovi koje dozvoljava proizvođač. Originalan pribor i originalni rezervni delovi garantuju za to da uređaj može raditi sigurno i bez smetnji.
– Pregled najčešće potrebnih rezervnih delova naći ćete na kraju ovog radnog uputstva.
– Dodatne informacije o rezervnim delovima dobićete pod www.kaercher.com u delu Servis (Service).

Ташев-Галвинг ООД
www.tashev-galving.com

Izjava o usklađenosti sa propisima EZ

Ovim izjavljujemo da ovde opisana mašina po svojoj koncepciji i načinu izrade, sa svim njenim modelima koje smo izneli na tržište, odgovara osnovnim zahtevima dole navedenih propisa Evropske Zajednice o sigurnosti i zdravstvenoj zaštiti. Ova izjava prestaje da važi ako se bez naše saglasnosti na mašini izvedu bilo kakve promene.

Proizvod: Uređaj za čišćenje pod visokim pritiskom
Tip: 1.064-xxx

Odgovarajuće EZ-direktive:
2006/42/EZ (+2009/127/EZ)
2000/14/EZ
2014/30/EU
Primenjene usklađene norme:
EN 55014–1: 2006+A1: 2009+A2: 2011
EN 55014–2: 1997+A1: 2001+A2: 2008
EN 60335–1
EN 60335–2–79
EN 61000–3–2: 2014
HDS 5/11, HDS 5/13:
EN 61000–3–3: 2013
HDS 5/15:
EN 61000–3–11: 2000
Primenjeni postupak ocenjivanja usklađenosti:
2000/14/EZ: Prilog V
Nivo jačine zvuka dB(A)
HDS 5/11 U, HDS 5/15:
Izmerena: 91
Zagarantovana: 94
HDS 5/11 UX, HDS 5/13:
Izmerena: 91
Zagarantovana: 93

5.957-976

Potpisnici rade po nalogu i sa ovlašćenjem poslovodstva.

H. Jenner
CEO

S. Reiser
Head of Approbation

Opunomoćeni za izradu dokumentacije:
S. Reiser

Alfred Kärcher GmbH & Co. KG
Alfred-Kärcher-Str. 28 - 40
71364 Winnenden (Germany)
Tel.: +49 7195 14-0
Faks: +49 7195 14-2212

Winnenden, 2016/01/01

Ташев-Галвинг ООД
www.tashev-galving.com

Tehnički podaci

		HDS 5/11			HDS 5/13			HDS 5/15		
Priključak na električnu mrežu										
Napon	V	220	230	240	220	230	240	220	230	240
Vrsta struje	Hz	1~ 50			1~ 50			1~ 50		
Priključna snaga	kW	2,2			2,6			2,7		
Osigurač (inertni)	A	16	16	13	16	16	13	16	16	13
Stepen zaštite	--	IPX5			IPX5			IPX5		
Klasa zaštite	--	I			I			I		
Maksimalno dozvoljena impedancija	Ohm	--			--			(0.380+j0.237)		
Priključak za vodu										
Dovodna temperatura (maks.)	°C	30			30			30		
Dovodni protok (min.)	l/h (l/min)	500 (8,3)			550 (9,2)			500 (8,3)		
Visina usisavanja iz otvorenih posuda (20°C)	m	0,5			0,5			0,5		
Dovodni pritisak (maks.)	MPa (bar)	0,6 (6)			0,6 (6)			0,6 (6)		
Prečnik dovodnog creva (min.)	inč	1/2			1/2			1/2		
Dužina dovodnog creva (min.)	m	7,5			7,5			7,5		
Podaci o snazi										
Količina protoka vode	l/h (l/min)	450 (7,5)			500 (8,3)			450 (7,5)		
Radni pritisak vode (sa standardnom mlaznicom)	MPa (bar)	11,0 (110)			12,5 (125)			15,0 (150)		
Maks. radni nadpritisak (sigurnosni ventil)	MPa (bar)	16,5 (165)			18,0 (180)			20,0 (200)		
Maksimalna radna temperatura	°C	80			80			80		
Usisavanje deterdženta	l/h (l/min)	0-33 (0-0,6)			0-33 (0-0,6)			0-33 (0-0,6)		
Snaga gorionika	kW	26			29			26		
Maksimalna potrošnja mazuta	kg/h	2,7			3,1			2,7		
Povratna udarna sila ručne prskalice (maks.)	N	18,1			21,4			20,8		
Veličina mlaznica (UX)	--	032 (033)			034			028		
Izračunate vrednosti prema EN 60335-2-79										
Emisija buke										
Nivo zvučnog pritiska L_{pA}	dB(A)	76			76			77		
Nepouzdanost K_{pA}	dB(A)	3			3			3		
Nivo zvučne snage L_{WA} + nepouzdanost K_{WA} (UX)	dB(A)	94 (93)			93			94		
Vrednost vibracije na ruci										
Ručna prskalica	m/s^2	2,4			1,0			0,9		
Cev za prskanje	m/s^2	1,4			1,1			1,1		
Nepouzdanost K	m/s^2	0,3			0,3			0,3		
Radni mediji										
Gorivo	--	Ložno ulje EL ili dizel			Ložno ulje EL ili dizel			Ložno ulje EL ili dizel		
Količina ulja	l	0,1			0,1			0,2		
Vrsta ulja	Motorno ulje 15W40	Kataloški br. 6.288-050.0			Kataloški br. 6.288-050.0			Kataloški br. 6.288-050.0		
Dimenzije i težine										
Dužina x širina x visina (UX)	mm	618 x 618 x 994 (1163)			618 x 618 x 994 (1163)			618 x 618 x 994 (1163)		
Tipična radna težina (UX)	kg	70 (72)			74 (76)			76 (78)		
Rezervoar za gorivo	l	6,5			6,5			6,5		

ТашлеВ-Гарвинг ООД
www.tashlev-garving.com

Преди първото използване на Вашия уред прочетете това оригинално инструкцуя за работа, действайте според него и го запазете за по-късно използване или за следващия притежател.

– Преди първото пускане в експлоатация непременно прочетете Упътването за експлоатация № 5.951-949.0!
– При транспортни дефекти незабавно информирайте търговеца.
– Съдържанието на опаковката да се провери при разопаковане. Вижте обема на доставка на фиг. 1

Съдържание

Опазване на околната среда	BG	1
Степени на опасност	BG	1
Елементи на уреда	BG	2
Символи на уреда	BG	2
Употреба по предназначение	BG	2
Указания за безопасност	BG	3
Предпазни приспособления	BG	3
Пускане в експлоатация	BG	4
Обслужване	BG	5
Съхранение	BG	8
Транспорт	BG	8
Грижи и поддръжка	BG	8
Помощ при неизправности	BG	9
Гаранция	BG	10
Принадлежности и резервни части	BG	11
Декларация за съответствие на ЕО	BG	11
Технически данни	BG	12

Опазване на околната среда

Опаковъчните материали могат да се рециклират. Моля не хвърляйте опаковките при домашните отпадъци, а ги предайте на вторични суровини с цел повторна употреба.

Старите уреди съдържат ценни материали, подлежащи на рециклиране, които могат да бъдат употребени повторно. Батерии, масла и подобни на тях не бива да попадат в околната среда. Поради това моля отстранявайте старите уреди, използвайки подходящи за целта системи за събиране.

Моля не допускайте в околната среда да попадат моторно масло, нафта, дизел и бензин. Моля пазете почвата и отстранявайте старите масла опазвайки околната среда.

Указания за съставките (REACH)
Актуална информация за съставките ще намерите на:
www.kaercher.com/REACH

Степени на опасност

⚠ ***ОПАСНОСТ***
За непосредствено грозяща опасност, която води до тежки телесни повреди или до смърт.

⚠ ***ПРЕДУПРЕЖДЕНИЕ***
За възможна опасна ситуация, която би могла да доведе до тежки телесни повреди или смърт.

⚠ ***ПРЕДПАЗЛИВОСТ***
Указание за възможна опасна ситуация, която може да доведе до леки наранявания.

ВНИМАНИЕ
Указание за възможна опасна ситуация, която може да доведе до материални щети.

ТашевГалвинООД www.tashevgalving.com

Елементи на уреда

Фигура 1

1 Маркуч за работа под налягане
2 Държател за кабела
3 Отвор за пълнене с гориво
4 Индикатор за нивото
5 Поставка за дюзата
6 Електрически захранващ кабел
7 Помпа под високо налягане
8 Комплект извод за вода
9 Извод за високо налягане (само HDS 5/xx U)
10 Поставка за стоманената тръба
11 Захранване с вода с филтър
12 Ключ на уреда
13 Капак на уреда
14 Дръжка за носене
15 Отвор за излизане на въздух на маркуча за работа под налягане (само HDS 5/xx UX)
16 Опори
17 Колело
18 Горелката
19 Поставка за маркуча (само HDS 5/xx U)
20 Барабан за маркуча (само HDS 5/xx U)
21 Маркуч за всмукване на почистващо средство с филтър
22 Държач за тръбата за разпръскване
23 Типова табелка
24 Закопчалка на капака
25 Манивела за барабана за маркуча (само HDS 5/xx U)
26 Плъзгаща скоба
27 Маркировка на дюзата
28 Тройна дюза
29 Тръба за разпръскване
30 Предпазна спирачка на пистолета за ръчно пръскане
31 Лост на пистолета за ръчно пръскане
32 Пистолет за ръчно пръскане

Цветно обозначение

– Обслужващите елементи за процеса на обслужване са жълти.
– Обслужващите елементи за поддръжка и сервиз са светлосиви.

Символи на уреда

Силните струи под налягане могат при неправилно ползване да са опасни. Не насочвайте струята към хора, животни, активни електрически уреди или към самия уред. Експлоатацията на уреда за почистване с високо налягане е позволена само, когато той стои отвесно.

Уред с барабан на маркуча:
Опасност от изгаряне поради горещи повърхности!

Употреба по предназначение

– Почистване на: машини, превозни средства, строителни конструкции, инструменти, фасади, тераси, градински уреди и т.н.
– Експлоатацията на уреда за почистване с високо налягане е позволена само, когато той стои отвесно.
– По време на работа уреда да не се оставя без надзор.

⚠ ***ОПАСНОСТ***

Опасност от нараняване! При използване на бензиностанции или други опасни области да се спазват съответните разпоредби за безопасност.

Моля съдържащите минерални масла отпадни води да да не се оставят да попадат в почвата, водните басейни или канализацията. По тази причина моля миенето на мотори или долните части на пода да се извършва само на подходящи места с маслоуловители.

Ташев-Галвинг ООД
www.tashev-galvin.com

Изисквания към качествата на водата:
ВНИМАНИЕ
Като флуид под високо налягане се позволява използването само на чиста вода. Замърсяванията водят до преждевременно износване или отлагания в уреда.
Ако се използва рециклирана вода, не бива да се надвишават следните гранични стойности.

pH-стойност	6,5...9,5
електрическа проводимост *	проводимост чиста вода +1200 µS/см
утаяващи се вещества **	< 0,5 mg/l
филтриращи се вещества ***	< 50 mg/l
Въглеводороди	< 20 mg/l
Хлорид	< 300 mg/l
Сулфат	< 240 mg/l
калций	< 200 mg/l
Обща твърдост	< 28 °dH < 50 °TH < 500 ppm (mg $CaCO_3$/l)
Желязо	< 0,5 mg/l
Манган	< 0,05 mg/l
Мед	< 2 mg/l
Активен хлор	< 0,3 mg/l
без лоши миризми	
* общ максимум 2000 µS/см ** обем на пробата 1 л, време за утаяване 30 мин *** без абразивни вещества	

Указания за безопасност

– Да се спазват съответните национални изисквания на законодателя за струйни апарати.
– Да се спазват съответните национални изисквания на законодателя за предпазване от злополуки. Струйните апарати трябва да се проверяват редовно и резултата от проверката да се записва.
– Загряващото приспособление на уреда е горивна инсталация. Горивните инсталации трябва да се проверяват редовно в съответствие с националните изисквания на законодателя.

Предпазни приспособления

Предпазните приспособления служат за защита на потребителя и не бива да се спират или да се пренебрегва тяхната функция.

Пневматичен прекъсвач

Пневматичният прекъсвач изключва уреда при затваряне на пистолета за ръчно пръскане и при отваряне отново го включва.

Предпазен клапан

– Предпазният клапан отваря при свръхналягане на котела или когато преливният вентил респ. пневматичният прекъсвач са дефектни.
– Предпазният клапан е настроен и пломбиран още в завода. Настройка само в сервиза.

Предпазител против липса на вода

Предпазителят против липса на вода предотвратява включването на горелката при недостатъчна вода.

Ограничител температура отработени газове

Ограничителят температура отработени газове изключва уреда при достигане на твърде висока температура на отработените газове.

Прекъсвач за защита на намотките

Прекъсвачът за защита на намотките в намотката на мотора на задвижването на помпата изключва мотора при термично претоварване.

Ташев Ратвинг ООД
www.tashev-carving.com

Предпазна спирачка

Предпазното спирачно зъбно колело на пистолета за ръчно пръскане предотвратява неволно включване на уреда.

Пускане в експлоатация

⚠ ***ПРЕДУПРЕЖДЕНИЕ***

Опасност от нараняване! Уредът, захранващите кабели, маркучът за работа под налягане и връзките трябва да бъдат в отлично състояние. Ако уредът не е в отлично състояние, използването му е забранено.

Да се монтира пистолета за ръчно разпръскване

➔ Тръбата за разпръскване да се свърже с пистолета за ръчно разпръскване.

➔ Дюзата да се монтира на тръбата за разпръскване (маркировки на пръстена за настройка горе).

➔ Уред без барабан на маркуча: Маркуча за работа под налягане да се монтира на извод високо налягане на уреда.

Да се долее гориво

⚠ ***ОПАСНОСТ***

Опасност от експлозия! Сипвайте само дизелово гориво или лека нафта. Възможна е експлоатация с биодизел съгл. EN 14214 (от 6 °C външна температура нагоре). Забранява се използването на неподходящи горива, напр. бензин.

ВНИМАНИЕ

Никога не работете с уреда с празен резервоар за гориво. В противен случай ще се разруши горивната помпа. Това важи и в режим на работа със студена вода.

➔ Да се отвори капачката за зареждане.

➔ Да се долее гориво.

➔ Затворете капачката на резервоара.

➔ Избършете изтеклото навън гориво.

Работа с почистващи средства

⚠ ***ОПАСНОСТ***

Опасност от нараняване!

– Използвайте само продукти на Керхер.
– В никакъв случай не засмуквайте разтворители (бензин, ацетон, разредители и т.н.).
– Да се избягва контакт с очите и кожата.
– Да се спазват указанията за безопасност и работа на производителя на почистващия препарат.

Керхер предлага индивидуална програма за почистване и използване на средства за поддръжка.

Вашият търговец с удоволствие ще Ви посъветва.

➔ Долейте/сменете външния резервоар за почистващ препарат.

Захранване с вода

⚠ ***ПРЕДУПРЕЖДЕНИЕ***

Съблюдавайте разпоредбите на водоснабдителната компания.

Съгласно валидните разпоредби уредът никога не бива да бъде експлоатиран без системен разделител към мрежата за питейна вода. Уверете се, че изводът на Вашата домашна водна система, на който ще работи уредът за почистване под високо налягане, е оборудван със системен разделител съгласно EN 12729 тип BA.

Преминалата през разделителя на системата вода се определя като негодна за пиене.

⚠ ***ПРЕДПАЗЛИВОСТ***

Свързвайте системния разделител винаги към захранващия водопровод, никога директно към уреда.

Параметрите за свързване вижте от Технически данни.

➔ Закрепете захранващия маркуч (минимална дължина 7,5 м, минимален диаметър 1/2“) със скоба за маркучи към комплекта извод за вода.

Ташев-Галвинг ООД
www.tashev-galving.com

➔ Захранващия маркуч да се подвърже към извода за вода на уреда и захранване с вода (напр. воден кран).

Указание: Захранващият маркуч и скобата за маркучи не се съдържат в обема на доставката.

Да се изсмуче водата от резервоара

➔ Смукателния маркуч (диаметър минимум 1/2“) да се свърже с филтър (принадлежност) към извода за вода.

– Макс. височина на засмукване: 0,5 м

⚠ ***ОПАСНОСТ***

Никога не засмуквайте вода от резервоар за питейна вода. Никога не засмуквайте течности съдържащи разтворители като разредители за лакове, бензин, масло или нефилтрирана вода. Уплътненията на уреда не са устойчиви на разтворители. Силно разпръскваната струя от разтворители е лесно възпламенима, експлозивна и отровна.

Електрозахранване

– За параметрите за свързване виж Технически данни и типовата табелка.
– Електрическия извод трябва да се изпълни от електротехник и да съответства на IEC 60364-1.

➔ Поставете ключа на уреда на положение „0/OFF“.

➔ Включете щепсела в електрическата мрежа.

⚠ ***ОПАСНОСТ***

Опасност от нараняване от електрически удар.

– *Неподходящите електрически удължителни кабели могат да бъдат опасни. На открито използвайте само разрешените за това и съответно обозначени електрически удължителни кабели с достатъчно сечение на проводниците.*
– *Удължителите винаги трябва да се развиват напълно.*
– *Щепселът, щекерът и куплунгът на използвания удължител трябва да са водоустойчиви.*

ВНИМАНИЕ

Не бива да се надвишава максимално допустимото пълно напрежение на мрежата на електрическата точка за присъединяване (вижте Технически данни). При неясноти по отношение на наличното на Вашата точка за присъединяване пълно напрежение на мрежата моля да се свържете с Вашето предприятие по електрозахранване.

Обслужване

⚠ ***ОПАСНОСТ***

Опасност от експлозия!

Не пръскайте възпламеняеми течности.

ВНИМАНИЕ

– *Никога не работете с уреда с празен резервоар за гориво. В противен случай ще се разруши горивната помпа. Това важи и в режим на работа със студена вода.*
– *Опасност от увреждане! Никога не работете с уреда без филтър в извода за вода.*
– *Опасност от увреждане! Не поставяйте предмети (маркучи и т.н.) в респ. над димната тръба.*
– *Уред с барабан на маркуча: Маркуча за работа под налягане винаги да се развива напълно.*

Указания за безопасност

⚠ ***ПРЕДУПРЕЖДЕНИЕ***

При продължителна употреба на уреда поради вибрациите може да се получи смущение в оросяването с кръв на ръцете.

Не може да се определи общовалидна продължителност за използването, защото то може да зависи от много фактори:

– Лично предразположение към лошо оросяване (често студени пръсти, сърбеж на пръстите).
– Ниска околна температура. Носете топли ръкавици за защита на ръцете.
– Здравото хващане възпрепятства оросяването.

Гашев-Гардвинг ООД www.tashev-garding.com

– Непрекъснатата работа е по-лоша от прекъсвана от паузи работа.

При редовно продължаващо дълго използване на уреда и при повторна поява на съответните признаци (например сърбеж на пръстите, студени пръсти) Ви препоръчваме преглед при лекар.

Отваряне/ затваряне на капака на уреда

Фигура **2**

➔ Деблокирайте закопчалката на капака с отвертка, завъртете капака на уреда напред и го откачете.

Фигура **3**

➔ Окачете капака на уреда (вижте стрелките), завъртете го нагоре и фиксирайте закопчалката на капака.

Видове режим

Фигура **4**

0/OFF = Изкл

1 Режим със студена вода

2 Режим с гореща вода

Включване на уреда

➔ Прекъсвача на уред да се настрои на желания вид режим.

Уредът заработва за кратко и се изключва, щом се постигне работното налягане.

➔ Да се освободи пистолета за ръчно пръскане.

При задействане на пистолета за ръчно пръскане уредът отново се включва.

Указание: Ако от дюзата за високо налягане не изтича вода, да се обезвъздуши помпата.

Да се обезвъздуши помпата:

➔ При отворен пистолет ръчно пръскане уреда многократно да се включи и изключи с ключа на уреда.

Указание: При демонтаж на тръбата за разпръскване от пистолета за ръчно пръскане се ускорява процеса на обезвъздушаване.

Прекъсване на работа

➔ Освободете лоста на пистолета за ръчно пръскане, уредът се изключва.

➔ Отново издърпайте лоста на пистолета за ръчно пръскане, уредът отново се включва.

Изберете тип на струята

➔ Затваряне на пистолета за ръчно пръскане.

➔ Осигурете лоста на пистолета за пръскане на ръка с предпазната спирачка.

➔ Да се завърти корпуса на дюзата, докато желания символ с маркировка съвпадне:

	Кръгла струя под високо налягане (0°) за особено упорити замърсявания
	Плоска струя с ниско налягане (CHEM) за работа с почистващи средства или почистване с малко налягане
	Плоска струя под високо налягане (25°) за замърсявания с голяма площ

Работа с почистващи средства

– За да щадите околната среда, подхождайте пестеливо към почистващото средство.

– Почистващият препарат трябва да бъде подходящ за повърхността за почистване.

Фигура **5**

➔ Да се извади всмукващия маркуч почистващ препарат.

➔ Завъртете филтъра на маркуча за всмукване на почистващ препарат, за да дозирате почистващия препарат.

➔ Окачете маркуча за всмукване на почистващо средство в съд с почистващо средство.

➔ Поставете го на „CHEM“.

Ташев-Гардинг ООД
www.tashev-garding.com

Почистване

➔ Концентрацията на почистващия препарат да се настроят съобразно повърхността за почистване.

Указание: Струята под високо налягане да се насочи първо от по-голямо разстояние към обекта за почистване, за да се предотвратят повреди поради твърде високо налягане.

Препоръчителен метод на почистване

– Разтваряне на мръсотия:
➔ Почистващото средство да се впръска пестеливо и да се остави да подейства 1...5 минути, но без да засъхва.
– Да се отстрани мръсотията:
➔ Разтворената мръсотия да се изплакне със струя под високо налягане.

Режим със студена вода

Отстраняване на леки замърсявания и изплакване, напр.: Градински уреди, тераса, инструменти, и т.н.

➔ Поставете ключа на уреда на положение „1“.

Режим с гореща вода

⚠ ***ОПАСНОСТ***

Опасност от изгаряне!

➔ Поставете ключа на уреда на положение „2“.

След работа с почистващи препарати

➔ Завейте напълно филтъра на всмукващия маркуч почистващо средство (-).
➔ Поставете ключа на уреда на положение „1“.
➔ Изплакнете уреда минимум 1 минута с чиста вода при отворен пистолет за ръчно пръскане.

Изключване на уреда

⚠ ***ОПАСНОСТ***

Опасност от изгаряне от гореща вода! След режим с гореща вода с уреда трябва да се работи с цел да се охлади минимум две минути със студена вода при отворен пистолет.

➔ Поставете ключа на уреда на положение „0/OFF“.
➔ Затворете входа за водата.
➔ Включете помпата от ключа на уреда за кратко (прибл. 5 секунди).
➔ Поставете ключа на уреда на положение „0/OFF“.
➔ Задействайте пистолета за пръскане на ръка, докато уреда остане без налягане.
➔ Издърпвайте щепсела от контакта само със сухи ръце.
➔ Отстранете захранването с вода.
➔ Осигурете пистолета за ръчно пръскане.

Съхранение на уреда

➔ Пистолета за ръчно пръскане да се постави в държача.
➔ Уред без барабан на маркуча:
Маркуча за работа под налягане да се завие и да се закачи над поставката за маркуча.
➔ Уред с барабан на маркуча:
Навийте маркуча за работа под налягане на барабана за маркуча. Вкарайте дръжката на манивелата, за да блокирате барабана на маркуча.
➔ Присъединителния кабел да се навие около държача на манивелата.
➔ Да се закрепи щекера с монтирания клип.

Защита от замръзване

ВНИМАНИЕ

При замръзване не напълно изпразнения от вода уред ще бъде разрушен.

➔ Уреда да се оставя на място, където не може да замръзне.

Ако уредът е свързан към димна тръба, да се има пред вид следното:

ТашЕв-Галвинг ООД
www.tashev-galving.com

ВНИМАНИЕ

Опасност от увреждане поради проникващия през димната тръба студен въздух.

➔ При външни температури под 0 °C уреда да се отделя от димната тръба.

Ако не е възможно съхраняване осигурено против замръзване, уреда да се спре от експлоатация.

Спиране от експлоатация

При по-продължителни прекъсвания на работа или когато не е възможно съхранение осигурено против замръзване:

➔ Да се продуха водата.

➔ Уреда да се изплакне с препарат за защита от замръзване.

Да се продуха водата

➔ Да се развият захранващия маркуч за вода и маркуча за работа под налягане.

Фигура 6

➔ Поставете уреда на задната му част.

➔ Оставете уреда да работи макс. 1 минута в режим със студена вода, докато се изпразнят помпата и тръбопроводите.

Уреда да се изплакне с антифриз

Указание: Да се спазват разпоредбите за работа на производителя на препарата за защита от замръзване.

➔ Налейте конвенционален препарат за защита от замръзване в извода за вода.

➔ Да се включи уреда (без горелка), докато уреда бъде напълно изплакнат.

По този начин се постига известна корозионна защита.

Съхранение

⚠ ***ПРЕДПАЗЛИВОСТ***

Опасност от нараняване и повреда! При съхранение имайте пред вид теглото на уреда.

Транспорт

⚠ ***ОПАСНОСТ***

Опасност от нараняване! Опасност от преобръщане при твърде големи наклони, при твърде голям страничен наклон и при нестабилна основа.

– *Придвижвайте уреда само при наклони до максимум 2%.*

– *Уредът да се движи само на укрепена основа.*

⚠ ***ПРЕДПАЗЛИВОСТ***

Опасност от нараняване и повреда! При транспорт имайте пред вид теглото на уреда.

➔ Положете уреда на задната му страна и оставете остатъчната вода да изтече.

➔ За транспорт на по-дълги отсечки дърпайте уреда след себе си за плъзгащата скоба.

➔ За носене хванете уреда за дръжките и за плъзгащата скоба.

➔ При транспорт в автомобили осигурявайте уреда съгласно валидните директиви против плъзгане и преобръщане.

Грижи и поддръжка

⚠ ***ОПАСНОСТ***

Опасност от нараняване поради непреднамерено потеглящ уред и електрически удар.

Преди всички дейности по уреда той да се изключи и да се извади щепсела.

➔ Поставете ключа на уреда на положение „0/OFF“.

➔ Затворете входа за водата.

➔ Включете помпата от ключа на уреда за кратко (прибл. 5 секунди).

➔ Поставете ключа на уреда на положение „0/OFF“.

➔ Задействайте пистолета за ръчно пръскане, докато уреда остане без налягане.

➔ Издърпвайте щепсела от контакта само със сухи ръце.

➔ Отстранете захранването с вода.

Ташев-Галвинг ООД
www.tashev-galving.com

➔ Осигурете пистолета за ръчно пръскане.
➔ Уреда да се остави да се охлади.

Инспекция за сигурност/Договор за поддръжка

Можете да договорите редовна инспекция за сигурност с Вашия търговец или да сключите договор за поддръжка. Моля искайте съвети.

Интервали на поддръжка

Ежеседмично

➔ Почистете филтъра в извода за вода.

Ежемесечно

➔ Да се почисти филтъра на всмукващия маркуч почистващо средство.

На всеки 500 работни часа, минимум ежегодно

➔ Ангажирайте сервиза с поддръжка на уреда.

Дейности по поддръжката

Указание: Не е необходима смяна на маслото на помпата под високо налягане.

Почистване на филтъра в извода за вода

➔ Извадете филтъра.
➔ Филтъра да се почисти във вода и отново да се постави.

Да се почисти филтъра на всмукващия маркуч почистващ препарат

➔ Филтъра да се почисти във вода и отново да се постави.

Помощ при неизправности

⚠ ***ОПАСНОСТ***

Опасност от нараняване поради непреднамерено потеглящ уред и електрически удар.

Преди всички дейности по уреда той да се изключи и да се извади щепсела.

Уредът не работи

– Няма напрежение от мрежата
➔ Да се провери свързването с мрежата/захранващ кабел.
– Моторът е претоварен/прегрят
➔ Поставете ключа на уреда на положение „0/OFF“.
➔ Уреда да се остави да се охлади.
➔ Да се включи уредът.
➔ Ако след това повредата отново се появи, уреда да се провери в сервиза.
– Ограничителят за отработени газове се е задействал, нагревателната серпантина е покрита със сажди.
➔ Саждите да се почистят от сервиза.
– Ограничителят за отработени газове се е задействал, температурата на отработените газове е твърде висока.
➔ Поставете ключа на уреда на положение „0/OFF“.
➔ Уреда да се остави да се охлади.
➔ Само при уреди с ръчно нулиране: Фигура **7**
Да се задейства бутона за връщане на ограничителя температура отработени газове.
➔ Да се включи уредът.
➔ Ако след това повредата отново се появи, уреда да се провери в сервиза.

Уредът не създава налягане

– Въздух в системата

Да се обезвъздуши помпата:

➔ При отворен пистолет ръчно пръскане уреда многократно да се включи и изключи с ключа на уреда.

Указание: При демонтаж на тръбата за разпръскване от пистолета за ръчно пръскане се ускорява процеса на обезвъздушаване.

➔ Долейте/сменете, ако външният резервоар за почистващ препарат е празен.
➔ Да се проверят изводите и кабелите.
– Замърсен филтър в извода за вода
➔ Да се почисти филтъра.
– Твърде малък дебит на водата за захранване

Ташев-Гарвинг ООД www.tashev-garving.com

➔ Да се провери дебита на водата за захранване (вижте Технически данни).
– Кранът за водата е затворен.
➔ Отворете крана за водата.

Уреда непрекъснато се включва и изключва при отворен пистолет за ръчно пръскане

– Въздух в системата

Да се обезвъздуши помпата:

➔ При отворен пистолет ръчно пръскане уреда многократно да се включи и изключи с ключа на уреда.

Указание: При демонтаж на тръбата за разпръскване от пистолета за ръчно пръскане се ускорява процеса на обезвъздушаване.

– Дюзата високо налягане е запушена
➔ Почистете дюзата.
– Нагревателната серпантина с котлен камък
➔ Котленият камък да се почисти от сервиза.

Уреда непрекъснато се включва и изключва при затворен пистолет за ръчно пръскане

– Утечка във вакуумната система
➔ Проверете дали вакуумната система и връзките са добре уплътнени.

Уредът има утечки, вода изтича от уреда отдолу

– Помпата не е херметична, предпазният клапан не е херметичен.

Указание: Допустими са 3 капки на минута.

➔ При по-силна нехерметичност уреда да се провери в сервиза.

Уредът не засмуква почистващ препарат

– Дюзата е настроена на „Високо налягане“.
➔ Поставете го на „CHEM“.
– Външният резервоар за почистващ препарат е празен.
➔ Долейте/сменете външния резервоар за почистващ препарат.
– Филтърът на всмукващия маркуч почистващ препарат е замърсен
➔ Да се почисти филтъра.

Фигура **8**

– Възвратният клапан е залепнал
➔ Да се извади маркуча почистващ препарат и възвратния вентил да се освободи с тъп предмет.

Горелката не пали

– Резервоарът за гориво е празен.
➔ Да се долее гориво.
– Недостиг на вода
➔ Проверете захранването с вода, захранващите кабели.
– Температурата на входа на водата е твърде висока.
➔ Подавайте вода с макс. топлина от 30 °C.

Фигура **9**

– Замърсен горивен филтър
➔ Да се смени горивния филтър.

Служба за работа с клиенти

Ако повредата не може да бъде отстранена, уреда да се провери от сервиза.

Гаранция

Установените от нашето компетентно дружество за пласмент гаранционни условия важат във всяка държава. Евентуалните повреди по уреда ние отстраняваме безплатно по време на гаранционния срок, ако причина за това са дефект в материалите или при производството.

Ташев-Гардвинг ООД
www.tashev-garding.com

Принадлежности и резервни части

– Могат да се използват само принадлежности и резервни части, които са позволени от производителя. Оригиналните принадлежности и оригинални резервни части дават гаранция за това, уредът да може да се използва сигурно и без повреди.
– Списък на най-често необходимите резервни части ще намерите в края на упътването за експлоатация.
– Други информации относно резервните части можете да получите на www.kaercher.com в област Сервиз.

Декларация за съответствие на ЕО

С настоящото декларираме, че цитираната по-долу машина съответства по концепция и конструкция, както и по начин на производство, прилаган от нас, на съответните основни изисквания за техническа безопасност и безвредност на Директивите на ЕО. При промени на машината, които не са съгласувани с нас, настоящата декларация губи валидност.

Продукт: Парочистачка/пароструйка за работа под налягане
Тип: 1.064-xxx

Намиращи приложение Директиви на ЕО:
2006/42/EO (+2009/127/EO)
2000/14/EO
2014/30/EC
Намерили приложение хармонизирани стандарти:
EN 55014–1: 2006+A1: 2009+A2: 2011
EN 55014–2: 1997+A1: 2001+A2: 2008
EN 60335–1
EN 60335–2–79
EN 61000–3–2: 2014
HDS 5/11, HDS 5/13:
EN 61000–3–3: 2013
HDS 5/15:
EN 61000–3–11: 2000

Приложен метод за оценка на съответствието:
2000/14/EO: Приложение V
ниво на шум dB(A)
HDS 5/11 U, HDS 5/15:
Измерено: 91
Гарантирано:94
HDS 5/11 UX, HDS 5/13:
Измерено: 91
Гарантирано:93

5.957-976

Подписалите действат по възложение и като пълномощници на управителното тяло.

H. Jenner
CEO

S. Reiser
Head of Approbation

пълномощник по документацията:
S. Reiser

Alfred Kaercher GmbH & Co. KG
Alfred-Kaercher-Str. 28 - 40
71364 Winnenden (Germany)
Тел.: +49 7195 14-0
Факс: +49 7195 14-2212

Winnenden, 2016/01/01

Ташев-Галвинг ООД
www.tashev-galving.com

Технически данни

		HDS 5/11	HDS 5/13	HDS 5/15
Присъединяване към мрежата				
Напрежение	V	220 230 240	220 230 240	220 230 240
Вид ток	Hz	1~ 50	1~ 50	1~ 50
Присъединителна мощност	kW	2,2	2,6	2,7
Предпазител (ленив)	A	16 16 13	16 16 13	16 16 13
Вид защита	--	IPX5	IPX5	IPX5
Клас защита	--	I	I	I
Максимално допустимо пълно напрежение на мрежата	Ohm	--	--	(0.380+j0.237)
Захранване с вода				
Температура на постъпващата вода (макс.)	°C	30	30	30
Дебит за постъпващата вода (мин.)	л/ч (л/мин)	500 (8,3)	550 (9,2)	500 (8,3)
Височина на засмукване от отворения съд (20 °C)	м	0,5	0,5	0,5
Налягане на постъпващата вода (макс.)	MPa (bar)	0,6 (6)	0,6 (6)	0,6 (6)
Диаметър на захранващия маркуч (мин.)	Цол	1/2	1/2	1/2
Дължина на захранващия маркуч (мин.)	м	7,5	7,5	7,5
Данни за мощността				
Дебит вода	л/ч (л/мин)	450 (7,5)	500 (8,3)	450 (7,5)
Работно налягане вода (със стандартна дюза)	MPa (bar)	11,0 (110)	12,5 (125)	15,0 (150)
Макс. работно свръхналягане (предпазен клапан)	MPa (bar)	16,5 (165)	18,0 (180)	20,0 (200)
Макс. работна температура гореща вода	°C	80	80	80
Засмукване на почистващо средство	л/ч (л/мин)	0-33 (0-0,6)	0-33 (0-0,6)	0-33 (0-0,6)
Горивна мощност	kW	26	29	26
Максимален разход на нафта	кг/ч	2,7	3,1	2,7
Сила на отпора на пистолета за ръчно пръскане (макс.)	N	18,1	21,4	20,8
Размер на дюзата (UX)	--	032 (033)	034	028
Установени стойности съгласно EN 60335-2-79				
Шумни емисии				
Ниво на звука L_{pA}	dB(A)	76	76	77
Неустойчивост K_{pA}	dB(A)	3	3	3
Ниво на звукова мощност L_{WA} + неустойчивост K_{WA} (UX)	dB(A)	94 (93)	93	94
Стойност на вибрациите в областта на дланта – ръката				
Пистолет за ръчно пръскане	м/сек^2	2,4	1,0	0,9
Тръба за разпръскване	м/сек^2	1,4	1,1	1,1
Несигурност K	м/сек^2	0,3	0,3	0,3
Горивни материали				
Гориво	--	Нафта EL или дизел	Нафта EL или дизел	Нафта EL или дизел
Количество на маслото	л	0,1	0,1	0,2
Вид масло	Моторно масло 15W40	№ за поръчка 6.288-050.0	№ за поръчка 6.288-050.0	№ за поръчка 6.288-050.0
Мерки и тегла				
Дължина x широчина x височина (UX)	мм	618 x 618 x 994 (1163)	618 x 618 x 994 (1163)	618 x 618 x 994 (1163)
Типично собствено тегло (UX)	кг	70 (72)	74 (76)	76 (78)
Резервоар гориво	л	6,5	6,5	6,5

Кацев-Галвинг ООД
www.tashev-galving.com

Enne sesadme esmakordset kasutuselevõttu lugege läbi algupärane kasutusjuhend, toimige sellele vastavalt ja hoidke see hilisema kasutamise või uue omaniku tarbeks alles.

– Enne esmakordset kasutuselevõttu lugege kindlasti ohutusjuhiseid nr. 5.951-949.0!
– Transpordil tekkinud vigastuste puhul teavitage toote müüjat.
– Paki sisu lahti pakkimisel kontrollida. Tarnekomplekti vt jooniselt 1.

Sisukord

Keskkonnakaitse	ET	1
Ohuastmed	ET	1
Seadme elemendid	ET	2
Seadmel olevad sümbolid	ET	2
Sihipärane kasutamine	ET	2
Ohutusalased märkused	ET	3
Ohutusseadised	ET	3
Kasutuselevõtt	ET	3
Käsitsemine	ET	5
Hoiulepanek	ET	7
Transport	ET	7
Korrashoid ja tehnohooldus	ET	7
Abi häirete korral	ET	8
Garantii	ET	9
Lisavarustus ja varuosad	ET	9
EÜ vastavusdeklaratsioon	ET	10
Tehnilised andmed	ET	11

Keskkonnakaitse

	Pakendmaterjalid on taaskasutatavad. Palun ärge visake pakendeid majapidamisprahi hulka, vaid suunake need taaskasutusse.
	Vanad seadmed sisaldavad taaskasutatavaid materjale, mis tuleks suunata taaskasutusse. Patareid, õli ja muud sarnased ained ei tohi jõuda keskkonda. Seetõttu palume vanad seadmed likvideerida vastavate kogumissüsteemide kaudu.

Palun jälgige,et mootoriõli, kütteõli, diisel ega bensiin ei sattuks loodusse. Palun kaitske pinnast ja kõrvaldage kasutatud õli keskkonnaeeskirju järgides.

Märkusi koostisainete kohta (REACH)
Aktuaalse info koostisainete kohta leiate aadressilt:
www.kaercher.com/REACH

Ohuastmed

⚠ OHT
Vahetult ähvardava ohu puhul, mis toob kaasa raskeid kehavigastusi või surma.

⚠ HOIATUS
Võimaliku ohtliku olukorra puhul, mis võib põhjustada raskeid kehavigastusi või surma.

⚠ ETTEVAATUS
Viide võimalikule ohtlikule olukorrale, mis võib põhjustada kergeid vigastusi.

TÄHELEPANU
Viide võimalikule ohtlikule olukorrale, mis võib põhjustada materiaalset kahju.

Ташев-Гарвин ООД
www.tashev-garvin.com

Seadme elemendid

Joonis 1

1 Kõrgsurvevoolik
2 Kaablihoidik
3 Kütuse täiteava
4 Täituvuse näit
5 Düüsi pesa
6 Elektritoide
7 Kõrgsurvepump
8 Veeliitmiku komplekt
9 Kõrgsurve liitmik (ainult HDS 5/xx U)
10 Joatoru hoiukoht
11 Veevõtuliitmik, filtriga
12 Seadme lüliti
13 Seadme kate
14 Kandekäepide
15 Kõrgsurvevooliku väljumisava (ainult HDS 5/xx UX)
16 Laager
17 Ratas
18 Põleti
19 Voolikualus (ainult HDS 5/xx U)
20 Voolikutrummel (ainult HDS 5/xx UX)
21 Filtriga puhastusvahendi imemisvoolik
22 Lisavarustuse hoidik, Pritsetoru
23 Tüübisilt
24 Kaane lukk
25 Voolikutrumli vänt (ainult HDS 5/xx UX)
26 Tõukesang
27 Düüsi markeering
28 Kolmekordne düüs
29 Joatoru
30 Pesupüstoli ohutusfiksaator
31 Pesupüstoli hoob
32 Pesupüstol

Värvitde tähendus

– Puhastusprotsessi juhtelemendid on kollased.
– Hoolduse ja teeninduse juhtelemendid on helehallid.

Seadmel olevad sümbolid

Kõrgsurveline veejuga võib mittesihipärasel kasutamisel ohtlik olla. Juga ei tohi suunata inimestele, loomadele, töötavale elektrilisele aparatuurile ega seadmele endale. Kõrgsurvepesurit tohib käitada ainult vertikaalses asendis.

Voolikutrumliga seade:
Tulistest pindadest lähtuv põletusoht!

Sihipärane kasutamine

– Järgmiste objektide puhastamine: masinad, sõidukid, ehitised, tööriistad, fassaadid, terrassid, aiatööriistad jne.
– Kõrgsurvepuhastit tohib kasutada ainult seadme vertikaalasendis.
– Ärge kunagi jätke seadet järelvalveta, kui see töötab.

⚠ ***OHT***

Vigastusoht! Tanklates või muudes ohualades kasutamise korral tuleb järgida vastavaid ohutuseeskirju.

Palun vältige mineraalõli sisaldava heitvee sattumist pinnasesse, veekogudesse või kanalisatsiooni. Seetõttu palume viia mootoripesu ja põhjapesu läbi ainult sobivates, õliseparaatoriga varustatud kohtades.

Nõuded vee kvaliteedile:

TÄHELEPANU

Kõrgsurvevedelikuna tohib kasutada ainult puhast vett. Mustus põhjustab seadme enneaegset kulumist või ladestub seadmesse.

Kui kasutatakse tarbevett, ei tohi ületada järgmisi piirväärtusi.

ТашлеВ-Галвинг ООД
www.tashlev-galving.com

pH-väärtus	6,5...9,5
elektrijuhtivus *	Magevee elektrijuhtivus +1200 µS/cm
mahaarvutatavad ained **	< 0,5 mg/l
filtreeritavad ained ***	< 50 mg/l
süsivesikuid	< 20 mg/l
kloriid	< 300 mg/l
sulfaat	< 240 mg/l
Kaltsium	< 200 mg/l
üldine karedus	< 28 °dH < 50 °TH < 500 ppm (mg $CaCO_3$/l)
raud	< 0,5 mg/l
mangaan	< 0,05 mg/l
vask	< 2 mg/l
aktiivsüsi	< 0,3 mg/l
lõhnatu	
* Maksimum kokku 2000 µS/cm ** Proovimaht 1 l, ladestumisaeg 30 min *** abrasiivsed ained puuduvad	

Ohutusalased märkused

– Järgida tuleb kõiki riigis kehtivaid survepesureid puudutavaid seaduslikke eeskirju.
– Järgida tuleb kõiki riigis kehtivaid õnnetusjuhtumite vältimist puudutavaid seaduslikke eeskirju. Survepesureid tuleb regulaarselt kontrollida ja kontrollimise tulemus fikseerida kirjalikult.
– Seadme küttemehhanism kujutab endast kütteseadet. Kütteseadmeid tuleb regulaarselt kontrollida vastavalt konkreetses riigis kehtivatele seaduslikele eeskirjadele.

Ohutusseadised

Ohutusseadised on mõeldud kasutaja kaitsmiseks vigastuste eest ning neid ei tohi deaktiveerida ega nende funktsiooni muuta.

Survelüliti

Survelüliti lülitab seadme välja, kui pesupüstol suletakse, ning püstoli avamisel uuesti sisse.

Turvaventiil

– Turvaventiil avaneb katla ülerõhu korral või kui ülevooluventiil või survelüliti on defektne.
– Turvaventiil on tehasepoolselt seadistatud ja plommitud. Seadistamisega tegeleb vaid klienditeenindus.

Veepuuduse kaitse

Veepuuduse kaitse hoiab ära põleti sisselülitumise olukorras, kus vett on vähe.

Heitgaasi temperatuuripiiraja

Heitgaasi temperatuuripiiraja lülitab seadme välja, kui saavutatakse liiga kõrge heitgaasitemperatuur.

Mähisekaitse kontakt

Pumba ajami mootorimähises olev mähisekaitse kontakt lülitab mootori termilise ülekoormuse korral välja.

Ohutusfiksaator

Ohutusfiksaator püstolil takistab seadme tahtmatut sisselülitamist.

Kasutuselevõtt

⚠ ***HOIATUS***

Vigastusoht! Seade, toitekaablid, kõrgsurvevoolik ja ühendused peavad olema laitmatus seisundis. Juhul kui seisund ei ole laitmatu, ei tohi seadet kasutada.

Pesupüstoli monteerimine

➔ Ühendage joatoru pesupüstoliga.
➔ Paigaldage düüs joatorule (markeeringud seadevõrul üleval).
➔ Ilma voolikutrumlita seade.
Paigaldage kõrgsurvevoolik seadme kõrgsurveühendusele.

Ташев-Галвинг ООД
www.tashev-galving.com

Kütuse lisamine

⚠ ***OHT***

Plahvatusoht! Lisage ainult diiselkütust või kerget kütteõli. Kasutamine biodiisliga vastavalt standardile EN 14214 (alates 6 °C välistemperatuurist) on võimalik. Sobimatuid kütuseid, nt bensiini, ei tohi kasutada.

TÄHELEPANU

Ärge kunagi kasutage seadet, kui kütusepaak on tühi. Vastasel korral läheb kütusepump rikki. See kehtib ka külma veega kasutamisel.

➔ Avage paagi lukk.
➔ Kütuse lisamine.
➔ Sulgege paagi lukk.
➔ Pühkige ära mahaläinud kütus.

Puhastusvahendiga käitus

⚠ ***OHT***

Vigastusoht!

– Kasutage ainult Kärcheri tooteid.
– Ärge imege masinasse lahusteid (bensiin, atsetoon, lahjendid jne).
– Vältige kontakti silmade ja nahaga.
– Järgige puhastusvahendi tootja ohutus- ja kasutamisnõudeid.

Kärcheril on individuaalne puhastus- ja hooldusvahendite programm.

Müügiesindaja nõustab Teid meelsasti.

➔ Täitke väline puhastusvahendi paak või vahetage välja.

Veevõtuühendus

⚠ ***HOIATUS***

Jälgige veevarustusettevõtte eeskirju. Vastavalt kehtivatele eeskirjadele ei tohi seadet kunagi kasutada ilma joogiveevõrgu juurde paigaldatud süsteemieraldajata. Veenduge, et maja veevärgi liitmik, millelt kõrgsurvepesurit kasutatakse, oleks varustatud süsteemieraldajaga vastavalt standardile EN 12729 tüüp BA.

Läbi süsteemieraldaja voolanud vesi ei ole joogikõlbulik.

⚠ ***ETTEVAATUS***

Ühendage tagasivoolutakisti alati veevarustusega, mitte kunagi vahetult seadmega.

Ühendamiseks vajalikke andmeid vt tehniliste andmete juurest.

➔ Kinnitage pealevooluvoolik (minimaalne pikkus 7,5 m, minimaalne läbimõõt 1/2“) voolikukklambriga veeliitmiku komplekti külge.
➔ Ühendage pealevooluvoolik seadme veeühenduse ja vee pealevooluga (nt veekraaniga).

Märkus: Pealevooluvoolik ja voolikuklamber ei sisaldu tarnekomplektis.

Vee imemine mahutitest

➔ Ühendage imivoolik (läbimõõt vähemalt 1/2“) filtriga (tarvikud) veeühenduse külge.
– Maks. imikõrgus: 0,5 m

⚠ ***OHT***

Ärge kunagi võtke vett joogiveepaagist. Ärge kunagi võtke selliseid lahusteid sisaldavaid vedelikke nagu värvilahustid, bensiin, õli või filtreerimata vesi. Seadme tihendid ei talu lahusteid. Lahustite pihustamisel tekkiv udu on eriti tuleohtlik, plahvatusohtlik ja mürgine.

Elektriühendus

– Ühendamiseks vajalikke andmeid Tehnilistest andmetest ja tüübisildilt.
– Elektriühenduse peab teostama elektrimontöör ja see peab vastama normile IEC 60364-1.

➔ Viige seadme lüliti asendisse „0/OFF“ (väljas).
➔ Ühendadage võrgupistik.

⚠ ***OHT***

Elektrilöögist lähtuv vigastusoht.

– *Mittesobivad elektrilised pikendusjuhtmed võivad olla ohtlikud. Välistingimustes võib kasutada ainult väljas kasutamiseks lubatud ja vastavalt tähistatud piisava ristlõikepinnaga elektrilisi pikendusjuhtmeid.*
– *Kerige pikenduskaablid alati lõpuni maha.*
– *Kasutatava pikendusjuhtme pistik ja ühendus peavad olema hermeetilised.*

Ташев-Галвинг ООД
www.tashev-galving.com

TÄHELEPANU

Maksimaalselt lubatud võrguimpedantsi elektrilises ühenduspunktis (vt tehnilistest andmetest) ei tohi ületada. Kahtluse korral ühenduspunkti võrguimpedantsi osas pöörduge palun oma energiaettevõtte poole.

Käsitsemine

⚠ ***OHT***

Plahvatusoht!

Ärge piserdage põlevaid vedelikke.

TÄHELEPANU

- *Ärge kunagi kasutage seadet, kui kütusepaak on tühi. Vastasel korral läheb kütusepump rikki. See kehtib ka külma veega kasutamisel.*
- *Vigastusoht! Ärge kunagi kasutage seadet ilma veeliitmikku paigaldatud filtrita.*
- *Vigastusoht! Ärge pange korstnasse või selle kohale esemeid (voolik vms).*
- *Voolikutrumliga seade:*
  Kerige kõrgsurvevoolik alati lõpuni maha.

Ohutusalased märkused

⚠ ***HOIATUS***

Seadme pikem kasutamine võib vibratsioonist tingituna põhjustada käte verevarustuse häireid.

Üldkehtivat aega seadme kasutamiseks ei ole võimalik kindlaks määrata, sest see sõltub mitmetest mõjuteguritest:

- Isiklik kalduvus halvale verevarustusele (sageli külmetavad sõrmed, kribelev tunne sõrmedes).
- Madal õhutemperatuur. Kandke käte kaitseks kindaid.
- Seadmest tugevasti kinnihoidumine takistab verevarustust.
- Katkematu töö on halvem kui pausidega töötamine.

Kui seadet kasutatakse regulaarselt ja pikemat aega ning kui sümptomid ilmnevad korduvalt (näit. sõrmede kribelemine, külmetavad sõrmed), soovitame pöörduda arsti poole.

Seadme katte avamine/sulgemine

Joonis 2

➔ Vabastage katte lukk kruvikeeraja abil, lükake seadme kate ette ja riputage välja.

Joonis 3

➔ Riputage seadme kate üles (vt nooli), lükake üles ja laske katte lukul asendisse fikseeruda.

Töörežiimid

Joonis 4

0/OFF = Väljas

1 Töötamine külma veega

2 Töötamine kuuma veega

Seadme sisselülitamine

➔ Seadke seadmelüliti soovitud töörežiimile.

Seade käivitub korraks ja lülitub välja niipea, kui on saavutatud töörõhk.

➔ Pesupüstoli vabastamine.

Pesupüstolit vajutades lülitub seade uuesti sisse.

Märkus: Kui kõrgsurveotsakust ei tule vett, tuleb pumpa õhutada.

Pumba õhutamine:

➔ Lülitage seadet seadmelülitiga mitu korda sisse ja välja, kusjuures pesupüstol on avatud.

Märkus: Õhutusprotsess kiireneb, kui joatoru pesupüstolilt maha monteerida.

Töö katkestamine

➔ Pesupüstoli klamber lahti lasta, seade lülitab välja.

➔ Tõmmata uuesti pesupüstoli klambrit, seade lülitab taas tööle.

ТАШЕВ-ГАЛВИНГ ООД
www.tashev-galving.com

Joatüübi valimine

➔ Sulgege pesupüstol.
➔ Fikseerige püstoli päästik ohutusfiksaatoriga.
➔ Keerake düüsi korpust, kuni soovitud sümbol kattub markeeringuga:

	Kõrgsurve-ümarjuga (0°) eriti raskesti eemaldatava mustuse korral
	Madalsurve-lamejuga (CHEM) kasutamiseks puhastusainetega või vähese survega puhastamiseks
	Kõrgsurve-lamejuga (25°) suurelt pinnalt mustuse eemaldamiseks

Puhastusvahendiga käitus

– Keskkonna säästmiseks kasutage puhastusvahendeid säästlikult.
– Puhastusvahend peab sobima puhastatava pinnaga.

Joonis 5

➔ Tõmmake välja puhastusvahendi imivoolik.
➔ Keerake puhastusvahendi imivooliku filtrit, et puhastusvahendit doseerida.
➔ Puhastusvahendi imemisvoolik asetada puhastusvahendi anumasse.
➔ Seadke düüs asendisse „CHEM“.

Puhastamine

➔ Valige puhastusvahendi kontsentratsioon vastavalt puhastatavale pinnale.

Märkus: Suunake kõrgsurvejuga alati esmalt suuremalt kauguselt puhastatavale objektile, et vältida liiga kõrgest survest tingitud kahjustusi.

Soovitatav puhastusmeetod

– Mustuse vabastamine:
➔ Pihustage pinnale veidi puhastusvahendit ja laske 1...5 minutit mõjuda, kuid mitte kuivada.
– Mustuse eemaldamine:
➔ Lahtileotatud mustus kõrgsurvejoaga maha pesta.

Töötamine külma veega

Kerge mustuse eemaldamine ja puhtaksloputamine, nt: aiatööriistad, terrass, tööriistad jne.

➔ Seadke lüliti asendisse “1”.

Töötamine kuuma veega

⚠ ***OHT***

Põletusoht!

➔ Seadke lüliti asendisse “2”.

Pärast töötamist puhastusvahendiga

➔ Keerake puhastusvahendi imemisvooliku filter täiesti kinni (-).
➔ Seadke lüliti asendisse “1”.
➔ Loputage seade t avatud pesupüstoliga vähemalt 1 minuti vältel.

Seadme väljalülitamine

⚠ ***OHT***

Tulisest veest lähtuv põletusoht! Pärast kasutamist kuuma veega tuleb lasta seadmel jahtumiseks vähemalt kahe minuti jooksul külma veega töötada, kusjuures püstol on avatud.

➔ Viige seadme lüliti asendisse „0/OFF“ (väljas).
➔ Vee juurdejooksu sulgemine.
➔ Lülitage pump seadme lülitist korraks (ca. 5 sekundiks) sisse.
➔ Viige seadme lüliti asendisse „0/OFF“ (väljas).
➔ Vajutage pesupüstolit, kuni seade on survevaba.
➔ Toitepistikut pistikupesast välja tõmmates peavad käed kuivad olema.
➔ Eemaldage veeühendus.
➔ Fikseerige pesupüstol.

ТацевГалвинг ООД www.tashev-galving.com

Seadme ladustamine

- ➔ Pesupüstol hoidikusse panna.
- ➔ Ilma voolikutrumlita seade. Kõrgsurvevoolik kokku kerida ja vooliku hoidikusse riputada,
- ➔ Voolikutrumliga seade: Kerige kõrgsurvevoolik voolikutrumlile. Vända käepide sisse lükata, et vooliku trummel blokeerida.
- ➔ Kerige ühenduskaabel ümber kaablihoidiku.
- ➔ Kinnitage pistik paigaldatud klambriga.

Jäätumiskaitse

TÄHELEPANU

Külm purustab seadme, mis ei ole veest täiesti tühjendatud.

- ➔ Hoida seadet kohas, kus pole jäätumisohtu.

Kui seade on ühendatud korstnaga, tuleb meeles pidada järgmist:

TÄHELEPANU

Korstnast sissetungivast õhust lähtuv vigastusoht.

- ➔ Kui välistemperatuur on alla 0 °C, tuleb seade korstnast lahutada.

Kui seadet ei ole võimalik hoida ruumis, mille temperatuur ei lange allapoole nulli, tuleb seade seisma panna.

Seismapanek

Kui seadet pikemat aega ei kasutata või kui ei ole võimalik seadet hoida ruumis, mille temperatuur ei lange allapoole nulli:

- ➔ Lasta vesi välja.
- ➔ Loputada seade jäätumiskaitsevahendiga läbi.

Vee väljalaskmine

- ➔ Kruvige vee juurdevoolu voolik ja kõrgsurvevoolik maha.

Joonis **6**

- ➔ Asetage seade tagaküljele.
- ➔ Laske masinal maks. 1 minut külma veega töötada, kuni pump ja voolikud on tühjad.

Loputage seade jäätumiskaitsevahendiga läbi

Märkus: Pidage silmas jäätumiskaitsevahendi tootja käsitsemiseeskirju.

- ➔ Valage veeliitmikku kaubanduses saadaolevat antifriisi.
- ➔ Lülitage seade (ilma põletita) sisse, kuni seade on täielikult läbi pestud.

Seeläbi saavutatakse ka mõningane korrosioonikaitse.

Hoiulepanek

⚠ ***ETTEVAATUS***

Vigastusoht! Ladustamisel jälgige seadme kaalu.

Transport

⚠ ***OHT***

Vigastusoht! Liiga järskudel tõusudel, liiga suure küljesuunalise kallaku ja ebastabiilse pinnase korral ümberminekuoht.

- *Liigutage seadet ainult tõusudel kuni maksimaalselt 2%.*
- *Liigutage masinat ainult kindlal aluspinnal.*

⚠ ***ETTEVAATUS***

Vigastusoht! Transportimisel jälgige seadme kaalu.

- ➔ Enne transportimist pange masin tagaküljele ja laske masinasse jäänud veel välja voolata.
- ➔ Pikemate vahemaadega transpordiks tõmmata seadet enda järel tõukesangast.
- ➔ Kandmiseks võtke kinni käepidemetest, mitte tõukesangast.
- ➔ Sõidukites transportimisel fikseerige seade vastavalt kehtivatele määrustele libisemise ja ümbermineku vastu.

Korrashoid ja tehnohooldus

⚠ ***OHT***

Eksikombel käivitunud seadmest ja elektrilöögist lähtub vigastusoht.

Enne kõiki töid seadme juures tuleb seade välja lülitada ja pistik seinakontaktist välja tõmmata.

- ➔ Viige seadme lüliti asendisse „0/OFF“ (väljas).

Тацев-Галвинг ООД
www.tashev-galving.com

➔ Sulgege vee pealevool.
➔ Lülitage pump seadme lülitist korraks (ca. 5 sekundiks) sisse.
➔ Viige seadme lüliti asendisse „0/OFF“ (väljas).
➔ Vajutage pesupüstolit, kuni seade on survevaba.
➔ Toitepistikut pistikupesast välja tõmmates peavad käed kuivad olema.
➔ Eemaldage veeühendus.
➔ Fikseerige pesupüstol.
➔ Laske seadmel jahtuda.

Ohutusinspektsioon/hooldusleping

Seadme müüjaga võib kokku leppida regulaarse ohutusinspektsiooni või sõlmida hooldusleping. Palun laske end nõustada.

Hooldusvälbad

Kord nädalas

➔ Puhastage veevõtuliitmikus olevat filtrit.

Kord kuus

➔ Puhastage filtrit puhastusvahendi imemisvoolikuga.

Iga 500 töötunni järel, vähemalt kord aastas

➔ Laske hooldus teha klienditeeninduses.

Hooldustööd

Märkus: Kõrgsurvepumba õlivahetus ei ole vajalik.

Puhastage veevõtuliitmikus olevat filtrit

➔ Võtke filter välja.
➔ Puhastage sõela vees ja pange uuesti tagasi.

Puhastage puhastusvahendi imemisvooliku filtrit.

➔ Puhastage sõela vees ja pange uuesti tagasi.

Abi häirete korral

⚠ ***OHT***

Eksikombel käivitunud seadmest ja elektrilöögist lähtub vigastusoht.

Enne kõiki töid seadme juures tuleb seade välja lülitada ja pistik seinakontaktist välja tõmmata.

Seade ei tööta

– Puudub võrgupinge
➔ Kontrollige võrguühendust/toidet.
– mootor ülekoormatud/ülekuumenenud
➔ Viige seadme lüliti asendisse „0/OFF“ (väljas).
➔ Laske seadmel jahtuda.
➔ Lülitage seade sisse.
➔ Kui rike esineb ka pärast seda, tuleb lasta seadet klienditeeninduses kontrollida.
– Vallandus heitgaasi temperatuuripiiraja, küttespiraal tahmane.
➔ Laske klienditeenindusel seade nõest puhastada.
– Heitgaasi temperatuuripiiraja vallandus, heitgaasi temperatuur liiga kõrge.
➔ Viige seadme lüliti asendisse „0/OFF“ (väljas).
➔ Laske seadmel jahtuda.
➔ Ainult manuaalse lähtestamisega seadmete puhul:
Joonis **7**
Vajutage heitgaasi temperatuuripiiraja lähtestusnuppu.
➔ Lülitage seade sisse.
➔ Kui rike esineb ka pärast seda, tuleb lasta seadet klienditeeninduses kontrollida.

Seadmes puudub surve

– Õhk süsteemis

Pumba õhutamine:

➔ Lülitage seadet seadmelülitiga mitu korda sisse ja välja, kusjuures pesupüstol on avatud.

Märkus: Õhutusprotsess kiireneb, kui joatoru pesupüstolilt maha monteerida.

➔ Kui väline puhastusvahendi paak on tühi, täitke seda või vahetage välja.

ТашЕв-Гайвинг ООД
www.tashev-gaiving.com

➔ Kontrollige ühendusi ja torusid.
– Veevõtuliitmikus olev filter on must
➔ Puhastage filter.
– Vee juurdevool liiga väike
➔ Kontrollida veejuurdejooksu kogust (vaata tehnilised andmed).
– Veekraan on kinni.
➔ Avage veekraan.

Seade lülitub pidevalt sisse ja välja, kui pesupüstol on avatud

– Õhk süsteemis

Pumba õhutamine:

➔ Lülitage seadet seadmelülitiga mitu korda sisse ja välja, kusjuures pesupüstol on avatud.

Märkus: Õhutusprotsess kiireneb, kui joatoru pesupüstolilt maha monteerida.

– Kõrgsurvedüüs ummistunud
➔ Puhastage düüsi.
– Küttespiraalil katlakivi
➔ Laske klienditeenindusel seade katlakivist puhastada.

Seade lülitub pidevalt sisse ja välja, kui pesupüstol on suletud

– Kõrgsurvesüsteem lekib
➔ Kontrollige kõrgsurvesüsteemi ja ühendusi lekete osas.

Seade lekib, seadme alt tilgub vett

– Pump lekib, turvaventiil lekib.

Märkus: Lubatud on 3 tilka minutis.

➔ Kui leke on suurem, tuleb lasta klienditeenindusel seadet kontrollida.

Seade ei võta puhastusvahendit sisse

– Düüs on seatud asendisse „Kõrgsurve“
➔ Seadke düüs asendisse „CHEM“.
– Väline puhastusvahendi paak on tühi.
➔ Täitke väline puhastusvahendi paak või vahetage välja.
– Puhastusvahendi imivooliku filter on must
➔ Puhastage filter.

Joonis 8

– Tagasilöögiventiil kinni kleepunud
➔ Tõmmake puhastusvahendi voolik maha ja vabastage mõne nüri esemega tagasilöögiventiil.

Põleti ei sütti

– Kütusepaak on tühi.
➔ Kütuse lisamine.
– Veepuudus
➔ Kontrollige veeühendust, kontrollige pealevoolutorusid.
– Vee pealevoolu temperatuur liiga kõrge.
➔ Võtke masinasse maks. 30 °C sooja vett.

Joonis 9

– Kütusefilter must
➔ Vahetage kütusefilter.

Klienditeenindus

Kui riket ei ole võimalik kõrvaldada, tuleb lasta klienditeenindusel seadet kontrollida.

Garantii

Igas riigis kehtivad vastava volitatud müügiesindaja antud garantiitingimused. Võimalikud häired seadme töös kõrvaldatakse garantiiajal tasuta, kui põhjuseks on materjali- või tootmisviga.

Lisavarustus ja varuosad

– Kasutada tohib ainult tarvikuid ja varuosi, mida tootja aktsepteerib. Originaaltarvikud ja -varuosad annavad teile garantii, et seadmega on võimalik töötada turvaliselt ja tõrgeteta.
– Valiku kõige sagedamini vajaminevatest varuosadest leiate te kasutusjuhendi lõpust.
– Täiendavat infot varuosade kohta leiate aadressilt www.kaercher.com lõigust Service.

ТашлевГалвинг ООД
www.tashlevgalving.com

EÜ vastavusdeklaratsioon

Käesolevaga kinnitame, et allpool kirjeldatud masin vastab oma kontseptsioonilt ja konstruktsioonilt ning meie poolt käibele lastud mudelina EÜ direktiivide vastavatele põhilistele ohutus- ja tervisekaitsenõuetele. Kui seadme juures tehakse muudatusi, mis ei ole meiega kooskõlastatud, kaotab käesolev deklaratsioon kehtivuse.

Toode: Kõrgsurvepesur
Tüüp: 1.064-xxx

Asjakohased EÜ direktiivid:
2006/42/EU (+2009/127/EU)
2000/14/EÜ
2014/30/EL
Kohaldatud ühtlustatud standardid:
EN 55014–1: 2006+A1: 2009+A2: 2011
EN 55014–2: 1997+A1: 2001+A2: 2008
EN 60335–1
EN 60335–2–79
EN 61000–3–2: 2014
HDS 5/11, HDS 5/13:
EN 61000–3–3: 2013
HDS 5/15:
EN 61000–3–11: 2000
Järgitud vastavushindamise protseduur:
2000/14/EÜ: Lisa V
Helivõimsuse tase dB(A)
HDS 5/11 U, HDS 5/15:
Mõõdetud: 91
Garanteeritud: 94
HDS 5/11 UX, HDS 5/13:
Mõõdetud: 91
Garanteeritud: 93

5.957-976

Allakirjutanud toimivad juhatuse korralduse ja volitusel.

H. Jenner
CEO

i.V. S. Reiser
Head of Approbation

dokumentatsiooni eest vastutav isik:
S. Reiser

Alfred Kärcher GmbH & Co. KG
Alfred-Kärcher-Str. 28 - 40
71364 Winnenden (Germany)
Tel: +49 7195 14-0
Faks: +49 7195 14-2212

Winnenden, 2016/01/01

ТашлеВ-Галвинг ООД
www.tashev-galving.com

Tehnilised andmed

		HDS 5/11			HDS 5/13			HDS 5/15		
Võrguühendus										
Pinge	V	220	230	240	220	230	240	220	230	240
Voolu liik	Hz	1~ 50			1~ 50			1~ 50		
Tarbitav võimsus	kW	2,2			2,6			2,7		
Kaitse (inaktiivne)	A	16	16	13	16	16	13	16	16	13
Kaitse liik	--	IPX5			IPX5			IPX5		
Elektriohutusklass	--	I			I			I		
Maksimaalselt lubatav võrguimpedants	oomi	--			--			(0.380+j0.237)		
Veevõtuühendus										
Juurdevoolava vee temperatuur (max)	°C	30			30			30		
Juurdevoolu hulk (min)	l/h (l/min)	500 (8,3)			550 (9,2)			500 (8,3)		
Imemiskõrgus lahtisest anumast (20°C)	m	0,5			0,5			0,5		
Juurdevoolurõhk (max)	MPa (baar)	0,6 (6)			0,6 (6)			0,6 (6)		
Pealevooluvooliku läbimõõt (min.)	Toll	1/2			1/2			1/2		
Pealevooluvooliku pikkus (min)	m	7,5			7,5			7,5		
Jõudluse andmed										
Vee pumpamiskogus	l/h (l/min)	450 (7,5)			500 (8,3)			450 (7,5)		
Vee töösurve (standardotsakuga)	MPa (baar)	11,0 (110)			12,5 (125)			15,0 (150)		
Maksimaalne tööülerõhk (ohutusventiil)	MPa (baar)	16,5 (165)			18,0 (180)			20,0 (200)		
Kuuma vee maks. töötemperatuur	°C	80			80			80		
Puhastusvahendi sisse imemine	l/h (l/min)	0-33 (0-0,6)			0-33 (0-0,6)			0-33 (0-0,6)		
Põleti võimsus	kW	26			29			26		
Maksimaalne kütteõli kulu	kg/h	2,7			3,1			2,7		
Pesupüstoli tagasilöögi jõud (maks.)	N	18,1			21,4			20,8		
Düüsi suurus (UX)	--	032 (033)			034			028		
Tuvastatud väärtused vastavalt standardile EN 60335-2-79										
Müraemissioon										
Helirõhu tase L_{pA}	dB(A)	76			76			77		
Ebakindlus K_{pA}	dB(A)	3			3			3		
Müratase L_{WA} + ebakindlus K_{WA} (UX)	dB(A)	94 (93)			93			94		
Käte/käsivarte vibratsiooniväärtus										
Pesupüstol	m/s^2	2,4			1,0			0,9		
Joatoru	m/s^2	1,4			1,1			1,1		
Ebakindlus K	m/s^2	0,3			0,3			0,3		
Käitusained										
Kütus	--	Kütteõli EL või diisel			Kütteõli EL või diisel			Kütteõli EL või diisel		
Õlikogus	l	0,1			0,1			0,2		
Õlisort	Mootoriõli 15W40	Tellimisnr. 6.288-050.0			Tellimisnr. 6.288-050.0			Tellimisnr. 6.288-050.0		
Mõõtmed ja kaalud										
pikkus x laius x kõrgus (UX)	mm	618 x 618 x 994 (1163)			618 x 618 x 994 (1163)			618 x 618 x 994 (1163)		
Tüüpiline töökaal (UX)	kg	70 (72)			74 (76)			76 (78)		
Kütusepaak	l	6,5			6,5			6,5		

Ташев-Галвинг ООД
www.tashev-galving.com

Pirms ierīces pirmās lietošanas izlasiet instrukcijas oriģinālvalodā, rīkojieties saskaņā ar norādījumiem tajā un uzglabājiet to vēlākai izmantošanai vai turpmākiem lietotājiem.

– Pirms pirmās lietošanas obligāti izlasīt norādījumus par drošību Nr. 5.951-949.0!
– Par transportēšanas bojājumiem nekavējoties ziņojiet tirgotājam.
– Pēc izsaiņošanas pārbaudiet iepakojuma saturu. Piegādes komplektu skatiet 1. attēlā.

Satura rādītājs

Vides aizsardzība	LV	1
Riska pakāpes	LV	1
Aparāta elementi	LV	2
Simboli uz aparāta	LV	2
Noteikumiem atbilstoša lietošana	LV	2
Drošības norādījumi	LV	3
Drošības iekārtas	LV	3
Ekspluatācijas uzsākšana	LV	3
Apkalpošana	LV	5
Glabāšana	LV	7
Transportēšana	LV	7
Kopšana un tehniskā apkope	LV	7
Palīdzība darbības traucējumu gadījumā	LV	8
Garantija	LV	9
Piederumi un rezerves daļas	LV	9
EK Atbilstības deklarācija	LV	10
Tehniskie dati	LV	11

Vides aizsardzība

	Iepakojuma materiāli ir atkārtoti pārstrādājami. Lūdzu, neizmetiet iepakojumu kopā ar mājsaimniecības atkritumiem, bet nogādājiet to vietā, kur tiek veikta atkritumu otrreizējā pārstrāde.
	Nolietotās ierīces satur noderīgus materiālus, kurus iespējams pārstrādāt un izmantot atkārtoti. Baterijas, eļļa un tamlīdzīgas vielas nedrīkst nokļūt apkārtējā vidē. Tādēļ lūdzam utilizēt vecās ierīces ar atbilstošu atkritumu savākšanas sistēmu starpniecību.

Nelaujiet motoreļļai, kurināmai degvielai, dīzeļdegvielai un benzīnam nonākt apkārtējā vidē. Saudzējiet augsni un nolietoto eļļu likvidējiet videi nekaitīgā veidā.

Informācija par sastāvdaļām (REACH)
Aktuālo informāciju par sastāvdaļām atradīsiet:
www.kaercher.com/REACH

Riska pakāpes

⚠ ***BĪSTAMI***
Norāda uz tiešām draudošām briesmām, kuras rada smagus ķermeņa ievainojumus vai izraisa nāvi.

⚠ ***BRĪDINĀJUMS***
Norāda uz iespējami bīstamu situāciju, kura var radīt smagus ķermeņa ievainojumus vai izraisīt nāvi.

⚠ ***UZMANĪBU***
Norāda uz iespējami bīstamu situāciju, kura var radīt vieglus ievainojumus.

IEVĒRĪBAI
Norāde par iespējami bīstamu situāciju, kura var radīt materiālos zaudējumus.

ТашСВ-Гарвин ООО
www.tashev-garvin.com

Aparāta elementi

Attēls 1

1 Augstspiediena šļūtene
2 Kabeļa turētājs
3 Degvielas iepildes atvere
4 Piepildījuma līmeņa indikators
5 Vieta sprauslu glabāšanai
6 Elektropievads
7 Augstspiediena sūknis
8 Ūdens pieslēguma komplekts
9 Augstspiediena pieslēgums (tikai HDS 5/xx U)
10 Smidzinātājcaurules novietne
11 Ūdens pieslēgums ar filtru
12 Aparāta slēdzis
13 Ierīces pārsegs
14 Rokturis aparāta pārnēsāšanai
15 Augstspiediena šļūtenes izplūdes atvere (tikai HDS 5/xx UX)
16 Balsts
17 Ritenis
18 Deglis
19 Vieta šļūtenes glabāšanai (tikai HDS 5/xx U)
20 Šļūtenes uztīšanas trumulis (tikai HDS 5/xx U)
21 Tīrīšanas līdzekļa sūkšanas šļūtene ar filtru
22 Piederumu fotouzņēmums, Uzgalis
23 Datu plāksnīte
24 Pārsega vāciņš
25 Šļūtenes uztīšanas trumuļa kloķis (tikai HDS 5/xx U)
26 Vadāmais rokturis
27 Sprauslas marķējums
28 Trīskāršā sprausla
29 Strūklas padeves caurule
30 Rokas smidzinātājpistoles drošinātājs
31 Rokas smidzinātājpistoles svira
32 Rokas smidzinātājpistole

Krāsu marķējums

– Tīrīšanas procesa vadības elementi ir dzelteni.
– Apkopes un servisa vadības elementi ir gaiši pelēki.

Simboli uz aparāta

Nepareizi lietojot, augstspiediena strūkla var būt bīstama. Nevērsiet strūklu pret personām, dzīvniekiem, ieslēgtām elektriskām ierīcēm vai pret pašu aparātu. Augstspiediena tīrītāju drīkst darbināt tikai vertikālā stāvoklī.

Ierīce ar šļūtenes uztīšanas trumuli:	
	Apdegumu gūšanas risks, strādājot pie sakarsētām virsmām!

Noteikumiem atbilstoša lietošana

– Tīrīšana: mašīnas, transportlīdzekļi, celtnes, instrumenti, fasādes, terases, dārza ierīces u.c.
– Augstspiediena tīrītāju drīkst darbināt tikai vertikālā stāvoklī.
– Ierīcei atrodoties darba režīmā, nekādā gadījumā neatstājiet to bez uzraudzības.

⚠ ***BĪSTAMI***
Savainošanās risks! Izmantojot degvielas uzpildes stacijās vai citās bīstamās zonās, ievērot attiecīgos drošības priekšrakstus.

Minerāleļļas saturoši notekūdeņi nedrīkst nokļūt augsnē, ūdenī vai kanalizācijā. Tāpēc dzinēja mazgāšanu un apakšas mazgāšanu veikt tikai piemērotās vietās ar eļļas uztvērēju.

Ūdens kvalitātes prasības:
IEVĒRĪBAI
Kā augstspiediena šķidrumu drīkst izmantot tikai tīru ūdeni. Netīrumi rada iekārtas priekšlaicīgu nolietošanos vai nosēdumus. Izmantojot attīrītu ūdeni, nedrīkst pārsniegt tālāk norādītās robežvērtības.

ТашЕВ-Гарвинг ООД
www.tashev-garving.com

pH vērtība	6,5...9,5
strāvas vadītspēja *	Tīra ūdens vadītspēja +1200 µS/cm
nosēdināmās vielas **	< 0,5 mg/l
filtrējamās vielas ***	< 50 mg/l
ogļūdeņraži	< 20 mg/l
hlorīdi	< 300 mg/l
Sulfāti	< 240 mg/l
kalcijs	< 200 mg/l
kopējā ūdens cietība	< 28 °dH < 50 °TH < 500 ppm (mg $CaCO_3$/l)
dzelzs	< 0,5 mg/l
mangāns	< 0,05 mg/l
varš	< 2 mg/l
Aktīvais hlors	< 0,3 mg/l
bez nepatīkamas smakas	
* kopā maksimāli 2000 µS/cm ** pārbaudes tilpums 1 l, nosēdināšanas laiks 30 min *** neattiecas uz abrazīvām vielām	

Drošības norādījumi

– Ņemiet vērā attiecīgajā valstī likumdevēja izdotos normatīvos aktus par šķidruma smidzinātājiem.
– Ņemiet vērā attiecīgajā valstī likumdevēja izdotos normatīvos aktus par negadījumu novēršanu. Šķidrumu smidzinātāji ir regulāri jāpārbauda un pārbaudes rezultāts ir rakstiski jādokumentē.
– Aparāta apsildes iekārta ir apkures iekārta. Apkures iekārtas ir regulāri jāpārbauda saskaņā ar attiecīgās valsts likumdevēja izdotajiem normatīvajiem aktiem.

Drošības iekārtas

Drošības ierīces kalpo lietotāja aizsardzībai un tās nedrīkst ignorēt vai apiet to darbību.

Spiediena relejs

Aizverot rokas smidzināšanas pistoli, spiediena relejs ierīci izslēdz un atverot - ieslēdz.

Drošības vārsts

– Drošības vārsts atveras, ja katlā ir pārspiediens vai tad, ja ir bojāts pārplūdes vārsts vai spiediena relejs.
– Drošības vārsts ir rūpnīcā iestatīts un noplombēts. Iestatīšanu drīkst veikt tikai klientu serviss.

Ūdens trūkuma drošinātājs

Ūdens trūkuma drošinātājs novērš degļa ieslēgšanos ūdens trūkuma gadījumā.

Atgāzu temperatūras ierobežotājs

Atgāzu temperatūras ierobežotājs izslēdz ierīci, sasniedzot pārāk augstu atgāzu temperatūru.

Tinuma aizsardzības kontakts

Sūkņa pievada tinuma aizsardzības kontakts motora tinumā atslēdz motoru termiskās pārslodzes gadījumā.

Drošinātājs

Rokas smidzinātāja drošinātājs novērš nejaušu aparāta ieslēgšanu.

Ekspluatācijas uzsākšana

⚠ ***BRĪDINĀJUMS***

Savainošanās risks! Aparātam, pievadiem, augstspiediena šļūtenei un pieslēgumiem jābūt nevainojamā stāvoklī. Ja stāvoklis nav nevainojams, aparātu nedrīkst izmantot.

Rokas smidzinātājpistoles montāža

➔ Savienot strūklas cauruli ar rokas smidzinātājpistoli.
➔ Uzmontējiet sprauslu strūklas caurulei (marķējums augšā uz regulēšanas gredzena).
➔ Ierīce bez šļūtenes uztīšanas trumuļa: Uzmontēt augstspiediena šļūteni aparāta augstspiediena pieslēgvietai.

Ташев-Галвинг ООД
www.tashev-galving.com

Degvielas uzpilde

⚠ ***BĪSTAMI***

Eksplozijas risks! Iepildīt tikai dīzeļdegvielu vai vieglu šķidro kurināmo. Iespējama ekspluatācija ar biodīzeļdegvielu saskaņā ar EN 14214 (sākto no 6 °C āra temperatūras). Nedrīkst izmantot nepiemērotu degvielu, piem., benzīnu.

IEVĒRĪBAI

Nekad nedarbiniet aparātu ar tukšu degvielas tvertni. Pretējā gadījumā tiek sabojāts degvielas sūknis. Tas pats attiecas arī uz darbu ar aukstu ūdeni.

➔ Atveriet tvertnes aizslēgu.
➔ Uzpildiet degvielu.
➔ Aizvērt tvertnes vāciņu.
➔ Noslaucīt pāri pārtecējušo degvielu.

Tīrīšanas līdzekļa izmantošana

⚠ ***BĪSTAMI***

Savainojumu gūšanas risks!

– Izmantot tikai Kärcher produktus.
– Nekādā gadījumā neiesūciet šķīdinātājus (benzīnu, acetonu, šķaidītāju u.c.).
– Novērst saskaršanos ar acīm un ādu.
– Ievērot tīrīšanas līdzekļa izgatavotāja drošības un lietošanas norādījumus.

Kärcher piedāvā individuālu tīrīšanas un kopšanas līdzekļu programmu.
Jūsu pārdevējs Jūs labprāt konsultēs.

➔ Uzpildīt/nomainīt tukšu ārējo tīrīšanas līdzekļa tvertni.

Ūdensapgāde

⚠ ***BRĪDINĀJUMS***

Ievērojiet ūdensapgādes uzņēmuma izstrādātos noteikumus.

Saskaņā ar spēkā esošajiem noteikumiem ierīci nedrīkst izmantot bez dzeramā ūdens sistēmas dalītāja. Pārliecinieties, ka Jūsu mājas ūdensapgādes pieslēgums, kuram ir pieslēgts augstspiediena tīrītājs, ir aprīkots ar EN 12729 BA tipam atbilstošu sistēmas dalītāju.

Ūdens, kurš izplūdis cauri sistēmas dalītājam, tiek uzskatīts par dzeršanai nederīgu.

⚠ ***UZMANĪBU***

Sistēmas atdalītāju vienmēr pieslēdziet ūdensapgādes sistēmai, nevis ierīcei.

Pieslēguma lielumus skatīt tehniskajos datos.

➔ Padeves šļūteni (minimālais garums 7,5 m, minimālais diametrs 1/2") ar šļūtenes apskavu nostipriniet pie ūdens pieslēguma komplekta.
➔ Padeves šļūteni pieslēgt pie ierīces ūdens pieslēgumvietas un pie ūdens padeves (piemēram, pie ūdenskrāna).

Norāde: Padeves šļūtene un šļūtenes apskava neietilpst piegādes komplektā.

Ūdens iesūkšana no tvertnes

➔ Sūkšanas šļūteni (minimālais diametrs 1/2") ar filtru (piederumi) pieslēgt pie ūdens pieslēgumvietas.
– Maks. sūknēšanas augstums: 0,5 m

⚠ ***BĪSTAMI***

Nekad nesūknējiet ūdeni no dzeramā ūdens tvertnes. Nekad nesūknējiet šķīdinātāju saturošus šķidrumus, kā krāsas atšķaidītāju, benzīnu, eļļu vai nefiltrētu ūdeni. Ierīces blīves nav izturīgas pret šķīdinātājiem. Izsmidzināts šķīdinātājs ir ātri uzliesmojošs, eksplozīvs un indīgs.

Strāvas pieslēgums

– Pieslēgumu lielumus skatīt tehniskajos datos un ražotājfirmas datu plāksnītē.
– Elektriskā pieslēgšana jāveic elektriķim un jāatbilst IEC 60364-1.

➔ Pārslēgt aparāta slēdzi „0/OFF“.
➔ Pievienojiet kontaktspraudni kontaktligzdai.

⚠ ***BĪSTAMI***

Elektriskās strāvas trieciena risks.

– *Neatbilstoši elektriskie pagarināju kabeļi var būt bīstami dzīvībai. Tāpēc āra apstākļos izmantojiet tikai atļautus un atbilstoši marķētus elektriskos pagarinātāju kabeļus ar pietiekošu vadu šķērsgriezumu.*
– *Vienmēr pilnībā notiniet pagarinātāja vadus.*
– *Izmantotā pagarinātāja kabeļa spraudnim un savienojumam jābūt ūdensdrošiem.*

Ташев-Галвинг ООД
www.tashev-galving.com

IEVĒRĪBAI

Nedrīkst pārsniegt maksimāli pieļaujamo tīkla pretestību strāvas pieslēguma vietā (skatīt tehniskos datus). Ja ir neskaidrības par Jūsu pieslēguma vietā pastāvošo tīkla pretestību, lūdzu, sazinieties ar Jūsu energoapgādes uzņēmumu.

Apkalpošana

⚠ ***BĪSTAMI***

Sprādzienbīstamība!

Neizsmidziniet degošus šķidrumus.

IEVĒRĪBAI

– *Nekad nedarbiniet aparātu ar tukšu degvielas tvertni. Pretējā gadījumā tiek sabojāts degvielas sūknis. Tas pats attiecas arī uz darbu ar aukstu ūdeni.*
– *Bojājumu risks! Nekad nedarbiniet aparātu, ja ūdens pieslēgumā nav filtra.*
– *Bojājumu risks! Nelieciet dūmvadā vai virs tā priekšmetus (šļūtenes utt.).*
– *Ierīce ar šļūtenes uztīšanas trumuli: Vienmēr pilnībā notiniet augstspiediena šļūteni.*

Drošības norādījumi

⚠ ***BRĪDINĀJUMS***

Ilgāks aparāta lietošanas ilgums var radīt vibrācijas izraisītus asinsrites traucējumus rokās.

Vispārēji ieteicamu aparāta lietošanas laiku noteikt nevar, jo tas ir atkarīgs no vairākiem ietekmes faktoriem:

– Personīga predispozīcija uz sliktu asinsriti (bieži auksti pirksti, pirkstu kņudēšana).
– Zema apkārtējā temperatūra. Roku aizsardzībai valkāt siltus cimdus.
– Cieša satveršana pasliktina asinsteci.
– Nepārtrāukts darba režīms ir sliktāks nekā ar pauzēm pārtraukts režīms.

Aparāta regulāras un ilglaicīgas lietošanas gadījumā un, atkārtoti iestājoties atbilstošajām pazīmēm (piemēram, pirkstu kņudēšana, auksti pirksti), mēs iesakām iziet medicīnisko apsekošanu.

Aparāta pārsega atvēršana/ aizvēršana

Attēls **2**

➔ Atbloķējiet pārsega fiksatoru ar skrūvgriezi, atvirziet aparāta pārsegu uz priekšu un izkabiniet.

Attēls **3**

➔ Iekabiniet aparāta pārsegu (skatīt bultiņas), paceliet uz augšu un nofiksējiet pārsega fiksatoru.

Darba režīmi

Attēls **4**

0/OFF = Izslēgts

1 Darbs ar aukstu ūdeni
2 Darbs ar karstu ūdeni

Ierīces ieslēgšana

➔ Iestatiet aparāta slēdzi uz vajadzīgo darba režīmu.

Ierīce uz brīdi iedarbojas un izslēdzas, tiklīdz ir sasniegts darba spiediens.

➔ Atbloķējiet rokas smidzinātājpistoli.

Paņemot rokas smidzinātājpistoli, ierīce atkal ieslēdzas.

Norāde: Ja no augstspiediena sprauslas nenāk ūdens, atgaisojiet sūkni.

Atgaisot sūkni:

➔ Ierīci ar atvērtu rokas smidzinātājpistoli vairākkārt ieslēgt un izslēgt.

Norāde: Demontējot smidzināšanas cauruli no rokas smidzinātājpistoles, paātrinās atgaisošanas process.

Darba pārtraukšana

➔ Atlaidiet rokas smidzinātājpistoles sviru, aparāts atslēdzas.
➔ Pavelciet rokas smidzinātājpistoles sviru, aparāts atkal ieslēdzas.

Ташев-Галвинг ООД
www.tashev-galving.com

Strūklas veida izvēle

➔ Izslēdziet rokas smidzinātājpistoli.
➔ Rokas smidzinātāja sviru nodrošiniet ar drošinātāju.
➔ Pagrieziet sprauslas korpusu, līdz vajadzīgais simbols sakrīt ar marķējumu:

	Augstspiediena apaļā strūkla (0°) īpaši noturīgu netīrumu tīrīšanai
CHEM	Zemspiediena plakanā strūkla (CHEM) tīrīšanai ar tīrīšanas līdzekli vai ar mazu spiedienu
	Augstspiediena plakanā strūkla (25°) plašu netīro virsmu tīrīšanai

Tīrīšanas līdzekļa izmantošana

– Lai saudzētu vidi, tīrīšanas līdzekli lietot taupīgi.
– Tīrāmajam līdzeklim jābūt piemērotam tīrāmajai virsmai.

Attēls 5

➔ Izvikt tīrīšanas līdzekļa sūkšanas šļūteni.
➔ Pagrieziet tīrīšanas līdzekļa sūkšanas šļūtenes filtru, lai dozētu tīrīšanas līdzekli.
➔ Tīrīšanas līdzekļa sūkšanas šļūteni iekariet tvertnē ar tīrīšanas līdzekļa šķīdumu.
➔ Iestatiet sprauslu uz "CHEM".

Tīrīšana

➔ Noregulējiet tīrīšanas līdzekļa koncentrāciju atbilstoši tīrāmajai virsmai.

Norāde: Augstspiediena strūklu no sākuma vienmēr uz tīrāmo objektu virziet no lielāka attāluma, lai novērstu bojājumus pārāk liela spiediena dēļ.

Ieteicamā tīrīšanas metode

– Atmērcēt netīrumus:
➔ taupīgi uzpūst tīrīšanas līdzekli un ļaut 1...5 minūtes iedarboties, bet ne izžūt.
– Notīrīt netīrumus:
➔ Atmērcētos netīrumus noskalot ar augstpiediena šļūteni.

Darbs ar aukstu ūdeni

Vieglu netīrumu notīrīšana un noskalošana, piem.,: dārza ierīces, terases, instrumenti u.c.

➔ Aparāta slēdzi pārslēdziet uz „1“.

Darbs ar karstu ūdeni

⚠ ***BĪSTAMI***

Applaucēšanās risks!

➔ Aparāta slēdzi pārslēdziet uz „2“.

Pēc tīrīšanas līdzekļa lietošanas

➔ Pilnībā aizgrieziet tīrīšanas līdzekļa sūkšanas šļūtenes filtru (-).
➔ Aparāta slēdzi pārslēdziet uz „1“.
➔ Ierīci ar atvērtu rokas smidzinātājpistoli skalot vismaz 1 minūti.

Izslēgt ierīci

⚠ ***BĪSTAMI***

Applaucēšanās risks ar karstu ūdeni! Pēc darba ar karstu ūdeni, lai ierīce atdzistu, tā jādarbina vismaz 2 minūtes ar aukstu ūdeni un ar atvērtu pistoli.

➔ Pārslēgt aparāta slēdzi „0/OFF“.
➔ Aizslēgt ūdens padevi.
➔ Sūkni uz brīdi ieslēgt ar ierīces slēdzi (5 sek.).
➔ Pārslēgt aparāta slēdzi „0/OFF“.
➔ Nospiest rokas smidzinātājpistoli, līdz aparāts atbrīvojas no spiediena.
➔ Kontaktdakšu no kontaktligzdas atvienot tikai ar sausām rokām.
➔ Noņemt ūdens pieslēgumu.
➔ Nofiksējiet rokas smidzinātājpistoles drošinātāju.

Aparāta uzglabāšana

➔ Iestipriniet rokas smidzinātājpistoli turētājā.
➔ Ierīce bez šļūtenes uztīšanas trumuļa: Saritiniet augstspiediena šļūteni un pakariet to virs šļūtenes glabāšanas vietas.
➔ Ierīce ar šļūtenes uztīšanas trumuli: Uztiniet augstspiediena šļūteni uz šļūtenes uztīšanas trumuļa. Iestumiet kloķa rokturi, lai nobloķētu šļūtenes uztīšanas trumuli.

Ташев-Галвинг ООД
www.tashev-galving.com

➔ Aptiniet pieslēguma kabeli ap kabeļu turētāju.
➔ Nostipriniet kontaktdakšu ar uzmontēto aptveri.

Aizsardzība pret aizsalšanu

IEVĒRĪBAI
Sals sabojā ierīci, ja ūdens nav pilnībā izlaists.
➔ Ierīci novietojiet no sala pasargātā vietā.
Ja ierīce ir pieslēgta pie kamīna, jāievēro:
IEVĒRĪBAI
Bojājumu risks no kamīna izplūstošā aukstā gaisa dēļ.
➔ Ierīce jāatvieno no kamīna, ja āra temperatūra ir zemāka par 0 °C.
Ja ierīci nav iespējams novietot no sala pasargātā telpā, tā jāiekonservē.

Iekonservēšana

Ja paredzētas garākas ekspluatācijas pauzes vai ja nav iespējama novietošana no sala pasargātā vietā.
➔ Izlaist ūdeni.
➔ Izskalot ierīci ar pretsala līdzekli.

Izlaist ūdeni

➔ Demontēt ūdens padeves šļūteni un augstpiediena šļūteni.
Attēls 6
➔ Novietojiet aparātu uz mugurpuses.
➔ Darbiniet aparātu maks. 1 min aukstā ūdens režīmā, līdz sūknis un vadi ir tukši.

Izskalot aparātu ar antifrīzu

Norāde: Ievērojiet antifrīza ražotāja lietošanas norādījumus.
➔ Ūdens pieslēgumā iepildiet veikalā iegādājamu pretsala līdzekli.
➔ Ieslēgt ierīci (bez degļa), līdz tā ir pilnībā izskalota.
Līdz ar to tiek panākta noteikt aizsardzība pret koroziju.

Glabāšana

⚠ ***UZMANĪBU***
Savainošanās un bojājumu risks! Uzglabājot ņemiet vērā aparāta svaru.

Transportēšana

⚠ ***BĪSTAMI***
Savainošanās risks! Ja ir pārāk liela sānu sasvere un nestabila pamatne, tad pārāk straujos kāpumos pastāv apgāšanās risks.
– *Pārvietojieties ar aparātu tikai kāpumos ar maks. 2% slīpumu.*
– *Aparātu kustiniet tikai uz nostiprinātas pamatnes.*
⚠ ***UZMANĪBU***
Savainošanās un bojājumu risks! Transportējot ņemiet vērā aparāta svaru.
➔ Pirms transportēšanas aparātu novietojiet uz mugurpuses un ļaujiet iztecēt ūdens paliekām.
➔ Lai aparātu pārvietotu lielākos attālumos, velciet to aiz stumšanas roktura sev līdzi.
➔ Lai pārvietotu aparātu, satveriet to aiz rokturiem un aiz bīdāmā roktura.
➔ Transportējot automašīnā, saskaņā ar spēkā esošajām direktīvām nodrošiniet aparātu pret izslīdēšanu un apgāšanos.

Kopšana un tehniskā apkope

⚠ ***BĪSTAMI***
Savainošanās risks nejauši iedarbināta aparāta un strāvas trieciena rezultātā. Pirms visiem darbiem ar ierīci, izslēdziet ierīci un atvienojiet tīkla kontaktdakšu.
➔ Pārslēgt aparāta slēdzi „0/OFF“.
➔ Aizvērt ūdens padevi.
➔ Sūkni uz brīdi ieslēgt ar ierīces slēdzi (5 sek.).
➔ Pārslēgt aparāta slēdzi „0/OFF“.
➔ Nospiest rokas smidzinātājpistoli, līdz ierīcē vairs nav spiediena.
➔ Kontaktdakšu no kontaktligzdas atvienot tikai ar sausām rokām.
➔ Noņemt ūdens pieslēgumu.
➔ Nofiksējiet rokas smidzinātājpistoles drošinātāju.
➔ Ļaut aparātam atdzist.

Ташев-Гълвинг ООД
www.tashev-galving.com

Tehniskā inspekcija/tehniskās apkopes līgums

Jūs varat vienoties ar savu tirgotāju par regulāru tehnisko inspekciju veikšanu vai noslēgt tehniskās apkopes līgumu. Lūdzu konsultējieties par šo jautājumu.

Apkopes intervāli

Reizi nedēļā

➔ Iztīriet ūdens pieslēguma filtru.

Reizi mēnesī

➔ Tīrīt tīrīšanas līdzekļa sūkšanas šļūtenes filtru.

Ik pēc 500 darba stundām, vismaz reizi gadā

➔ Aparāta apkopi uzticiet klientu servisam.

Apkopes darbi

Norāde: Augstspiediena sūknim eļļas nomaiņa nav nepieciešama.

Ūdens pieslēguma filtra tīrīšana

➔ Izņemiet filtru.
➔ Notīrīt filtru ūdenī un atkal ielikt.

Tīrīt tīrīšanas līdzekļa sūkšanas šļūtenes filtru

➔ Notīrīt filtru ūdenī un atkal ielikt.

Palīdzība darbības traucējumu gadījumā

⚠ ***BĪSTAMI***

Savainošanās risks nejauši iedarbināta aparāta un strāvas trieciena rezultātā. Pirms visiem darbiem ar ierīci, izslēdziet ierīci un atvienojiet tīkla kontaktdakšu.

Aparāts nestrādā

– Nav spriegums tīklā
➔ Pārbaudīt elektrības pieslēgumu/pievadu.
– Motors pārslogots/pārkarsēts
➔ Pārslēgt aparāta slēdzi „0/OFF“.
➔ Ļaut aparātam atdzist.
➔ Ieslēdziet ierīci.
➔ Ja traucējums parādās atkal, informēt klientu servisu.
– Nostrādājis izplūdes gāzu temperatūras ierobežotājs, apkvēpusi apsildes spirāle.
➔ Informēt klientu servisu.
– Nostrādājis izplūdes gāzu temperatūras ierobežotājs, pārāk augsta izplūdes gāzu temperatūra.
➔ Pārslēgt aparāta slēdzi „0/OFF“.
➔ Ļaut aparātam atdzist.
➔ Tikai aparātiem ar manuālu atiestatīšanu: Attēls 7
Nospiest atgāzu temperatūras ierobežotāja atiestatīšanas taustiņu.
➔ Ieslēdziet ierīci.
➔ Ja traucējums parādās atkal, informēt klientu servisu.

Aparāts neveido spiedienu

– Gaiss sistēmā
Atgaisot sūkni:
➔ Ierīci ar atvērtu rokas smidzinātājpistoli vairākkārt ieslēgt un izslēgt.
Norāde: Demontējot smidzināšanas cauruli no rokas smidzinātājpistoles, paātrinās atgaisošanas process.
➔ Ja ir tukša ārējā tīrīšanas līdzekļa tvertne, uzpildiet/nomainiet to.
➔ Pārbaudīt pieslēgumus un vadus.
– Netīrs ūdens pieslēguma filtrs
➔ Tīrīt filtru.
– Pārāk maza ūdens padeve
➔ Pārbaudīt ūdens padevi (skatīt "Tehnieskie dati").
– Aizvērts ūdens krāns.
➔ Atveriet ūdens krānu.

Kad rokas smidzināšanas pistole ir atvērta, aparāts nepārtraukti ieslēdzas/izslēdzas

– Gaiss sistēmā
Atgaisot sūkni:
➔ Ierīci ar atvērtu rokas smidzinātājpistoli vairākkārt ieslēgt un izslēgt.
Norāde: Demontējot smidzināšanas cauruli no rokas smidzinātājpistoles, paātrinās atgaisošanas process.
– Aizsprostojusies augstspiediena sprausla

Ташев-Галвинг ООД
www.tashev-galving.com

➔ Iztīriet sprauslu.
– Apkaļķojusies apsildes spirāle
➔ Aparāta atkaļķošanu uzticiet klientu servisam.

Kad rokas smidzinātājpistole ir aizvērta, ierīce darbojoties ieslēdzas un izslēdzas

– Noplūde augstspiediena sistēmā.
➔ Pārbaudīt augstspiediena sistēmas un pieslēgumu hermētiskumu.

Ierīce pil, ūdens pil no ierīces apakšas

– Neblīvs sūknis, neblīvs drošības vārsts.

Norāde: Pieļaujami ir 3 pilieni minūtē.

➔ Ja ierīce ir stipri neblīva, informēt klientu servisu.

Ierīce nesūknē tīrīšanas līdzekli

– Sprausla ir noregulēta uz "Augstspiediens".
➔ Iestatiet sprauslu uz "CHEM".
– Tukša ārējā tīrīšanas līdzekļa tvertne.
➔ Uzpildīt/nomainīt tukšu ārējo tīrīšanas līdzekļa tvertni.
– Netīrs tīrīšanas līdzekļa sūkšanas šļūtenes filtrs
➔ Tīrīt filtru.

Attēls 8

– Aizlīmējies pretvārsts
➔ Noņemt tīrīšanas līdzekļa sūkšanas šļūteni un atbrīvot pretvārstu ar trulu priekšmetu.

Deglis neaizdegas

– Tukša degvielas tvertne.
➔ Uzpildiet degvielu.
– Nepietiekams ūdens daudzums
➔ Pārbaudīt ūdens pieslēgumu, pārbaudīt pievadu.
– Pārāk augsta ūdens padeves temperatūra.
➔ Padodiet maks. 30 °C siltu ūdeni.

Attēls 9

– Netīrs degvielas filtrs
➔ Nomainīt degvielas filtru.

Klientu apkalpošanas dienests

Ja traucējumu nav iespējams novērst, ierīce jāpārbauda klientu servisam.

Garantija

Katrā valstī ir spēkā mūsu kompetentās pārdošanas sabiedrības izdotie garantijas nosacījumi. Iespējamos ierīces traucējumus garantijas laikā novērsīsim bez maksas, ja iemesls ir materiāla vai ražotāja kļūda.

Piederumi un rezerves daļas

– Drīkst izmantot tikai ražotājfirmas atļautos piederumus un rezerves daļas. Oriģinālie piederumu un oriģinālās rezerves daļas garantē to, ka aparātu var ekspluatēt droši un bez traucējumiem.
– Visbiežāk pieprasīto rezerves daļu klāstu Jūs atradīsiet lietošanas rokasgrāmatas galā.
– Turpmāko informāciju par rezerves daļām Jūs saņemsiet saitā www.kaercher.com, sadaļā Service.

Ташев-Галвинг ООД
www.tashev-galving.com

EK Atbilstības deklarācija

Ar šo dokumentu mēs apliecinām, ka tālāk minētā iekārta, pamatojoties uz tās izstrādi un konstrukciju, kā arī mūsu īstenoto modeli, atbilst attiecīgajām EK direktīvu drošības un veselības aizsardzības pamatprasībām. Ar mums nesaskaņotu mašīnas tehnisku izmaiņu gadījumā šī deklarācija zaudē savu spēku.

Produkts: Augstspiediena tīrīšanas aparāts
Tips: 1.064-xxx

Attiecīgās ES direktīvas:
2006/42/EK (+2009/127/EK)
2000/14/EK
2014/30/ES
Piemērotās harmonizētās normas:
EN 55014–1: 2006+A1: 2009+A2: 2011
EN 55014–2: 1997+A1: 2001+A2: 2008
EN 60335–1
EN 60335–2–79
EN 61000–3–2: 2014
HDS 5/11, HDS 5/13:
EN 61000–3–3: 2013
HDS 5/15:
EN 61000–3–11: 2000
Atbilstibas novertešanas procedūra:
2000/14/EK: V pielikums
Skanas intensitates līmenis dB(A)
HDS 5/11 U, HDS 5/15:
Izmērītais: 91
Garantētais: 94
HDS 5/11 UX, HDS 5/13:
Izmērītais: 91
Garantētais: 93

5.957-976

Apakšā parakstījušās personas rīkojas uzņēmuma vadības uzdevumā un pēc tās pilnvarojuma.

H. Jenner
CEO

i.V. S. Reiser
Head of Approbation

Par dokumentāciju sastādīšanu atbildīgā persona:
S. Reiser

Alfred Kärcher GmbH & Co. KG
Alfred-Kärcher-Str. 28 - 40
71364 Winnenden (Germany)
Tālr.: +49 7195 14-0
Fakss: +49 7195 14-2212

Winnenden, 2016/01/01

ТашиевГалвинг ООД
www.tashev-galving.com

Tehniskie dati

		HDS 5/11	HDS 5/13	HDS 5/15
Elektrības pieslēgums				
Spriegums	V	220 | 230 | 240	220 | 230 | 240	220 | 230 | 240
Strāvas veids	Hz	1~ 50	1~ 50	1~ 50
Pieslēguma jauda	kW	2,2	2,6	2,7
Drošinātāji (inerti)	A	16 | 16 | 13	16 | 16 | 13	16 | 16 | 13
Aizsardzība	--	IPX5	IPX5	IPX5
Aizsardzības klase	--	I	I	I
Maksimāli pieļaujamā tīkla pretestība	omi	--	--	(0.380+j0.237)
Ūdensapgāde				
Pievadāmā ūdens temperatūra (maks.)	°C	30	30	30
Pievadāmā ūdens daudzums (min.)	l/h (l/min.)	500 (8,3)	550 (9,2)	500 (8,3)
Sūkšanas augstums no atklātās tvertnes (20°C)	m	0,5	0,5	0,5
Pievadāmā ūdens spiediens (maks.)	MPa (bar)	0,6 (6)	0,6 (6)	0,6 (6)
Pievadāmās ūdens šļūtenes diametrs (min.)	Collas	1/2	1/2	1/2
Pievadāmās ūdens šļūtenes garums (min.)	m	7,5	7,5	7,5
Tehniskie dati attiecībā uz jaudu				
Ūdens sūknēšanas daudzums	l/h (l/min.)	450 (7,5)	500 (8,3)	450 (7,5)
Ūdens darba spiediens (ar standarta sprauslu)	MPa (bar)	11,0 (110)	12,5 (125)	15,0 (150)
Maks. darba spiediens (drošības vārsts)	MPa (bar)	16,5 (165)	18,0 (180)	20,0 (200)
Karstā ūdens maks. darba temperatūra	°C	80	80	80
Tīrīšanas līdzekļa sūknēšana	l/h (l/min.)	0-33 (0-0,6)	0-33 (0-0,6)	0-33 (0-0,6)
Degļa jauda	kW	26	29	26
Maksimālais šķidrā kurināmā patēriņš	kg/h	2,7	3,1	2,7
Rokas smidzinātājpistoles atsitiena spēks (maks.)	N	18,1	21,4	20,8
Sprauslas izmērs (UX)	--	032 (033)	034	028
Saskaņā ar EN 60335-2-79 aprēķinātās vērtības				
Trokšņu emisija				
Skaņas spiediena līmenis L_{pA}	dB(A)	76	76	77
Nenoteiktība K_{pA}	dB(A)	3	3	3
Skaņas jaudas līmenis L_{WA} + nenoteiktība K_{WA} (UX)	dB(A)	94 (93)	93	94
Plaukstas-rokas vibrācijas lielums				
Rokas smidzinātājpistole	m/s^2	2,4	1,0	0,9
Strūklas padeves caurule	m/s^2	1,4	1,1	1,1
Nenoteiktība K	m/s^2	0,3	0,3	0,3
Izejmateriāli				
Degviela	--	šķidrais kurināmais EL vai dīzeļdegviela	šķidrais kurināmais EL vai dīzeļdegviela	šķidrais kurināmais EL vai dīzeļdegviela
Eļļas daudzums	l	0,1	0,1	0,2
Eļās veids	Motoreļļa 15W40	Pasūt. Nr. 6.288-050.0	Pasūt. Nr. 6.288-050.0	Pasūt. Nr. 6.288-050.0
Izmēri un svars				
Garums x platums x augstums (UX)	mm	618 x 618 x 994 (1163)	618 x 618 x 994 (1163)	618 x 618 x 994 (1163)
Tipiskā darba masa (UX)	kg	70 (72)	74 (76)	76 (78)
Degvielas tvertne	l	6,5	6,5	6,5

Ташев-Галвинг ООД
www.tashev-galving.com

Prieš pirmą kartą pradedant naudotis prietaisu, būtina atidžiai perskaityti originalią instrukciją, ja vadovautis ir saugoti, kad ja galima būtų naudotis vėliau arba perduoti naujam savininkui.

– Prieš pirmąjį naudojimą, būtinai perskaitykite saugos nurodymus Nr. 5.951-949.0!
– Pastebėję transportavimo metu apgadintas detales, informuokite tiekėją.
– Išpakavę patikrinkite, ar yra visos prietaiso detalės. Komplektacija pateikta 1 pav.

Turinys

Aplinkos apsauga	LT	1
Rizikos lygiai	LT	1
Prietaiso dalys	LT	2
Simboliai ant prietaiso	LT	2
Naudojimas pagal paskirtį	LT	2
Saugos reikalavimai	LT	3
Saugos įranga	LT	3
Naudojimo pradžia	LT	3
Valdymas	LT	5
Laikymas	LT	7
Transportavimas	LT	7
Priežiūra ir aptarnavimas	LT	7
Pagalba gedimų atveju	LT	8
Garantija	LT	9
Priedai ir atsarginės dalys	LT	9
EB atitikties deklaracija	LT	10
Techniniai duomenys	LT	11

Aplinkos apsauga

	Pakuotės medžiagos gali būti perdirbamos. Neišmeskite pakuočių kartu su buitinėmis atliekomis, bet atiduokite jas perdirbti.
	Naudotų prietaisų sudėtyje yra vertingų, antriniam žaliavų perdirbimui tinkamų medžiagų, todėl jie turėtų būti atiduoti perdirbimo įmonėms. Akumuliatoriai, alyvos ir panašios medžiagos neturėtų patekti į aplinką. Todėl naudotus prietaisus šalinkite pagal atitinkamą antrinių žaliavų surinkimo sistemą.

Neišleiskite variklio alyvos, mazuto, dyzelino ir benzino į aplinką. Saugokite gruntą ir naudotos alyvos atliekas sutvarkykite laikydamiesi aplinkos apsaugos reikalavimų.

Nurodymai apie sudedamąsias medžiagas (REACH)

Aktualią informaciją apie sudedamąsias dalis rasite adresu:
www.kaercher.com/REACH

Rizikos lygiai

⚠ ***PAVOJUS***

Žymi gresiantį tiesioginį pavojų, galintį sukelti sunkius sužalojimus arba mirtį.

⚠ ***ĮSPĖJIMAS***

Žymi galimą pavojų, galintį sukelti sunkius sužalojimus arba mirtį.

⚠ ***ATSARGIAI***

Nurodo galimą pavojų, galintį sukelti lengvus sužalojimus.

DĖMESIO

Nuoroda dėl galimo pavojaus, galinčio sukelti materialinius nuostolius.

ТашлеВ-ГАЛВИНПООЛ www.tashlev-galvin.com

Prietaiso dalys

Paveikslas 1

1 Aukšto slėgio žarna
2 Kabelio laikiklis
3 Degalų įpylimo anga
4 Užpildymo lygio indikatorius
5 Purkštukų laikiklis
6 Elektros įvadas
7 Aukšto slėgio siurblys
8 Vandens prijungimo rinkinys
9 Aukšto slėgio jungtis (tik HDS 5/xx U)
10 Krovinio vamzdžio laikiklis
11 Vandens prijungimo antgalis su filtru
12 Prietaiso jungiklis
13 Prietaiso gaubtas
14 Rankena
15 Aukšto slėgio žarnos išėjimo anga (tik HDS 5/xx UX)
16 Atrama
17 Ratas
18 Degiklis
19 Žarnos laikiklis (tik HDS 5/xx U)
20 Žarnos ritė (tik HDS 5/xx U)
21 Valymo priemonės siurbimo žarna su filtru
22 Priedų dėklas, Purškimo antgalis
23 Duomenų lentelė
24 Gaubto dangtelis
25 Žarnos ritės rankena (tik HDS 5/xx U)
26 Stūmimo rankena
27 Antgalio žymė
28 Trijų skyrių antgalis
29 Purškimo antgalis
30 Rankinio purškiamo pistoleto apsauginis fiksatorius
31 Rankinio purkštuvo svertas
32 Rankinis purkštuvas

Spalvinis ženklinimas

– Valymo proceso valdymo elementai yra geltonos spalvos.
– Techninės priežiūros valdymo elementai yra šviesiai pilkos spalvos.

Simboliai ant prietaiso

Netinkamai naudojama aukšto slėgio srovė kelia pavojų. Draudžiama srovę nukreipti į asmenis, gyvūnus, veikiančią elektros įrangą arba patį prietaisą. Aukšto slėgio valymo įrenginys gali būti eksploatuojamas tik vertikalioje padėtyje.

Prietaisas su žarnos rite:	
	Pavojus nusideginti prisilietus prie įkaitusių paviršių!

Naudojimas pagal paskirtį

– Skirtas valyti: mašinoms, automobiliams, statiniams, įrankiams, fasadams, terasoms, sodo prietaisams ir t.t.
– Aukšto slėgio valymo įrenginys gali būti eksploatuojamas tik vertikalioje padėtyje.
– Niekada nepalikite veikiančio prietaiso be priežiūros.

⚠ ***PAVOJUS***

Susižalojimo pavojus! Naudodami degalinėse ir kitose pavojingose vietose, laikykitės reikiamų saugos reikalavimų.

Neišleiskite mineralinės alyvos turinčių nuotekų į dirvožemį, vandens telkinius ar kanalizaciją. Todėl variklius ir dugnus plaukite tik pritaikytose vietose, kuriose įrengtos alyvos atskyrikliai.

Reikalavimai vandens kokybei:

DĖMESIO

Kaip aukšto slėgio terpė gali būti naudojamas tik švarus vanduo. Užterštas prietaisas greičiau susidėvi arba dėl to gali atsirasti nuosėdų.

Jei naudojamas perdirbtas vanduo, negali būti viršytos šios ribinės reikšmės.

Ташев-Галвинг ООД
www.tashev-galving.com

pH vertė	6,5...9,5
elektros laidumas*	Švaraus vandens laidumas +1200 µS/cm
nusėdančios medžiagos **	< 0,5 mg/l
filtruojamos medžiagos ***	< 50 mg/l
Angliavandeniai	< 20 mg/l
Chloridas	< 300 mg/l
sulfatas	< 240 mg/l
Kalcis	< 200 mg/l
Bendrasis kietumas	< 28 °dH < 50 °TH < 500 ppm (mg $CaCO_3$/l)
Geležis	< 0,5 mg/l
Manganas	< 0,05 mg/l
Varis	< 2 mg/l
aktyvusis chloras	< 0,3 mg/l
nėra nemalonaus kvapo	

* Iš viso maks. 2000 µS/cm
** Bandymo kiekis: 1 l per 30 minučių nusėdimo laiką
*** be šviečiamųjų medžiagų

Saugos reikalavimai

– Laikykitės nacionalinių teisės normų dėl skysčių purkštuvų.
– Laikykitės nacionalinių teisės normų dėl nelaimingų atsitikimų prevencijos. Skysčių purkštuvai privalo būti reguliariai tikrinami, o patikrų rezultatai - pateikiami raštiškai.
– Prietaiso šildymo sistema yra šiluminis įrenginys. Šiluminiai įrenginiai privalo būti reguliariai tikrinami vadovaujantis nacionalinėmis teisės normomis.

Saugos įranga

Saugos įranga apsaugo naudotoją, todėl jos negalima keisti arba nenaudoti.

Pneumatinis jungiklis

Pneumatinis jungiklis, uždarius rankinį purškimo pistoletą, išjungia prietaisą, o jį atidarius - vėl įjungia.

Apsauginis vožtuvas

– Apsauginis vožtuvas atsidaro esant katilo viršslėgiui arba sugedus redukciniam vožtuvui arba pneumatiniam jungikliui.
– Apsauginis vožtuvas nustatytas ir užplombuotas gamykloje. Juos nustato tik klientų aptarnavimo tarnyba.

Vandens trūkumo saugiklis

Vandens trūkumo saugiklis neleidžia degikliui pritrūkus vandens.

Išmetamųjų dujų temperatūros ribotuvas

Išmetamųjų dujų temperatūrai per daug pakilus, išmetamųjų dujų temperatūros ribotuvas išjungia prietaisą.

Apsauginis ritės kontaktas

Pneumatinės pavaros apsauginis ritės kontaktas automatiškai išjungia variklį esant teminei perkrovai.

Apsauginis fiksatorius

Prie rankinio purkštuvo esantis apsauginis fiksatorius neleidžia atsitiktinai įjungti prietaiso.

Naudojimo pradžia

⚠ ***ĮSPĖJIMAS***
Sužalojimų pavojus! Prietaisas, aukšto slėgio žarna ir jungtys turi būti nepriekaištingos būklės. Jei jų būklė nėra nepriekaištinga, prietaisą naudoti draudžiama.

Rankinio purškimo pistoleto montavimas

➔ Prie pistoleto prijunkite purškimo vamzdį.
➔ Ant purškimo antgalio sumontuokite purkštuką (žymės ant žiedo viršuje).
➔ Prietaisas be žarnos ritės:
Aukšto slėgio žarną pritvirtinkite prie prietaiso aukšto slėgio jungties.

Ташев-Гълвинг ООД
www.tashev-galving.com

Degalų pripildymas

⚠ ***PAVOJUS***

Sprogimo pavojus! Pilkite tik dyzelinius degalus arba lengvą mazutą. Galimas eksploatavimas su biodyzelinu pagal EN 14214 (kai lauko temperatūra nuo 6 °C). Jokiu būdu nenaudokite netinkamų degalų, pavyzdžiui, benzino.

DĖMESIO

Jokiu būdu nenaudokite įrenginio, jei tuščias jo degalų bakas. Taip pažeisite degalų siurblį. Tai taip pat galioja šalto vandens režimui.

➔ Atidarykite bako dangtelį.

➔ Pripildyti degalų.

➔ Uždarykite bako dangtelį.

➔ Nuvalykite ištekėjusius degalus.

Darbas su valymo priemonėmis

⚠ ***PAVOJUS***

Sužalojimų pavojus!

– Naudokite tik Kärcher produktus.
– Jokiu būdu nesiurbkite tirpiklių (benzino, acetono, skiedikių ir pan.).
– Saugokite, kad nepatektų ant į akis ir ant odos.
– Laikykitės valymo priemonės gamintojo saugos ir naudojimo reikalavimų.

Kärcher siūlo individualią valymo ir priežiūros priemonių programą.
Pardavėjai mielai patars Jums.

➔ Pripildykite / pakeiskite išorinius valymo priemonės bakus.

Vandens prijungimo antgalis

⚠ ***ĮSPĖJIMAS***

Laikykitės vandentiekio įmonės nurodymų. Jokiu būdu nenaudokite prietaiso geriamojo vandens tiekimo sistemoje be sistemos atskyriklio. Užtikrinkite, kad Jūsų vandentiekio sistema, prie kurios prijungtas aukšto slėgio valymo įrenginys, turi BA tipo sistemos atskyriklį, atitinkantį standartą EN 12729. Sistemos atskyrikliu tekėjusio vandens gerti negalima.

⚠ ***ATSARGIAI***

Atskyriklį junkite prie vandens tiekimo tinklo ir jokiu būdu ne tiesiai prie prietaiso.

Jungties dydžius rasite skyriuje „Techniniai duomenys“.

➔ Žarnos pavalkėliu pritvirtinkite tiekimo žarną (bent 7,5 m ilgio ir 1/2“ skersmens) prie vandens prijungimo rinkinio.

➔ Tiekimo žarną sujunkite su prietaiso vandens mova ir vandentiekio mova (pvz., vandens čiaupu).

Pastaba: Tiekimo žarna ir pavalkėlis netiekiami kartu su prietaisu.

Vandens siurbimas iš rezervuarų

➔ Siurbimo žarną (ne mažesnio skersmens nei 1/2“) su filtru (priedas) prijunkite prie vandens tiekimo movos.

– Didžiausias siurbimo aukštis: 0,5 m

⚠ ***PAVOJUS***

Jokiu būdų nesiurbkite vandens ir geriamojo vandens rezervuarų. Jokiu būdu nepumpuokite skysčių, turinčių sudėtyje tirpiklių, pavyzdžiui, lako skiediklio, benzino, alyvos arba nefiltruoto vandens. Prietaiso tarpikliai neatsparūs tirpikliams. Susidaręs skiediklių debesis yra itin degus, sprogus ir nuodingas.

Elektros srovė

– Elektros įrangos charakteristikos pateiktos techninėje specifikacijoje ir duomenų lentelėje.
– Elektros instaliaciją turi atlikti elektrikas vadovaudamasis IEC 60364-1 reikalavimais.

➔ Prietaiso jungiklį nustatykite į padėtį „0/OFF“.

➔ Įkiškite elektros laido kištuką.

⚠ ***PAVOJUS***

Pavojus susižaloti dėl srovės smūgio.

– *Netinkami ilginamieji elektros laidai gali kelti pavojų. Dirbdami lauke naudokite tik sertifikuotus ir tinkamai pažymėtus pakankamo skersmens ilginamuosius elektros laidus:*
– *Būtinai visada iki galo išvyniokite ilginamuosius laidus.*
– *Naudojamo ilgintuvo laido kištukas ir jungtis turi būti nelaidūs vandeniui.*

ТаШев-ГалВИНГООД
www.tashev-galving.com

DĖMESIO

Neviršykite didžiausios leistinos elektros tinklo jungties varžos (žr. „Techniniai duomenys“). Jei kyla neaiškumų dėl elektros tinklo jungties varžos, kreipkitės į elektros energijos tiekimo įmonę.

Valdymas

⚠ ***PAVOJUS***

Sprogimo pavojus!

Nepurkškite degių skysčių.

DĖMESIO

- *Jokiu būdu nenaudokite įrenginio, jei tuščias jo degalų bakas. Taip pažeisite degalų siurblį. Tai taip pat galioja šalto vandens režimui.*
- *Pažeidimo pavojus! Niekada neeksploatuokite įrenginio be filtro vandens jungties.*
- *Pažeidimo pavojus! Nedėkite į kaminą ir virš jo daiktų (žarnos ir t. t.).*
- *Įrenginys su žarnos rite: Būtinai visiškai išvyniokite aukšto slėgio žarną.*

Saugos reikalavimai

⚠ ***ĮSPĖJIMAS***

Ilgą laiką laikant prietaisą rankose, dėl vibracijos gali atsirasti kraujosruvos.

Tačiau negalima nustatyti tam tikros naudojimo trukmės, kadangi tai priklauso nuo daugybės veiksnių:

- Asmens kraujotakos sutrikimų (dažnai šąlančių pirštų, pirštų formikacijos)
- Žemos aplinkos temperatūros. Rankoms apsaugoti dėvėkite šiltas apsaugines pirštines.
- Tvirtai laikydami prietaisą, išvengsite kraujosrūvų.
- Netrūkstamas naudojimas yra pavojingesnis nei naudojimas su pertraukomis.

Reguliariai ilgą laiką naudojant prietaisą ir pasikartojant tokiems požymiams (pavyzdžiui, pirštų šalimui ir formikacijai), patariame kreiptis į gydytoją.

Įrenginio gaubto atidarymas ir uždarymas

Paveikslas **2**

➔ Gaubto dangtį atblokuokite atsuktuvu, įrenginio gaubtą atverskite į priekį ir atkabinkite.

Paveikslas **3**

➔ Įkabinkite įrenginio gaubtą (žr. rodykles), atverskite į viršų ir užfiksuokite gaubto dangtį.

Darbo režimai

Paveikslas **4**

0/OFF = Išjungta

1 Naudojimas su šaltu vandeniu

2 Naudojimo su karštu vandeniu

Prietaiso įjungimas

➔ Prietaiso jungikliu nustatykite norimą darbo režimą.

Prietaisas trumpam įsijungia ir išsijungia pasiekus reikiamą darbo slėgį.

➔ Atblokuokite rankinį purškimo pistoletą.

Paspaudus rankinį purškimo pistoletą, prietaisas vėl įsijungia.

Pastaba: Jei iš aukšto slėgio purkštuko nepurškiamas vanduo, pašalinkite orą iš siurblio.

Pašalinkite orą iš siurblio:

➔ Jungikliu keletą kartų įjunkite ir išjunkite prietaisą, kai atviras rankinis purškimo pistoletas.

Pastaba: Atjungus purškimo antgalį nuo rankinio purškimo pistoleto, oras pašalinamas greičiau.

Darbo nutraukimas

➔ Paleiskite rankinio purškimo pistoleto svertą – prietaisas išsijungia.

➔ Vėl patraukite svertą – prietaisas vėl įsijungia.

Pasirinkite reikiamą srovę

➔ Uždarykite rankinį purkštuvą.

➔ Rankinio purkštuvo svertą užfiksuokite apsauginiu fiksatorium.

➔ Pasukite antgalio korpusą, kol norimas simbolis sutaps su žyme:

ПОЛЕВ-ГАЛВИНГ ООД
www.tashev-galving.com

	Apvali aukšto slėgio srovė (0°) - įsisenėjusiems nešvarumams
	Plokščia žemo slėgio srovė (CHEM) - naudojant ploviklį arba plaunant žemu slėgiu
	Plokščia aukšto slėgio srovė (25°) - nešvarumams, užimantiems didelį plotą

Darbas su valymo priemonėmis

– Saugokite aplinką – taupiai naudokite valymo priemones.
– Valymo priemonė turi būti pritaikyta valomam paviršiui.

Paveikslas **5**

➔ Ištraukite valymo priemonių siurbimo žarną.
➔ Filtrą prisukite prie valymo priemonės siurbimo žarnos, kad pripildytumėte valymo priemonės.
➔ Ją pritvirtinkite prie rezervuaro su ploviklio tirpalu.
➔ Antgalį nustatykite į padėtį „CHEM“.

Valymas

➔ Valymo priemonės koncentraciją nustatykite priklausomai nuo valomo paviršiaus.

Pastaba: Norėdami apsisaugoti nuo pažeidimų, aukšto slėgio srovę iš pradžių nukreipkite į valomą daiktą iš didesnio atstumo.

Rekomenduojame tokį valymo metodą

– Ištirpinkite nešvarumus:
➔ Užpurkškite truputį valymo priemonės ir palaukite 1-5 minutes, tačiau neleiskite išdžiūti.
– Pašalinkite nešvarumus:
➔ Ištirpusius nešvarumus nuplaukite aukšto slėgio srove.

Naudojimas su šaltu vandeniu

Nešvariems nešvarumams šalinti ir skalauti, pavyzdžiui, sodo prietaisus, terasas, įrankius ir pan.

➔ Įrenginio jungiklį nustatykite į padėtį „1“.

Naudojimo su karštu vandeniu

⚠ ***PAVOJUS***

Pavojus nusiplikyti!

➔ Įrenginio jungiklį nustatykite į padėtį „2“.

Baigus naudoti prietaisą su valymo priemonėmis

➔ Visiškai užsukite valymo priemonių siurbimo žarnos filtrą (-).
➔ Įrenginio jungiklį nustatykite į padėtį „1“.
➔ Bent 1 minutę išskalaukite prietaisą švariu vandeniu atvėrę rankinį purškimo pistoletą.

Prietaiso išjungimas

⚠ ***PAVOJUS***

Galite nusiplikyti karštu vandeniu! Baigę naudoti prietaisą su karštu vandeniu, būtinai bent dvi minutes atviru pistoletu naudokite prietaisą su šaltu vandeniu, kad jis atvėstų.

➔ Prietaiso jungiklį nustatykite į padėtį „0/OFF“.
➔ Užsukite čiaupą.
➔ Prietaiso jungikliu trumpa (maždaug 5 sekundėms) įjunkite siurblį.
➔ Prietaiso jungiklį nustatykite į padėtį „0/OFF“.
➔ Įjunkite rankinį purkštuvą, kol prietaiso nebeveiks slėgis.
➔ Tik sausomis rankomis ištraukite tinklo kištuką iš lizdo.
➔ Atjunkite vandens tiekimą.
➔ Apsaugokite rankinį purškimo pistoletą.

Prietaiso laikymas

➔ Įkiškite rankinį purškimo pistoletą į laikiklį.
➔ Prietaisas be žarnos ritės:
Suvyniokite aukšto slėgio žarną ir užkabinkite ant žarnų laikiklio.
➔ Prietaisas su žarnos rite:
Suvyniokite aukšto slėgio žarną į ritę. Įstumkite sukamosios rankenos rankenėlę – taip užblokuosite žarnų ritę.
➔ Apvyniokite laidą apie laikiklį.
➔ Kištuką pritvirtinkite sumontuotu fiksatoriumi.

Ташев-Галвинг ООД
www.tashev-galving.com

Apsauga nuo šalčio

DĖMESIO

Iki galo neišleidus iš prietaiso vandens, šaltis gali sugadinti prietaisą.

➔ Pastatykite prietaisą apsaugotoje nuo šalčio vietoje.

Jei prietaisas pritvirtintas prie kamino, laikykitės šių reikalavimų:

DĖMESIO

Prietaisas gali būti pažeistas dėl į kaminą patenkančio šalto oro.

➔ Jei lauko temperatūra yra žemesnė nei 0 °C, atjunkite prietaiso nuo kamino.

Jei neįmanoma laikykite prietaiso aukštesnėje temperatūroje, laikinai jo nenaudokite.

Laikinas prietaiso nenaudojimas

Ilgesnių darbo pertraukų metu arba, jei neįmanoma jo laikykite aukštesnėje nei 0 °C temperatūroje.

➔ Išleiskite vandenį.

➔ Išskalaukite prietaisą antifrizu.

Vandens išleidimas

➔ Nusukite vandens tiekimo ir aukšto slėgio žarnas.

Paveikslas 6

➔ Paguldykite įrenginį ant galinės pusės.

➔ Įjunkite šalto vandens režimą ne ilgiau kaip 1 minutę, kol siurblys ir vamzdžiai bus tušti.

Išskalaukite prietaisą antifrizu

Pastaba: Laikykitės antifrizo gamintojo pateikiamų naudojimo instrukcijų.

➔ Į vandens jungtį įpilkite įprasto antifrizo.

➔ Įjunkite prietaisą (be degiklio) ir palaukite, kol jis visiškai išsiskalaus.

Taip užtikrinama ir apsauga nuo korozijos.

Laikymas

⚠ ***ATSARGIAI***

Sužalojimų ir pažeidimų pavojus! Pastatant laikyti prietaisą, reikia atsižvelgti į prietaiso svorį.

Transportavimas

⚠ ***PAVOJUS***

Susižalojimo pavojus! Apvirtimo pavojus per didelėse įkalnėse, esant dideliam šoniniam nuolydžiui ir nestabiliam pagrindui.

– *Įrenginį galima transportuoti į ne didesnę kaip 2 % įkalnę.*

– *Todėl naudokite mašiną tik ant tvirto pagrindo.*

⚠ ***ATSARGIAI***

Sužalojimų ir pažeidimų pavojus! Transportuojant prietaisą, reikia atsižvelgti į jo svorį.

➔ Prieš transportuodami įrenginį paguldykite ant nugaros ir išleiskite likusį vandenį.

➔ Jei transportuojate prietaisą ilgesnį atstumą, vilkite jį už stūmimo rankenos.

➔ Įrenginį neškite paėmę už rankenų ir stūmimo rankenos.

➔ Transportuojant įrenginį transporto priemonėse, jį reikia užfiksuoti pagal galiojančius reglamentus, kad neslystų ir neapvirstų.

Priežiūra ir aptarnavimas

⚠ ***PAVOJUS***

Traumų pavojus dėl netikėtai įsijungusio įrenginio ir elektros šoko.

Prieš visus prietaiso priežiūros darbus išjunkite prietaisą ir ištraukite elektros laido kištuką iš tinklo lizdo.

➔ Prietaiso jungiklį nustatykite į padėtį „0/OFF“.

➔ Užsukite čiaupą.

➔ Prietaiso jungikliu trumpa (maždaug 5 sekundėms) įjunkite siurblį.

➔ Prietaiso jungiklį nustatykite į padėtį „0/OFF“.

➔ Paleiskite rankinį purškimo pistoletą ir palaukite, kol prietaiso nebeveiks slėgis.

➔ Tik sausomis rankomis ištraukite tinklo kištuką iš lizdo.

➔ Atjunkite vandens tiekimą.

➔ Apsaugokite rankinį purškimo pistoletą.

➔ Atvėsinkite prietaisą.

Ташев-Галвинг ООД
www.tashev-galving.com

Saugos priežiūra/techninės priežiūros sutartis

Su savo tiekėju galite susitarti dėl nuolatinės saugos priežiūros ar sudaryti techninės priežiūros sutartį. Kilus klausimams, pasikonsultuokite.

Techninės priežiūros intervalai

Kas savaitę

➔ Išvalykite vandens jungties filtrą.

Kas mėnesį

➔ Išvalykite filtrą prie valymo priemonių siurbimo žarnos.

Kas 500 darbo valandų, bet ne rečiau nei kasmet

➔ Techninės priežiūros darbus paveskite atlikti klientų aptarnavimo tarnybai.

Techninė priežiūra

Pastaba: Keisti aukšto slėgio siurblio alyvą nėra būtina.

Vandens jungties filtro valymas

➔ Išimkite filtrą.
➔ Išplaukite filtrą vandenyje ir įdėkite atgal.

Filtro prie valymo priemonių siurbimo žarnos valymas

➔ Išplaukite filtrą vandenyje ir įdėkite atgal.

Pagalba gedimų atveju

⚠ ***PAVOJUS***

Traumų pavojus dėl netikėtai įsijungusio įrenginio ir elektros šoko.

Prieš visus prietaiso priežiūros darbus išjunkite prietaisą ir ištraukite elektros laido kištuką iš tinklo lizdo.

Prietaisas neveikia

– Nėra tinklo įtampos
➔ Patikrinkite elektros tinklą (tiekimo sistemą).
– Perkaitęs arba perkrautas variklis
➔ Prietaiso jungiklį nustatykite į padėtį „0/OFF“.
➔ Palaukite, kol prietaisas atvės.
➔ Įjunkite prietaisą.
➔ Jei ir po to gedimas išlieka, pateikite prietaisą patikrinti klientų aptarnavimo tarnybai.
– Suveikė išmetamųjų dujų ribotuvas, aprūkusi kaitinimo spiralė.
➔ Pateikite prietaisą klientų aptarnavimo tarnybai išvalyti nuo rūdžių.
– Suveikė išmetamųjų ribotuvas, per aukšta išmetamųjų dujų temperatūra.
➔ Prietaiso jungiklį nustatykite į padėtį „0/OFF“.
➔ Palaukite, kol prietaisas atvės.
➔ Tik prietaisams su rankiniu nustatymu į pradinę padėtį:
Paveikslas 7
Paspauskite išmetamųjų dujų temperatūros ribotuvo atstatymo mygtuką.
➔ Įjunkite prietaisą.
➔ Jei ir po to gedimas išlieka, pateikite prietaisą patikrinti klientų aptarnavimo tarnybai.

Prietaisas nesukuria slėgio

– Sistemoje yra oro

Pašalinkite orą iš siurblio:

➔ Jungikliu keletą kartų įjunkite ir išjunkite prietaisą, kai atviras rankinis purškimo pistoletas.

Pastaba: Atjungus purškimo antgalį nuo rankinio purškimo pistoleto, oras pašalinamas greičiau.

➔ Jei tuščias išorinis valymo priemonės bakas, pripildykite / pakeiskite.
➔ Patikrinkite movas ir vamzdžius.
– Užterštas vandens jungties filtras
➔ Išvalykite filtrą.
– Per mažas tiekiamo vandens kiekis
➔ Patikrinkite tiekiamo vandens kiekį (žr. skyrių „Techniniai duomenys“).

Кашев-Галвинг ООД
www.kashev-galving.com

– Uždarytas vandens čiaupas.
➔ Atsukite vandentiekio čiaupą.

Prietaisas įsijungia ir išsijungia, kai atviras rankinis purškimo pistoletas

– Sistemoje yra oro

Pašalinkite orą iš siurblio:

➔ Jungikliu keletą kartų įjunkite ir išjunkite prietaisą, kai atviras rankinis purškimo pistoletas.

Pastaba: Atjungus purškimo antgalį nuo rankinio purškimo pistoleto, oras pašalinamas greičiau.

– Užsikimšęs aukšto slėgio purkštukas
➔ Išvalykite antgalį.
– Užkalkėjo kaitinimo spiralė
➔ Leiskite įrenginį klientų aptarnavimo tarnybai pašalinti kalkes.

Prietaisas įsijungia ir išsijungia, kai uždaras rankinis purškimo pistoletas

– Aukšto slėgio sistema praranda slėgį
➔ Patikrinkite aukšto slėgio sistemos ir movų sandarumą.

Iš prietaiso laša vanduo

– Nesandarus siurblys, nesandarus apsauginis vožtuvas.

Pastaba: Leidžiama norma: 3 lašai per minutę.

➔ Jei nesandarumas didesnis, prietaisą turi patikrinti klientų aptarnavimo tarnyba.

Prietaisas nesiurbia valymo priemonių

– Antgalis nustatytas į padėtį „aukštas slėgis“.
➔ Antgalį nustatykite į padėtį „CHEM“.
– Išorinis valymo priemonės bakas yra tuščias.
➔ Pripildykite / pakeiskite išorinius valymo priemonės bakus.
– Suteptas filtras prie valymo priemonės siurbimo žarnos.
➔ Išvalykite filtrą.

Paveikslas **8**

– Užsikirtęs atbulinis vožtuvas
➔ Nutraukite valymo priemonių žarną ir buku daiktu atlaisvinkite atbulinį vožtuvą.

Neužsidega degiklis

– Tuščias degalų bakas.
➔ Pripildyti degalų.
– Trūksta vandens
➔ Patikrinkite vandens tiekimo sistemą ir žarnas.
– Per aukšta tiekiamo vandens temperatūra.
➔ Naudoti ne šiltesnį nei 30 °C vandenį.

Paveikslas **9**

– Užsiteršęs degalų filtras
➔ Pakeiskite degalų filtrą.

Klientų aptarnavimo tarnyba

Jei negalite pašalinti gedimo, pateikite prietaisą patikrinti klientų aptarnavimo tarnybai.

Garantija

Kiekvienoje šalyje galioja mūsų įgaliotų pardavėjų nustatytos garantijos sąlygos. Galimus prietaiso gedimus garantijos galiojimo laikotarpiu pašalinsime nemokamai, jei tokių gedimų priežastis buvo netinkamos medžiagos ar gamybos defektai.

Priedai ir atsarginės dalys

– Leidžiama naudoti tik gamintojo patvirtintus priedus ir atsargines dalis. Originalių priedų ir atsarginių dalių naudojimas užtikrina saugų, be gedimų prietaiso funkcionavimą.
– Dažniausia naudojamų atsarginių dalių sąrašas pateiktas naudojimo instrukcijos pabaigoje.
– Informacijos apie atsargines dalis galite rasti interneto svetainės www.kaercher.com dalyje „Service“.

Ташев-Галвинг ООД
www.tashev-galving.com

EB atitikties deklaracija

Pareiškiame, kad toliau aprašyto aparato brėžiniai ir konstrukcija bei mūsų į rinką išleistas modelis atitinka pagrindinius EB direktyvų saugumo ir sveikatos apsaugos reikalavimus. Jei mašinos modelis keičiamas su mumis nepasitarus, ši deklaracija nebegalioja.

Gaminys: Aukšto slėgio valymo mašina
Tipas: 1.064-xxx

Specialios EB direktyvos:
2006/42/EB (+2009/127/EB)
2000/14/EB
2014/30/ES
Taikomi darnieji standartai:
EN 55014–1: 2006+A1: 2009+A2: 2011
EN 55014–2: 1997+A1: 2001+A2: 2008
EN 60335–1
EN 60335–2–79
EN 61000–3–2: 2014
HDS 5/11, HDS 5/13:
EN 61000–3–3: 2013
HDS 5/15:
EN 61000–3–11: 2000
Taikyta atitikties vertinimo procedūra:
2000/14/EB: V priedas
Garso galios lygis dB(A)
HDS 5/11 U, HDS 5/15:
Išmatuotas: 91
Garantuotas: 94
HDS 5/11 UX, HDS 5/13:
Išmatuotas: 91
Garantuotas: 93

5.957-976

Pasirašantys asmenys yra įgalioti parduotuvės vadovybės.

H. Jenner
CEO

S. Reiser
Head of Approbation

Dokumentaciją tvarkyti įgaliotas asmuo:
S. Reiser

Alfred Kärcher GmbH & Co. KG
Alfred-Kärcher-Str. 28 - 40
71364 Winnenden (Germany)
Tel.: +49 7195 14-0
Faksas: +49 7195 14-2212

Winnenden, 2016/01/01

ТашЕВ-Галвинг ООД
www.tashev-galving.com

Techniniai duomenys

		HDS 5/11	HDS 5/13	HDS 5/15
Elektros tinklo duomenys				
Įtampa	V	220 | 230 | 240	220 | 230 | 240	220 | 230 | 240
Srovės rūšis	Hz	1~ 50	1~ 50	1~ 50
Prijungiamų įtaisų galia	kW	2,2	2,6	2,7
Saugiklis (inercinis)	A	16 | 16 | 13	16 | 16 | 13	16 | 16 | 13
Saugiklio rūšis	--	IPX5	IPX5	IPX5
Apsaugos klasė	--	I	I	I
Didžiausia leistina tinklo varža	omai	--	--	(0.380+j0.237)
Vandens prijungimo antgalis				
Maks. atitekančio vandens temperatūra	°C	30	30	30
Maž. atitekančio vandens kiekis	l/h (l/min.)	500 (8,3)	550 (9,2)	500 (8,3)
Siurbimo aukštis iš atvirų rezervuarų (20°C)	m	0,5	0,5	0,5
Maks. atitekančio vandens slėgis	MPa (barai)	0,6 (6)	0,6 (6)	0,6 (6)
Mažiausias tiekimo žarnos skersmuo	coliais	1/2	1/2	1/2
Mažiausias tiekimo žarnos ilgis	m	7,5	7,5	7,5
Galia				
Vandens debitas	l/h (l/min.)	450 (7,5)	500 (8,3)	450 (7,5)
Vandens darbo slėgis (naudojant įprastą purkštuką)	MPa (barai)	11,0 (110)	12,5 (125)	15,0 (150)
Didžiausias darbinis viršslėgis (apsauginis vožtuvas)	MPa (barai)	16,5 (165)	18,0 (180)	20,0 (200)
Didžiausia karšto vandens darbo temperatūra	°C	80	80	80
Valymo priemonių siurbimas	l/h (l/min.)	0-33 (0-0,6)	0-33 (0-0,6)	0-33 (0-0,6)
Degiklio galia	kW	26	29	26
Maksimalios mazuto sąnaudos	kg/h	2,7	3,1	2,7
Rankinio purškimo pistoleto sukuriama atatranka (didžiausia)	N	18,1	21,4	20,8
Purkštukų dydis (UX)	--	032 (033)	034	028
Nustatytos vertės pagal EN 60335-2-79				
Keliamas triukšmas				
Garso slėgio lygis L_{pA}	dB(A)	76	76	77
Neapibrėžtis K_{pA}	dB(A)	3	3	3
Triukšmo galios lygis L_{WA} + neapibrėžtis K_{WA} (UX)	dB(A)	94 (93)	93	94
Delno/rankos vibracijos poveikis				
Rankinis purkštuvas	m/s^2	2,4	1,0	0,9
Purškimo antgalis	m/s^2	1,4	1,1	1,1
Nesaugumas K	m/s^2	0,3	0,3	0,3
Eksploatacinės medžiagos				
Degalai	--	Mazutas EL arba dyzelinas	Mazutas EL arba dyzelinas	Mazutas EL arba dyzelinas
Alyvos kiekis	l	0,1	0,1	0,2
Alyvos rūšis	Variklių alyva 15W40	Užsakymo Nr.: 6.288-050.0	Užsakymo Nr.: 6.288-050.0	Užsakymo Nr.: 6.288-050.0
Matmenys ir masė				
Ilgis x plotis x aukštis (UX)	mm	618 x 618 x 994 (1163)	618 x 618 x 994 (1163)	618 x 618 x 994 (1163)
Tipinė eksploatacinė masė (UX)	kg	70 (72)	74 (76)	76 (78)
Degalų bakas	l	6,5	6,5	6,5

ТашЕВ-Газвинг ООД
www.tashev-galving.com

Перед першим застосуванням вашого пристрою прочитайте цю оригінальну інструкцію з експлуатації, після цього дійте відповідно неї та збережіть її для подальшого користування або для наступного власника.

– Перед першим використанням на виробництві обов'язково прочитайте вказівки з техніки безпеки № 5.951-949.0.
– Якщо виникають ошкодження при транспортуванні, негайно повідомте про це продавця.
– При розпакуванні перевірити перелік вмісту упаковки. Обсяг постачання див. на мал. 1.

Перелік

Захист навколишнього середовища . . . . . UK 1
Ступінь небезпеки . . . . . UK 1
Елементи приладу . . . . . UK 2
Символи на пристрої. . . . . UK 2
Правильне застосування . . . UK 2
Правила безпеки . . . . . UK 3
Захисні пристрої . . . . . UK 3
Введення в експлуатацію . . . UK 4
Експлуатація . . . . . UK 5
Зберігання . . . . . UK 8
Транспортування . . . . . UK 8
Догляд та технічне обслуговування . . . . . UK 8
Допомога у випадку неполадок . . . . . UK 9
Гарантія . . . . . UK 10
Приладдя й запасні деталі . . UK 10
Заява при відповідність Європейського співтовариства . . UK 11
Технічні характеристики . . . UK 12

Захист навколишнього середовища

	Матеріали упаковки піддаються переробці для повторного використання. Будь ласка, не викидайте пакувальні матеріали разом із домашнім сміттям, віддайте їх для на переробку.
	Старі пристрої містять цінні матеріали, що можуть використовуватися повторно. Батареї, мастило та схожі матеріали не повинні потрапити у навколишнє середовище. Тому, будь ласка, утилізуйте старі пристрої за допомогою спеціальних систем збору сміття.

Будь ласка, не допустіть потрапляння моторних мастил, мазуту, дизельного палива та бензину у навколишне середовище. Будь ласка, захищайте грунт та утилізуйте віпрацьовані мастила, не зашкоджуючи навколишньому середовищу.

Інструкції із застосування компонентів (REACH)

Актуальні відомості про компоненти наведені на веб-вузлі за адресою: ***www.kaercher.com/REACH***

Ступінь небезпеки

⚠ ***НЕБЕЗПЕКА***

Для небезпеки, яка безпосередньо загрожує та призводить до тяжких травм чи смерті.

⚠ ***ПОПЕРЕДЖЕННЯ***

Для потенційно можливої небезпечної ситуації, що може призвести до тяжких травм чи смерті.

⚠ ***ОБЕРЕЖНО***

Вказівка щодо потенційно небезпечної ситуації, яка може спричинити отримання легких травм.

УВАГА

Вказівка щодо можливої потенційно небезпечній ситуації, що може спричинити матеріальні збитки.

ТашЕв-ГалВинг ООО
www.tashev-galving.com

Елементи приладу

Малюнок 1

1 Рукав високого тиску
2 Тримач кабелю
3 Отвір для заливки палива
4 Покажчик рівня
5 Підставка для насадок
6 Електропідвід
7 Насос високого тиску
8 Комплект для підведення води
9 Високонапірне з'єднання (лише HDS 5/xx U)
10 Місце вихлопного сопла
11 Підведення води з фільтром
12 Апаратний вимикач
13 Кришка пристрою
14 Ручка
15 Вихідний отвір високонапірного шлангу (лише HDS 5/xx UX)
16 Опора
17 Колесо
18 Пальник
19 Підставка для шланга (лише HDS 5/xx U)
20 Барабан для шлангу (лише HDS 5/xx UX)
21 Всмоктуючий шланг для засобів для чищення з фільтром
22 Тримач для струменевої трубки
23 Заводська табличка
24 Ковпачок
25 Кривошипна рукоятка барабана для шлангу (лише HDS 5/xx UX)
26 Тягова ручка
27 Маркування форсунки
28 3-елементна форсунка
29 Вихлопне сопло
30 Запобіжний стопор пістолета-розпилювача
31 Важіль з ручним розпилювачем
32 Ручний розпилювач

Кольорове маркування

– Органи управління для процесу чищення є жовтими.
– Органи управління для технічного обслуговування та сервісу є світло-сірими.

Символи на пристрої

Струмінь під високим тиском може становити небезпеку при неправильному використанні. Забороняється скеровувати струмінь води на людей, тварин, увімкнене електричне обладнання чи на сам високонапірний миючий апарат. В процесі роботи високонапірний миючий апарат можна встановлювати лише у вертикальне положення.

Прилад з барабаном для шланга:
Небезпека опіку об гарячу поверхню!

Правильне застосування

– Очистка: машин, автомобілів, будівель, інструментів, фасадів, терас, садово-городнього інвентарю та ін.
– В процесі роботи високонапірний миючий апарат можна встановлювати лише у вертикальне положення.
– Не можна залишати без нагляду прилад, якщо він працює.

⚠ ***НЕБЕЗПЕКА***

Небезпека травмування! При використанні на автозаправних станціях або в інших небезпечних зонах слід дотримуватися відповідних правил техніки безпеки.

Будь ласка, не допустіть потрапляння маслянистих стічних вод у землю, водойми або каналізацію. Тому миття моторів і днища автомашин слід проводити тільки в пристосованих для цього місцях з уловлювачем мастила.

Вимоги до якості води:

УВАГА

Як середовище високого тиску можна використовувати тільки чисту воду. Забруднення призводять до передчасного зношення пристрою або виникнення в ньому осаду.

ТАШЕВ-ГАЛВИНГ ООД
www.tashev-galving.com

Якщо використовується вода, що використовується повторно, то не можна виходити за такі граничні значення.

Значення pH	6,5...9,5
електрична провідність *	Провідність свіжої води + 1200 мкСим/см
речовини, що осідають **	< 0,5 mg/l
речовини, що фільтруються ***	< 50 mg/l
вуглеводні	< 20 mg/l
хлорид	< 300 mg/l
Сульфат	< 240 mg/l
Кальцій	< 200 mg/l
Загальна твердість	< 28 °dH < 50 °TH < 500 ppm (mg $CaCO_3$/l)
залізо	< 0,5 mg/l
марганець	< 0,05 mg/l
мідь	< 2 mg/l
Активний хлор	< 0,3 mg/l
без неприємних запахів	
* В цілому максимум 2000 мкСим/см ** Об'єм проби 1 л, час осідання 30 хв. *** абразивних матеріалів немає	

Правила безпеки

– Необхідно дотримуватися відповідних національних законодавчих норм по роботі з рідинними струминними установками.
– Необхідно дотримуватися відповідних національних законодавчих норм по техніці безпеки. Необхідно регулярно перевіряти роботу рідинних струминних установок і результати перевірки оформляти в письмовому виді.
– Нагрівальним пристроєм приладу є топкова установка. Необхідно регулярно перевіряти топкові установки дотримуючи відповідних національних законодавчих норм.

Захисні пристрої

Захисні пристрої призначені для захисту користувача і не повинні бути виведені з ладу або використовуватися з іншою метою.

Манометричний вимикач

Манометричний вимикач при закриванні пістолета відключає прилад і знову включає його при відкриванні.

Запобіжний клапан

– Запобіжний клапан відкривається в разі виникнення в казані надлишкового тиску, або у випадку несправності перепускного клапана або манометричного вимикача.
– Запобіжний клапан настроєний і опломбований на заводі. Настроювання здійснюється тільки сервісною службою.

Система запобігання у разі відсутності води

Система запобігання у разі відсутності води перешкоджає включенню пальника при нехватці води.

Обмежник температури газів, що відходять

Обмежник температури вихлопних газів відключає апарат при досягненні занадто високої температури вихлопних газів.

Захистий контакт обмотки

Захисний контакт обмотки в обмотці мотора насосного приводу вимикає мотор за умови термічного перенавантаження.

Запобіжний стопор

Заапобіжний стопор ручного розпилювача запобігає несвідомому включенню пристрою.

Ташев-Галвинг ООД
www.tashev-galving.com

Введення в експлуатацію

⚠ ***ПОПЕРЕДЖЕННЯ***

Небезпека травмування! Пристрій, підведення, шланг високого тиску та з'єднання повинні бути справні. Якщо пристрій несправний, його використовувати не можна.

Установка ручного пістолета-розпилювача

➔ З'єднаєте струминну трубку з ручним пістолетом-розпилювачем.

➔ Форсунку встановити на струминній трубці (маркувальною відміткою вгору).

➔ Пристрій без барабана для шланга: Встановіть рукав високого тиску на з'єднання високого тиску.

Заливка палива

⚠ ***НЕБЕЗПЕКА***

Небезпека вибуху! Слід заливати тільки дизельне паливо або легкий мазут. Можлива експлуатація з використанням біологічного дизельного палива, відповідного вимогам EN 14214 (при зовнішній температурі +6 °C). Використання невідповідних видів палива, напр., бензину, не дозволяється.

УВАГА

У жодному разі не використовуйте пристрій з порожнім паливним баком. Інакше буде пошкоджено паливний насос. Це також стосується режиму роботи з холодною водою.

➔ Відкрити кришку бака.

➔ Заливка палива.

➔ Закрийте кришку бака.

➔ Витріть паливо, що пролилося.

Експлуатація з засобом для чищення

⚠ ***НЕБЕЗПЕКА***

Небезпека травмування!

– Використовуйте тільки продукти фірми Karcher.

– У жодному разі не всмоктувати розчинники (бензин, ацетон, розріджувач та ін.).

– Уникайте контакту з очами та шкірою.

– Виконуйте вказівки з техніки безпеки і використання виробника миючого засобу.

Karcher пропонує власну програму миючих засобів і засобів для догляду.

Дистриб'ютор з задоволенням проконсультує Вас.

➔ Заповнити/замінити зовнішній бак для мийного засобу.

Подача води

⚠ ***ПОПЕРЕДЖЕННЯ***

Слідувати інструкціям водопровідного підприємства.

Відповідно до діючих директив забороняється експлуатація пристрою без системного розділювача у системі водопостачання питної води. Переконайтесь, що підключення до будинкової мережі водопроводу, до якої приєднаний апарат високого тиску, оснащено зворотним клапаном відповідно до EN 12729, тип BA.

Вода, що пройшла через системний розділювач, вважається непридатною для пиття.

⚠ ***ОБЕРЕЖНО***

Системний розділювач завжди повинен знаходитися в системі водопостачання, не дозволяється підключати його безпосередньо до пристрою.

Потужність див. в Технічних даних.

➔ Закріпити шланг подачі води (мінімальна довжина 7,5 м, мінімальний діаметр 1/2“) на комплекті для підведення води за допомогою хомута.

➔ Приєднати шланг подачі води до місця забору води приладу і до джерела води (наприклад, до крана).

Вказівка: Шланг подачі води і хомут не включені в обсяг постачання.

Ташев-Галвинг ООД
www.tashev-galving.com

Всмокутування води з контейнера

➔ Підключіть всмоктувальний шланг (мінімальний діаметр 1/2“) з фільтром (дод. устаткування) до елементу підключення водопостачання.
– Макс. висота всмоктування: 0,5 м

⚠ ***НЕБЕЗПЕКА***

У жодному разі не всмоктувати воду з ємкості для питної води. У жодному разі не всмоктувати рідини, що містять такі розчинники, як розріджувач лаку, бензин, мастило або нефільтровану воду. Прокладки в пристрої не є стійкими до розчинників. Туман, що утворюється з розчинників, легкозаймистий, вибухонебезпечний і отрутний.

Підключення до джерела току

– Значення щодо підключення див. Технічні дані та заводську табличку.
– Електричні з’єднання повинні бути виконані електромонтажником та відповідати IEC 60364-1.
➔ Встановити вимикач на „0/OFF“.
➔ Вставте штепсельну вилку.

⚠ ***НЕБЕЗПЕКА***

Небезпека поранення електричним струмом.

– *Непридатні електричні подовжувачі можуть бути небезпечними. На відкритому повітрі використовувати тільки придатний для цього електричний подовжувач з відповідним маркуванням та достатнім діаметром кабелю.*
– *Завжди повністю розмотувати подовжувальні кабелі.*
– *Штекери та з’єднання подовжувача, що використовується, повинні бути водонепроникними.*

УВАГА

Забороняється перевищувати максимально допустимий повний опір в точці під'єднання до мережі (див. Технічні дані). В тому випадку, якщо вам не відома величина повного опору мережі в точці електричного підключення, зверніться в енергозабезпечуючу організацію.

Експлуатація

⚠ ***НЕБЕЗПЕКА***

Небезпека вибуху!
Не розпиляти горючі рідини.

УВАГА

– *У жодному разі не використовуйте пристрій з порожнім паливним баком. Інакше буде пошкоджено паливний насос. Це також стосується режиму роботи з холодною водою.*
– *Небезпека ушкодження! Не використовувати пристрій без фільтру, встановленого в елементі підключення водопостачання.*
– *Небезпека ушкодження! Не розміщувати предмети (наприклад, шланг) в каміні або над ним.*
– *Пристрій з барабаном для шлангу: Завжди повністю розмотуйте шланг високого тиску.*

Правила безпеки

⚠ ***ПОПЕРЕДЖЕННЯ***

Довга тривалість роботи апарату може через вібрацію зумовити порушення місцевого кровообігу в руках.

Визначити точно час використання пристрою неможливо, через те що це залежить від багатьох іфакторів:

– Особиста схильність до порушення кровооббігу (часто холодні пальці, зуд пальців).
– Низька температура навколишнього середовища. Необхідно носити теплі рукавички для захисту.
– Сильне стискання заважає кровооббігу.
– Безперервна робота пристрою - це гурше, ніж робота з паузами.

При регулярному довгому використанні пристроя та при повторному прояві відповідних симптомів (наприклад, зуд в пальцях, холодні пальці) ми радимо пройти обстеження у лікаря.

Ташев-Галвинг ООД
www.tashev-galving.com

Відчинити/зачинити кришку пристрою

Малюнок 2

➔ Відкрити замок кришки за допомогою викрутки, відкинути кришку пристрою вперед і потім від'єднати.

Малюнок 3

➔ Надіти кришку пристрою (по напряму стрілки), відкинути наверх та замкнути замок кришки.

Режими

Малюнок 4

0/OFF = Вимикання

1 Режим роботи з холодною водою
2 Режим роботи з гарячою водою

Ввімкнення пристрою

➔ Установіть вимикач апарату на потрібний режим роботи.

Прилад вмикається на короткий час і вимикається, як тільки досягається робочий тиск.

➔ Зніміть ручний пістолет-розпилювач із запобіжника.

При вмиканні ручного пістолета-розпилювача прилад знову вмикається.

Вказівка: Якщо з форсунки високого тиску не виходить вода, видаліть із насосу повітря.

Видаліть повітря з насоса:

➔ При відкритому пістолеті кілька разів увімкнути й вимкнути прилад.

Вказівка: Шляхом демонтажу струменевої трубки з ручного розпилювача процес витяжки прискорюється.

Переривання роботи

➔ Відпустити важіль ручного пістолета-розпилювача, прилад вимкнеться.

➔ Знову потягнути за важіль ручного пістолета-розпилювача, прилад знову увімкнеться.

Вибір виду струменя

➔ Закрити ручний пістолет-розпилювач.

➔ Закріпіть віжіль ручного розпилювача за допомогою запобіжного стопору.

➔ Обертати корпус форсунки доти, доки бажаний символ не буде відповідати маркуванню:

	Круглий струмінь високого тиску (0)° для особливо стійких забруднень
CHEM	Плоский струмінь низького тиску (CHEM) для роботи з мийним засобом або миття низьким тиском
	Плоский струмінь високого тиску (25)° для обширних забруднень

Експлуатація з засобом для чищення

– Для дбайливого ставлення до навколишнього середовища ощадливо використовуйте миючий засіб.

– Миючий засіб має бути призначений для миття оброблюваної поверхні.

Малюнок 5

➔ Витягніть всмоктувальний шланг для миючого засобу.

➔ Повернути фільтр у всмоктувальному шлангу для мийного засобу для установки дозування мийного засобу.

➔ Вставити шланг всмоктування засобу для чищення у ємність з засобом для чищення.

➔ Установити форсунку на „CHEM“ .

Миття

➔ Встановити концентрацію миючого засобу залежно від типу оброблюваної поверхні.

Вказівка: Щоб уникнути пошкоджень унаслідок високого тиску, спочатку завжди скеровуйте струмінь високого тиску на оброблюваний предмет з великої відстані.

Ташев-Галвинг ООД
www.tashev-galving.com

Рекомендовані методи очищення

– Розчинення бруду:
➔ Ощадливо нанесіть миючий засіб і дайте йому подіяти протягом 1...5 хвилин, але не допускайте висихання.
– Видалення бруду:
➔ Змийте розчинений бруд струменем високого тиску.

Режим роботи з холодною водою

Видалення легких забруднень і чистова мийка, напр.: садово-городнього інвентарю, терас, інструментів та ін.
➔ Встановити вимикач пристрою у положення "1".

Режим роботи з гарячою водою

⚠ ***НЕБЕЗПЕКА***
Небезпека обварювання!
➔ Встановити вимикач пристрою у положення "2".

Після роботи з миючим засобом

➔ Повністю вигвинтити фільтр зі всмоктувального шланга для миючого засобу (-).
➔ Встановити вимикач пристрою у положення "1".
➔ Промивати прилад при відкритому клапані пістолета-розпилювача протягом мінімум 1 хвилини.

Вимкнути пристрій

⚠ ***НЕБЕЗПЕКА***
Небезпека ошпаритись гарячою водою! Після експлуатації з гарячою водою апарат для охолодження слід упродовж не менше двох хвилин експлуатувати з холодною водою з відкритим пістолетом.
➔ Встановити вимикач на „0/OFF“.
➔ Закрийте подачу води.
➔ За допомогою вимикача приладу на короткий час увімкніть насос (близько 5 секунд).
➔ Встановити вимикач на „0/OFF“.
➔ Запустіть ручний розпилювач, доки пристрій не залишиться без напору.
➔ Витягуйте штепсельну вилку з розетки тільки сухими руками.
➔ Від'єднайте водопостачання.
➔ Зафіксувати ручний пістолет-розпилювач.

Зберігати пристрій

➔ Вставити ручний пістолет-розпилювач у тримач.
➔ Пристрій без барабана для шланга: Змотати високонапірний шланг та повісити над підставкою для шлангу.
➔ Прилад з барабаном для шланга: Намотати шланг високого тиску на барабан. Вставити ручку рукоятки, щоб заблокувати барабан для шлангу.
➔ Обмотати сполучний кабель навколо тримача кабелю.
➔ Закріпити штекер установленою кліпсою.

Захист від морозів

УВАГА
Мороз зашкодить апарату, якщо з нього повністю не спущено воду.
➔ Залиште апарат на зберігання у захищеному від морозу місці.

Якщо прилад підключений до димоходу, слід виконувати наступні вказівки:

УВАГА
Небезпека пошкодити холодним повітрям, що надходить через димохід.
➔ При зовнішній температурі нижче 0 °C від'єднайте апарат від димоходу.

Якщо зберігання в місці, захищеному від морозу, неможливе, прилад слід вивести з експлуатації.

Зберігання

При тривалих паузах в експлуатації або у випадку неможливості зберігання в місці, захищеному від морозу:
➔ Злийте воду.
➔ Промийте прилад антифризом.

Ташлев-Газвинг ООД
www.tashlev-gazving.com

Злийте воду

➔ Відкрутіть шланг подачі води і шланг високого тиску.

Малюнок 6

➔ Встановити пристрій на спину.

➔ Перевести пристрій в режим роботи з холодною водою і залишити включеним протягом не більш ніж 1 хвилини, поки насос та трубопроводи не спорожняться.

Промийте пристрій засобами захисту від морозів.

Вказівка: Дотримуйтеся інструкцій з використання антифризу.

➔ Залити в елемент підключення водопостачання звичайний антифриз.

➔ Увімкніть пристрій (без пальника), доки він повністю не сполощеться.

Це також захист від корозії.

Зберігання

⚠ ***ОБЕРЕЖНО***

Небезпека отримання травм та ушкоджень! При зберіганні звернути увагу на вагу пристрою.

Транспортування

⚠ ***НЕБЕЗПЕКА***

Небезпека травмування! Небезпека перекидання на крутих схилах, при великому бічному крені та на нестабільній поверхні.

– *Допускається пересування пристрою тільки на схилах до 2% макс.*
– *Дозволяється переміщати прилад тільки на міцній підставці.*

⚠ ***ОБЕРЕЖНО***

Небезпека отримання травм та ушкоджень! При транспортуванні слід звернути увагу на вагу пристрою.

➔ Перед транспортуванням слід встановити пристрій на спину та видалити з нього залишки води.

➔ При транспортуванні на далеку відстань переміщати пристрій за буксирну скобу.

➔ При перенесенні тримати пристрій за рукоятку та тягову ручку.

➔ При перевезенні апарату в транспортних засобах слід враховувати місцеві діючі державні норми, направлені на захист від ковзання та перекидання.

Догляд та технічне обслуговування

⚠ ***НЕБЕЗПЕКА***

Небезпека травмування від випадково запущеного апарату і електрошоку. До проведення будь-яких робіт слід вимкнути пристрій та витягнути штекер.

➔ Встановити вимикач на „0/OFF“.

➔ Закрийте подачу води.

➔ За допомогою вимикача приладу на короткий час увімкніть насос (близько 5 секунд).

➔ Встановити вимикач на „0/OFF“.

➔ Увімкніть пістолет-розпилювач, доки прилад не звільниться від тиску.

➔ Витягуйте штепсельну вилку з розетки тільки сухими руками.

➔ Від'єднайте водопостачання.

➔ Зафіксувати ручний пістолет-розпилювач.

➔ Дайте пристрою охолонути.

Обстеження безпечності/договір технічного обслуговування

Ви завжди можете домовитися з вашим торговельним представником про регулярне проведення технічного огляду або укласти договір техобслуговування. Звертайтеся до нас за консультацією!

Періодичність технічного обслуговування

Щотижня

➔ Очистити фільтр, розташований в елементі підключення водопостачання.

Щомісяця

➔ Очистити фільтр у всмоктувальному шлангові миючого засобу.

Ташев-Гапвинг ООД
www.tashev-garving.com

Кожні 500 годин роботи, не рідше одного разу на рік

➔ Технічне обслуговування пристрою може виконувати сервісна служба.

Профілактичні роботи

Вказівка: Заміна масла в насосі високого тиску не потрібна.

Очищення фільтру, розташованого в елементі підключення водопостачання

➔ Витягнути фільтр.
➔ Промийте фільтр у воді і встановіть на місце.

Очищення фільтра у всмоктувальному шлангові миючого засобу

➔ Промийте фільтр у воді і встановіть на місце.

Допомога у випадку неполадок

⚠ ***НЕБЕЗПЕКА***

Небезпека травмування від випадково запущеного апарату і електрошоку. До проведення будь-яких робіт слід вимкнути пристрій та витягнути штекер.

Пристрій не працює

– Немає напруги в мережі
➔ Перевірте підключення до електромережі/подачі живлення.
– Перенавантаження/перегрів мотору
➔ Встановити вимикач на „0/OFF“.
➔ Дайте апарату вихолонути.
➔ Включіть пристрій.
➔ Якщо після цього знову з'явиться несправність, доручіть перевірку приладу сервісній службі.
– Спрацював обмежник температури газів, що відходять, нагрівальний змійовик закопчений.
➔ Доручіть видалення кіптяви сервісній службі.
– Спрацював обмежник температури газів, що відходять, дуже висока температура газів, що відходять.
➔ Встановити вимикач на „0/OFF“.
➔ Дайте апарату вихолонути.
➔ Тільки для пристрою з ручним поверненням у вихідне положення:
Малюнок 7
Нажати кнопку анулювання обмежника температури вихлопних газів.
➔ Включіть пристрій.
➔ Якщо після цього знову з'явиться несправність, доручіть перевірку приладу сервісній службі.

Пристрій не утворює тиску

– Повітря в системі
Видаліть повітря з насоса:
➔ При відкритому пістолеті кілька разів увімкнути й вимкнути прилад.

Вказівка: Шляхом демонтажу струменевої трубки з ручного розпилювача процес витяжки прискорюється.

➔ Якщо бак для миючого засобу порожній, слід заповнити/замінити його.
➔ Перевірте з'єднання і трубопроводи.
– Засмітився фільтр елементу підключення водопостачання
➔ Очистити фільтр.
– Кількість води, що подається, занадто низька
➔ Перевірити о'бєм подачі води (див. розділ "Технічні дані").
– Перекрито водогінний кран.
➔ Відкрийте водопроводний кран.

Ташев-Галвинг ООД
www.tashev-galving.com

Апарат при під'єднаному ручному пістолеті-розпилювачі раз у раз вмикається та вимикається

– Повітря в системі

Видаліть повітря з насоса:

➔ При відкритому пістолеті кілька разів увімкнути й вимкнути прилад.

Вказівка: Шляхом демонтажу струменевої трубки з ручного розпилювача процес витяжки прискорюється.

– Забита форсунка високого тиску

➔ Почистити сопло.

– Нагрівальний змійовик покритий накипом

➔ Доручите видалення накипу сервісній службі.

Прилад при закритому пістолеті-розпилювачі постійно вмикається і вимикається

– Протікання в системі високого тиску

➔ Перевірте систему високого тиску і з'єднання на герметичність.

Прилад протікає, вода капає з нижньої частини приладу

– Насос та запобіжний клапан не герметичні.

Вказівка: Допускаються 3 краплі на хвилину.

➔ При сильному протіканні перевірити прилад у сервісному центрі.

Прилад не всмоктує миючий засіб

– Форсунка встановлена на „високий тиск"

➔ Установити форсунку на „CHEM“ .

– Зовнішній бак для миючого засобу порожній.

➔ Заповнити/замінити зовнішній бак для мийного засобу.

– Забруднено фільтр на всмоктувальному шлангу мийного засобу.

➔ Очистити фільтр.

Малюнок 8

– Зворотний клапан залипає

➔ Зніміть шланг для миючого засобу і звільніть зворотний клапан за допомогою тупого предмета.

Пальник не запалюється

– Паливний бак порожній.

➔ Заливка палива.

– Нестача води

➔ Перевірити елемент підключення води, перевірте трубопровід, що подає воду.

– Температура подачі води занадто висока.

➔ Подавати воду з макс. температурою 30 °C.

Малюнок 9

– Паливний фільтр забруднений

➔ Замініть паливний фільтр.

Служба підтримки користувачів

Якщо пошкодження не можна усунути, необхідно перевірити пристрій у службі обслуговування клієнтів.

Гарантія

У кожній країні діють умови гарантії, видані нашими компетентними товариствами зі збуту. Можливі несправності приладу протягом гарантійного строку ми усуваємо безкоштовно, якщо причина полягає в дефектах матеріалів або помилках при виготовленні.

Приладдя й запасні деталі

– При цьому будуть використовуватись лише ті комплектуючі та запасні частини, що надаються виробником. Оригінальні комплектуючі та запасні частини замовляються по гарантії, щоб можна було безпечно та без перешкод використовувати пристрій.

– Асортимент запасних частин, що часто необхідні, можна знайти в кінці інструкції по експлуатації.

– Подальша інформація по запасним частинам є на сайті www.kaercher.com в розділі Сервіс.

Ташев-Галвинг ООД
www.tashev-galving.com

Заява при відповідність Європейського співтовариства

Цим ми засвідчуємо, що таким чином помічені машини по своїй розробці та типу конструкції у нашому виконанні відповідають основним вимогам по безпечності та охороні здоров'я директив Європейського співтовариства. Це засвідчення втрачає силу при змінах машини, не узгоджених з нами.

Продукт: Очищувач високого тиску
Тип: 1.064-xxx

Відповідна директива ЄС
2006/42/ЄС (+2009/127/ЄС)
2000/14/ЄС
2014/30/EU
Прикладні гармонізуючі норми
EN 55014–1: 2006+A1: 2009+A2: 2011
EN 55014–2: 1997+A1: 2001+A2: 2008
EN 60335–1
EN 60335–2–79
EN 61000–3–2: 2014
HDS 5/11, HDS 5/13:
EN 61000–3–3: 2013
HDS 5/15:
EN 61000–3–11: 2000
Застосовуваний метод оцінки відповідності
2000/14/ЄС: Доповнення V
Рівень потужності dB(A)
HDS 5/11 U, HDS 5/15:
Виміряний: 91
Гарантований: 94
HDS 5/11 UX, HDS 5/13:
Виміряний: 91
Гарантований: 93

5.957-976

Ті, хто підписалися діють за запитом та дорученням керівництва.

H. Jenner
CEO

S. Reiser
Head of Approbation

уповноважений по документації:
S. Reiser

Alfred Kaercher GmbH & Co. KG
Alfred-Kaercher-Str. 28 - 40
71364 Winnenden (Germany)
Тел.: +49 7195 14-0
Факс: +49 7195 14-2212

Winnenden, 2016/01/01

ТашкентГалвинг ООД
www.tashev-galving.com

Технічні характеристики

		HDS 5/11			HDS 5/13			HDS 5/15		
Під'єднання до мережі										
Напруга	В	220	230	240	220	230	240	220	230	240
Тип струму	Гц	1~ 50			1~ 50			1~ 50		
Загальна потужність	кВт	2,2			2,6			2,7		
Запобіжник (інертний)	А	16	16	13	16	16	13	16	16	13
Ступінь захисту	--	IPX5			IPX5			IPX5		
Клас захисту	--	I			I			I		
Максимальний допустимий опір мережі	Ом	--			--			(0.380+j0.237)		
Підключення водопостачання										
Температура струменя (макс.)	°C	30			30			30		
Об'єм, що подається (мін).	л/г (л/хв)	500 (8,3)			550 (9,2)			500 (8,3)		
Глибина всмоктування з відкритого контейнера (20 °C)	м	0,5			0,5			0,5		
Тиск, що подається (макс.)	мРа (бар)	0,6 (6)			0,6 (6)			0,6 (6)		
Діаметр шлангу (мін.)	дюймів	1/2			1/2			1/2		
Довжина шлангу (мін.)	м	7,5			7,5			7,5		
Робочі характеристики										
Продуктивність при роботі з водою	л/г (л/хв)	450 (7,5)			500 (8,3)			450 (7,5)		
Робочий тиск води (зі стандартною форсункою)	мРа (бар)	11,0 (110)			12,5 (125)			15,0 (150)		
Макс. робочий тиск (запобіжний клапан)	мРа (бар)	16,5 (165)			18,0 (180)			20,0 (200)		
Макс. робоча температура гарячої води	°C	80			80			80		
Всмоктування миючого засобу	л/г (л/хв)	0-33 (0-0,6)			0-33 (0-0,6)			0-33 (0-0,6)		
Потужність пальника	кВт	26			29			26		
Максимальна витрата палива	кг/год.	2,7			3,1			2,7		
Сила віддачі пістолета-розпилювача (макс.)	Н	18,1			21,4			20,8		
Величина форсунки (UX)	--	032 (033)			034			028		
Значення встановлене згідно EN 60335-2-79										
Рівень шуму										
Рівень шуму L_{pA}	дБ(А)	76			76			77		
Небезпека K_{pA}	дБ(А)	3			3			3		
Рівень потужності шуму L_{WA} + небезпека K_{WA} (UX)	дБ(А)	94 (93)			93			94		
Значення вібрації рука-плече										
Ручний розпилювач	м/с^2	2,4			1,0			0,9		
Вихлопне сопло	м/с^2	1,4			1,1			1,1		
Небезпека $K_$	м/с^2	0,3			0,3			0,3		
Робочі матеріали										
Паливо	--	Мазут EL або дизельне паливо			Мазут EL або дизельне паливо			Мазут EL або дизельне паливо		
Кількість мастила	l	0,1			0,1			0,2		
Вид мастила	Моторна олива 15W40	№ замовлення 6.288-050.0			№ замовлення 6.288-050.0			№ замовлення 6.288-050.0		
Розміри та вага										
Довжина x ширина x висота (UX)	мм	618 x 618 x 994 (1163)			618 x 618 x 994 (1163)			618 x 618 x 994 (1163)		
Типова робоча вага (UX)	кг	70 (72)			74 (76)			76 (78)		
Паливний бак	l	6,5			6,5			6,5		

ТашЕВ-ГалВинг ООД
www.tashev-galving.com

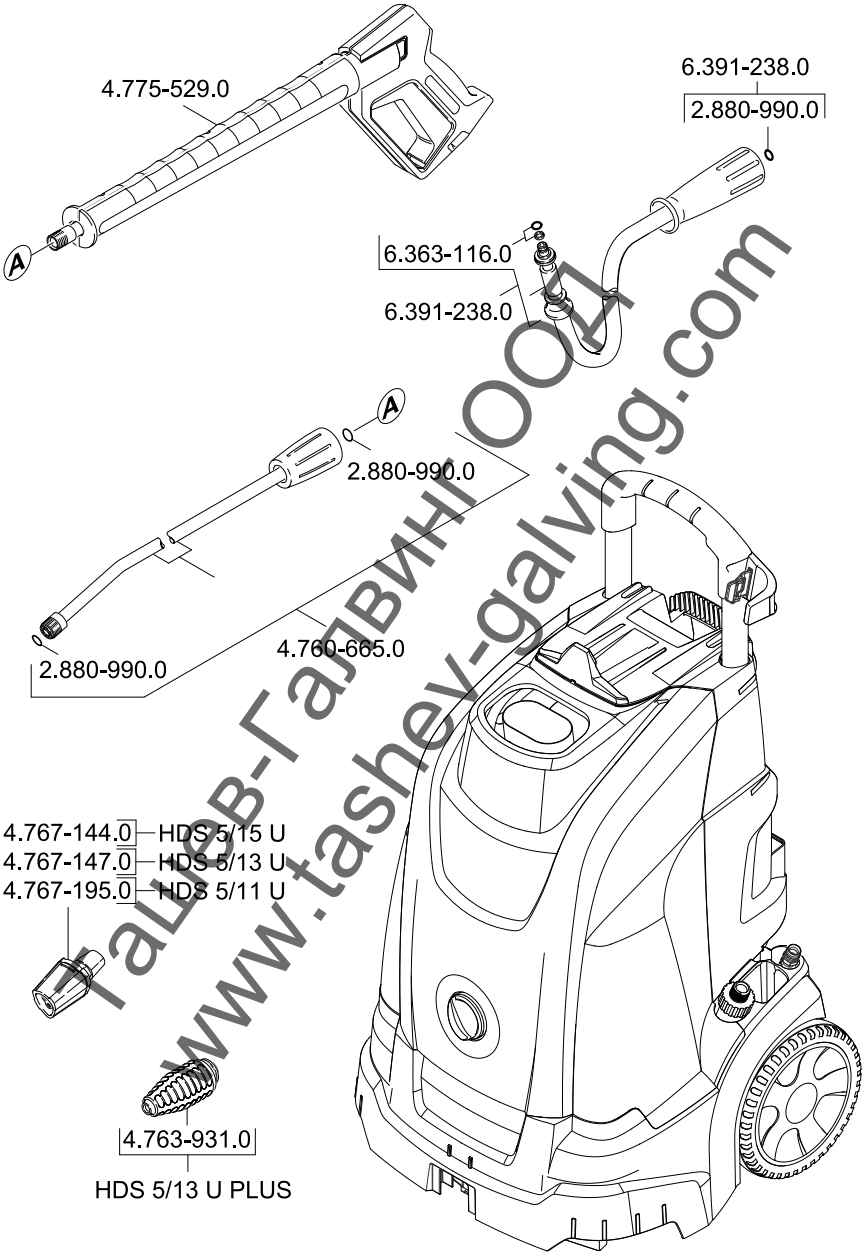

Ташев-Галвинг ООД
www.tashev-galving.com

5.964-834.0 10/12

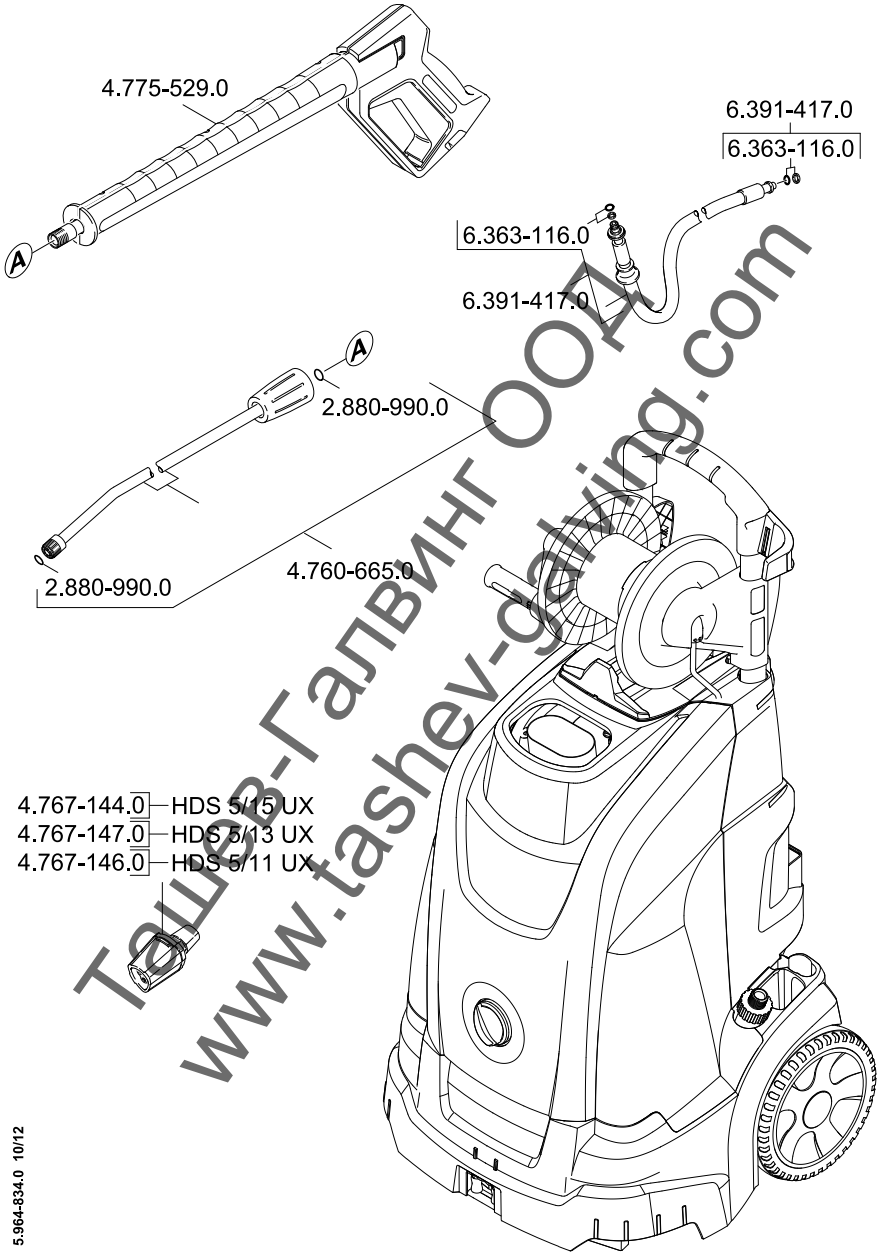

Ташев-Галвинг ООД
www.tashev-galving.com

5.964-834.0 10/12

Ташев-Галвинг ООД
www.tashev-galving.com

Ташев-Галвинг ООД
www.tashev-galving.com

http://www.kaercher.com/dealersearch