HERVISA PERLES

CE

- (E) Manual del Operador
- (GB) Operators Manual
- (F) Manuel De L'Opérateur
- (S) Bruksanvisning
- (PL) Instrukcja Obsługi
- (RUS) Руководство для оператора
- (LT) Naudojimo Instrukcija
- (RO) Manual de Utilizare
- (NO) Betjene Håndbok
- (CZ) Na'vod K Obzluze
- (D) Bedienungshandbuch
- (BG) Оператор Ръчен

TYPES / MODELS

JUPITER

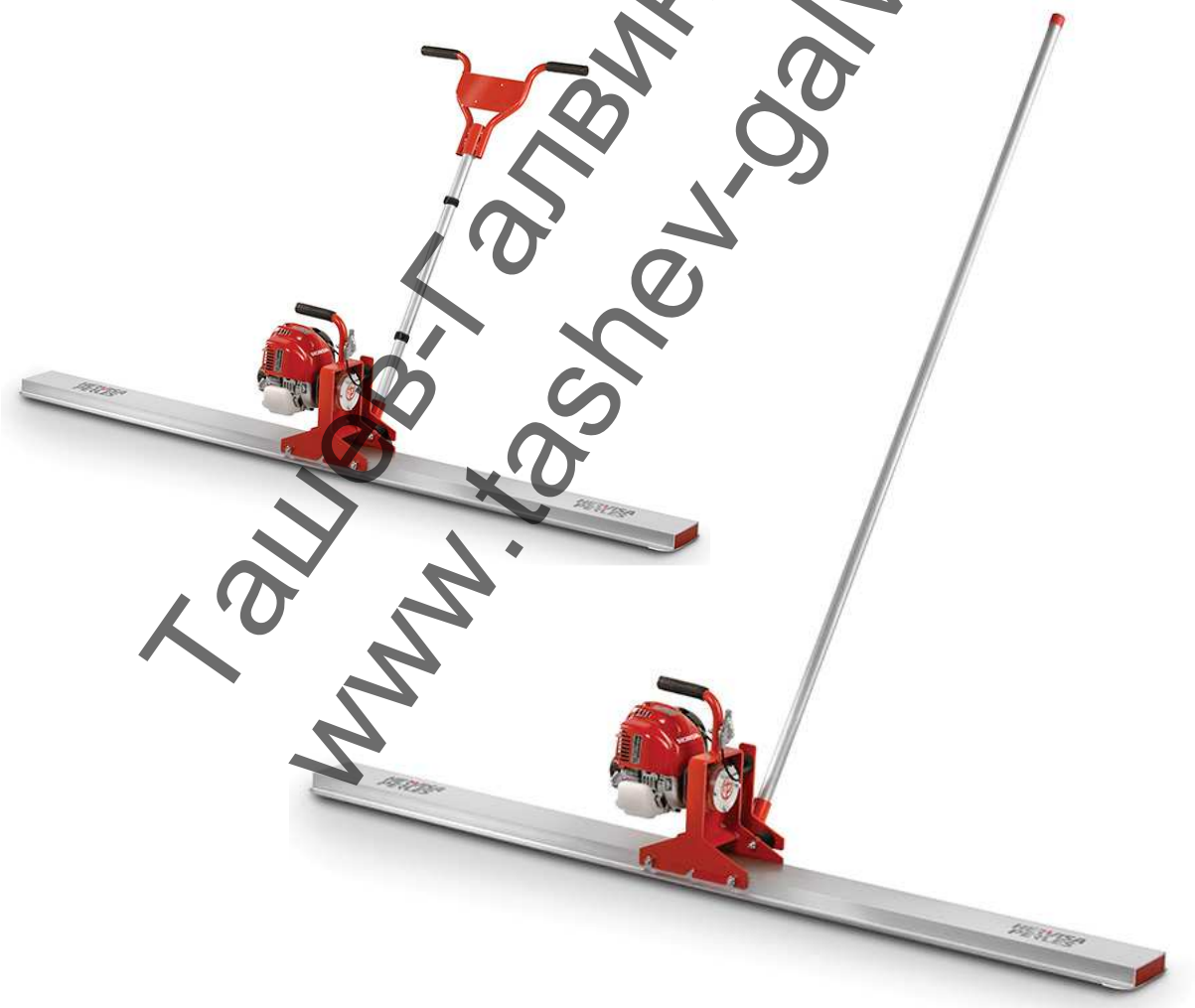

Ташев-Галвинг ООД
www.tashev-galving.com

JP12/01

+34 93 713 27 46 +34 93 713 27 45 info@hervisaperles.com www.hervisaperles.com

* MEDIO AMBIENTE * ENVIRONMENT * ENVIRONNEMENT * MILJÖ * ŚRODOWISKO * ОКРУЖАЮЩЕЙ СРЕДЫ * APLINKA * MEDIU * MILJØ* ZIVOTNI PROSTREDI * UMWELTSCHUTZ * ОКОЛНАТА СРЕДА *

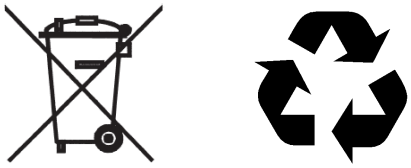

* SEGURIDAD GENERAL * GENERAL SAFETY * GENERALE DE SECURITE * ALLMÄN SÄKERHET * BEZPIECZEŃSTWA * ОБЩАЯ БЕЗОПАСНОСТЬ * BENDROSIOS SAUGOS * SIGURANTA * GENERELL SIKKERHET * OBECNE BEZPECNOSTNI POKYNY * ALLGEMEINE SICHERHEIT * ОБЩИ БЕЗОПАСНОСТ *

* AREA DE TRABAJO * WORK AREA * ZONE DE TRAVAIL * ARBETSOMRADE * OBSZAR ROBOCZY * РАБОЧЕЕ МЕСТО * DARBO VIETA * ZONA DE LUCRU * ARBEIDSOMRADE * PRACOVISTE * ARBEITSUMFELD * РАБОТНОТО МЯСТО *

* QUICK VIEW *

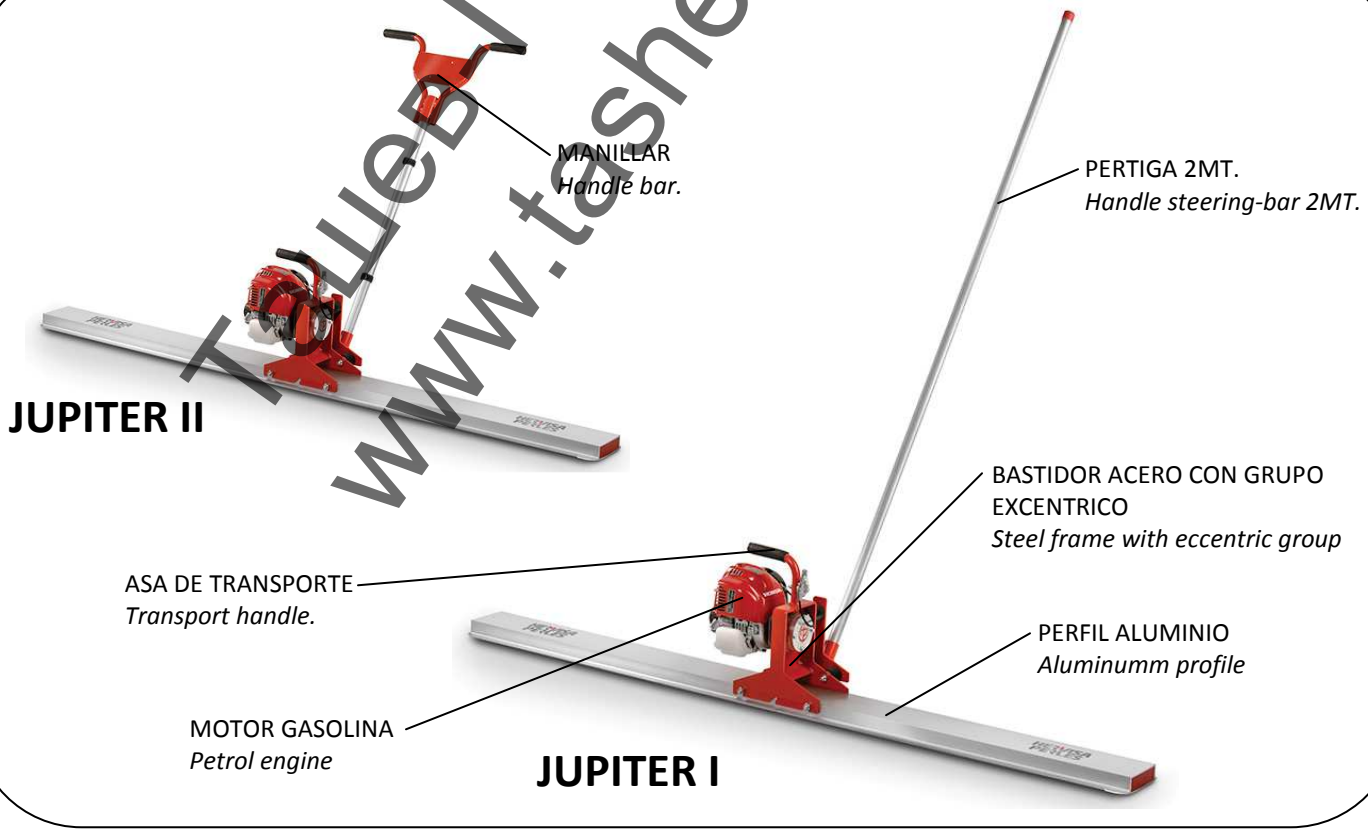

Ташев Газвинг ООД
www.tashev-gazving.com

* OPERATIVA * OPERATION * FONCTIONNEMENT * DRIFT
* PRACA URZADZENIA * РАБОЧИЕ * NAUDOJIMAS * UTILIZAREA * BRUK
* POKYNY PRO PROVOZ * HANDHABUNG * ОПЕРАТИВНА *

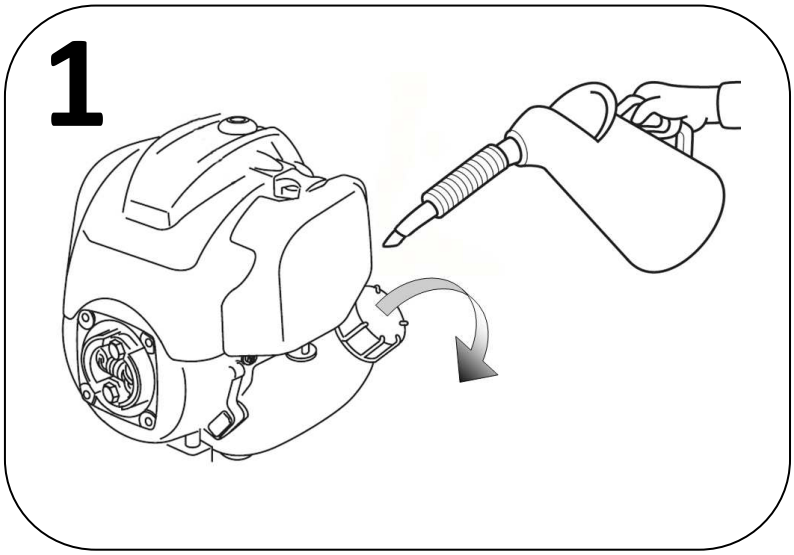

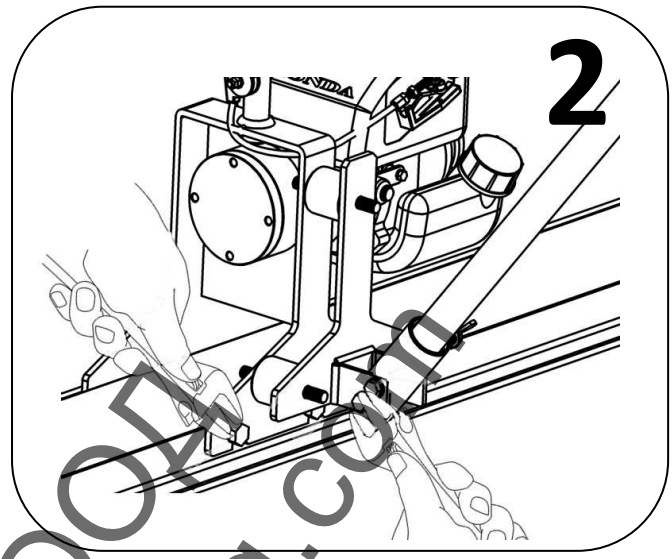

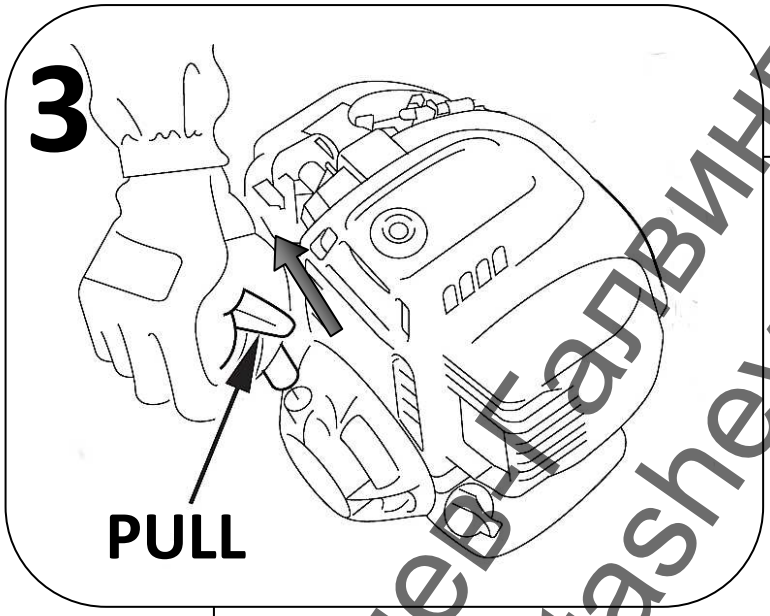

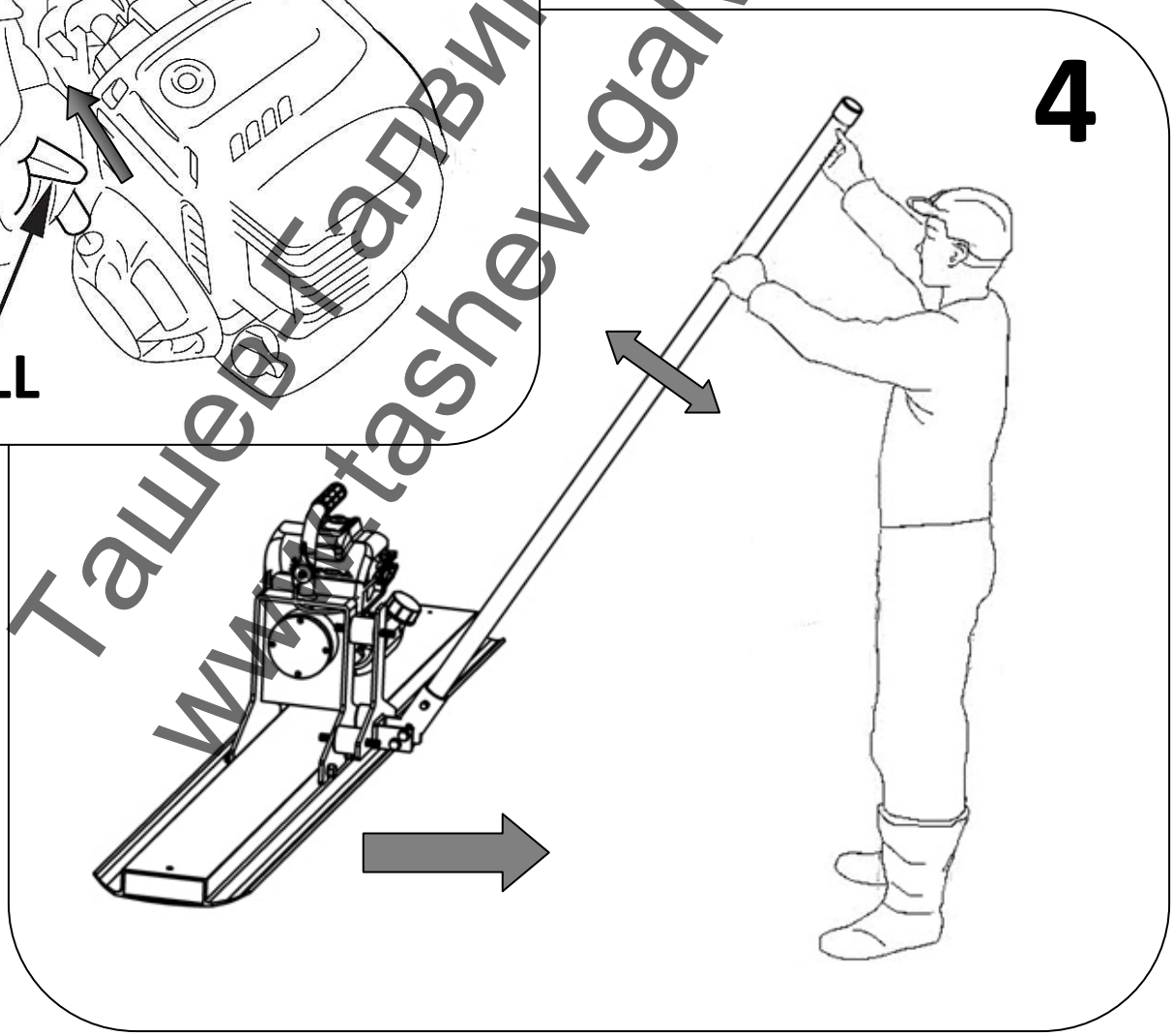

Ташев-галвинг ООД
www.tashev-galving.com

* SEGURIDAD GENERAL * GENERAL SAFETY * CONSIGNES SECURITE * SÄKERHETSINSTRUKTIONER * ZALECENIA BEZPPIECZENSTWA * *ОБЩАЯ БЕЗОПАСНОСТЬ * BENDROSIOS SAUGUMO PRIEMONÉ * SIGURANTA GENERALE * GENERELL SIKKERHET * VSEOBECNA BEZPECNOST * ALLGEMEINE SICHERHEIT * ОБЩИ БЕЗОПАСНОСТ *

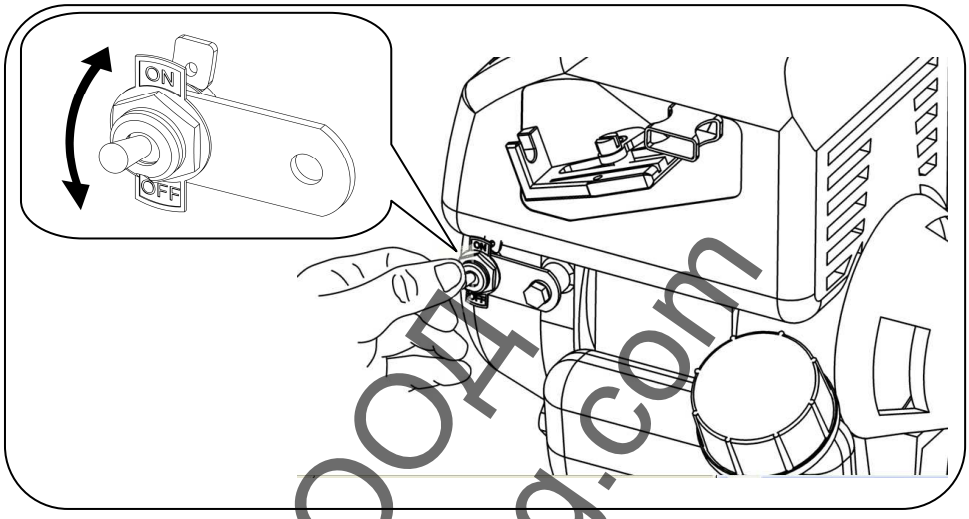

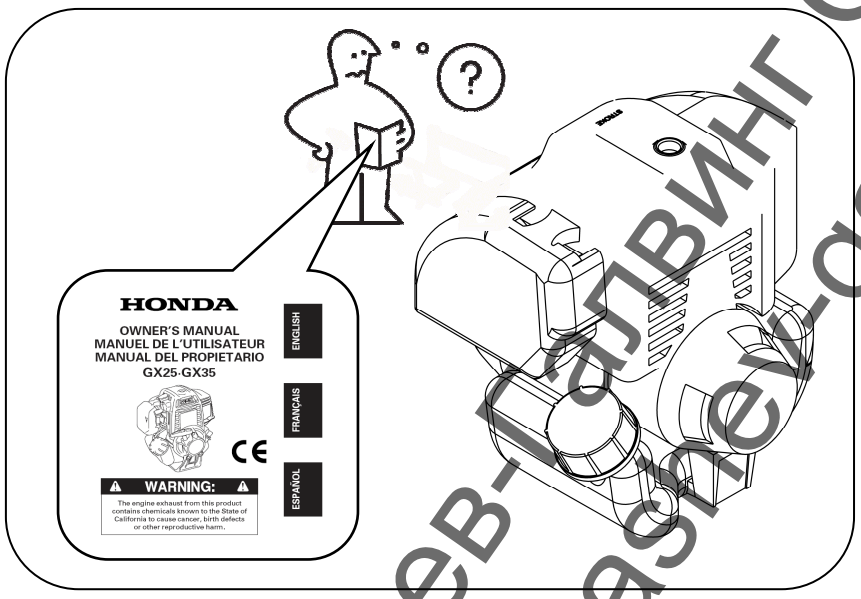

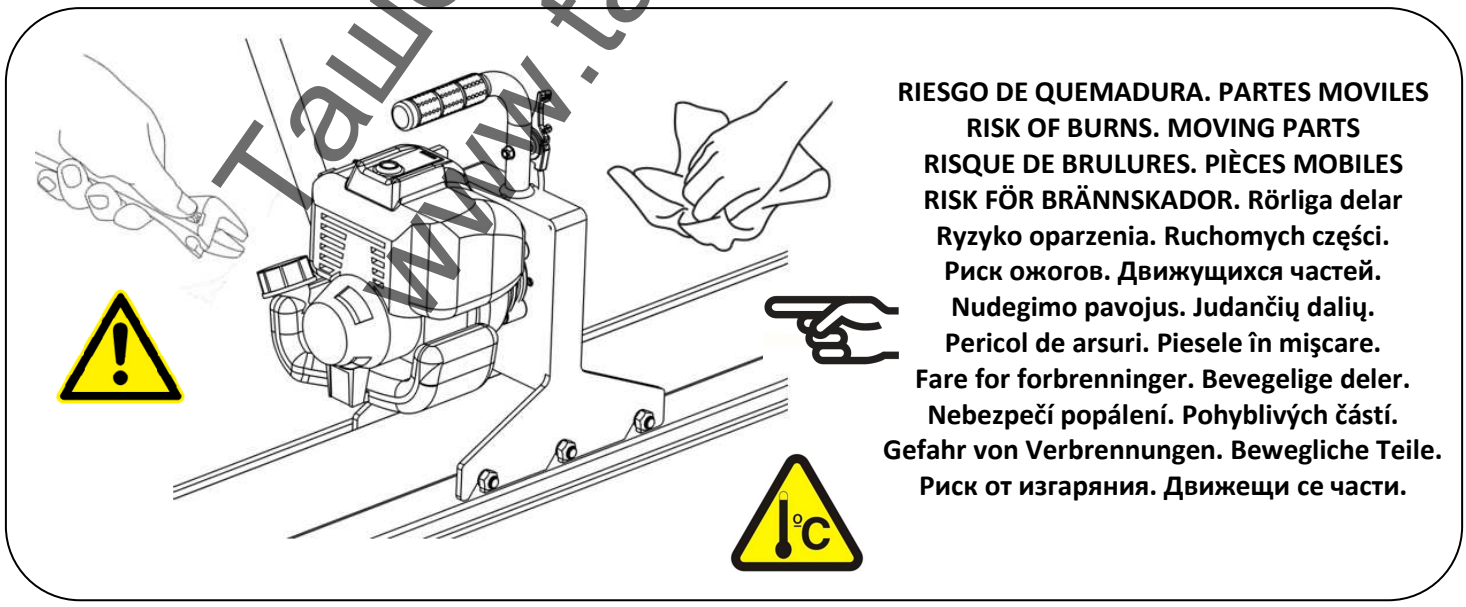

RIESGO DE QUEMADURA. PARTES MOVILES
RISK OF BURNS. MOVING PARTS
RISQUE DE BRULURES. PIÈCES MOBILES
RISK FÖR BRÄNNSKADOR. Rörliga delar
Ryzyko oparzenia. Ruchomych części.
Риск ожогов. Движущихся частей.
Nudegimo pavojus. Judančių dalių.
Pericol de arsuri. Piesele în mişcare.
Fare for forbrenninger. Bevegelige deler.
Nebezpečí popálení. Pohyblivých částí.
Gefahr von Verbrennungen. Bewegliche Teile.
Риск от изгаряния. Движещи се части.

Ташев-Галвинг ООД
www.tashev-galving.com

* SERVICIO Y MANTENIMIENTO * SERVICE AND MAINTENANCE * ENTRETIEN ET REVISION * SERVICE & UNDERHALL * SERWIS I KONSERWACJA * СЕРВИС И ОБСЛУЖИВАНИЕ * TECHNINE PRIEZIURA * SERVICE SI INTRETINERE * SERVICE OG VEDLIKEHOLD * SERVIS A UDRZBA * SERVICE AND WARTUNG * ОБСЛУЖВАНЕ И ПОДДЪРЖАНЕ *

HONDA

OWNER'S MANUAL
MANUEL DE L'UTILISATEUR
MANUAL DEL PROPIETARIO
GX25·GX35

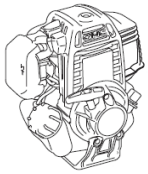

CE

WARNING:

The engine exhaust from this product contains chemicals known to the State of California to cause cancer, birth defects or other reproductive harm.

ENGLISH

FRANÇAIS

ESPAÑOL

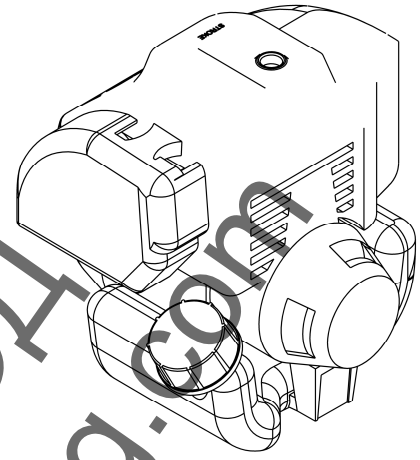

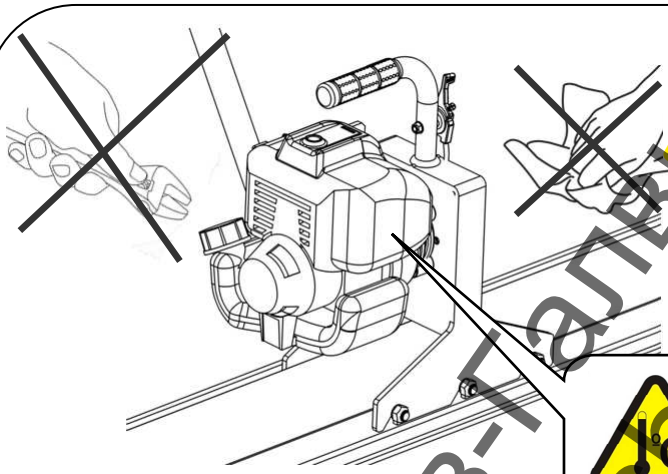

DEJAR ENFRIAR ANTES DE TOCAR EL MOTOR
COOL ENGINE BEFORE TUCHING IT
MOTEUR SOIT REFROIDI AVANT DE LE TOUCHER
LAT MOTORN SVALNA INNAN DU RÖR DEN
ABY SILNIK SIE OCHŁODZIĆ ZANIM ZACZNIESZ GO DOTYKAC
Охладить двигатель перед вами трогать
KOL JIS NEATVESTA PATARTINA NELIESTI
LASATI MOTORUL SA SE RACEASCA INAINTE DE A-L ATINGE
LA MOTOREN BLI AVKJØLT FOR DU RORER DEN
NEZ SE HO DOTKNEŠ NECHTE HO VYCHLADNOUT
LASSEN SIE DEN MOTOR VOR DEM BERÜHREN ABKÜHLEN
Забравяне да охлади мотора преди

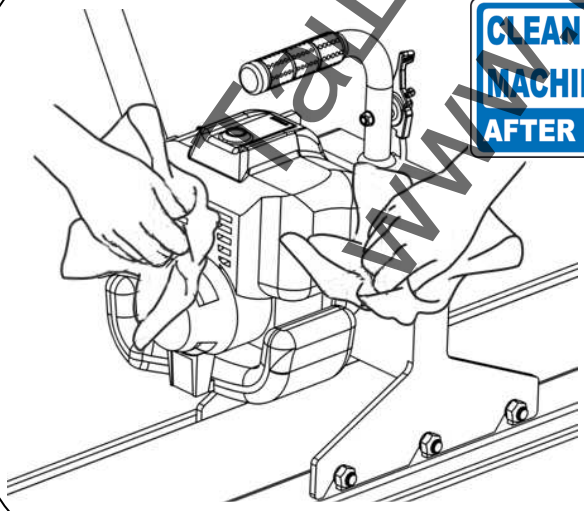

ORIGINAL SPARE PARTS
HERVISA PERLES

Ташев-Галвинг ООД
www.tashev-galving.com

+34 93 713 27 46 +34 93 713 27 45 info@hervisaperles.com www.hervisaperles.com