BLACK&DECKER®

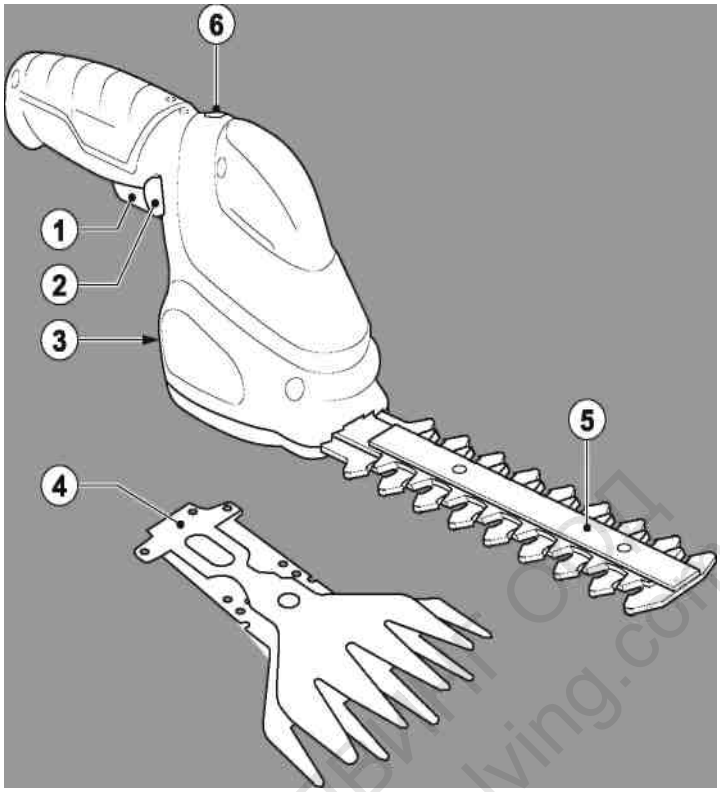

ТАШЕВ-ГАЛВАНИ ООД
www.tashev-galving.com

GSL200
GSL300
GSL360
GSL700

www.blackanddecker.co.uk

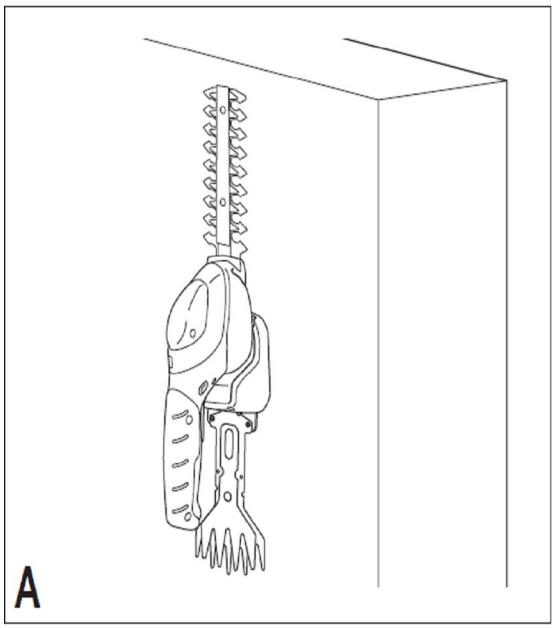

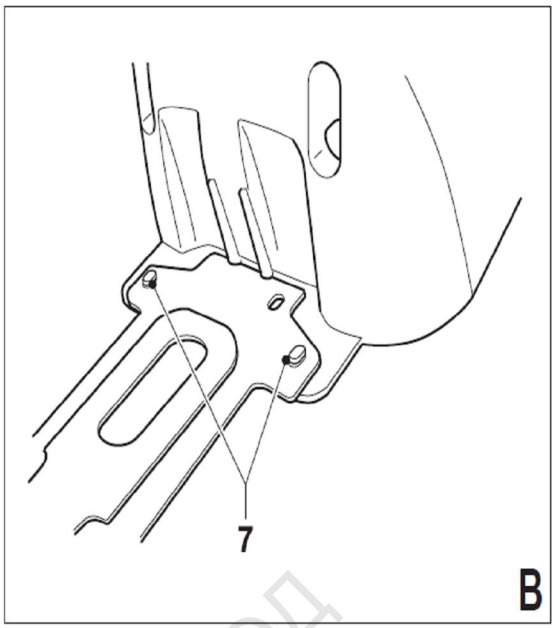

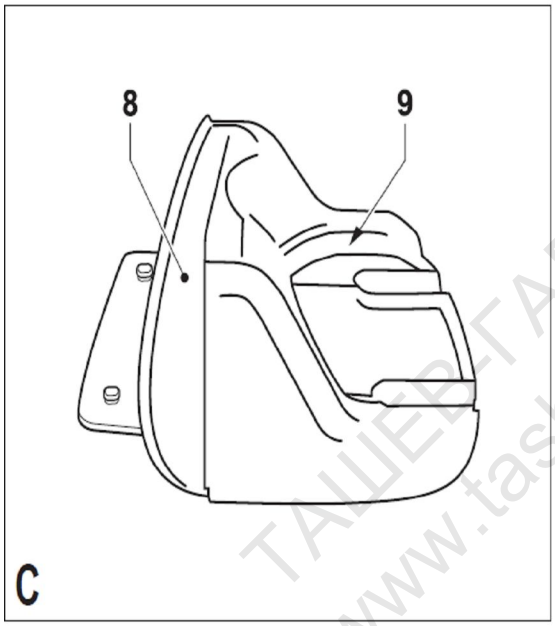

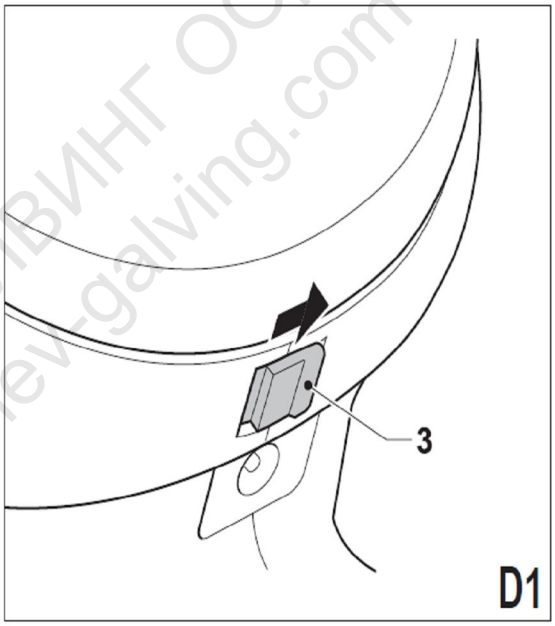

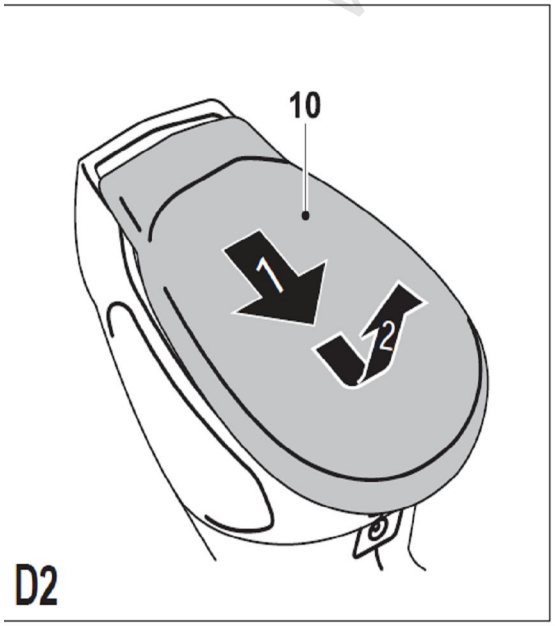

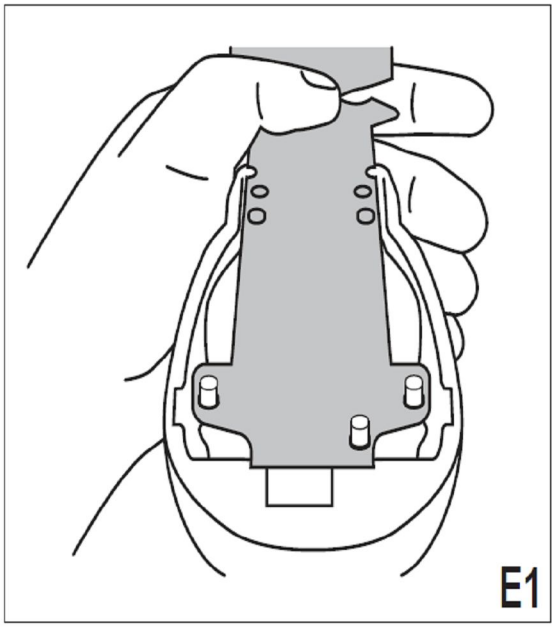

ТАШЕВ-ГАЛВИНГ ООД
www.tashev-galving.com

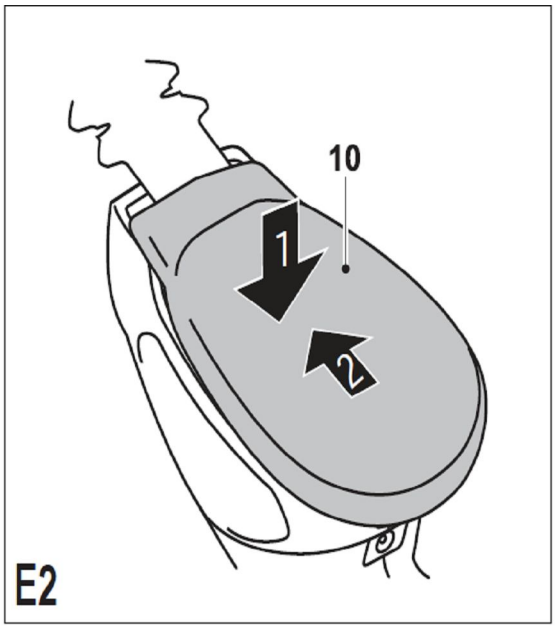

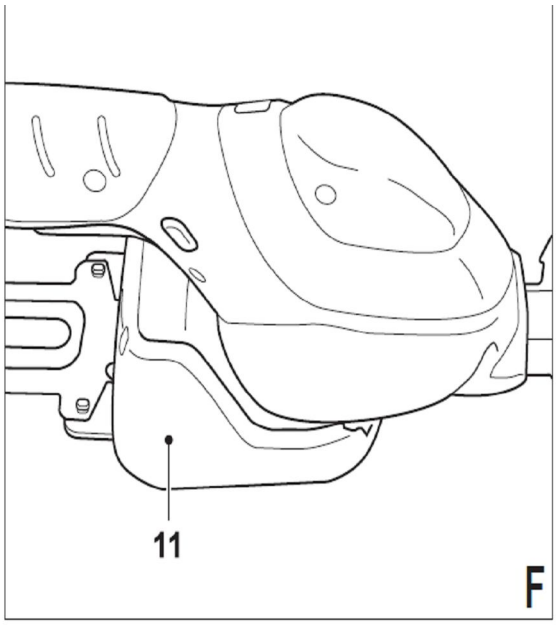

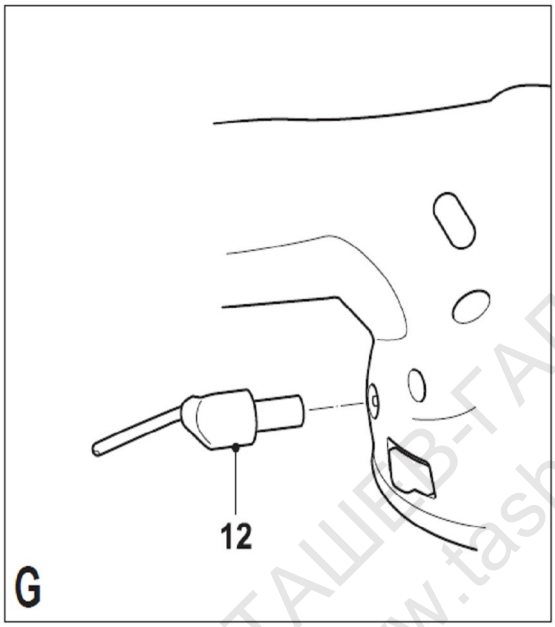

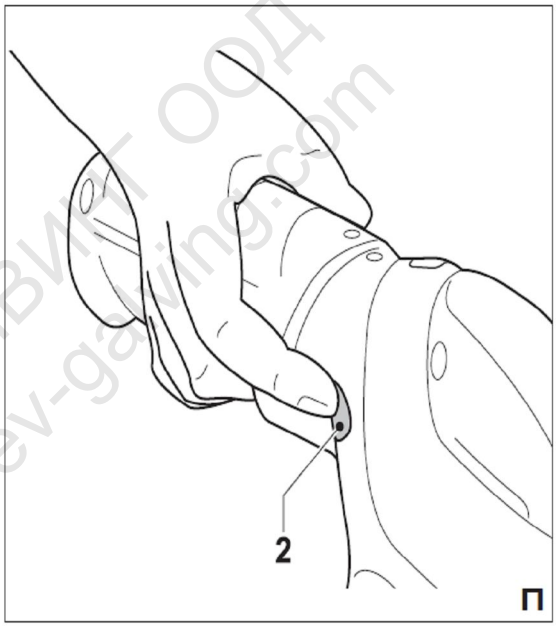

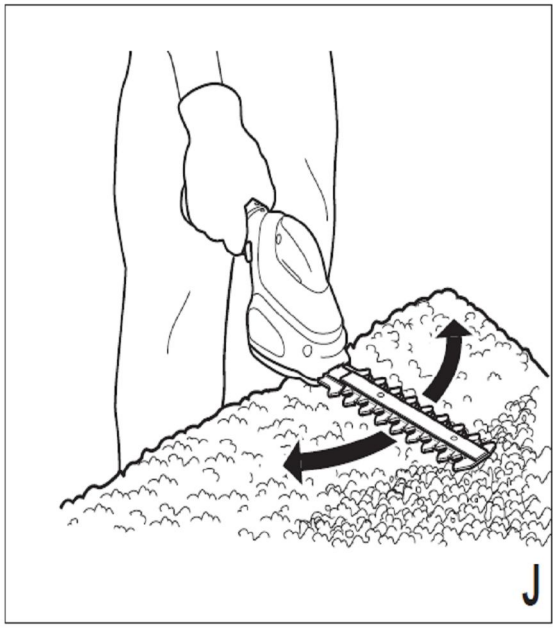

ТАШЕВ-ГАЛВИНГ ООД
www.tashev-galving.com

(Оригинални инструкции)

Предназначение

Вашият храсторез Black & Decker е проектиран за подрязване на трева, жив плет, храсти и къпини/малини. Уредът е предназначен само за любителска употреба.

Вашето Black & Decker зарядно устройство е проектирано за зареждане на акумулатори Black & Decker от типа доставен с инструмента.

Инструкции за безопасност

Общи предупреждения за безопасност за ръчни електрически инструменти

Внимание! Прочетете всички предупреждения за безопасност и всички инструкции

Пропускът за следване на инструкциите упоменати тук по-долу може да причини токов удар, пожар, и/или нараняване.

Пазете всички предупреждения и инструкции за справки в бъдеще.

Терминът "електрически инструмент във всички предупреждения упоменати тек по-долу се отнася до Вашия инструмент ползващ ел. захранване от мрежата (с кабел) или акумулаторен инструмент (безжичен).

1. Безопасност в работната зона

a. **Поддържайте работната зона подредена и добре осветена.** Неподредените или тъмни работни зони водят до възникване на злополуки.

b. **Не работете с ел. инструменти при наличие на експлозивна атмосфера, като в близост до възпламеними течности, газове или прах.** Ел. инструментите генерират искри, които биха могли да възпламенят праха или изпаренията.

c. **Пазете деца и случайни минувачи на разстояние при работа с ел. инструменти.** При разсейване може да изгубите контрол над инструмента.

2. Електрическа безопасност

a. **Щепселът на ел. инструмента трябва да съвпада с контакта. Никога не модифицирайте щепсела по никакъв начин. Не използвайте адаптери при работа със заземени (ел. инструменти.** Оригиналният щепсел и съответните съвпадащи контакти ще намалят риска от токов удар.

b. **Избягвайте съприкосновение на тялото със занулени или заземени повърхности като тръби, радиатори, печки и хладилници.** Съществува повишен риск от токов удар ако тялото Ви е занулено или заземено.

c. **Не излагайте ел. инструментите на дъжд или на въздействието на мокри условия.** Водата навлизаща в ел. инструмента повишава риска от токов удар.

d. **Не злоупотребявайте със захранващия кабел. Никога не използвайте кабела за носене, теглене или изключване на ел. инструмента. Пазете кабела от източници на топлина, масла, остри ръбове или движещи се части.** Увредените или заплетени кабели повишават риска от токов удар.

e. **При работа с ел. инструмент на открито, използвайте подходящ удължител за работа на открито.** Използването на кабел подходящ за употреба на открито намалява риска от токов удар.

f. **При неизбежна работа с ел. инструмент на влажно място, използвайте защитено захранване с устройство за остатъчен ток (RCD).** Използването на RCD намалява риска от токов удар

3. Лична безопасност

a. **Бъдете бдителни, внимавайте какво правите и бъдете разумни при ползване на ел. инструменти. Не използвайте ел. инструменти при умора или под въздействието на опиати, алкохол или други медикаменти.** Миг невнимание при работа с ел. инструменти може да доведе до сериозни наранявания.

b. **Използвайте лично защитно оборудване. Винаги носете защита за очите.** Защитното оборудване като маска против прах, безопасни обувки с подметки предотвратяващи подхлъзване, каска, или защита за ушите използвани при подходящите условия ще намалят възможностите за наранявания.

c. **Предотвратявайте нежелан пуск. Уверете се, че превключвателят е в положение ИЗКЛЮЧЕНО, преди свързване към източник на ел. захранване и/или акумулатор, повдигане или пренасяне на ел. инструмента.** Пренасянето на ел. инструменти с пръст на превключвателя/спусъка или включването на ел. инструменти с превключвател/спусък във включено положение може да предизвика злополука.

d. **Отстранете всякакви регулиращи ключове или гаечни ключове преди включване на ел. инструмент.** Ключ или гаечен ключ оставени прикрепени към въртяща се част на ел. инструмента могат до причинят нараняване.

e. **Не се пресягайте. Винаги поддържайте стабилна стойка и баланс.** Това спомага за подобрен контрол над ел. инструмента при неочаквани ситуации.

f. **Носете подходящо облекло. Не носете широки дрехи или висящи бижута. Пазете косата, дрехите и ръкавиците си далеч от движещите се части.** Широките дрехи, висящите бижута или дългата коса могат да се увлекат от движещите се части.

g. **Ако устройствата са предвидени за свързване към инсталации на аспиратори или уловители на прах, моля уверете се, че те са надеждно свързани и използвани.** Употребата на прахоуловители може да намали опасностите свързани с повишено количество на прах.

4. Употреба и грижи за ел. инструменти

a. **Не насилвайте ел. инструмента. Използвайте правилен ел. инструмент за съответното приложение.** Правилният ел. инструмент ще свърши работа по-добре и по-безопасно при темпа на работа, за който е проектиран.

b. **Не използвайте ел. инструмента ако превключвателят не го активира/деактивира.** Всякакъв ел. инструмент, неподлежащ на контролиране от превключвателя е опасен и трябва да се ремонтира.

c. **Изключете щепсела от източника на захранването и/или акумулатора от ел. инструмента, преди извършване на всякакви реглажи, подмяна на аксесоари, или преди оставяне за съхранение.** Подобни превантивни мерки за безопасност намаляват риска от случайно стартиране на ел. инструмента.

TABEL BULGARIA TOOL
www.tachev-tool.bg.com

d. **Съхранявайте неизползваните ел. инструменти далече от деца и не позволявайте на лица незапознати с ел. инструмента или настоящите инструкции да използват ел. инструмента.** Ел. инструментите са опасни в ръцете на необучени потребители.

e. **Поддържайте ел. инструментите в добро състояние. Проверявайте за неправилно напасване или заяждане на движещите се части, счупване на части и всякакви други обстоятелства, които биха могли да повлияят на работата на ел. инструмента. При възникването на повреда, ремонтирайте ел. инструмента преди употреба.** Много злополуки са предизвикани от лошо поддържани ел. инструменти.

f. **Поддържайте режещите инструменти остри и чисти.** Надеждно поддържаните режещи инструменти с остри режещи ръбове /острието/ проявяват по-малка склонност към заяждане и се контролират по-лесно.

g. **Използвайте ел. инструмента, аксесоарите, вложките и др. съгласно настоящите инструкции, отчитайки работното състояние и работата подлежаща на извършване.** Използването на ел. инструмента за операции различни от тези в обхвата на предназначението му могат да предизвикат възникването на опасна ситуация.

5. **Употреба и грижи за акумулаторни инструменти**

a. **Презареждайте акумулаторите само със зарядното устройство специфицирано от производителя.** Зарядно устройство подходящо за зареждане на един вид акумулатор може да предизвика риск от пожар при употреба с друг вид акумулатор.

b. **Използвайте ел. инструментите само със специфично проектирани акумулаторни блокове.** Използването на всякакви други акумулаторни блокове може да предизвика риск от нараняване или пожар.

c. **Когато не използвате акумулаторния блок, пазете го настрана от метални предмети, като кламери, монети, ключове, пирони, винтове, или други дребни метални предмети, които биха могли да осъществят контакт между клемите.** Предизвикването на късо съединение между клемите на акумулатора може да предизвика изгаряния или пожар.

d. **При условия на неправилна употреба, от акумулатора може да изтече течност; избягвайте допир с течността. При случаен допир с течността, изплакнете обилно с вода. При попадане на течността в очите, допълнително потърсете лекарска помощ.** Течността изпускана от акумулатора може да предизвика дразнене или изгаряне.

6. **Обслужване**

a. **Ел. инструментите трябва да се обслужват от квалифицирано ремонтно лице при използване само на идентични части предназначени за подмяна.** Това ще гарантира поддържане на безопасността на ел. инструмента.

Допълнителни предупреждения за безопасност за ел. инструмента

Внимание! Допълнителни предупреждения за безопасност за храсторез

- **Пазете всички части на тялото настрана от режещото острие. Не отстранявайте отрязания материал или не дръжте материала подлежащ на рязане при движещи се остриета. Уверете се, че превключвателят е в позиция ИЗКЛЮЧЕНО при отстраняване на заклещен материал.** Миг невнимание при работа с храстореза може да предизвика сериозно нараняване.
- **Носете храстореза за дръжката с блокирано режещо острие. При транспортиране или съхранение на храстореза винаги поставяйте калъфа на режещото устройство** Надеждното боравене с храстореза ще намали вероятността от нараняване от режещото острие.
- **Пазете кабела настрани от зоната на рязане.** По време на работа, кабелът може да се скрие в храстите и може да се среже случайно от острието.
- **Дръжте ел. инструмента само за изолираните повърхности за захващане, тъй като режещото острие би могло да влезе в съприкосновение със скрити кабели.** Допирът на режещото острие с "проводник под напрежение" може да "наелектризира" изложените части и може да изложи оператора на токов удар.
- Предназначението е описано в настоящия наръчник с инструкции. Използването на всякакви аксесоари или принадлежности или извършването на всякаква операция с настоящия инструмент, различни от препоръчаните в този наръчник с инструкции може да предизвика риск от нараняване и/или повреда на имущество.
- Ако не сте използвали храсторез преди, за предпочитане е да потърсите практически инструкции от страна на опитен потребител в допълнение на изучаване на настоящия наръчник.
- Никога не докосвайте остриетата при работещ инструмент.
- Никога не насилвайте остриетата за предизвикване на спирането им.
- Не оставяйте инструмента преди остриетата да са спрели напълно.
- Редовно проверявайте остриетата за повреди и износване. Не използвайте инструмента при повредени остриета.
- Погрижете се да избягвате твърди предмети (например метална тел, парапети) при подрязване. При случаен допир с подобни обекти, незабавно изключете инструмента и проверете за каквито и да било повреди.
- При настъпването на ненормални вибрации при инструмента, незабавно го изключете и проверете за каквито и да било повреди.
- При заяждане на инструмента го спрете незабавно
- След употреба поставете калъфа за острието над остриетата. Съхранявайте инструмента като се уверите, че остриетата не са открити.
- Винаги се уверявайте, че всички защитни екрани са монтирани при използване на инструмента. Никога не опитвайте да използвате неокомплектован инструмент или инструмент с неразрешени модификации.
- Никога не позволявайте на деца да използват инструмента.

СЪЛЕВ ГАЛВИНЕСКИ
www.tasnev-galvanic.bg

- Пазете се от падащ материал при подрязване на горната страна на жив плет.

Допълнителни предупреждения за безопасност за ел. инструменти

Внимание! Допълнителни инструкции за безопасност за храсторез

- Никога не позволявайте на лица незапознати с настоящите инструкции или на деца да използват машината. Местните разпоредби могат да ограничават възрастта на оператора.
- Моля имайте предвид, че операторът или потребителят са отговорни за злополуките или опасностите сполетяващи други хора или други хора или имуществото им.
- Никога не работете с машината докато други хора, особено деца, или домашни любимци се намират в непосредствена близост.
- Използвайте машината само на дневна светлина или при добро изкуствено осветление.
- Винаги се уверявайте, че вентилационните отвори не са блокирани от замърсители.
- Използвайте само резервни части и аксесоари одобрени от производителя.
- Инспектирайте и поддържайте машината редовно. Ремонтирайте машината само при упълномощени сервизни техници.

Безопасност на други лица

- Машината не е предназначена за употреба от лица (включително деца) с намалени физически, сензорни или умствени способности, или без адекватен опит и познания, освен ако същите не се намират под надзора или инструкциите относно употребата на машината от лице отговорно за тяхната безопасност.
- Децата трябва да бъдат надзиравани за гарантиране на факта, че няма да играят с машината.

Вибрации

Декларираните стойности на вибрационни емисии упоменати в техническите данни и декларацията за съответствие са измерени съгласно стандартния изпитателен метод предвиден в EN 60745 и могат да се използват за сравняване на един инструмент с друг. Декларираната стойност на вибрационни емисии също може да се използва за предварителна оценка на експозицията.

Внимание! Стойността на вибрационни емисии при реална употреба на ел. инструмента могат да се различават от декларираната стойност в зависимост от начините на употреба на инструмента. Нивото на вибрации може да се повиши над заявеното ниво.

При оценяване на експозицията на вибрации за определяне на мерките за безопасност изисквани съгласно 2002/44/ЕО за защита на лица редовно използващи ел. инструменти като част от служебните им задължения, преценката за експозиция на вибрации трябва да отчита реалните условия на употреба и начинът за използване на инструмента, при едновременно отчитане на всички части от работния цикъл като времето на изключен инструмент и времето за работа на празен ход, наред с времето за реално извършване на работа.

Етикети положени върху инструмента

Следните пиктограми са илюстрирани върху инструмента:

Внимание! За намаляване на риска от нараняване потребителят трябва да прочете инструкциите.

Носете очила или защитни очила при работа с инструмента.

Не излагайте инструмента дъжд или висока влажност.

Пазете се от острите ножове. Остриетата продължават да се движат след изключване на двигателя.

Пазете се от летящи предмети. Пазете зрителите на разстояние.

Допълнителни инструкции за безопасност за акумулатори и зарядни устройства

Акумулатори

- Никога не опитвайте да отваряте акумулаторите по каквато и да било причина.
- Не излагайте акумулатора на вода.
- Не съхранявайте на места с температура надвишаваща 40 °C.
- Зареждайте само при температура на околната среда в диапазона от 10 °C до 40 °C.
- Зареждайте само със зарядното предоставено с уреда/инструмента. Използването на погрешно зарядно може да предизвика токов удар или прегряване на акумулатора.
- При изхвърляне на акумулаторите, следвайте инструкциите предоставени в раздел "Опазване на околната среда".
- Не увреждайте/деформирайте акумулаторите чрез пробиване или удар, тъй като това може да предизвика риск от нараняване и пожар.
- Не зареждайте повредени акумулатори.
- При екстремни условия може да възникне протичане на акумулаторите. Ако забележите течност по акумулаторите внимателно я избършете с кърпа. Избягвайте контакт с кожата.
- При контакт с кожата или очите следвайте инструкциите предоставени тук по-долу.

ТАШЕВ-ТАЛБИНГ ООД www.tashev-talbing.com

Внимание! Течността от акумулаторите може да предизвика наранявания или увреждане на имущество. При контакт с кожата, незабавно изплакнете с вода. При наличие на зачервяване, болка или дразнене потърсете лекарска помощ. При попадане в очите, незабавно изплакнете с чиста вода и потърсете лекарска помощ.

Зарядни устройства

Вашето зарядно устройство е проектирано за специфично напрежение. Винаги се уверявайте, че напрежението на захранващата мрежа съвпада с напрежението упоменато на пластината с номиналните параметри.

Внимание! Никога не опитвайте да подменяте зарядното устройство с обикновен щепсел за включване в мрежата.

- Използвайте Вашето зарядно на Black & Decker само за зареждане на доставения акумулатор с инструмента. Други акумулатори могат да се взривят, предизвиквайки наранявания и щети.
- Никога не опитвайте да зареждате обикновени батерии.
- При увреждане на захранващия кабел той трябва да бъде подменен от производителя или от упълномощен Black & Decker Сервизен център за предотвратяване на опасност.
- Не излагайте зарядното на вода.
- Не отваряйте зарядното.
- Не нарушавайте целостта на зарядното.
- Уредът/инструментът/акумулаторът трябва да бъдат поставени в зона с добра вентилация при зареждане.

Зарядното е предназначено за употреба само в закрити помещения

Прочетете наръчника с инструкциите преди употреба.

Зарядното се изключва автоматично при прекалено повишаване на околната температура. Веднага след спадане на околната температура, зарядното ще продължи работа.

Изолиран трансформатор със защита. Захранването е разделено електрически от изхода на трансформатора.

Електробезопасност

Вашето зарядно е с двойна изолация и не изисква наличието на проводник за заземяване. Винаги проверявайте дали напрежението на захранващата мрежа съвпада с напрежението отбелязано на пластината с номиналните данни.

- При увреждане на захранващия кабел, той трябва да бъде подменен от производителя или от упълномощен Black & Decker Сервизен център за предотвратяване на опасност.
- **Внимание!** Никога не опитвайте да подменяте зарядното устройство с обикновен щепсел за включване в мрежата.

Функции

1. Превключвател ВКЛЮЧЕНО/ИЗКЛЮЧЕНО
2. Бутон с блокировка
3. Бутон за освобождаване на ножовете
4. Нож за рязане (GSL200/GSL360/GSL700)
5. Нож за подрязване/подкастряне (GSL300/GSL360/GSL700)
6. Индикатор за зареждане

Сглобяване

Внимание! Избягвайте случайно включване на инструмента по време на сглобяване.

Монтиране на стойката за стена на стената (Фиг. A и B)

Стойката за стена може да се монтира на стената за осигуряване на удобно място за съхранение и зареждане на инструмента.

- Вкарайте винтовете в стената през отворите формовани в стойката за стена.
- Поставете инструмента върху стойката за стена.
- Включете зарядното и се уверете, че индикаторът (6) свети (Фиг. A).
- При необходимост, използвайте двата фиксатора (7) под стойката за стена за съхраняване на резервните ножове (Фиг. B).

Внимание! Избягвайте увреждането на захранващия кабел при монтиране на стойката за стена.

Отстраняване на щепсела на зарядното от стойката за стена (Фиг. C)

Инструментът може да се зарежда без използване на стойката за стена. Щепселът/буксата на зарядното може да се свърже директно с инструмента.

- Отстранете винтовете от задната част на стойката за стена.
- Плъзнете задната част (8) от предната част (9) за отваряне на стойката за стена.
- Отстранете щепсела/буксата на зарядното от стойката за стена.

Монтиране и демонтиране на ножа/острието (Фиг. D и E)

Режещия нож (4) е проектиран за подрязване на трева и плевели. Подкастрящият нож (5) е проектиран за подкастряне на жив плет и храсти.

- Отстранете калъфа на ножа/острието.
- Натиснете и задръжте бутона за освобождаване на ножа/острието (3) в посоката маркирана със стрелата (Фиг. D1).
- Плъзнете калъфа на ножа/острието (10) назад и повдигнете (Фиг. D2).
- Спуснете ножа/острието върху фиксаторите.

Придържайте ножа/острието върху фиксаторите (Фиг. E1), поставете обратно калъфа на ножа/острието (10) и го плъзнете напред (Фиг. E2).

Бележка: Не се изисква напасване на ножа/острието със задвижващите фиксатори и не се налага задействане на бутона за освобождаване на калъфа на ножа/острието при обратно поставяне на калъфа за ножа/острието.

(Оригинални инструкции)

Употреба

Внимание! Позволете на инструмента да работи в рамките на нормалните му възможности. Не го претоварвайте.

Зареждане на акумулаторния блок

Трябва да заредите акумулатора преди първа употреба и при установяване на разреждане по време на дейности, които преди са се извършвали с лекота. При зареждане на акумулатора за пръв път или след дълго съхранение, акумулаторът ще поеме заряд от 80%. След няколко цикъла на зареждане и разреждане, акумулаторът ще достигне пълен капацитет. Акумулаторът може да се затопли при зареждане; това е нормално и не означава наличието на проблем.

Внимание! Не зареждайте акумулатора при температура на околната среда под 10 °C или над 40 °C. Препоръчителна температура за зареждане: около 24 °C.

Инструментът може да се остави включен към зарядното за неопределен период от време. За постигане на максимален живот на акумулатора, препоръчваме да оставите акумулатора включен към зарядното, когато инструментът не се използва. При пълно зареждане на акумулатора, консумацията на електроенергия на зарядното е пренебрежима.

Зареждане на стойката за стена (Фиг. F)

- Поставете инструмента на стойката за стена (11).
- Включете зарядното.

Зареждане с буксата на зарядното (Фиг. G)

Буксата на зарядното е проектирана с блокировка за предотвратяване на употреба с погрешно зарядно.

- Вкарайте буксата на зарядното (12) в конектора на зарядното в задната част на инструмента.
- Включете зарядното.

GSL200/GSL300/GSL360 – Зареждане на акумулатора

- Заредете акумулатора.

При зареждане на акумулатора индикаторът за зареждане (6) свети. Индикаторът за зареждане ще изгасне при приключване на зареждането.

GSL700 – Зареждане на акумулатора

- Заредете акумулатора.

При зареждане на акумулатора индикаторът за зареждане (6) примигва. Индикаторът за зареждане ще спре да примигва при приключване на зареждането. Индикаторът за зареждане примигва бързо при възникването на проблем със зареждането. При възникване на проблем със зареждането, свържете инструмента пряко към буксата на зарядното чрез отстраняване от стойката за стена. Ако проблемът със зареждането се появи отново, зарядното трябва да се изключи от основното електрозахранване и трябва да се занесе в упълномощен сервизен център за ремонт.

Включване и изключване (Фиг. H)

Включване

- Натиснете и задръжте бутона на блокировката (2) в ляво или в дясно и натиснете превключвател ВКЛ./ИЗКЛ. (1).
- Освободете бутона на блокировката.

Изключване

♦ Освободете превключвател ВКЛ./ИЗКЛ. (1).

Внимание! Никога не опитвайте да блокирате превключвателя п положение ВКЛЮЧЕНО.

Съвети за оптимална употреба (Фиг. I и **J**)

♦ Напръскайте ножа/острието с лек филм машинно масло преди първа употреба и когато ножовете/остриетата Ви изглеждат сухи.

Подрязване на трева

- За оптимални резултати при подрязване, подрязвайте само суха трева.
- Дръжте инструмента както е илюстрирано на Фиг. I. Пазете другата си ръка от ножа/острието. Поддържайте стабилна работна стойка, за да не се подхлъзнете. Не се пресягайте.
- При подрязване на дълга трева, работете на етапи отгоре надолу. Подрязвайте на малки разстояния.
- Пазете инструмента настрана от твърди предмети и деликатни растения.
- При забавяне на работата на инструмента, намалете натоварването.
- За по-ниско подрязване, леко наклонете инструмента.

Подрязване на жив плет/храсти

- Леко наклонете инструмента (до 15° спрямо линията на рязане) с ориентиране на върховете на ножа/острието леко към живия плет/храстите (Фиг. J). Така ножа/остриетата ще режат по ефикасно.
- Започнете отгоре надолу. Дръжте инструмента при желания ъгъл и го движете равномерно по линията на среза. Двустранното острие Ви позволява подрязване и в двете посоки.
- За гарантиране на много прав срез, опънете канап по живия плет на желаната височина. Използвайте канапа като водещо ниво и подрязвайте непосредствено над него.
- За постигане на гладки странични повърхности, режете нагоре по растителността. По-младите филизи се изместват навън при движение на острието надолу, а това води до олисяване на места на живия плет.
- Пазете се от чужди предмети. Особено избягвайте предмети като метална тел и парапети, тъй като те могат да повредят ножовете/остриетата.

Редовно смазвайте ножовете/остриетата.

Правила за подрязване (Обединено Кралство и Ирландия)

- Подрязвайте жив плет и храсти със сезонно озеленяване (ново озеленяване през всяка година) през юни и октомври.
- Подрязвайте иглолистните през април и август.
- Подрязвайте иглолистните и други бързо растящи храсти на всеки шест седмици от май до октомври.

ТАШЕВ-АЛВИНЕ ООД
www.tashev-garden.com

Правила за подрязване (Австралия и Нова Зеландия)

- Подрязвайте жив плет и храсти със сезонно озеленяване (ново озеленяване през всяка година) през декември и март.
- Подрязвайте иглолистните през септември и февруари.
- Подрязвайте иглолистните и други бързо растящи храсти на всеки шест седмици от октомври до март.

Поддръжка

Вашият Black & Decker кабелен/безжичен уред/инструмент е проектиран да работи за дълъг период от време с минимална поддръжка. Непрекъснатата задоволителна работа зависи от надлежни грижи за инструмента и редовно почистване.

Внимание! Преди извършване на каквато и да било поддръжка на кабелни/безжични ел. инструменти:

- Изключете и извадете щепсела на уреда/инструмента.
- Или изключете и отстранете акумулатора от уреда/инструмента ако уредът/инструментът е оборудван с отделен акумулаторен блок.
- Или изтощете акумулатора напълно ако същият е интегриран в инструмента и тогава го изключете.
- Изключете зарядното преди почистване. Зарядното Ви не изисква никаква поддръжка освен редовно почистване.
- Редовно чистете вентилационните отвори на Вашия уред/инструмент/зарядно с мека четка или суха кърпа.
- Редовно почиствайте корпуса на двигателя с влажна кърпа.
  Не използвайте никакви почистващи препарати съдържащи абразивни частици или разтворители.
- Редовно отваряйте ключа и го почуквайте за отстраняване на прах от вътрешността (ако има такъв).

След употреба, внимателно почистете ножовете/остриетата bladesСлед почистване, нанесете слой от лека машинна смазка за предотвратяване на появата на ръжда по ножовете/остриетата.

Съхранение

Когато няма да използвате инструмента в продължение на няколко месеца, оставете акумулатора свързан със зарядното. В противен случай процедирайте както следва:

- Заредете акумулатора напълно.
- Съхранявайте инструмента на сигурно и сухо място. Температурата за съхранение винаги трябва да бъде в диапазона от +10 °C до +40 °C.
- Преди използване на инструмента след дълъг период на съхранение, отново заредете акумулатора напълно.

Опазване на околната среда

Разделно събиране. Продуктът не трябва да се изхвърля с обикновени битови отпадъци.

Ако един ден установите, че Вашият продукт Black & Decker се нуждае от подмяна, или ако вече не Ви върши работа, не го изхвърляйте с битовите отпадъци. Погрижете се продуктът да попадне в контейнерите за разделно събиране на отпадъци.

Разделното събиране на употребявани продукти и опаковки спомага за рециклиране на материалите и за повторната им употреба. Повторната употреба на рециклирани материали спомага за предотвратяване на замърсяването на околната среда и намалява необходимостта от използване на нови суровини.

Местните разпоредби могат да предвиждат разделно събиране на електрически продукти от домакинствата в общински обекти на сметища или от търговеца – при покупка на нов продукт.

Black & Decker предоставя инсталация за събиране и рециклиране на продукти Black & Decker след достигане на края на полезния им работен живот. За да се възползвате от тази услуга моля върнете Вашия продукт на всеки упълномощен ремонтен агент, който ще събере продуктите от Ваше име.

Може да проверите местонахождението на най-близкия до Вас упълномощен ремонтен агент като се свържете с Вашия местен Black & Decker офис на адреса упоменат в настоящия наръчник. Алтернативно, списък с упълномощени Black & Decker ремонтни агенти и пълни подробности за нашето следпродажбено обслужване и контакти ще намерите в Интернет на адрес:
www.2helpU.com

Акумулатори

Акумулаторите Black & Decker могат да се презареждат многократно. В края на полезния им работен живот изхвърляйте акумулаторите с дължимите грижи за опазване на околната среда.

Технически данни

		GSL20	GSL300 H1
Напрежение	V_{DC}	3.6	3.6
Ход на ножа (без товар)	min^{-1}	850	850
Дълж. на ножа (ножица)	cm	10	-
Луфт на ножа (ножица)	mm	23	-
Дълж. на ножа (тример)	cm	-	15
Луфт на ножа (тример)	mm	-	8
Време за спиране на ножа	s	< 1	< 1
Тегло	kg	0.65	0.65

		GSL36	GSL700 H1
Напрежение	V_{DC}	3.6	7.0
Ход на ножа (без товар)	min^{-1}	850	850
Дълж. на ножа (ножица)	cm	10	10
Луфт на ножа (ножица)	mm	23	23
Дълж. на ножа (тример)	cm	15	15
Луфт на ножа (тример)	mm	8	8
Време за спиране на ножа	s	< 1	< 1
Тегло	kg	0.65	0.65

ТАШЕВ-ГАЛВИНГ ООД
www.tashev-galving.com

Зарядно		905450XX	905527XX
Вх. напрежение	V		230
Изх. напрежение	V_{DC}	9	10
Ток	mA	100	120
Прибл. време за зареждане	h	12	23
Тегло	kg	0.15	0.15

Обща стойност на вибрации (triax вектор - сума) съгласно EN 60745:

Стойност на вибр. емисии (a_h) 3.1 m/s^2, неопределеност (K) 1.5 m/s^2

Ниво на шум съгласно EN 60745:

Ниво на шум (LpA) 66 dB(A), неопределеност (K) 3 dB(A)
Сила на шум (LWA) 77 dB(A), неопределеност (K) 3 dB(A)

ЕО декларация за съответствие

МАШИННА ДИРЕКТИВА
ДИРЕКТИВА ЗА ШУМ НА ОТКРИТО

CE

GSL200/GSL300/GSL360/GSL700
Black & Decker декларира, че продуктите описани под "технически данни" са в съответствие с:
2006/42/EO, EN 60745-1,
EN 60745-2-15, EN 60335-1

2000/14/EC, Тример, Анекс V

Ниво на акустична сила съгласно (5) 2000/14/EO (Член 13):
L_{WA} (измерена сила на шум) 77 dB(A)
L_{WA} (гарантирана сила на шум) 80 dB(A)

Продуктите също съответстват на Директива 2004/108/EO и 2011/65/EO. За повече информация моля свържете се със Stanley Europe /Европа/ на следния адрес или обърнете внимание на информацията отпечатана в края на наръчника.
Долуподписаният е отговорен за съставянето на техническото досие и изготвя настоящата декларация от името на Black & Decker.

Подписано /подпис не се чете/
Кевин Хюит
Вицепрезидент Глобално инженерство
Black & Decker Европа, 210 Bath Road,
Slough,
Berkshire, SL1 3YD
United Kingdom
27/03/2012

Гаранция

Black & Decker е уверено в качеството на своите продукти и предлага изключителна гаранция. Настоящата гаранционна декларация е в допълнение към и по никакъв начин не накърнява законните Ви права. Гаранцията е валидна в рамките на териториите на of Страните Членки на ЕС и ЕСИЗ.

Ако продукт на Black & Decker прояви дефект в резултат на дефектни материали, некачествена изработка или липса на съответствие, в срок от 24 месеца от датата на закупуване, Black & Decker гарантира да подмени дефектните части, да ремонтира продуктите подложени на нормално износване и да бракува или подмени подобни продукти за гарантиране на минимално неудобство за клиента освен ако:

- Продуктът е използван за практикуване на занаят, професионална работа или за целите на отдаване под наем;
- Продуктът е подложен на неправилна употреба или е занемарен;
- Продуктът е повреден от чужди предмети, субстанции или в резултат на злополуки;
- Правени са опити за ремонтиране от лица различни от упълномощените ремонтни агенти или сервизния персонал на Black & Decker.

За предявяване на гаранционен иск, трябва да представите доказателство за закупуване пред продавача или пред упълномощен ремонтен агент. Може да проверите местонахождението на най-близкия упълномощен ремонтен агент като се свържете с Вашия местен офис на Black & Decker на адреса упоменат в настоящия наръчник. Алтернативно, списък с упълномощени ремонтни агенти на Black & Decker и пълни подробности за нашите следпродажбени сервизни контакти са налични в Интернет на адрес: **www.2helpU.com**

Моля посетете Интернет страницата ни на адрес **www.blackanddecker.co.uk** за регистриране на Вашия нов продукт на Black & Decker и за получаване на осъвременена информация относно продуктите и специалните оферти. Допълнителна информация за марката Black & Decker и нашата продуктова гама е налична на адрес **www.blackanddecker.co.uk**

TABLEBALBUM.BGD
www.tabletalbum.com

Частична подкрепа – Само илюстрираните части са налични

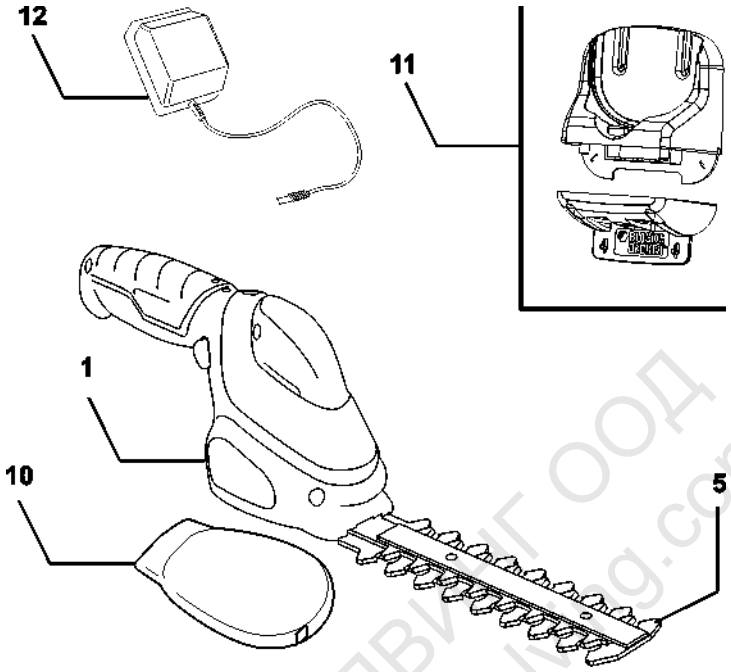

GSL200 - GSL360 - GSL700

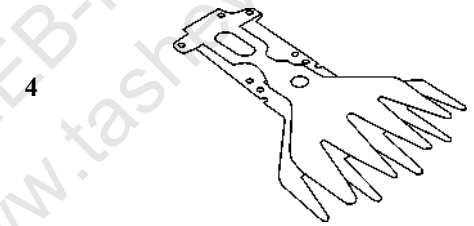

ТАШЕВ-ГАЛВИНГ ООД
www.tashev-galving.com