HONDA

GX120 · GX160 · GX200

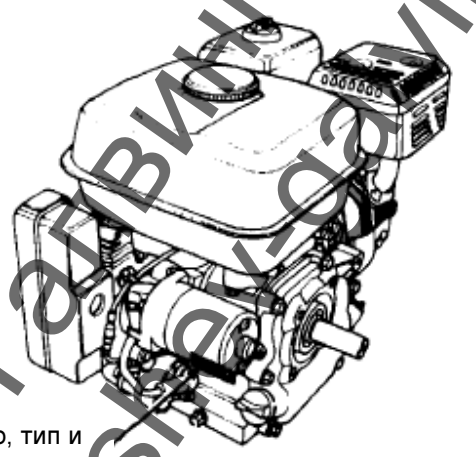

Ташев-Гарвинг ООД
www.tashev-garving.com

ПРЕВОД НА ОРИГИНАЛНАТА ИНСТРУКЦИЯ ЗА ЕКСПЛОАТАЦИЯ

ВНОСИТЕЛ:
“ПАУЪР ПРОДЪКТС ТРЕЙДИНГ” ЕАД
София 1408,
бул. Гоце Делчев бл.102
тел.02/858 43 10

1. Декларация за съответсвие

С настоящето декларираме, че този продукт отговаря на нормите и директивите посочени в декларацията за съответсвие приложена към документите на продукта.

Ташев-Галвинг ООД
www.tashev-galving.com

Благодарим Ви за покупката на двигател HONDA.

Това ръководство разглежда обслужването и поддръжката на двигателите GX120 · GX160 · GX200.

Всички данни в това издание почиват върху най-новата информация за продукта, която е била на разположение до момента на одобряването за печат.

HONDA MOTOR Co., Ltd. си запазва правото да предприема промени по всяко време без предварително известие и без да поема някакви задължения.

Части от това издание не могат да бъдат репродуцирани без писмено разрешение.

Тази книжка трябва да се разглежда като съставна част към двигателя и трябва да върви в комплект с него при повторна продажба.

Обърнете особено внимание на информацията, която стои след следните изрази:

ПРЕДУПРЕЖДЕНИЕ сигнализира голяма вероятност за опасност от нараняване или опасност за живота, ако не се съблюдават указанията.

ВНИМАНИЕ показва за възможна повреда по материалната част или травма, ако не се спазват указанията.

УКАЗАНИЕ показва, че при неспазване на ръководството са възможни повреди или други щети.

ЗАБЕЛЕЖКА дава полезна и насочваща информация.

В случай, че се появят съмнения или някакви въпроси относно Вашия двигател, обърнете се към някой оторизиран търговец на ХОНДА.

ПРЕДУПРЕЖДЕНИЕ Двигателят Хонда е конструиран за сигурна и надеждна работа, ако се използва в съответствие с инструкцията за експлоатация. Преди да пуснете двигателя в действие, прочетете тази книжка. Неспазването на указанията може да доведе до последствия като наранявания или повреда.

Ташев-Гапвинг ООД
www.tashev-gapwing.com

I. УКАЗАНИЯ ЗА БЕЗОПАСНОСТ

ПРЕДУПРЕЖДЕНИЕ

За по-безопасна експлоатация -

Двигателите Хонда гарантират сигурна и надеждна работа, доколкото се експлоатират в съответствие с упътването.
Запознайте се с инструкциите за експлоатация, преди да сте пуснали двигателя в действие. Ако те не се спазват, последствията могат да бъдат наранявания или повреди на самия двигател.

• Преди започване на работа винаги да се прави предварителната проверка (стр. 6). По този начин може да се избегне евентуална злополука или повреда на уреда.

• За да се предотврати опасност от пожар и да се осигури достатъчна вентилация, при експлоатация двигателят трябва да се поставя на разстояние най-малко 1 м от сгради и други съоръжения. В близост до двигателя да не се поставят леснозапалими материали.

• Деца и домашни животни не трябва да имат достъп до двигателя по време на работа, тъй като са възможни изгаряния при допир с нагорещените части на двигателя или наранявания, предизвикани от някое съоръжение, за чиято експлоатация се инсталира двигателя.

• Трябва да знаете как бързо можете да изключите двигателя; освен това трябва добре да сте запознати с използването на всички обслужващи елементи. Не допускайте човек без предварителна подготовка да включва двигателя.

• Не съхранявайте в близост до двигателя леснозапалими предмети като бензин, дървени подпалки и др., когато той работи.

• Доливането на гориво трябва да става при изключен двигател на много проветриво място. Бензинът е изключително огнеопасен и при определени условия експлозивен.

• Не препълвайте резервоара. Във входната тръбна наставка на резервоара не трябва да има гориво. Проверявайте дали капачката на резервоара е добре затворена.

• Ако има разлив на бензин, преди стартирането на двигателя проверете дали мястото е добре изсъхнало и дали бензиновите изпарения са се разнесли.

• При зареждане, респективно в близост до мястото за съхранение на горивото да не се пуши или използва открит огън.

• Изгорелите газове съдържат въглероден окис (**CO**); вдишването му може да доведе до загуба на съзнание или даже до смърт. Никога да не се оставя двигателя да работи в затворени или тесни помещения.

• Двигателят да се постави върху стабилна подложка. Да не се накланя повече от 20° от хоризонталното му положение. При по-голям наклон съществува опасност от разлив на гориво.

Ташев-Гарвинг ООД
www.tashev-garving.com

•Да не се поставят никакви предмети върху двигателя, за да се избегне опасността от пожар.

• За този двигател може да се получи искроуловител като допълнително оборудване. В някои случаи използването на двигателя без искроуловител е забранено, затова преди пускането му трябва да бъдат проверени местните предписания и наредби.

• По време на работа шумозаглушителят силно се загрява и дълго време след изключването на двигателя остава топъл. Да се внимава да не се докосва докато е горещ. За да се избегнат тежки изгаряния или опасността от пожар, да се остави двигателя да изстине, преди да бъде транспортиран или прибран в затворени помещения.

<u>РАЗПОЛОЖЕНИЕ НА ЛЕПЕНКАТА ЗА ПРЕДУПРЕЖДЕНИЕ</u>

Тази лепенка указва възможните опасности, които могат да бъдат предпоставка за тежки наранявания. Указанията трябва внимателно да се прочетат и да се спазват.

Ако стикерът се е отлепил или вече трудно се чете, се обърнете за повторната му поръчка към Вашия ХОНДА - търговец.

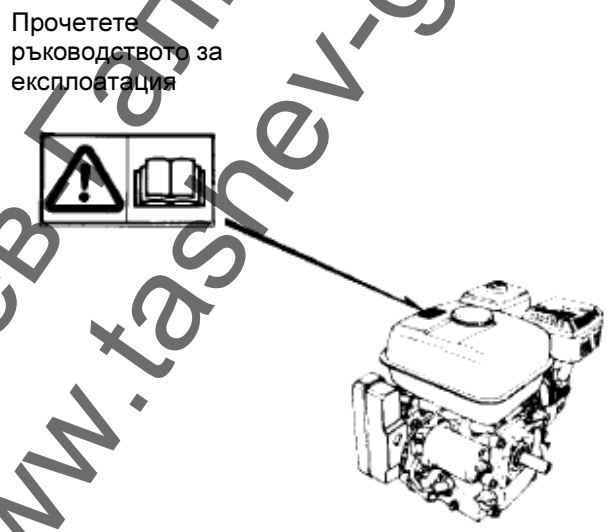

Ташев Галвинг ООД
www.tashev-galving.com

II. СВЪРЗВАНЕ НА АКУМУЛАТОРА (при електрически стартер)

Да се използва 12-волтов акумулатор с капацитет най-малко 18Ah.

Положителният (+) кабел на батерията да се свърже, както е показано, с клемата на магнитния ключ на стартера.

Отрицателният (-) кабел на батерията да се свърже към болт, закрепващ двигателя, към рамков болт или друго подходящо за това място върху корпуса на двигателя (маса).

Уверете се, че изводите на кабела на акумулатора са добре закрепени и не са корозирали.

Евентуалните признаци на корозия да бъдат отстранени и клемите и краищата на кабела да бъдат покрити с гресиращ слой.

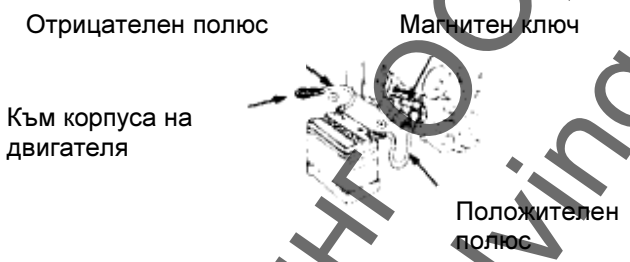

ПРЕДУПРЕЖДЕНИЕ

- Акумулаторът отделя експлозивна смес от газове: искри, открит пламък и запалени цигари трябва да се държат далеч от него. При зареждане на акумулатора трябва да се осигури достатъчно проветрение.
- Акумулаторът съдържа сярна киселина (електролит); контактът с кожата или очите може да предизвика тежки изгаряния. Да се носят предпазно облекло и маска за лице.
  - При допир на кожата с киселина от акумулатора засегнатото място трябва веднага обилно да се измие с вода.
  - При контакт с очите засегнатото място трябва да се промива най-малко 15 мин. с вода и веднага да се потърси лекарска консултация.
- Киселината на акумулатора е отровна.
  - Ако бъде погълнато от нея, да се изпие голямо количество вода или мляко, след това да се вземе магнезиев оксид или зехтин /олио за салата/ и веднага да се потърси лекарска помощ.
- Да се пази от деца.

УКАЗАНИЕ

- За допълване на акумулатора да се използва само дестилирана вода. Обикновената чешмяна вода съкращава живота му.
- Акумулаторът не трябва да се долива над най-горната маркировка, тъй като това може да доведе до преливане и корозия по двигателя или съседни части. Разлятата киселина от акумулатора трябва веднага да се почисти с вода.
- Да се внимава, акумулаторът да е включен полярно правилно. Едно неправилно включване може да предизвика късо съединение в захранващата система, което от своя страна води до изключване на прекъсвача.

Ташев-Галвинг ООД
www.tashev-galving.com

III. ПРЕДВАРИТЕЛНА ПРОВЕРКА ПРЕДИ ПУСКАНЕ В ДЕЙСТВИЕ

1. Ниво на моторното масло

ВНИМАНИЕ

- Ако двигателят се експлоатира с недостатъчно количество масло, това може да предизвика тежка повреда на двигателя.
- Проверката да се извършва при спрян двигател върху равна повърхност.

1. Отстранете капачката на резервоара за масло и почистете добре дълбокомера за нивото на маслото.
2. Пъхнете дълбокомера в гърлото на масления резервоар, но без да завивате. При ниско ниво да се допълни от препоръчаното масло до ръба на гърлото на масления резервоар.

Да се използва четиритактово моторно масло ХОНДА или равностойно моторно масло, което отговаря за изискванията на категорията за качество SG, SF по американския петролен институт и има съответната маркировка.

Препоръчително за обща употреба при всякакви температури е SAE 10W-30. Да се избере подходящата вискозност според средните температури на областта, в която се употребява двигателят.

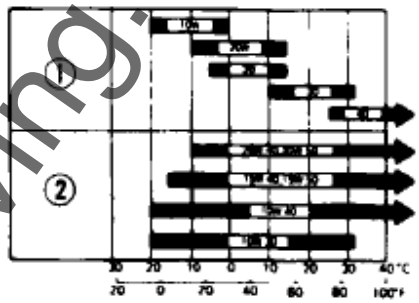

околна температура

ВНИМАНИЕ!

Не се препоръчва употребата на недергентни или двутактови масла, тъй като те имат неблагоприятно действие върху продължителността на живота на двигателя.

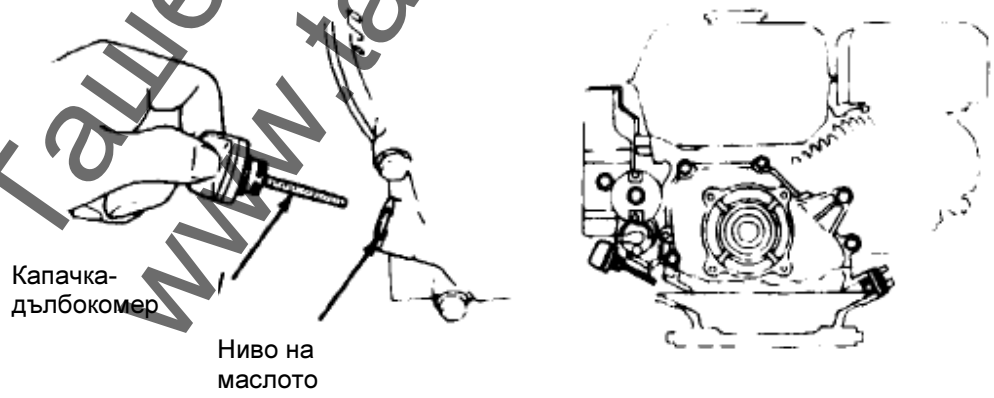

Ташев-Галвинг ООД
www.tashev-galving.com

2. Редукторно масло

Контролирайте нивото на редукторното масло. При необходимост да се допълни с масло класа SG, SF.

(1\2 редукция на по-ниска предавка с автоматичен центробежен съединител)

1. Развийте капачката за масло на картера и почистете със суха кърпа дълбокомера за проверка на нивото на маслото.
2. Поставете обратно капачката-дълбокомер, но без да завивате.
3. Когато нивото на маслото е твърде ниско, да се допълни с препоръчаното масло до горната маркировка. (вижте упътванията за моторното масло на стр.6)

НЕОБХОДИМО КОЛИЧЕСТВО МАСЛО: 0,5 L

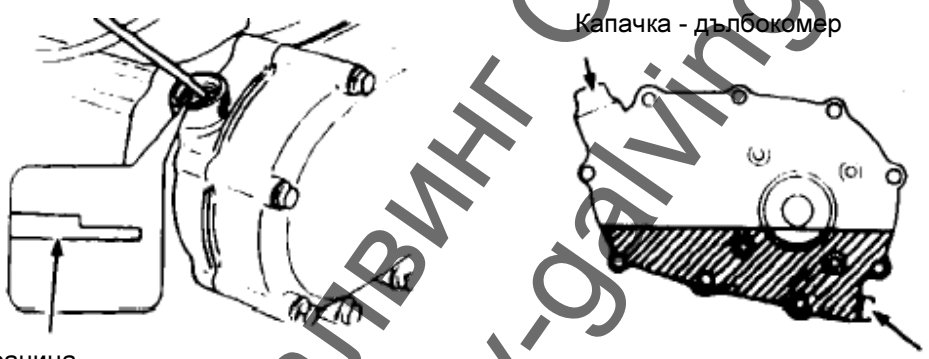

(1\6 редукция на предавката)

1. Развийте болта за нивото на маслото.
2. Проверете нивото на маслото: то трябва да достига приблизително отвора на пробката за маслото. Ако не достига, да се развие винтът за допълване и да се долее масло, докато започне да прелива през винта за проверка на маслото. Да се използва само от препоръчаното масло! (вижте упътванията за моторното масло на стр.6)
3. Да се поставят обратно двата винта и да се затегнат добре.

НЕОБХОДИМО КОЛИЧЕСТВО МАСЛО: 0,15 L

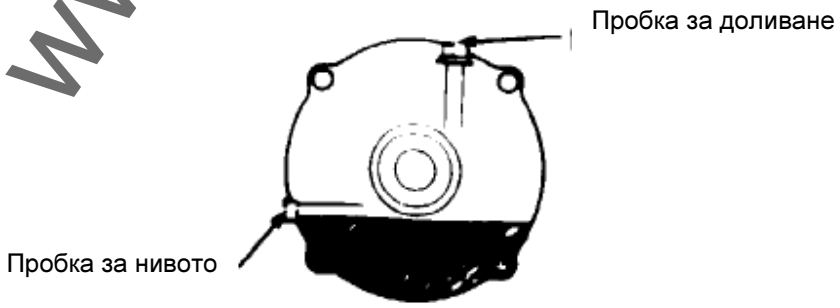

Ташев-Галвинг ООД
www.tashev-galving.com

3. Въздушен филтър
ВНИМАНИЕ
Никога да не се оставя двигателя да работи без въздушен филтър, тъй като това води до ускореното му износване!

(Двуелементен тип)
1. Проверете дали елементи са чисти и в добро състояние.
2. Ако е необходимо, ги почистете или сменете. (стр.21)

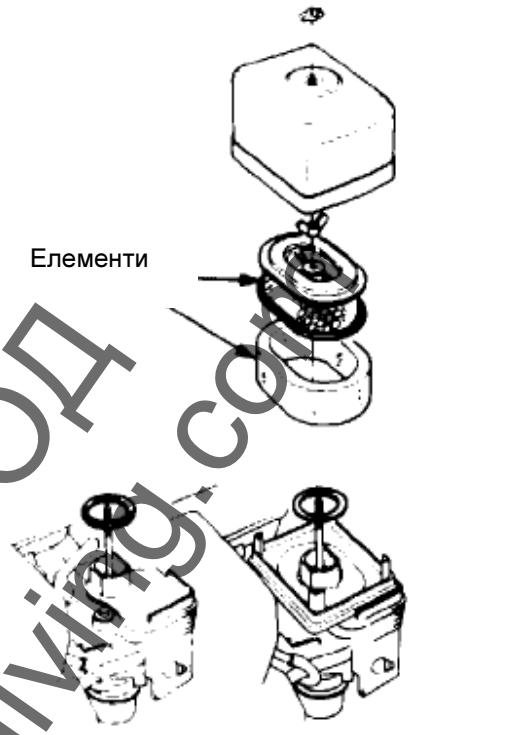

(Циклонен тип)
1. Проверете дали въздушният филтър не е замърсен или запушен.
2. Проверете кутията на центробежния прахоотделител за наслоени замърсявания. Ако е необходимо, почистете. (стр.22)

Ташев-Галвинг ООД
www.tashev-galving.com

(Полусух тип)
Проверете въздушния филтър за замърсяване или запушване на филтриращия елемент. (стр.23)

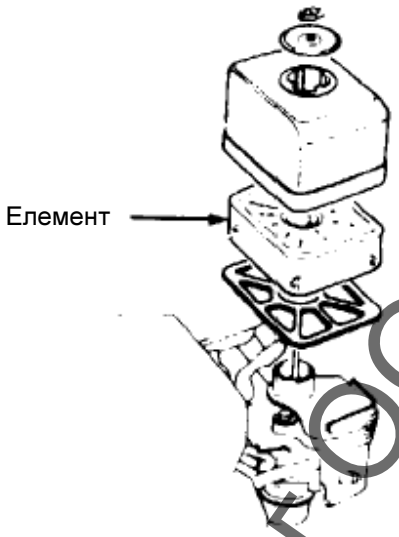

(Тип маслена баня)
1. Проверете филтриращия елемент за замърсявания или увреждания. Когато е необходимо, го почистете или сменете. (стр.23)
2. Проверете нивото и състоянието на маслото.

ВНИМАНИЕ
Никога да не се оставя двигателят да работи без въздушен филтър, тъй като това води до ускореното му износване!

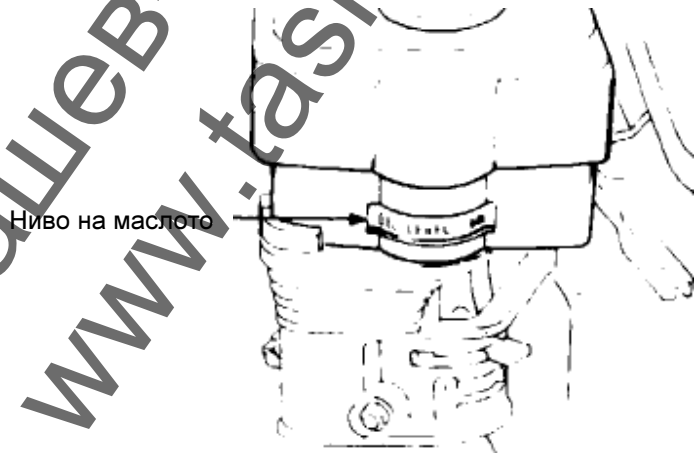

Ташев-Галвинг ООД
www.tashev-galving.com

4. Гориво

Да се използва безоловен бензин или такъв с понижено съдържание на олово, за да се сведат до минимум остатъците от горенето в горивната камера.

Никога да не се използва смес от бензин и масло или замърсен бензин. Непременно да се избягва замърсяването на бензиновия резервоар с боклук, прах и вода.

ПРЕДУПРЕЖДЕНИЕ

- Бензинът лесно се възпламенява и при определени условия – експлодира.
- Да се зарежда само на проветриви места при изключен двигател. По време на зареждане и на места, където се съхраняват горива, да не се пуши.
- Да не се препълва резервоарът (в гърлото на резервоара не трябва да има гориво) и след зареждане капачката му да се затваря добре.
- Внимавайте да не се разлива гориво по време на зареждане! Бензиновите изпарения или разлятото гориво могат да се възпламенят. Ако бъде разлят бензин, непременно преди пускане на двигателя се уверете, че мястото е напълно изсъхнало, и че бензиновите изпарения са се разнесли.
- Избягвайте продължителния контакт с кожата или вдишването на изпаренията. ДА СЕ СЪХРАНЯВА ДАЛЕЧ ОТ ДЕЦА!

ОБЕМ НА РЕЗЕРВОАРА:	**GX120**	**2.5 L**
	GX160	**3.6 L**
	GX200	**3.6 L**

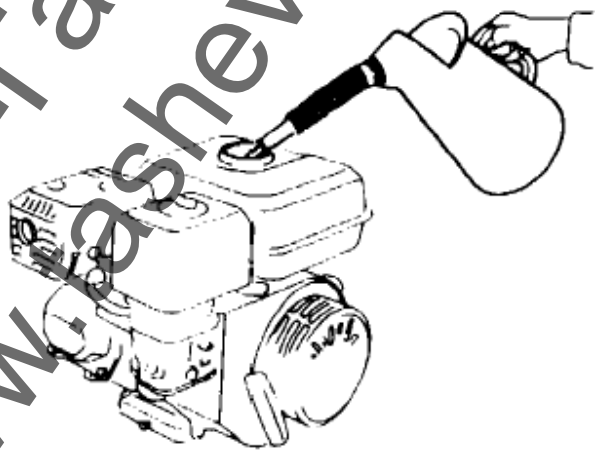

Ташев-Галвинг ООД
www.tashev-galving.com

БЕНЗИНИ, СЪДЪРЖАЩИ АЛКОХОЛ (ГАЗОХОЛ)

Ако решите да използвате бензин, съдържащ алкохол (газохол), внимавайте октановото му число да не е по-ниско от това на препоръчания безоловен бензин. Има два вида "газохол": единият съдържа етанол, а другият метанол. Не използвайте газохол с повече от 10% етанол. Не използвайте бензин с примесен метанол, който не съдържа разтворители и предпазители от ръжда за метанол! В никакъв случай не използвайте бензин с повече от 5% метанол, дори ако съдържа разтворители и предпазители от ръжда!

ЗАБЕЛЕЖКА:

- Повреди на горивната система, както и нарушения в работата на двигателя, които се дължат на употребата на такива горива, не се покриват от гаранционното обслужване на ХОНДА. ХОНДА не одобрява използването на горива със съдържание на метанол, тъй като изследванията за това, доколко те са подходящи, още не са изчерпателни.
- Ако купувате гориво от бензиностанция, която Ви е непозната, се опитайте да разберете дали то съдържа алкохол, а ако да – колко и какъв. Ако след употребата на бензин със съдържание на алкохол установите нежелани ефекти в работата на двигателя, използвайте бензин, за който сте сигурни, че не съдържа алкохол.

Ташев-Галвинг ООД
www.tashev-galving.com

IV. ВКЛЮЧВАНЕ НА ДВИГАТЕЛЯ

1. Завъртете клапана за гориво в позиция ON.

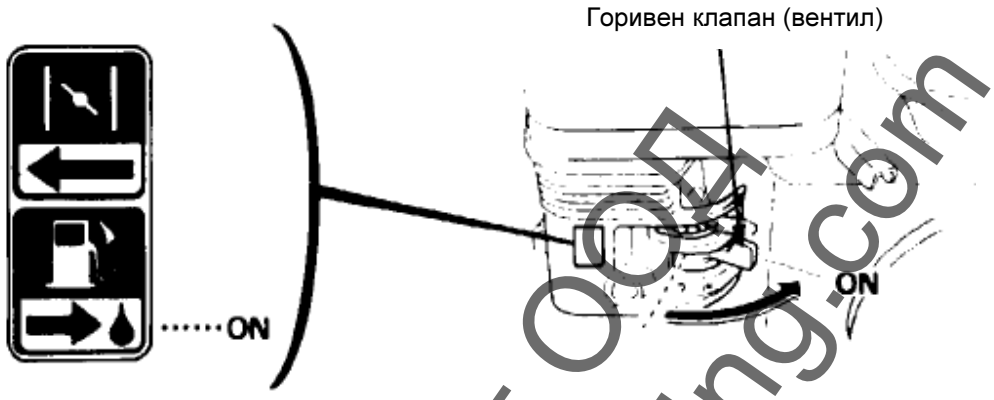

2. Издърпайте лостчето на смукача в позиция CLOSE.

ЗАБЕЛЕЖКА:
Да не се използва смукача, ако двигателят е топъл или температурата на въздуха е висока.

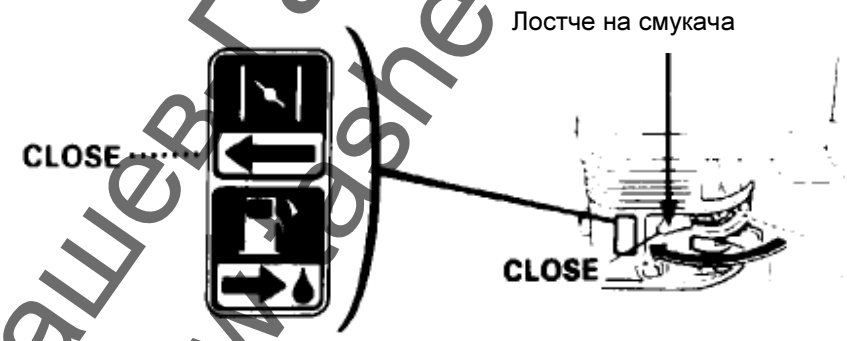

Ташев Галвинг ООД
www.tashev-galving.com

3. Преместете лоста на дроселната клапа (за газта) малко наляво.

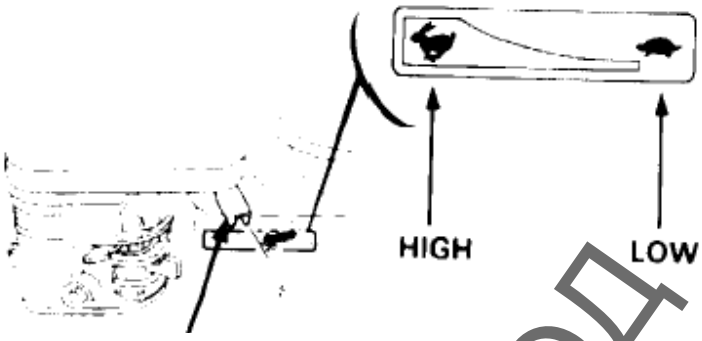

Лостче на дроселната клапа (на газта)

4. Включване двигателя

- **При ръчен стартер**:

Сложете ключа на двигателя на ON.

Ключ на двигателя

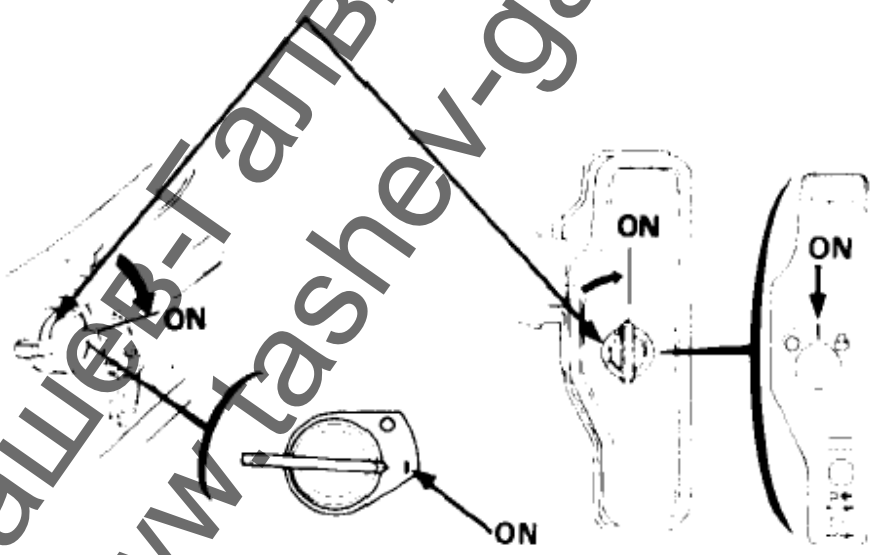

Ташев-Галвинг ООД
www.tashev-galving.com

Леко издърпайте ръкохватката на стартера, докато усетите съпротивление, после дръпнете рязко.

ВНИМАНИЕ:
Не оставяйте дръжката на стартера да отскочи обратно към двигателя. Върнете я бавно в изходно положение, за да избегнете повреда на стартера.

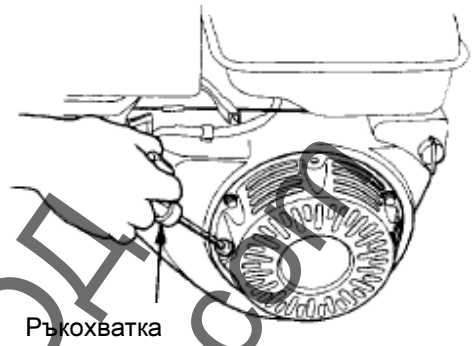

- **С електрически стартер** (където има такъв):
Завъртете ключа на двигателя в положение START и задръжте, докато двигателя запали.

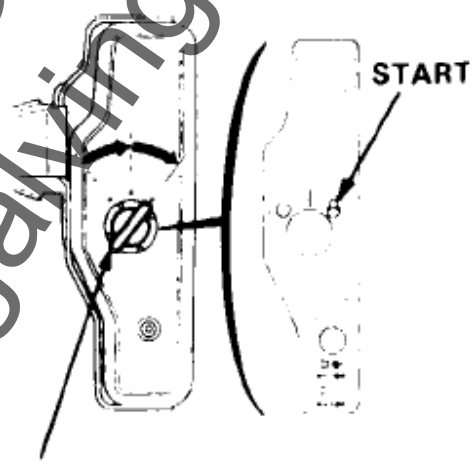

Ключ на двигателя

ЗАБЕЛЕЖКА:
Електрическият стартер не бива да се задържа включен за повече от 5 секунди. Ако двигателят не запали, отпуснете ключа и изчакайте около 10 секунди, преди да задействате отново стартера.

След като двигателя запали, върнете ключа отново в положение ON.

Ташев-Галвинг ООД
www.tashev-galving.com

- **ЕКСПЛОАТАЦИЯ НА ГОЛЯМА НАДМОРСКА ВИСОЧИНА**

При големи надморски височини нормалната горивна смес се променя и става твърде богата. Това води както до влошена работа на двигателя, така и до повишена консумация на гориво.

Мощността при експлоатация на големи височини може да се подобри с вграждането на главен жигльор с малка дюза и пренастройка на регулиращия винт. Ако двигателят постоянно се използва при височина от 1830м и нагоре, е препоръчително това вграждане да бъде извършено.

Дори при препоръчаната настройка на карбуратора мощността на двигателя намалява с около 3,5% на всеки 305м повишаване на надморската височина. Без описаните по-горе промени загубата на мощността е още по-голяма.

ВНИМАНИЕ
Когато двигателят се използва на надморска височина, по-ниска от предвидената за калибрирането на карбуратора, може да настъпи загуба на мощност, прегряване или дори сериозно увреждане на двигателя поради много бедната горивна смес.

Ташев-Галвинг ООД
www.tashev-galving.com

V. ЕКСПЛОАТАЦИЯ

1. След като загрее двигателя, издърпайте лостчето на смукача в положение OPEN.

2. С лоста на дроселната клапа нагласете желаните обороти на двигателя.

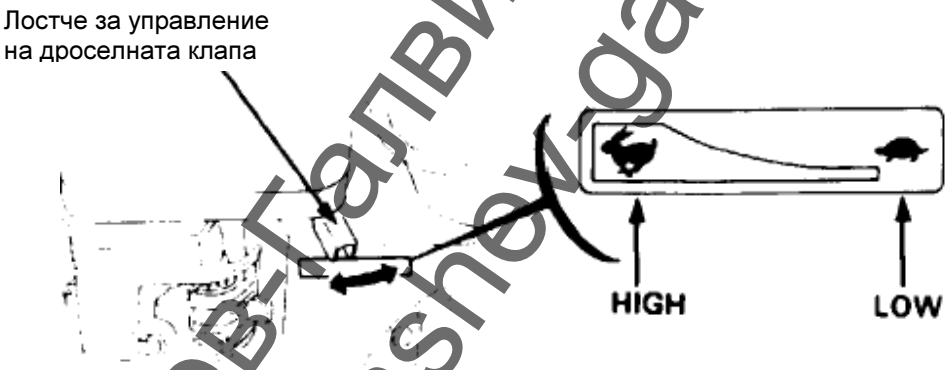

ТашевГалвинг ООД
www.tashev-galving.com

Датчик на маслото
Датчика служи да избегне повреди на двигателя, когато в картера няма достатъчно масло. Преди то да падне под допустимите граници, системата за предупреждаване автоматично изключва двигателя (при това ключът на двигателя остава в положение ON).

УКАЗАНИЕ
Когато двигателят спре и не може отново да бъде запален, преди да се търсят други повреди, проверете нивото на маслото. (вж. Стр.6)

Електрически предпазител (за електрически стартер)
Защитният прекъсвач пази веригата за зареждане на акумулатора. Късо съединение или погрешно свързване на акумулатора задействат защитата.
Зеленият показалец на предпазителя изскача, за да покаже, че защита е била задействана. Ако това се случи, открийте причината и я отстранете, преди отново да включите веригата.
Натиснете копчето на предпазителя, за да я включите отново.

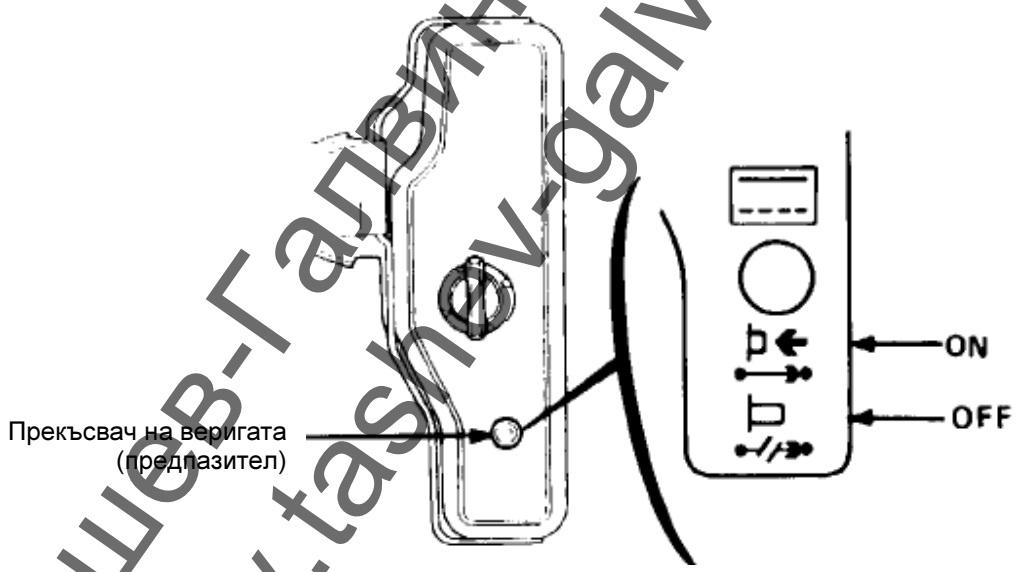

Ташев-Галвинг ООД
www.tashev-galving.com

VI. СПИРАНЕ НА ДВИГАТЕЛЯ

За да се изключи двигателят при аварийна ситуация, завъртете ключа на двигателя в положение OFF. Нормално го изключвайте както следва:

1. Придвижете лоста на газта (дроселната клапа) най-вдясно.

Лостче на дроселната клапа

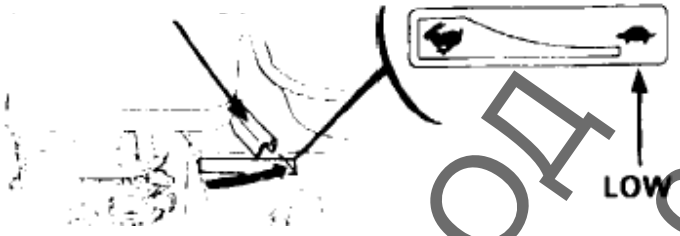

2. Завъртете ключа на двигателя в положение OFF.

Ключ на двигателя

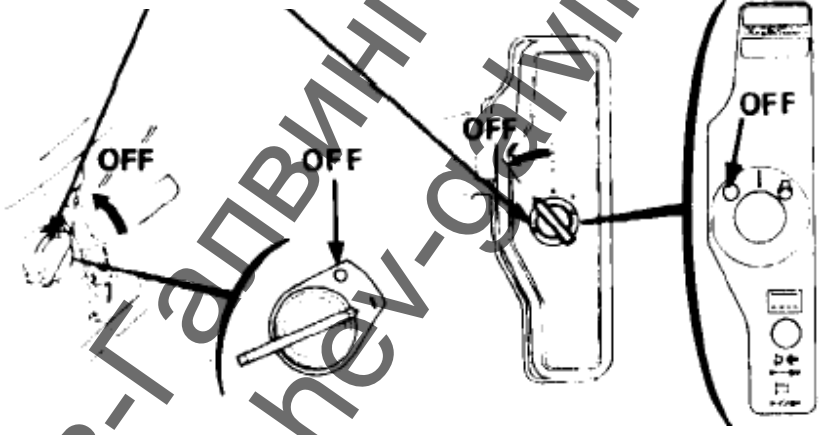

3. Завъртете горивния клапан в положение OFF.

Клапан на горивото

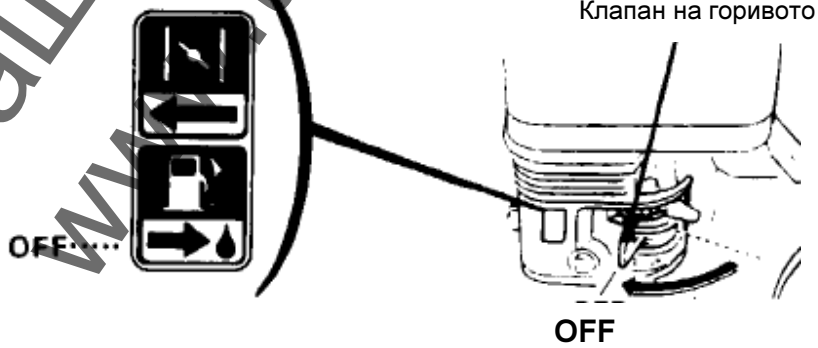

Ташев-Гапвинг ООД
www.tashev-gdwing.com

VII. ПОДДРЪЖКА

ПРЕДУПРЕЖДЕНИЕ

- Преди началото на работата по поддръжката изключете двигателя.
- За да избегнете включване на двигателя по невнимание, изключете ключа на двигателя и извадете лулата на свещта на запалването.
- Поддръжката трябва да се извършва от оторизиран HONDA -сервиз, освен ако собственикът не притежава необходимите инструменти, информация и знания.

ВНИМАНИЕ

Да се използват само оригинални резервни части ХОНДА или други, равностойни на тях. Ако се използват резервни части, които не отговарят на изискванията за качество, двигателят може да бъде повреден.

Редовният преглед и настройка на двигателя са предпоставка за продължителна и добра работа. Поддръжката на двигателя спомага за увеличаване продължителността на живота му. Препоръчителните интервали за поддръжка и дейностите, които трябва да бъдат извършени, са описани в следната таблица:

РЕДОВЕН СЕРВИЗЕН ПЕРИОД (3)		На всеки пуск	Първия месец или 20 ч.	Всеки 3 месеца или 50 ч.	Всеки 6 месеца или 100 ч.	Всяка година или 300 ч.
Механизъм Проверявайте на по-скорошното от всеки посочен месец или часове работа						
Моторно масло	Проверка нивото	x				
	Смяна		x		x	
Масло на редуктора (ако има редуктор)	Проверка нивото	x				
	Смяна		x			x
Въздушен филтър	Проверка	x				
	Почистване			x(1)		
Утаечна чашка	Почистване				x	
Свещ запалване	Проверка-регулиране				x	
Искров уловител (опция)	Почистване				x	
Клапани	Проверка-регулиране					x(2)
Резервоар на горивото и филтър	Почистване					x(2)
Горивопроводи	Проверка	Всеки 2 години (смяна при необходимост) (2)				

ЗАБЕЛЕЖКА:

(1) Поддръжката следва да се извършва по-често, когато двигателят се използва в запрашена среда.

(2) Тези проверки трябва да се извършват от оторизиран ХОНДА сервиз, когато собственикът не разполага с необходимите инструменти и знания.

Ташев-Гарвинг ООД
www.tashev-garving.com

1. Смяна на маслото

Излейте маслото, докато двигателят е още топъл, за да стане това по-добре и по-бързо.

1. Махнете капачката на резервоара за масло и развийте винта за източване на маслото.
2. Отново завийте винта и го затегнете добре.
3. Налейте от препоръчаното масло (вж. стр.6) и проверете нивото му.
4. Отново сложете капачката на резервоара за маслото.

КОЛИЧЕСТВО МОТОРНО МАСЛО: 0,60 L.
Масло при редуктор ½ понижаваща предавка – 0,50 L
Масло при редуктор 1/6 понижаваща предавка – 0,15 L

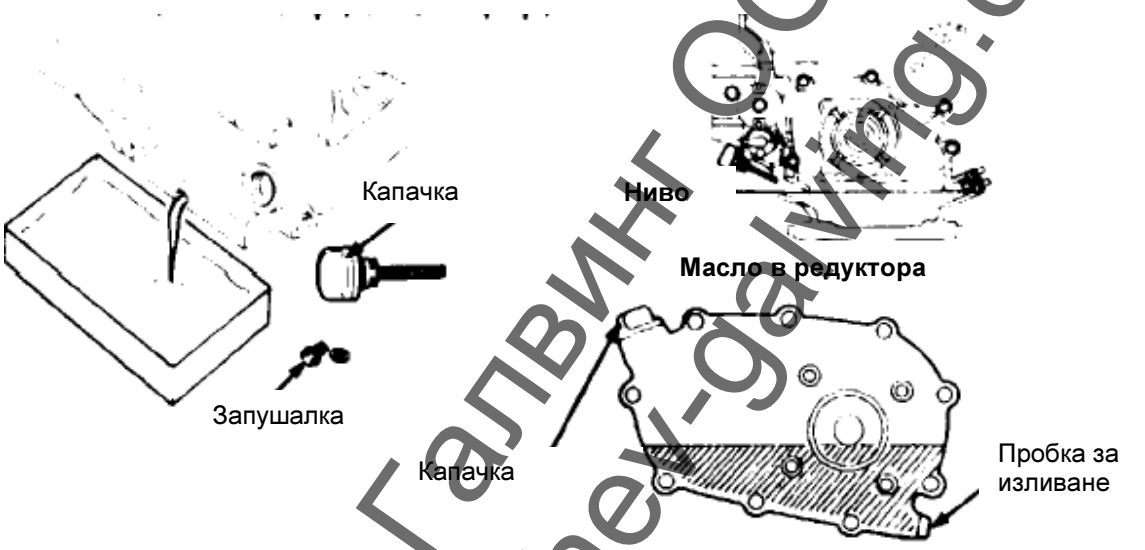

ВНИМАНИЕ
Продължителният и често повтарящ се контакт на кожата с употребявано моторно масло може да доведе до появата на рак на кожата. Макар това да не е много вероятно, в случай, че Вие ежедневно работите с такова масло, е препоръчително след всеки контакт с него да измивате внимателно ръцете си с вода и сапун.

ЗАБЕЛЕЖКА:
При източване на маслото спазвайте съответните норми за опазване на околната среда.

Ташев-Галвинг ООД
www.tashev-galving.com

2. Обслужване на въздушния филтър

Замърсеният въздушен филтър пречи на въздушния поток към карбуратора. За да избегнете опасността от повреди по карбуратора, почиствайте филтъра редовно, особено когато използвате двигателя в силно запрашена среда.

ПРЕДУПРЕЖДЕНИЕ
Никога не използвайте бензин или разтворители с ниска температура на запалване. Това може да доведе до огън или експлозия.

ВНИМАНИЕ
Никога не оставяйте двигателят да работи без въздушен филтър, тъй като това води до ускореното му износване.

(Въздушен филтър от два елемента)

1. Свалете крилчатата гайка и капака на филтъра. Извадете двата филтриращи елемента и ги разделете. Проверете ги внимателно за скъсвания и, ако има такива, ги сменете.
2. Филтър от пенопласт: накиснете филтриращия елемент от пенопласт в разтвор на домашен почистващ препарат и топла вода, след това го изплакнете хубаво или го потопете в разтворител, който не гори, или в такъв с висока температура на горене. Подсушете филтъра много добре. Потопете го в чисто моторно масло и изстискайте излишното масло. При първото пускане двигателят започва да пуши, ако е останало твърде много масло във филтъра.
3. Хартиен филтриращ елемент: леко изтупайте филтъра спрямо някаква твърда повърхност, за да отстраните замърсяването, или го продухайте с въздух под налягане. Никога не се опитвайте да го изчистите с помощта на четка, защото по този начин замърсяването се набива във влакната. Сменете филтъра, ако е много силно замърсен.

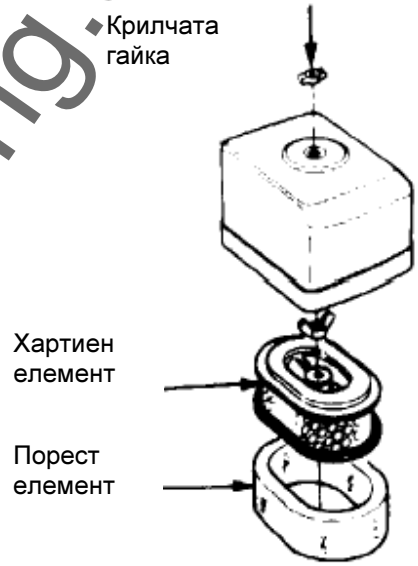

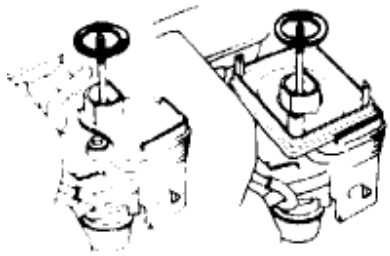

(GX120/160) (GX120/160/200)

Ташев-Галвинг ООД
www.tashev-galving.com

(Циклонен филтър)

1. Свалете крилчатата гайка и капака на филтъра. Извадете филтриращите елементи и ги разделете.Проверете ги внимателно за скъсвания и, ако има такива, ги сменете.
2. Филтър от пенопласт: накиснете в разтвор на сапун и топла вода, изплакнете и оставете да изсъхне напълно. По желание накиснете в почистващ разтвор с висока температура на горене и изсушете. Накиснете филтъра в чисто моторно масло и изстискайте излишното количество. При първото пускане двигателят започва да пуши, ако във филтъра е останало твърде много масло.
3. Хартиен филтриращ елемент: леко изтупайте филтъра в някаква твърда повърхност, за да отстраните замърсяването, или го продухайте с въздух под налягане. Никога не се опитвайте да го изчистите с помощта на четка, защото по този начин замърсяването се набива във влакната. Сменете филтъра, ако е много силно замърсен.

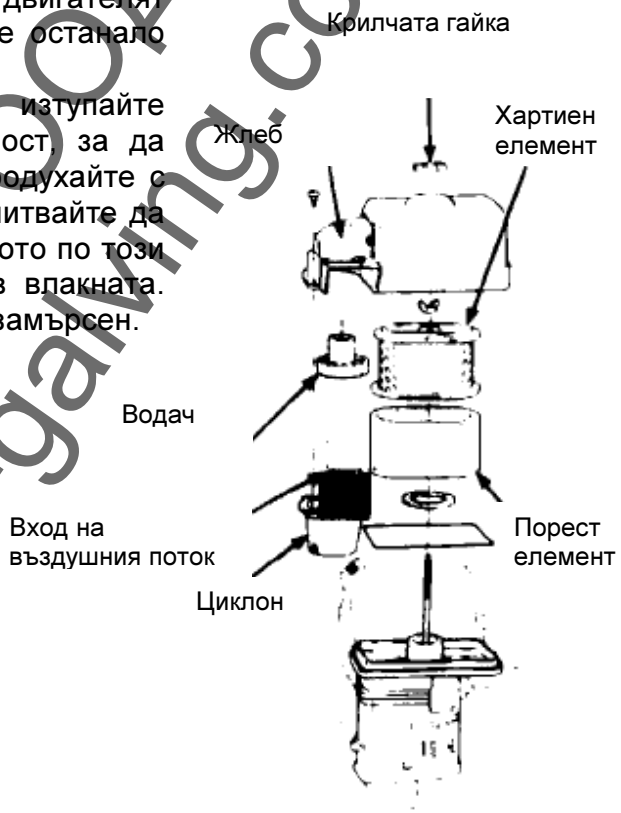

(Почистване на циклонната кутия)

1. Когато центробежната кутия се замърси, извадете трите специални винта с плоски глави, за да можете да забършете или изплакнете частите с вода. Накрая ги подсушете внимателно и ги сглобете обратно.

ВНИМАНИЕ

- Когато поставяте циклонен елемент внимавайте да нагласите връхчето на входа за въздуха да попадне точно срещу жлеба на предпочистващия елемент.
- Поставете въздухопровода в правилната посока.

Ташев-Галвинг ООД
www.tashev-galving.com

(Полусух тип)

1. Свалете крилчатата гайка и капака на филтъра и го извадете.
2. Изплакнете го в негорим почистващ разтвор или в такъв с висока температура на запалване и след това го изсушете внимателно.
3. Накиснете филтъра в чисто машинно масло и изстискайте излишното количество.
4. Поставете обратно филтриращия елемент и капака.

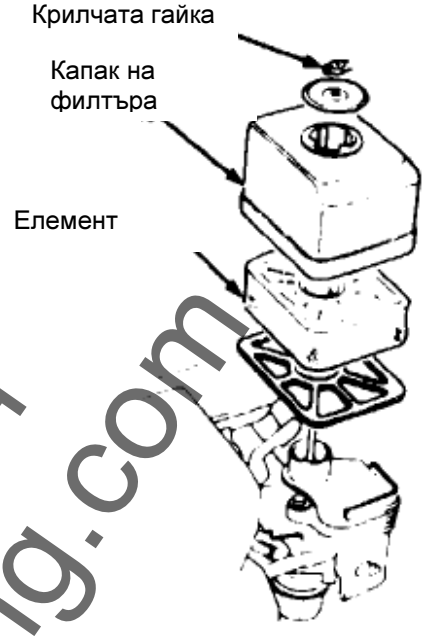

(Филтър в маслена баня)

1. Свалете крилчатата гайка и капака на филтъра и го извадете.
2. Накиснете филтриращият елемент в разтвор на домашен почистващ препарат и топла вода, след това го изплакнете хубаво или го потопете в разтворител, който не гори, или в такъв с висока температура на запалване. Подсушете филтъра много добре.
3. Потопете го в чисто моторно масло и изстискайте излишното масло. При първото пускане двигателят започва да пуши, ако е останало твърде много масло във филтъра.
4. Изсипете маслото, останало в кутията на филтъра, и почистете замърсяването с невъзпламеним разтворител. Изсушете кутията.
5. Напълнете кутията на филтъра с препоръчаното масло (вж. стр.5) до маркировката.
6. Монтирайте обратно филтриращия елемент и капака.

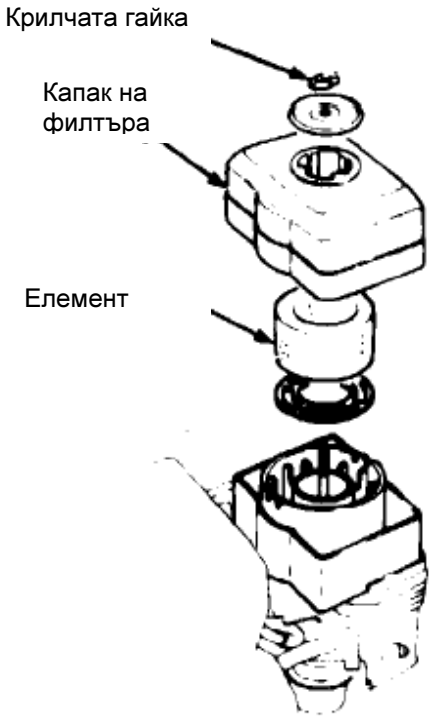

Ташев-Галвинг ООД
www.tashev-galving.com

3. Почистване на чашката на утаителя

ПРЕДУПРЕЖДЕНИЕ

- Бензинът е силно пожароопасен и – при определени условия – експлозивен. Затова избягвайте всякакъв огън в близост до работното място.
- След поставяне на чашката на филтъра проверете за луфтове и се уверете, че участъкът е сух, преди да пуснете двигателя.

Сложете клапата на горивото в положение OFF. Извадете чашката на утаителя с О-образния пръстен и ги измийте с невъзпламеним разтворител. Оставете ги да изсъхнат хубаво, после ги монтирайте обратно и ги завийте здраво. Сложете вентилът на горивото в положение ON и проверете за разливи на гориво.

4. Поддръжка на свещите

Препоръчани свещи: BP6ES, BPR6ES (NGK)
W20EP-U, W20EPR-U (NIPPONDENSO)

ВНИМАНИЕ

Никога не използвайте свещи с неправилен температурен режим на работа.

За да работи двигателят безпроблемно, е необходимо свещите да бъдат поставени правилно и да няма върху тях наслоения.

1. Извадете лулата на свещта и я развийте, като използвате подходящ ключ.

ПРЕДУПРЕЖДЕНИЕ

Ако малко преди това двигателят е бил в експлоатация, шумозаглушителят ще бъде горещ, затова избягвайте контакта с него.

Ташев-ГАЛВИНГ ООД
www.tashev-galving.com

2. Проверете външната част на свещта. Подменете я, ако изглежда захабена или изолаторът й е повреден или спукан. Ако може да се използва отново, я почистете с телена четка.
3. Премерете разстоянието между електродите с луфтомер. При необходимост, коригирайте разстоянието чрез огъване на електрода на масата.

Разстояние между електродите: 0,70-0,80 мм

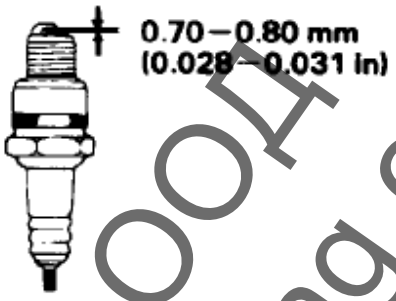

4. Убедете се, че уплътняващият пръстен е наред, после завийте свещта на ръка, за да предотвратите пренавиване.
5. След като свещта бъде поставена, я дозавийте с ключ за свещи, за да притиснете уплътнението.

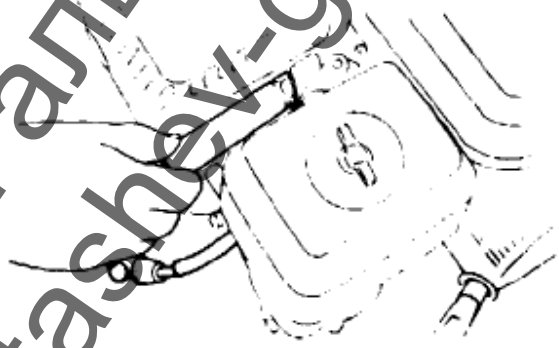

ЗАБЕЛЕЖКА
Една нова свещ трябва да се завърти на половин оборот с ключа, за да притисне уплътнението. Ако повторно се използва стара свещ, след поставянето й я завъртете само на 1/8 – ¼ оборот.

ВНИМАНИЕ
Свещта трябва добре да се стегне. Лошо поставена свещ може да се загрее до висока температура и да предизвика повреда в двигателя.

Ташев-Галвинг ООД
www.tashev-galving.com

5. **Почистване на искроуловителя (опционна част)**

ПРЕДУПРЕЖДЕНИЕ

При работа на двигателя шумозаглушителя се загрява до висока температура. Поради тази причина е необходимо да го оставите да изстине, преди да извършвате каквито и да било дейности по двигателя.

ВНИМАНИЕ

Искроуловителят трябва да се почиства на всеки 100 работни часа, за да можа да изпълнява функциите си.

1. Извадете двата 4-мм винта от дефлектора на отработените газове и го свалете.
2. Махнете четирите 5-мм винта от протектора на шумозаглушителя и го свалете.
3. Развинтете 4-мм винт на искроуловителя и го свалете от шумозаглушителя;

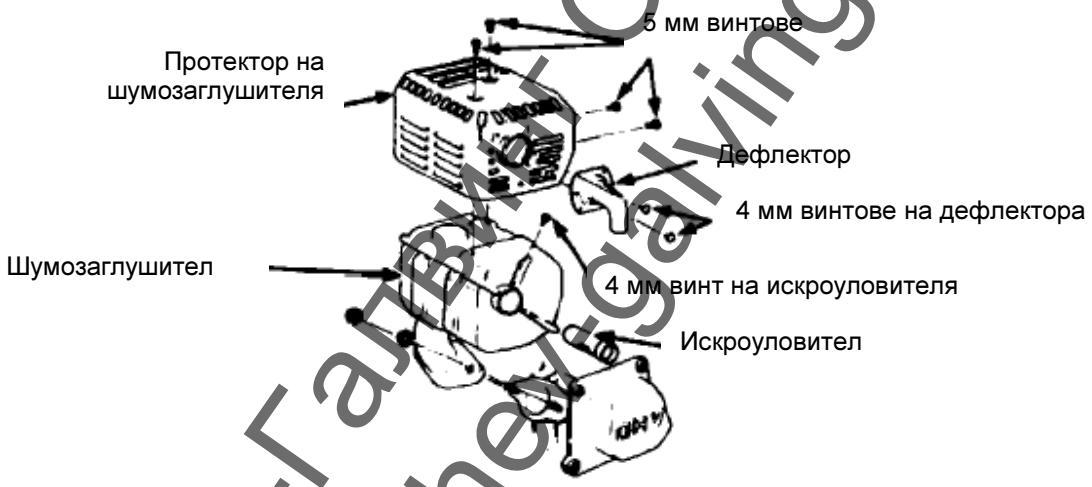

4. Използвайте четка, за да отстраните нагара от мрежичката на искроуловителя.

ВНИМАНИЕ

Внимавайте при това да не повредите мрежичката.

ЗАБЕЛЕЖКА

По искроуловителя не трябва да има каквито и да било скъсвания или дупки. При наличието на такива го подменете.

5. Сглобете искроуловителя и шумозаглушителя в обратен ред.

Ташев-Галвинг ООД
www.tashev-galving.com

6. Настройка на карбуратора за работа на празен ход

1. Запалете двигателя и го оставете да загрее до нормална експлоатационна температура.
2. При включен двигател нагласете винта на дроселната клапа в подходящо положение, за да постигнете желаните обороти на празен ход.

Нормални обороти на празен ход: 1400 $\pm$ $^{200}/_{150}$ rpm

Винт за регулиране на дроселната клапа

Ташев-Галвинг ООД
www.tashev-galving.com

VIII. УПРАВЛЯВАЩИ ЖИЛА НА ДРОСЕЛНАТА КЛАПА И ЛОСТА НА СМУКАЧА (опционна част)

Лостчетата на дроселната клапа и смукача са снабдени с отвори, което позволява монтирането на кабелно жило, разглеждано като допълнително оборудване. Следващата фигура показва как следва да се извърши поставянето на плътно или оплетено кабелно жило. Когато се използва оплетено, трябва да се вгради и показаната възвратна пружина.
При свързването на дроселната клапа с кабелното жило, трябва да се развие триещата гайка на лоста на дроселната клапа.

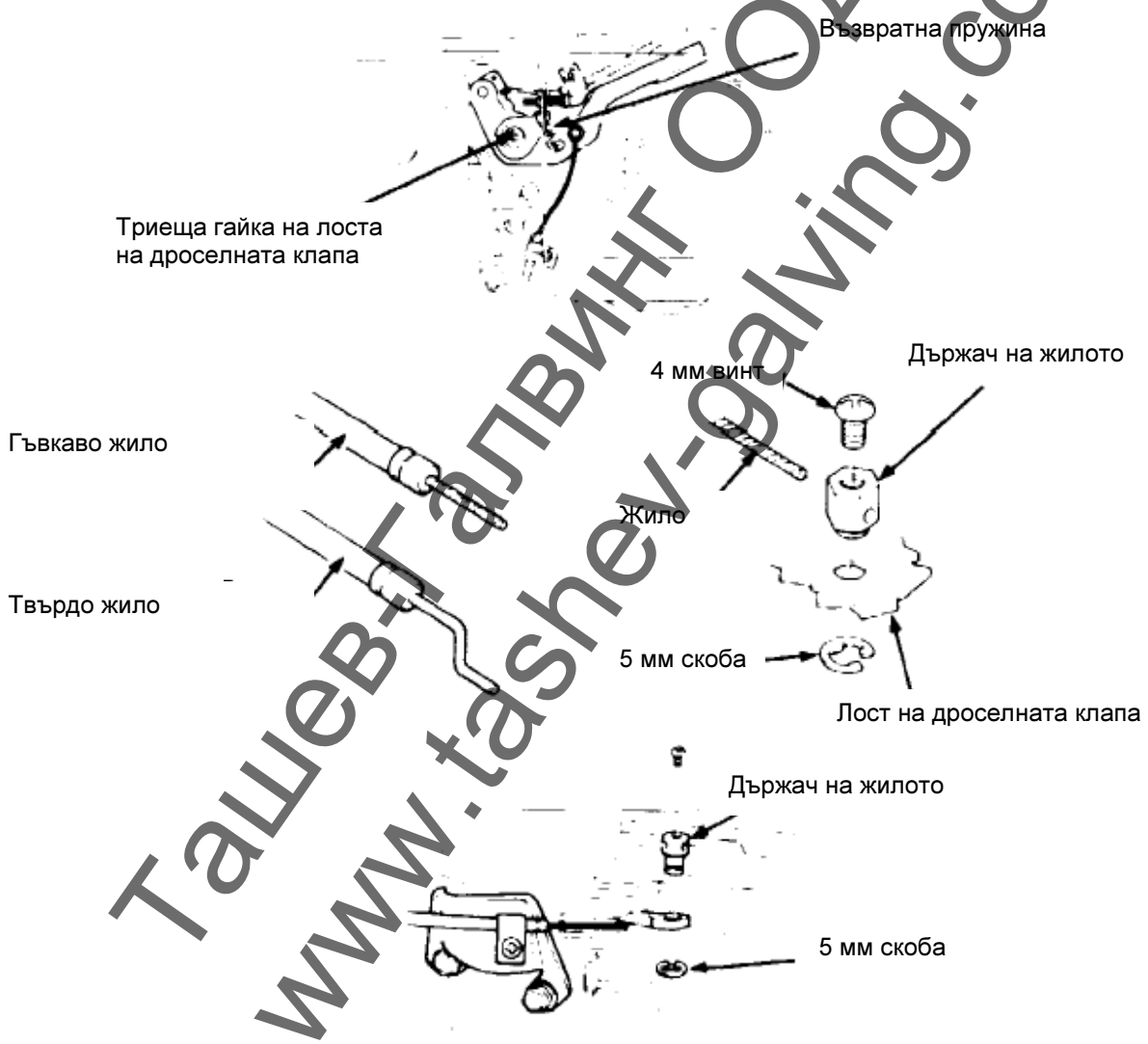

Ташев-Галвинг ООД
www.tashev-galving.com

IX. ТРАНСПОРТИРАНЕ И СЪХРАНЕНИЕ

ПРЕДУПРЕЖДЕНИЕ
При транспортиране завъртете клапата на горивото в положение OFF и сложете двигателя в хоризонтално положение, за да избегнете изтичането на гориво. Разлят бензин или бензинови изпарения могат да се възпламенят.
Преди да оставите двигателя на съхранение за по-дълго време:

1. Убедете се, че мястото на съхранение не е твърде прашно или влажно.
2. Източете бензина….

ПРЕДУПРЕЖДЕНИЕ:
Бензинът е силно запалим и експлозивен при определени обстоятелства. Не пушете и не допускайте огън и искри в близост.

а) Сложете вентила на горивото в положение OFF, извадете чашката на утаителя и я изпразнете;
б) Завъртете вентила на горивото в положение ON и източете горивото от резервоара в подходящ съд.
в) Върнете чашката на филтъра и я закрепете добре.
г) Изпразнете карбуратора чрез отвиване на изпускателната му пробка.

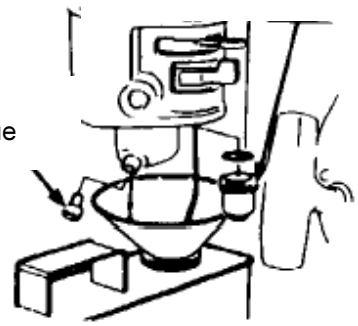

3. Сменете моторното масло (вж. стр. 20)
4. Извадете свещта и сложете една супена лъжица чисто масло в цилиндъра. Няколко пъти завъртете коляновия вал на двигателя, за да разпределите маслото равномерно, и после завийте обратно свещта.
5. Издърпайте дръжката на стартера, докато усетите съпротивление. Издърпайте още съвсем малко, докато белегът на ремъчната шайба на стартера съвпадне с отвора на стартера. В това положение всмукателния и изпускателните клапани са затворени и по този начин двигателя е по-добре защитена от корозия.

Изравнете белега на макарата на стартера с отвора в горната част на стартера

6. При моделите с електрически стартер: извадете акумулатора и го съхранявайте на хладно и сухо място. Зареждайте го веднъж месечно.
7. Покрийте двигателя, за да го предпазите от прах.

ТашевГалвинг ООД
www.tashev-galving.com

X. ОТСТРАНЯВАНЕ НА ПРОБЛЕМИ ПРИ РАБОТА

Двигателят не се запалва чрез ръчния стартер

1. Ключът на двигателя в позиция ON ли е?
2. Има ли достатъчно масло в двигателя?
3. Клапанът (вентилът) за гориво на ON ли е?
4. Има ли гориво в резервоара?
5. Захранва ли се карбураторът с гориво? За да проверите, развийте изпускателната пробка при отворен горивен вентил.

ПРЕДУПРЕЖДЕНИЕ

Ако се разлее гориво, убедете се, че засегнатото място е сухо, преди да проверявате свещите или да включвате двигателя. Разлятото гориво или горивни изпарения могат да се възпламенят.

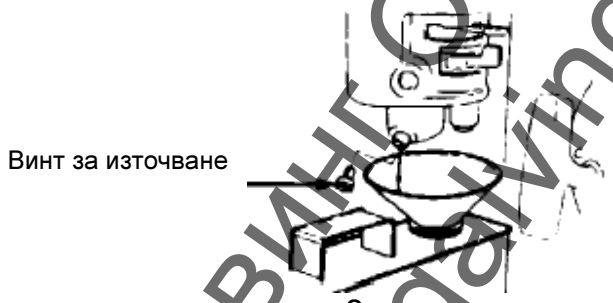

6. Свещта на запалването подава ли искра?
   а) Махнете лулата на свещта и почистете свещта в основата и, след това я развийте.
   б) Сложете лулата на свещта.
   в) Включете ключа на запалването.
   г) Допрете свещта до корпуса на двигателя, за да дадете "маса", после издърпайте ръчния стартер, за да видите дали подава искра.
   Д) Ако няма искри, сменете свещта.
   Ако свещта е наред, монтирайте я обратно и се опитайте да пуснете двигателя в съответствие с инструкциите.
7. Ако двигателят въпреки това не се запалва, го занесете в оторизиран ХОНДА – сервиз.

Двигателят не се запалва (при електрически стартер):

1. Добре ли са свързани кабелите на акумулатора и не са ли корозирали?
2. Напълно зареден ли е акумулатора?

ЗАБЕЛЕЖКА

Ако двигателят не зарежда батерията, проверете защитния прекъсвач.

3. Ако двигателят на стартера функционира, но въпреки това двигателят не се запалва, изпълнете една по една стъпките за диагностициране, описани по-горе при работа с ръчния стартер.

ТашевГалвинг ООД
www.tashev-galving.com

XI. ТЕХНИЧЕСКИ ДАННИ

Размери *	GX120	GX160	GX200
Описателен код	GC01	GC02	GCAE
Дължина Ширина Височина <Дължина> <Ширина> <Височина>	300 mm 345 mm 320 mm	305 mm 365 mm 335 mm <305 mm> <385 mm> <335 mm>	313 mm 376 mm 335 mm <313 mm> <395 mm> <335 mm>
Тегло	12.0 kg	14.0 kg <16.0 kg>	16.0 kg <17.9 kg>

< >: модели с електрически стартер
* двигател "S" тип

Двигател

Тип на двигателя	4 тактов, висящи клапани, едноцилиндров		
Работен обем	118 cm^3	163 cm^3	196 cm^3
Диаметър и ход на буталото	60 x 42 mm	68 x 45 mm	68 x 54 mm
Максимална мощност	2.9 kW/4000 rpm	4 kW/4000 rpm	4.8 kW/3600 rpm
Максимален въртящ момент	0.75 kg-m/2500 rpm	1.1 kg-m/2500 rpm	1.35 kg-m/2500 rpm
Разход на гориво	230 g/PSh		
Охлаждане	въздушно		
Запалване	магнето		
Посока на въртене на вала	Обратно на часовниковата стрелка		

ЗАБЕЛЕЖКА
Техническите данни могат да се променят в различните изпълнения на двигателя и ХОНДА си запазва правото да прави това без предупреждение.

Ташев-Галвинг ООД
www.tashev-galving.com

Със циклонен въздушен филтър

Размери *	GX120	GX160	GX200
Описателен код	GC01	GC02	GCAE
Дължина Ширина Височина	310 mm 410 mm 325 mm	345 mm 420 mm 335 mm	313 mm 430 mm 335 mm
Тегло	12.0 kg	14.0 kg	16.0 kg

* двигател "S" тип

Двигател

Тип на двигателя	4 тактов, висящи клапани, едноцилиндров		
Работен обем	118 cm^3	163 cm^3	196 cm^3
Диаметър и ход на буталото	60 x 42 mm	68 x 45 mm	68 x 54 mm
Максимална мощност	2.9 kW/4000 rpm	4 kW/4000 rpm	4.8 kW/3600 rpm
Максимален въртящ момент	0.75 kg-m/2500 rpm	1.1 kg-m/2500 rpm	1.35 kg-m/2500 rpm
Разход на гориво	230 g/PSh		
Охлаждане	въздушно		
Запалване	магнето		
Посока на въртене на вала	Обратно на часовниковата стрелка		

ЗАБЕЛЕЖКА

Техническите данни могат да се променят в различните изпълнения на двигателя и ХОНДА си запазва правото да прави това без предупреждение.

Ташев-Галвинг ООД
www.tashev-galving.com