ТЕХНИЧЕСКА СПЕСИФИКАЦИЯ

Технически данни	PA 200 A		PA 400 A	
Окачване	1/1	2/2	1/1	2/2
Товароносимост	100 кг	200 кг	200 кг	400 кг
Макс.височина на вдигане	18 м	9м	18 м	9 м
Средна скорост на вдигане	10м/мин	5м/мин	10м/мин	5м/мин
Стоманено въже СК 45	3. 05 мм		3. 8 мм	
Сила на опън на въжето	> 750 кг		> 1000 кг	
Електромотор - захранване - мощност - степен на защита - клас на изолация - прекъснат работен режим	 230V~50Hz P_1 450 W IP 54 KL<B> S_3 25% -10 мин		 230V~50Hz P_1 750 W IP 54 KL<B> S_3 25% -10 мин	

ЕЛЕКТРИЧЕСКА СХЕМА

1. бутон за аварийно изключване
2. клеморед
3. двигател
4. двупозиционен прекъсвач с моментно действие
5. изолационна шайба
6. термозащита

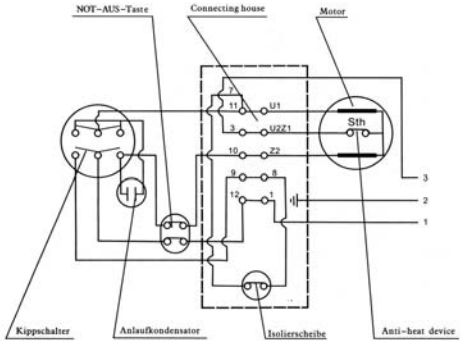

ВЪЖЕНИ ЛЕБЕДКИ

ТИП "ХОБИ"

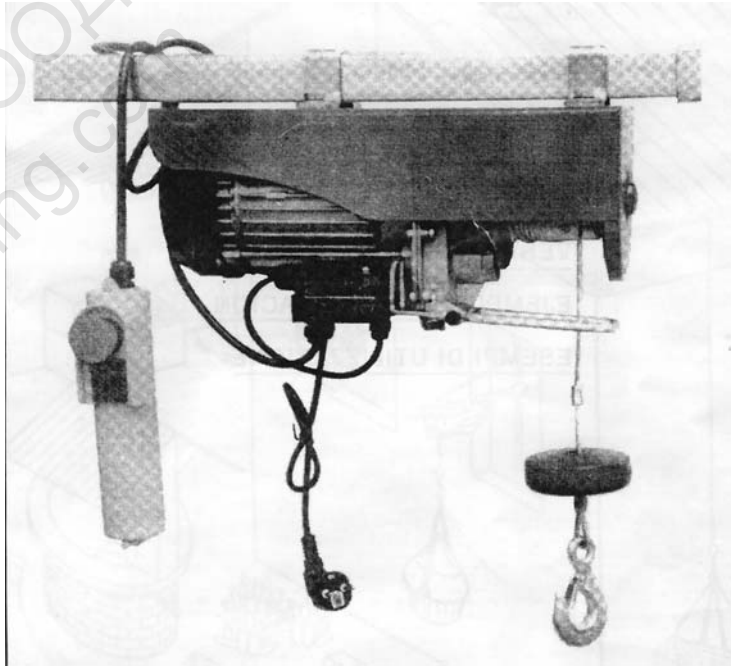

MB 200; MB 400

ТАШЕВ-ГАЛВИНГ ООД
www.tashev-galving.com

ВЪЖЕНА ЕЛЕКТРИЧЕСКА ЛЕБЕДКА ТИП “ХОБИ”
ИНСТРУКЦИЯ ЗА ЕКСПЛОАТАЦИЯ

ОБЩИ ПРАВИЛА ЗА БЕЗОПАСНОСТ

ВНИМАНИЕ! Преди употреба, прочетете общите правила за безопасност, описани по-долу.
Електроуреда е предназначен за използване само домашна употреба! Не е предвиден за промишлено продължително използване!

- Вашата щепселна кутия трябва да отговаря на правилата за безопасност. Ако не е подходяща, трябва да бъде проверена от специалист електротехник.
- Контактът трябва да бъде добре заземен и електрическата система трябва да бъде осигурена с предпазен магнитен изключвател.
- Когато лебедката работи без надзор, внимавайте до нея да нямат достъп деца.
- Не дърпайте кабела, за да изключите лебедката.
- Предпазвайте лебедката от скреж и ниски температури.
- Ако лебедката не може да повдигне даден товар, спрете да натискате бутона за подем, тъй като това показва, че товарът надвишава максималната товароподемност на лебедката.
- Лебедката не трябва да бъде разглобявана по време на работа или когато е включена в мрежата.
- Не използвайте лебедката, когато вали или има бури.
- Не стойте под вдигнат товар.
- Преди да започнете работа, проверете дали стоманеното въже е правилно навито около ролката и дали стъпката на резбата е равна на диаметъра на въжето.

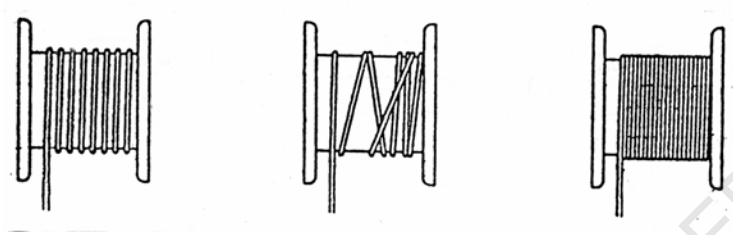

НЕ **НЕ** **ДА**

- СПАЗВАЙТЕ МАКСИМАЛНТА ТОВАРОНОСИМОСТ, ОЗНАЧЕНА НА ЛЕБЕДКАТА, А НЕ ТАЗИ ОТБЕЛЯЗАНА НА КУКАТА.
- Оставяйте поне три намотки на въжето около ролката, за да не се подлага на напрежение връзката на въжето .
- За да избегнете евентуална опасност, не навивайте повече от 15м въже около ролката.
- Ако стоманеното въже е износено, трябва да бъде сменено с въже, притежаващо същите характеристики и да бъде произведено от нас. Това въже не може да бъде намерено във всеки магазин за резервни части.
- Проверете дали всички ел. ключове са изправни преди започване на работа.
- Ако лебедката спре при спускане на товара, нормално е товарът да продължи надолу още няколко сантиметра, заради инерцията.
- ВНИМАНИЕ!!! ДВИГАТЕЛЯТ НА ЛЕБЕДКАТА НЕ Е СНАБДЕН С ПРЕКЪСВАЧ ПРИ ПРЕТОВАРВАНЕ (ЗА ДА СЕ ИЗБЕГНАТ НЕОЧАКВАНИ ИЛИ НЕЖЕЛАНИ ПОВТОРНИ ВКЛЮЧВАНИЯ), ЗАТОВА АКО НЕ МОЖЕТЕ ДА ПОВДИГНЕТЕ ТОВАРА, ПРОСТО ОСТАВЕТЕ ДВИГАТЕЛЯ ДА ИЗСТИНЕ.
- Носещото въже не трябва да се отклонява повече от 15°.

УКАЗАНИЯ ЗА ЕЛЕКТРИЧЕСКА БЕЗОПАСНОСТ

Убедете се, че напрежението на мрежата съответства на посоченото върху табелката на машината. Защитете Вашата електрическа инсталация със защитен прекъсвач против ток от 10А. Уредът не трябва да се монтира на открито. Трябва да се пази от намокряне, запрашаване и високи температури.

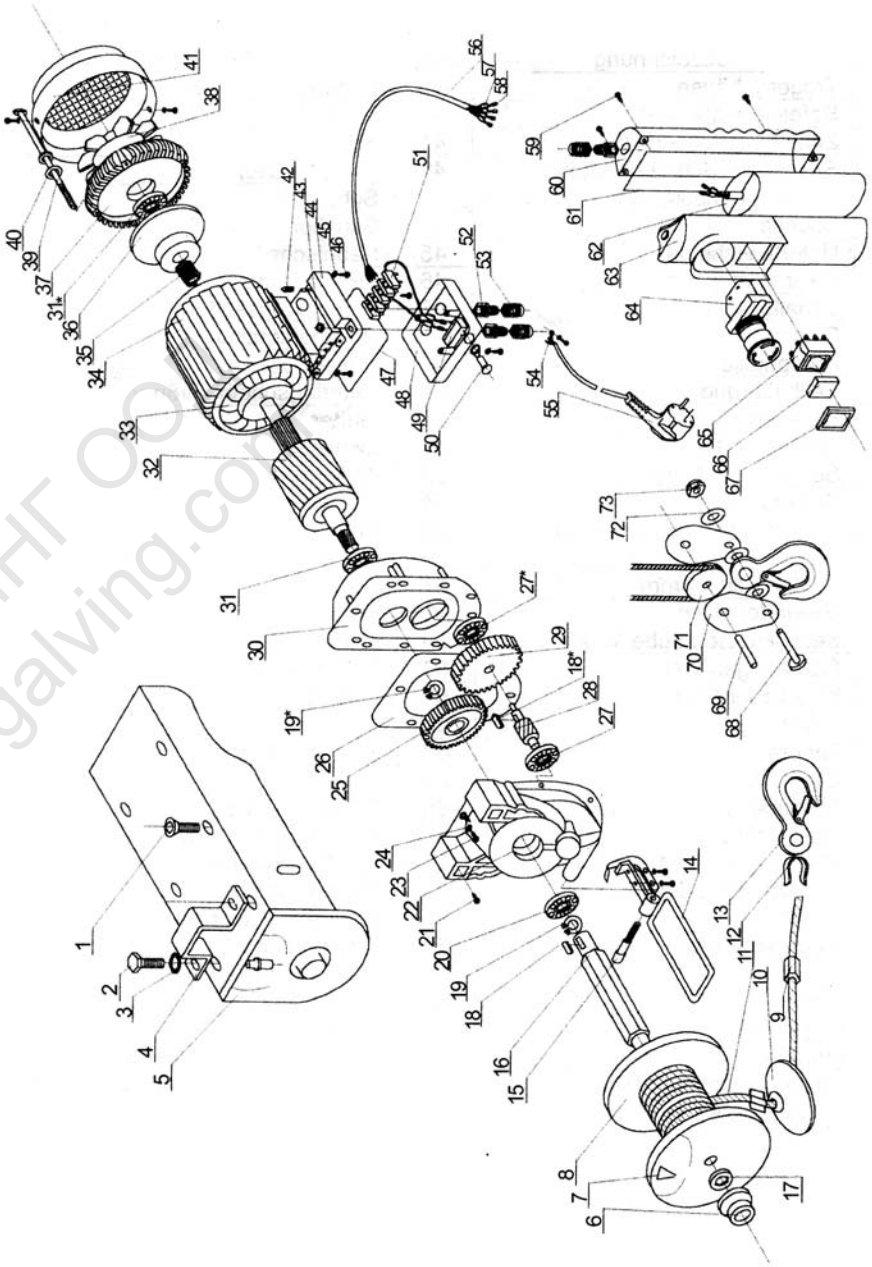

ТАШЕВ-ГАЛВИНГ ООД
www.tashev-galving.com

СПИСЪК НА ЧАСТИТЕ ЗА ЕЛЕКТРИЧЕСКА ЛЕБЕДКА ТИП МВ 400

№	Обозначение	№	Обозначение
1	Винт със скрита глава М8х2	39	Винт с шестостенна глава М4х175
2	Винт с шестостенна глава М8х25	40	Шайба Ø 5 мм
3	Подложна шайба	41	Вентилаторен кожух
4	Закрепващ елемент	42	Блот М6х8
5	Корпус	43	Гайка М4
6	Втулка	44	Клемна кутия
7	Клин-шпонка	45	Шайба Ø 4 мм
8	Барабан на въжето	46	Винт
9	Втулка	47	Гумена подложка
10	Тежест	48	Капак на клемна кутия
11	Стоманено въже	49	Микропрекъсвач
12	Фиксатор на въжето	50	Краен изключвател
13	Кука	51	Лустер клема
14	Освобождаващ елемент на въжето	52	Щуцер
15	Винт с шестостенна глава М5х14	53	Притискаща гайка
16	Задвижващ (водещ) вал	54	Заземяваща клема
17	Подложна шайба	55	Щепсел
18	Осигурителна шпонка	56	Четирижилен кабел
19	Пръстен Ø 17 мм	57	Изолация на жилата
20	Сачмен лагер 60201	58	Кабелни обувки
21	Щифт	59	Винт
22	Уплътнение	60	Кутия на команден прекъсвач
23	Винт с шестостенна глава М5х16	61	Гумено уплътнение
24	Пръстен ∅5мм	62	Кондензатор
25	Зъбно колело	63	Кутия на команден прекъсвач
26	Уплътнение	64	Стоп бутон
27	Сачмен лагер 60201	65	Команден прекъсвач
28	Пиньон	66	Капак на командния прекъсвач
29	Зъбно колело	67	Рамка на командния прекъсвач
30	Преден щит	68	Ос ∅12х30
31	Сачмен лагер 80202	69	Ос
32	Съединен накъсо ротор	70	Страница на куката
33	Статор	71	Ролка
34	Корпус на двигателя	72	Шайба ∅10мм
35	Уплътнение	73	Гайка
36	Спирачка		
37	Заден капак		
38	Вентилатор		

МОНТАЖ

Стандартното изпълнение на лебедката има специално изработена закрепваща система, която позволява монтиране върху стоманена тръба. Монтажа на уреда се извършва предимно на стоманена стрела. Използваната стоманена стрела трябва да бъде с диаметър от 43 мм и дебелина минимум 3 мм. Стрелата трябва да бъде добре закрепена към стена. Закрепването трябва да бъде стабилно, т.е. да може да издържа на натоварванията. Закачете подемната кука в държача за закрепване.

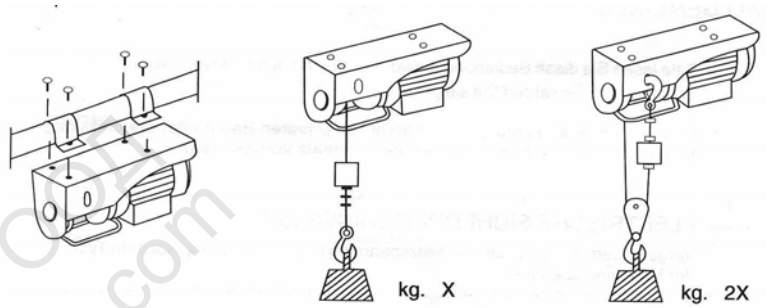

Проверете дали характеристиките на щепселната кутия (напрежение–честота) отговарят на тези, означени върху табелката на лебедката. След това можете да я включите. Ако се налага използване на удължителен кабел, абсолютно задължително е да съблюдавате данните от следната таблица.

Необходимо удължение	Сечение на кабела
до 20 м	1,6 мм
от 20 до 50 м	2,5 мм

ПОДДРЪЖКА

- Периодично проверявайте дали стоманеното въже е в добро състояние.

1-2 ПОДМЕНЕТЕ

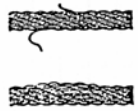

- Проверявайте дали винтовете на закрепващите планки и на зъбната предавка са добре завити.
- Проверявайте състоянието и затягането на гайките, притискащи стоманеното въже. Лагера на ролката трябва редовно да се смазва.
- Периодично проверявайте състоянието на бутонния прекъсвач и на бутона за изключване на двигателя.
- Лебедката трябва да се проверява от квалифицирано лице поне веднъж годишно.

ТАШЕВ-ГАЛВАНГ ООД
www.tashev-galvang.com

СПИСЪК НА ЧАСТИТЕ ЗА ЕЛЕКТРИЧЕСКА ЛЕБЕДКА ТИП МВ 200

№	Обозначение	№	Обозначение
1	Корпус	39	Вентилаторен щит
2	Закрепващ елемент	40	Капачка на микропрекъсвача
3	Подложна шайба	41	Лост на ръчен прекъсвач
4	Винт с шестостенна глава М8х25	42	Микропрекъсвач
5	Винт със скрита глава М8х2	43	Лост на ръчен прекъсвач
6	Втулка	44	Кутия на прекъсвача
7	Подложна шайба	45	Кабелна скоба (затегателна)
8	Барабан на въжето	46	Цилиндричен щифт
9	Тежест	47	Съединителен щифт
10	Стоманено въже	48	Защитен капак на ролките
11	Втулка	49	Ротационна ролка
12	Фиксатор на въжето	50	Шайба Ø 8 мм
13	Кука	51	Гайка
14	Задвижващ (водещ) вал	52	Двужилен кабел
15	Пръстен Ø 17 мм	53	Кабел към притискателна гайка
16	Сачмен лагер 60202	54	Шийка
17	Винт с шестостенна глава М5х14	55	Щуцер
18	Освобождаващ елемент на въжето	56	Гайка
19	Цилиндричен щифт Ø 3 мм	57	Втулка
20	Болт с резба (шпилка)	58	Кабелна обувка
21	Винт с шестостенна глава М5х14	59	Клемна кутия
22	Редуктор	60	Гумен уплътнител
23	Сачмен лагер 60200	61	Четирижилен кабел
24	Малко зъбно колело	62	Лустерклема
25	Зъбно колело	63	Щепсел “шуко”
26	Зъбно колело	64	Подложка
27	Уплътнение	65	Рамка на прекъсвача
28	Щит на лагер преден	66	Капак на прекъсвача
29	Сачмен лагер 80201	67	Авариен изключващ прекъсвач
30	Съединен накъсо ротор	68	Двупозиционен прекъсвач с моментно действие
31	Статор	69	Пусков кондензатор
32	Корпус на двигателя	70	Корпус на прекъсвача горна част
33	Пружина	71	Гофриран контакт
34	Спирачка	72	Изолираща втулка
35	Заден капак	73	Гумен уплътнител
36	Вентилатор	74	Корпус на прекъсвача- долна част
37	Винт с шестостенна глава М4х175	75	Винт с кръстообразно гнездо със скрита глава
38	Шайба Ø 5 мм		

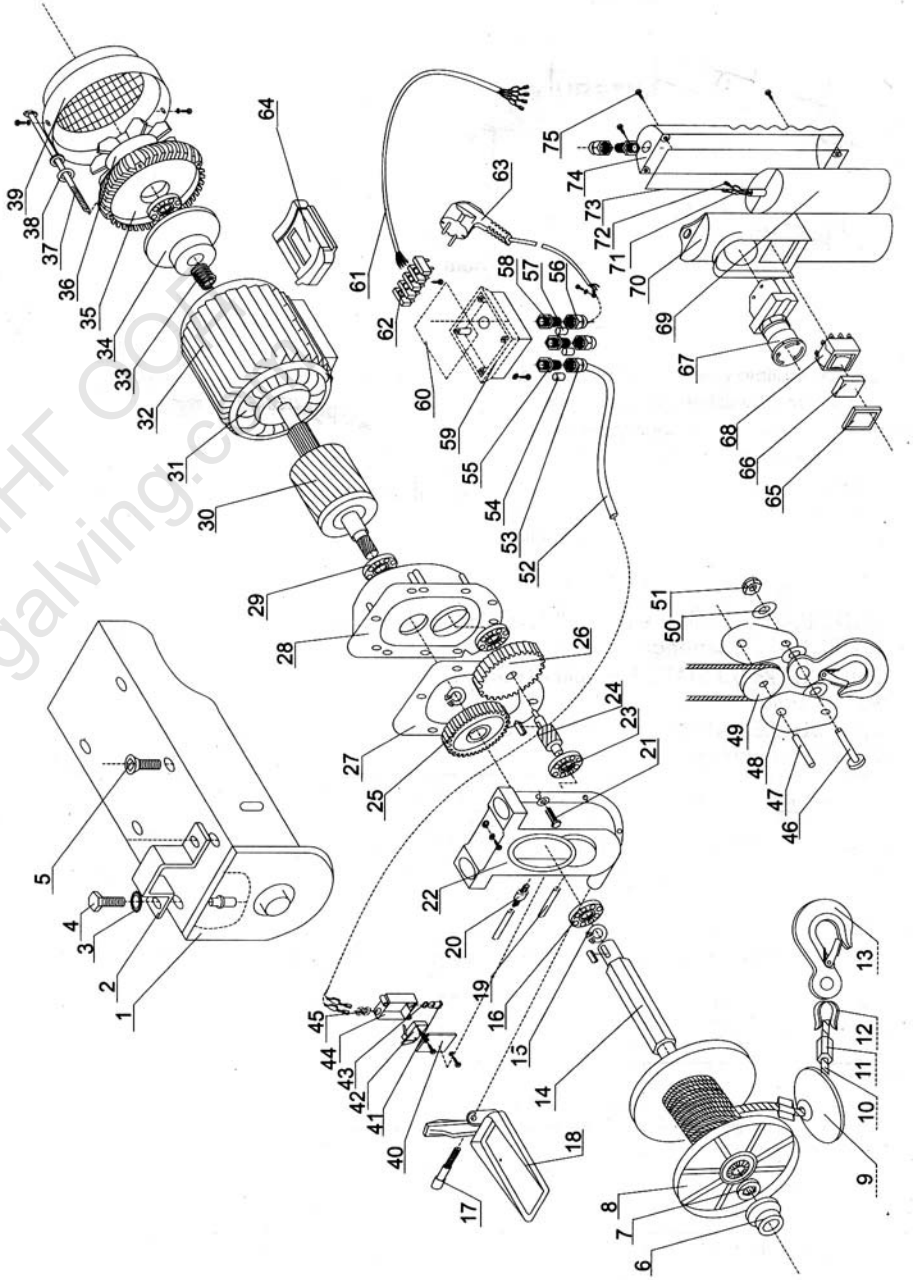

ТАШЕВ-ГАЛВИНГ ООД
www.tashev-galving.com