Превод от английски език

РЪКОВОДСТВО ЗА ЕКСПЛОАТАЦИЯ И ПОДДРЪЖКА

Хидравличен крик
Каталожен номер 0062/2, 0062/5, 0062/10, 0062/15, 0062/20, 0062/32, 0062/50

FERVI
PRO SMART EQUIPMENT

ПРЕВОД НА ОРИГИНАЛНИТЕ ИНСТРУКЦИИ

Ташев-Галвин ООД
www.tashev-galvin.com

ВЪВЕДЕНИЕ

Прочетете това ръководство, преди да започнете работа.

ПРЕВОД НА ОРИГИНАЛНИТЕ ИНСТРУКЦИИ

Преди да започнете каквато и да е работа, задължително трябва да прочетете това ръководство с инструкции. Гаранцията, че машината ще работи добре и с пълен капацитет, зависи изключително от спазването на всички инструкции, описани в това ръководство.

Квалификации на оператора

Операторите, на които е възложено да работят с тази машина, трябва да са запознати с цялата необходима информация и инструкции и да преминат съответния курс на обучение във връзка с безопасността, отнасяща се до:

a) Условия на използване на оборудването;
b) Предвидими необичайни ситуации;
c) в съответствие с член 73 от Законодателно Постановление 81/08.

Ние гарантираме, че машината съответства на спецификациите и техническите инструкции, описани в Ръководството към датата на неговото издаване, посочени по-долу; Освен това, машината може да бъде предмет на важни технически промени в бъдеще, без да се актуализира ръководството.
За информация относно промени, които може да бъдат извършени, се свържете с FERVI.

ВЕРСИЯ 3 **Май 2013 г.**

Ташев-Галвинг ООД
www.tashev-galving.com

СЪДЪРЖАНИЕ

1. ВЪВЕДЕНИЕ 4
1.1. Графично представяне на предупрежденията за безопасност, работа и рискове. ... 5

2. ОБЩИ ПРЕДУПРЕЖДЕНИЯ ЗА БЕЗОПАСНОСТ 5
2.1. Техническа помощ 6
2.2. Допълнителни клаузи 6

3. ПРЕДНАЗНАЧЕНИЕ И ОПИСАНИЕ НА КРИКОВЕТЕ 6
3.1. Устройства за безопасност 8
3.2. Идентификационна табелка и пиктограми 8
3.2.1. Маркировка CE 8
3.2.2. Максимална номинална товароподемност 9
3.2.3. Информация за работата и остатъчни рискове 9

4. ТЕХНИЧЕСКИ СПЕЦИФИКАЦИИ 10

5. НЕПРАВИЛНА УПОТРЕБА И ОПАСНОСТИ 10

6. ТРАНСПОРТИРАНЕ, ПОВДИГАНЕ И ПРЕМЕСТВАНЕ 11

7. ВЪВЕЖДАНЕ В ЕКСПЛОАТАЦИЯ 11
7.1. Инструкции за разопаковане 11
7.2. Сглобяване на повдигащия лост 11

8. РАБОТА С МАШИНАТА 12
8.1. Повдигане на товар 12
8.2. Спускане на товар 14

9. ПОДДРЪЖКА 14
9.1. Рутинна поддръжка 14

10. ОТСТРАНЯВАНЕ НА ПРОБЛЕМИ 16

11. СЪХРАНЕНИЕ 17

12. ИЗВАЖДАНЕ ОТ УПОТРЕБА 17

Ташев-Галвинг ООД
www.tashev-galving.com

1. ВЪВЕДЕНИЕ

Това ръководство е неразделна част от машината и е доставено при закупуването й.
Производителят си запазва всички права на материална и интелектуална собственост върху това ръководство; всяко разкриване и копиране, дори частично, на тази публикация без предварително писмено съгласие, е забранено.

Целта на това ръководство е да предостави необходимите знания относно използването и поддръжката на **хидравличен крик (модели 0026, 0062/2, 0062/5, 0062/10, 0062/15, 0062/20, 0062/32, 0062/50)** и да създаде у оператора, на когото е поверено устройството, чувство за отговорност и познания за възможностите и ограниченията на машината.

Операторите трябва да са добре обучени и подготвени, така че това ръководство трябва да бъде прочетено и обсъдено от персонала, отговорен за въвеждането в експлоатация, работата и поддръжката на машината. Това е необходимо, за да се изпълняват всички операции по възможно най-безопасния и най-ефективния начин от лицата, които изпълняват тези задачи. Затова е задължително стриктно да се спазват изискванията в това ръководство, които са необходимо условие за безопасна и ефективна работа на крика.

Преди да бъде инсталирана и използвана машината, упълномощеният персонал трябва да:

- прочете внимателно този технически документ;
- знае какви защити и предпазни устройства има крикът, тяхното местоположение и как те работят.

Отговорност на купувача е да осигури подходящо обучение на потребителите, да се увери, че те са наясно с цялата информация и инструкциите в този документ и че са запознати с потенциалните рискове, които съществуват при работа с крика.

Производителят няма да поеме никаква отговорността за наранявания на хора и/или повреда на имущество, причинени от неспазване на инструкциите в това ръководство.

Операторите ще носят пълната отговорност за всякакви промени, които те са извършили по машината; производителят няма да носи отговорност за никакви наранявания на хора и/или повреда на имущество, които са причинени от поддръжка, извършена от неквалифицирани лица и по начин, който се различава от описаните по-долу работни процедури.

Крикът е проектиран и произведен с механични защити и предпазни устройства, предназначени да предпазят оператора/потребителя от евентуално нараняване.
Строго е забранено да се модифицират или свалят предпазителите, предпазните устройства и предупредителните етикети. Ако това трябва да бъде извършено (например, с цел почистване или ремонт), уверете се, че никой няма да използва машината.

Ташев-Галвинг ООД
www.tashev-galving.com

1.1. Графично представяне на предупрежденията за безопасност, работа и рискове.

Полетата по-долу са предназначени да привлекат вниманието на читателя / потребителя върху правилното и безопасно използване на машината:

Внимание

Подчертава правилата за действие, за да се предотврати повреда на машината и/или възникването на опасни ситуации.

Остатъчни рискове

Предупреждава за наличието на опасности, които водят до остатъчни рискове, за които операторът трябва да внимава, за да се избегне нараняване или повреда на имущество.

2. ОБЩИ ПРЕДУПРЕЖДЕНИЯ ЗА БЕЗОПАСНОСТ

Дори вече да сте запознати с хидравличния крик, трябва внимателно да прочетете това ръководство, за да придобиете пълни познания за машината и за общите мерки за безопасност, които трябва да се спазват по време на работа.

Рискове, свързани с използването на машината

Въпреки, че машината е оборудвана с всички предпазни устройства, трябва да обърнете внимание на всички изисквания за предотвратяване на инциденти, описани в различните части на това ръководство.

Рискове, свързани с използването на машината

Машината трябва да бъде използвана само от квалифициран персонал, обучен да използва машината от упълномощени лица.

Рискове, свързани с използването на машината

Всяко лице, което е отговорно за експлоатацията и поддръжката на машината, трябва първо да прочете ръководството с инструкции, по-специално главата, съдържаща информация за безопасност.

- Използвайте **хидравличния крик** само за повдигане.
- Преди да извършите повдигане, се уверете, че крикът е в добро състояние. ***Не правете настройки на предпазния клапан!***
- Поставете крика на равна, твърда и здрава работна повърхност.
- Не се опитвайте да използвате машината при работни параметри, по-високи от тези, за които е предназначена, ***по-специално по отношение на тежестта на товара, който ще се повдига***. С други думи, не превишавайте капацитета на крика.
- Ако използвате крика, за да повдигате превозни средства, блокирайте колелата на превозното средство с аварийната (ръчната) спирачка.
- ***Винаги използвайте безопасна подпора, като триножник, за да подпрете превозното средство (товара), в случай че трябва да работите под превозното средство (товара)***.

Ташев Галвинг ООД
www.tashev-galving.com

- Препоръчително е потребителите на тази публикация за поддръжка и ремонт да имат основни познания относно механичните принципи и процедури, свързани с ремонт на техническо оборудване.
- Преди да започнете работа, сменяйте износените или повредени части и проверявайте дали ремонтираните компоненти и предпазните устройства работят правилно.
- Работната среда е забранена за достъп на деца и външни лица.

2.1. Техническа помощ

При всякакви проблеми или съмнения без колебание се свързвайте с Отдела за обслужване на клиенти, който разполага с компетентен и специализиран екип, специфично оборудване и резервни части.

2.2. Допълнителни клаузи

Първото нещо, което трябва да направите, когато започвате работа, е да проверите наличието и целостта на защитите и работата на предпазните устройства.

Ако забележите някакъв дефект, не използвайте Хидравличния крик!!!

3. ПРЕДНАЗНАЧЕНИЕ И ОПИСАНИЕ НА КРИКОВЕТЕ

Криковете, модели **0062/2, 0062/5, 0062/10, 0062/15, 0062/20, 0062/32 и 0062/50**, са машини, проектирани за повдигане / сваляне на товари и по-специално, за обичайните операции по поддръжка и/или ремонт на превозни средства.

Криковете трябва да се използват върху носеща повърхност, която да бъде равна, гладка и достатъчно здрава и твърда (с възможност да поеме натоварването от крика плюс максималния номинален товар).

Работната температура е в диапазона –20/+50^{0}C.

Освен нова, работната среда трябва да бъде достатъчно добре осветена, за да се осигури максимална безопасност при работа (препоръчително е поне 50 lux).

Други начини на използване или разширяване на употребата отвъд предвиденото не съответстват на предназначението, определено от производителя, поради което той не може да поеме никаква отговорност за вреди, причинени от неправилна употреба.

Ташев-Галвинг ООД
www.tashev-galving.com

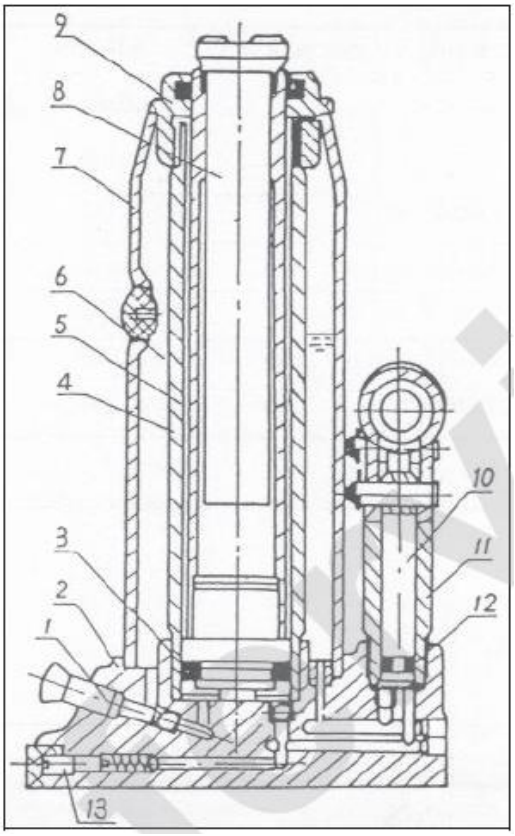

Фигура 1 – Разрез на машината

Фигура 2 – Общ изглед на машината

1. Клапан
2. Основа
3. О-пръстен (на цилиндъра)
4. Хидравличен цилиндър
5. Направляваща тръба
6. Хидравлично масло
7. Резервоар за маслото
8. Стебло на буталото
9. Горен капак
10. Бутална помпа
11. Корпус на помпата
12. О- пръстен (на помпата)
13. Предпазен клапан
14. Куплунг на лоста
15. Табелка
16. Бутало
17. Ръкохватка

Хидравличният крик се състои от (вижте фигури 1 и 2):

- основа (2), изработена от стомана, с четириъгълна форма;
- повдигащ блок, съставен от повдигащ хидравличен цилиндър (4) и корпус на резервоара за масло (7);
- блок на помпата, състоящ се от бутало на помпата (10) с ръчно задвижване;
- клапан (1) за регулиране на скоростта на спускане на ствола на буталото (8) на цилиндъра (4);
- клапан за максимално налягане (13), който представлява устройство за безопасност срещу претоварване;
- ръкохватка (17) за хващане при пренасяне и транспортиране (при моделите за 15 тона и 20 тона).

Системата за управление на крика се състои от:

- бутална помпа (10), която, след като бъде задействана, позволява изваждането на ствола на буталото (8) на хидравличния цилиндър (4), т.е. повдигане на товара;
- клапан (1), който при отваряне позволява връщане на ствола на буталото (8) на хидравличния цилиндър (4), т.е. спускане на товара.

За повече подробности вижте Глава 8 от това ръководство "РАБОТА С МАШИНАТА".

Ташев-Галвинг ООД
www.tashev-galving.com

3.1. Устройства за безопасност

Главното устройство за безопасност, което имат машините е **ограничител на натоварването**, съставен от **клапан за регулиране на максималното налягане** (вижте позиция № 13 на Фигура 1 и на Фигура 2), който предпазва крика от претоварване. Клапанът гарантира, че налягането в кръга на хидравличния цилиндър не може да надвиши зададената фиксирана стойност, определена в съответствие с максималната номинална товароподемност.

> **Ограничител на натоварването**
>
> При никакви обстоятелства операторът не трябва да извършва корекция на предпазния клапан за регулиране на максимално налягане.

Други устройства за безопасност са:

- Главата на буталото (16) върху стеблото на буталото на повдигащия хидравличен цилиндър, проектирана така, че да създава максимално триене и "сцепление" с товара (вижте Фигура 3). Хидравличните крикове 0062/32 и 0062/50 са оборудвани с нехлъзгаща се глава с различен дизайн.
- Ръкохватката върху корпуса на резервоара за масло, която служи за преместване и транспорт (започвайки от моделите за 10 t, позиция 17 на Фигура 1).

Фигура 3 – Глава на буталото, близък план.

3.2. Идентификационна табелка и пиктограми

3.2.1. CE маркировка

Идентификационната табелка на машината е поставена върху корпуса на резервоара за маслото (вижте позиция № 15 на Фигура 1).

Фигура 4 – Идентификационна табелка за модел 0062/20.

Ташев-Галвин ООД
www.tashev-galving.com

Табелките на останалите модели (0062/2, 0062/5, 0062/10, 0062/15, 0062/32, 0062/50) са идентични на показаната по-горе, с изключение на данните за товароподемността, която е следва:

	Каталожен номер	Товароподемност (t)
0062/2	0062/2	2
0062/5	0062/5	5
0062/10	0062/10	10
0062/15	0062/15	15
0062/20	0062/20	20
0062/32	0062/32	32
0062/50	0062/50	50

3.2.2. Максимална номинална товароподемност

Върху табелката е обозначен **максималният номинален товар**, който крикът може да повдигне при стандартни условия, т.е. когато крикът:

- е в добро експлоатационно състояние и е добре поддържан;
- работи в допустимия диапазон на температурата и условията на околната среда;
- е поставен върху гладка, твърда и здрава повърхност.

По-подробно описание за начина на използване и натоварване на крика е дадено в Глава 8 от това ръководство "РАБОТА С МАШИНАТА".

Никога не превишавайте максималната номинална товароподемност!!!

3.2.3. Информация за работата и остатъчни рискове

Показаните по-долу пиктограми, които обобщават основните инструкции за работа и предоставят информация за остатъчните рискове, свързани с употребата на крика, са поставени на задната страна на крика, (вижте Фигура 5).

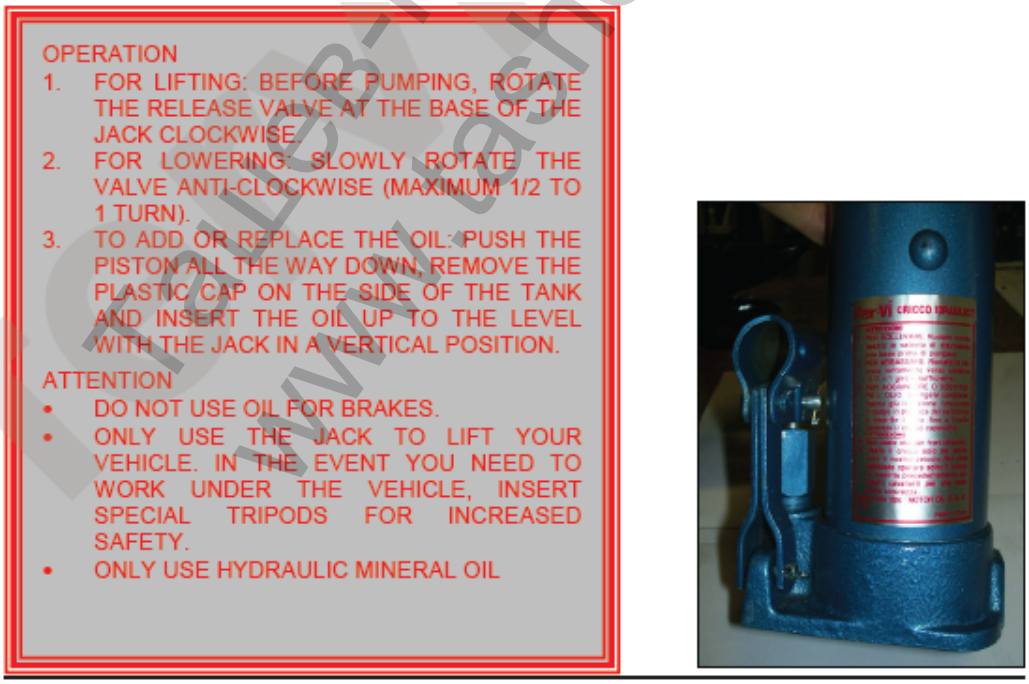

Фигура 5 – Близък план на пиктограмите, поставени на задната страна на крика.

ГАЛВИНГ ООД
www.ashev-galving.com

Текст на етикета:

РАБОТА

1. За повдигане: преди да започнете помпенето, завъртете изпускателния клапан на основата на крика по посока на часовниковата стрелка.
2. За спускане: бавно завъртете клапана в посока, обратна на часовниковата стрелка (максимум ½ до 1 оборот).
3. За да добавите или смените маслото: натиснете буталото докрай надолу, извадете пластмасовата капачка отстрани на резервоара и налейте масло до маркировката, като крикът е в изправено положение.

ВНИМАНИЕ

- Не използвайте спирачно масло.
- Използвайте крика само за повдигане на вашето превозно средство. Ако се налага да работите под повдигнатото превозно средство, поставете специални триножни опори за по-голяма безопасност.
- Използвайте само минерално хидравлично масло.

4. ТЕХНИЧЕСКИ СПЕЦИФИКАЦИИ

Описание (мерна единица)	**0062/2**	**0062/5**	**0062/10**	**0062/15**	**0062/20**	**0062/32**	**0062/50**
Товароподемност (kg)	2 000	5 000	10 000	15 000	20 000	32 000	50 000
Минимална височина (mm)	181	220	230	230	242	285	300
Височина на повдигане (mm)	116	127	150	150	150	180	180
Регулиране (mm)	48	70	80	80	60	-	-
Тегло (kg)	2.7	4.3	6.5	8.4	11	23	33.2

5. НЕПРАВИЛНА УПОТРЕБА И ОПАСНОСТИ

Описаните по-долу действия, с които очевидно не се изчерпва целият обем от потенциални възможности за "злоупотреба" с машината, трябва да се считат за **строго забранени**.

СТРОГО ЗАБРАНЕНО Е !!!

- Да се вдигат хора и/или животни, защото може да паднат;
- Да се повдигат товари, докато в близост до машината има хора;
- Да се работи под товари, издигнати само върху крика без да се използват допълнителни подпори за безопасност, като триножни опори.
- Да се повдигат товари по-тежки от максимално номинираните, обозначени върху табелката;
- Да се повдигат превозни средства, без да се прилагат правилно спирачките на колелата;
- Да се повдигат небалансирани товари или да се променя статичната им конфигурация и/или центъра на тежестта им;
- Да се повдигат "опасни" товари (разтопени метали, киселини, радиоактивни материали, нестабилни и/или чупливи товари);
- Да се натоварва крикът, когато е поставен върху неравни полирани повърхности и/или повърхности, които не са достатъчно здрави, за да поемат товара (крик + номинална

Ташев Галвинг ООД www.tashev-galving.com

максимална товароподемност);
- Да се използва крикът, когато съществува вероятност товарът неволно да се премести;
- Да се оставя без надзор натоварен крик;
- Да се позволява на неупълномощен персонал да използва крика;
- Да работите с крика, когато не сте в психическо равновесие или физически здрав;
- Да работите с крика без необходимото внимание;
- Да използвате крика за цели, различни от тези, за които той е проектиран;
- Да се използва крикът при непредвидими условия на околната среда (неблагоприятни климатични условия, в хладилници, при наличие на силни магнитни полета, и т.н.);
- Да се използва крикът при наличието на потенциално експлозивна околна среда;
- Да се използва крикът при недобро осветление;
- Да се използва крикът на пътуващи кораби;
- Да се допуска крикът да контактува с хранителни продукти.

6. ТРАНСПОРТИРАНЕ, ПОВДИГАНЕ И ПРЕМЕСТВАНЕ

Повдигането на крика с цел транспортиране може да бъде извършено на ръка, от един или двама души, в зависимост от моделът, който ще се транспортира. Сравнително ниското тегло на машината (до 32 kg за 50-тонен модел) позволява тя да бъде безопасно преместена на ръка без риск от нараняване на оператора.
Когато повдига и премества крика, операторът трябва да го държи с двете ръце, по възможност за ръкохватката (налична при модели 0062/15, 0062/20, 0062/32 и 0062/50, вижте компонент № 17 на Фигура 1).

7. ВЪВЕЖДАНЕ В ЕКСПЛОАТАЦИЯ

7.1. Инструкции за разопаковане

Крикът се доставя в картонена кутия, с разглобен повдигащ лост. Преди да изхвърлите картонената опаковка, проверете дали в нея няма останали части от машината, ръководството за потребителя или някой друг документ, които може да бъдат неволно изхвърлени.

Стандартна опаковка

Тъй като опаковъчните материали (пластмасови торбички, пенополистирол и т.н.) са потенциално опасни, те не трябва да бъдат оставяни до достъп на деца.

7.2. Сглобяване на повдигащия лост

За да сглобите повдигащия лост на крика, процедирайте по следния начин:
1. Свалете двете пластмасови капачки, които държат частите на лоста заедно (вижте Фигура 5);
2. Вкарайте по-тънката част на лоста в по-широката, докато се фиксира (вижте Фигура 6). Това е възможно благодарение на леко коничната форма на двете части на лоста.

Ташев-Галвинг ООД
www.tashev-galving.com

Фигура 6 – Лостът в разглобен вид.

8. РАБОТА С МАШИНАТА

Повдигане на товари

Съществува риск от притискане и/или охулване на части от тялото при повдигане на тежки товари в резултат на неправилна работа. Работниците трябва да са снабдени със стандартно предпазно оборудване, особено ръкавици и предпазни обувки с метални бомбета.

Повдигане на товари

Работниците, които изпълняват повдигане на товари, трябва да работят изключително внимателно с машината, без резки движения. Особено важно е непрекъснато да се контролират крикът и товарът по време на движение.

Работа под товар

При работа при повдигнат товар ВИНАГИ има остатъчен риск от случайно падане на товара.
В тази връзка СТРОГО ЗАБРАНЕНО Е да се работи под повдигнат само от крика товар. Винаги използвайте допълнителни подпори за безопасност (с подходяща носимоспособност) под товара, преди да започнете работа под него (например, използвайте триножник).

8.1. Повдигане на товар

1. С тънката част на повдигащия лост затворете клапана, като го завъртите по посока на часовниковата стрелка (вижте Фигура 7).

Ташев Галвинг ООД
www.tashev-galving.com

Фигура 7 – Затваряне на клапана.

1. Поставете крика под товара в подходящо положение за повдигане. В случай, че повдигате превозно средство, е препоръчително да се консултирате с инструкциите за потребителя за съответното превозно средство.
2. Ако е необходимо, при моделите до 20 тона, развийте (въртете по посока обратна на часовниковата стрелка) главата на стеблото на буталото на повдигащия цилиндър, докато тя докосне долната част на товара (вижте Фигура 8).

Фигура 8 – Регулиране на главата.

3. Вкарайте повдигащия лост в куплунга на помпата.
4. Помпете, докато се достигне желаната височина (вижте Фигура 9).

Фигура 9 – Помпене за повдигане.

Ташев-Газвин ООД
www.tashev-galving.com

8.2. Спускане на товар

1. С тънката част на повдигащия лост отворете клапана, като го въртите по посока обратна на часовниковата стрелка (вижте Фигура 10).

Фигура 10 – Отваряне на клапана.

Регулиране на клапана

Завъртайте клапана на 1/2 оборот, но никога не го завъртайте на повече от пълен оборот.

2. Когато буталният прът се спусне напълно в долно положение, извадете крика. Ако главата на буталния прът е повдигната, не позволявайте крикът да бъде изваден от долната част на товара, завъртете я по посока на часовниковата стрелка, за да я спуснете надолу (само за модели до 20 тона).

9. ПОДДРЪЖКА

Предназначението на тази глава е да се предостави цялата информация относно процедурите и необходимите интервали за поддръжка на хидравличния крик.

Поддръжката и ремонтите трябва да се извършват от квалифициран персонал.

9.1. Рутинна поддръжка

ДЕЙСТВИЕ	Периодичност		
	Ежедневно	Всяка седмица	Всеки месец
1. Обща визуална инспекция	X		
2. Проверка четливостта на табелките	X		
3. Проверка за течове на хидравличната система	X		
4. Общо почистване		X	
5. Смазване и гресиране			X
6. Проверка на нивото на маслото и доливане			X
7. Обезвъздушаване на хидравличната система	При необходимост		

Ташев Галвинг ООД
www.tashev-galving.com

1. **Обща визуална инспекция:** Проверка на общото състояние на машината, има ли някакви повредени или липсващи части.

2. **Проверка четливостта на табелките:** табелките и пиктограмите на машината трябва да бъдат ясно четливи; затова е необходимо да се поддържат чисти и ако са нечетливи, заявете да бъдат сменени.

3. **Проверка за течове на хидравличната система:** не трябва да има никакви случайни измерими течове от хидравличната система, освен лека влага, недостатъчна да образува капка.

4. **Общо почистване:** почистването е необходимо, за да се освободят конструкцията и движещите се части от натрупани прах, замърсители и петна, причинени от излишни смазочни материали. Почистването трябва да се извършва чрез използването на средства, оборудване и почистващи препарати или разтворители за обща употреба при почистване на промишлено оборудване.

5. **Смазване и гресиране:** необходимо е, за да се смажат движещите се части на крика, по-специално регулиращия винт за повдигане на главата, за модела до 20 тона (вижте Фигура 11) щифтовете, шарнирите и лостовете на системата на помпата (вижте Фигура 12);

Фигура 11 – Винт на главата.

Фигура 12 – Щифтове и шарнири на помпата.

6. **Проверка на нивото на маслото и доливане:** Проверявайте нивото на маслото и ако е необходимо, долейте с минерално хидравлично масло.

- Поставете крика във вертикално положение;
- Спуснете напълно помпата и повдигащия цилиндър;
- Свалете капачката на маслото (вижте Фигура 13);
- Долейте с минерално хидравлично масло. Напълнете до долния край на отвора;
- Обезвъздушете съгласно инструкциите, описани в точка 7;
- Поставете капачката, като упражните натиск върху нея.

Ташев Галвинг ООД
www.tashev-galving.com

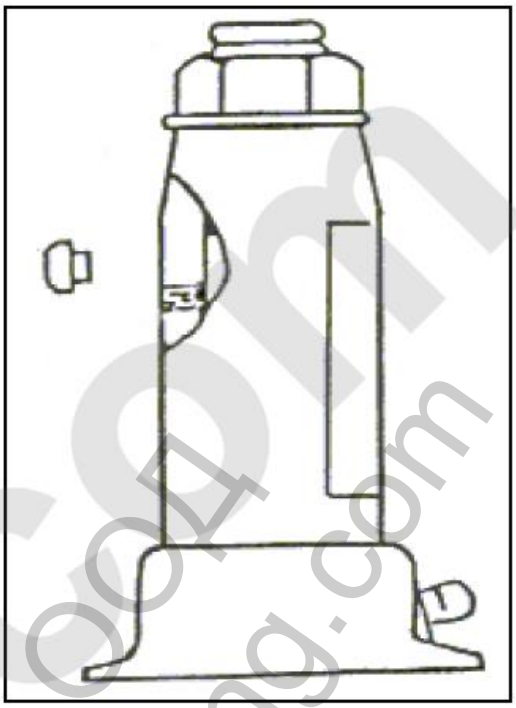

Фигура 13 – Капачка на отвора за наливане на масло.

Тип на хидравличното масло

Когато доливате хидравлично масло, използвайте само препоръчания от производителя тип.
Не използвайте спирачна течност или двигателно масло.

7. **Обезвъздушаване на хидравличната система:** За да отстраните всякакви въздушни мехурчета от хидравличната система на крика, които биха могли да намалят ефективността му, спазвайте следните инструкции:

- Отворете клапана, като го завъртите по посока обратна на часовниковата стрелка и свалете капачката на резервоара на маслото (вижте Фигура 13);
- Напомпете няколкократно, за да освободите въздуха;
- Затворете клапана, като го завъртите по посока на часовниковата стрелка и поставете капачката, като упражните натиск върху нея;
- Проверете дали крикът функционира добре. Ако все още има проблеми, повторете процедурата или ако е необходимо, се свържете с Отдела за обслужване на клиенти.

10. ОТСТРАНЯВАНЕ НА ПРОБЛЕМИ

Проблем	Причина	Разрешаване
Крикът не повдига товара.	Клапанът не е добре затворен.	Затворете клапана.
Крикът се спуска надолу, когато е приложен натиск.	Клапанът не е добре затворен.	Затворете клапана.
Повдигащият лост не може да издига под теглото на товара.	Клапаните не са добре затворени или има наличие на външно тяло в клапаните.	Почистете клапаните. За да извършите това, спуснете буталния прът на крика надолу, затворете клапана, повдигнете с ръце буталния прът на крика

Гашев-Галвинг ООД www.gashev-galving.com

		нагоре и след това отворете клапана и бързо спуснете надолу буталния прът.
Помпата нагнетява слабо.	Нивото на маслото е ниско.	Долейте хидравлично масло.
Маслото изтича от резервоара.	Резервоарът е препълнен (прелива).	Отстранете излишното масло.
Крикът не се издига до максималната височина.	Наличие на въздушни мехурчета в хидравличната система.	Обезвъздушете хидравличната система.

11. СЪХРАНЕНИЕ

В случай, че машината трябва да бъде оставена за съхранение и ще остане неизползвана за известно време, процедирайте по следния начин:

- Оставете буталния прът, помпата и спуснати;
- Оставете клапана леко разхлабен;
- Смажете всички части на крика;
- Поставете крика за съхранение в затворено помещение на сухо място.

12. ИЗВАЖДАНЕ ОТ УПОТРЕБА

Разглобяване и изхвърляне на материали и компоненти
Ако машината трябва да бъде предадена за скрап, нейните части трябва да бъдат изхвърлени отделно.

Пазете околната среда!!

Свържете се със специализиран център за събиране на метални отпадъци.

Конструкцията на крика е изработена от стомана, а някои от уплътнителите са изработени от полимерни материали. Помпата и резервоарът съдържат хидравлично масло. Поради това, разделяйте материалите в зависимост от техния произход, като се консултирате със специализирани фирми, които са упълномощени да изхвърляне на отпадъци, в съответствие с изискванията на законодателството.

Ташев-Галвинг ООД
www.tashev-galving.com