BLACK&DECKER®

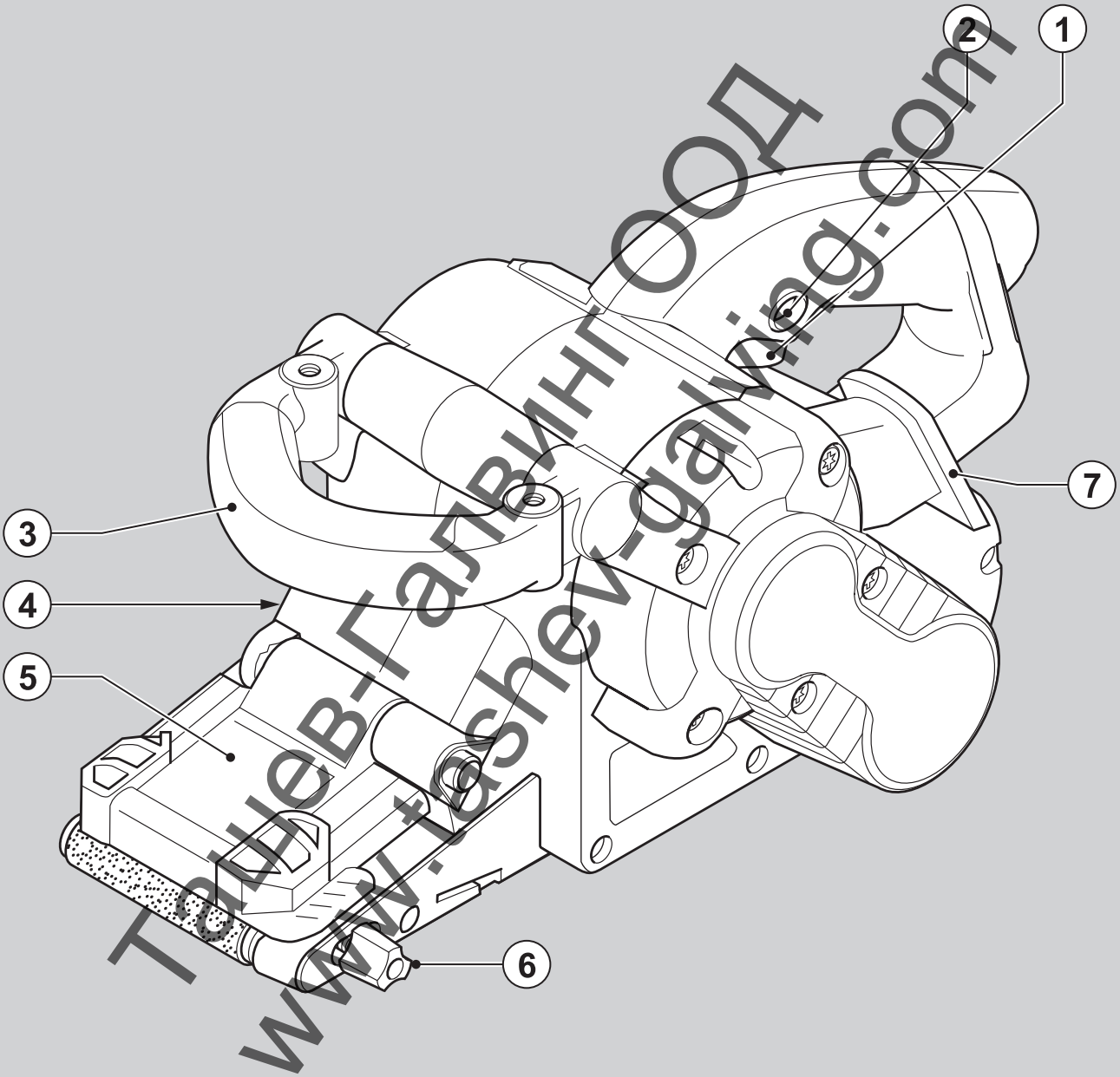

Ташев-Галвинг ООД
www.tashev-galving.com

359204-20 BG

Перевод с оригинала инструкции

www.blackanddecker.eu

KA88

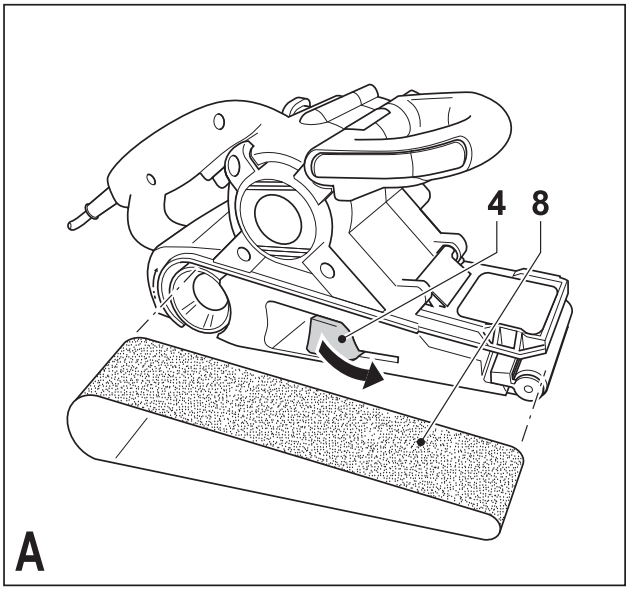

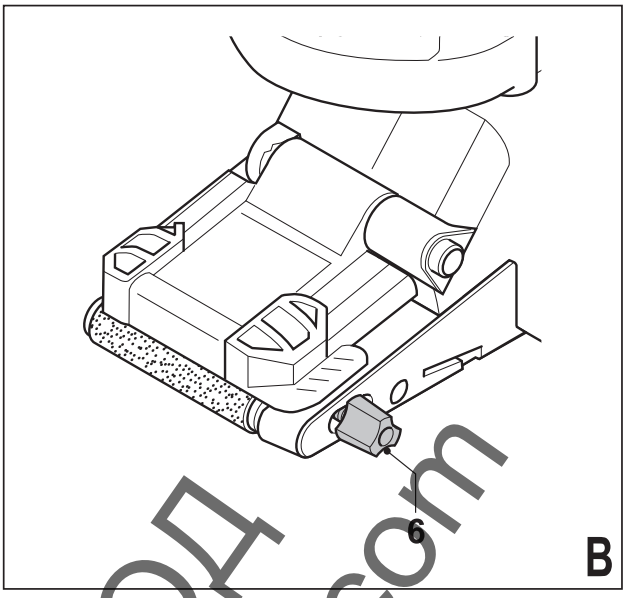

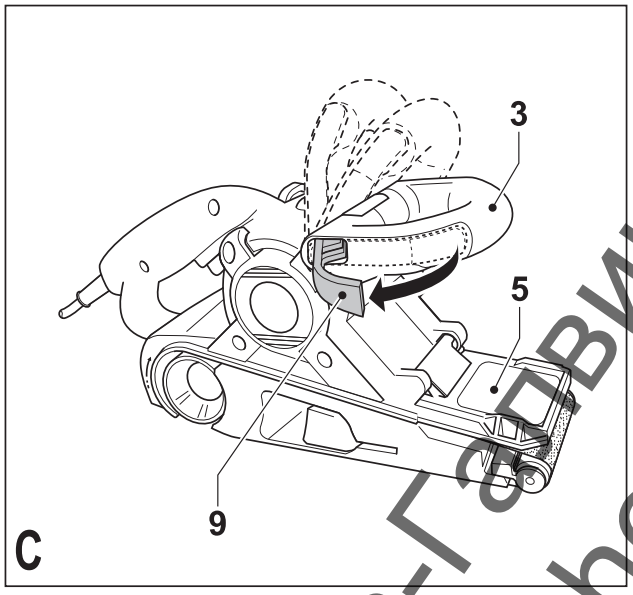

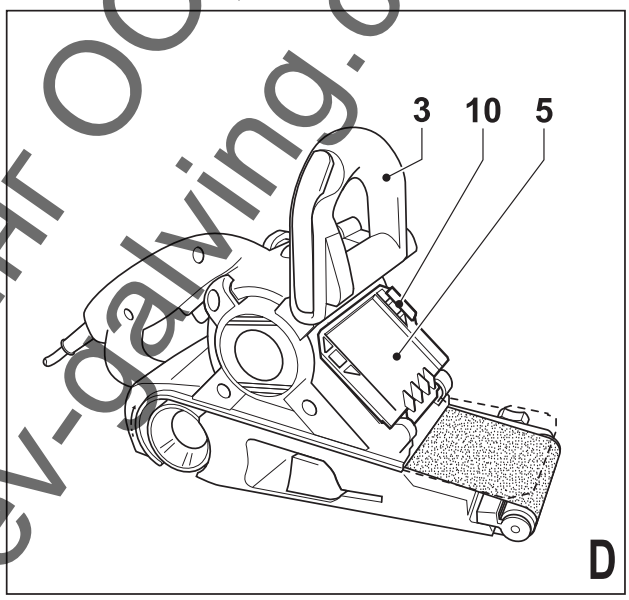

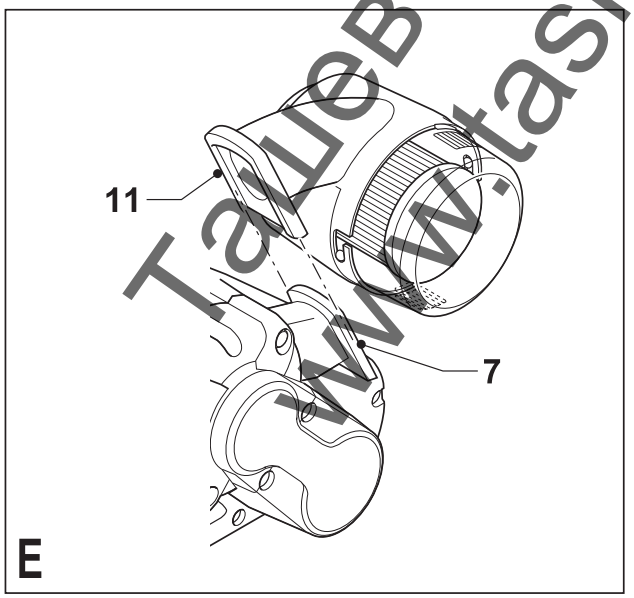

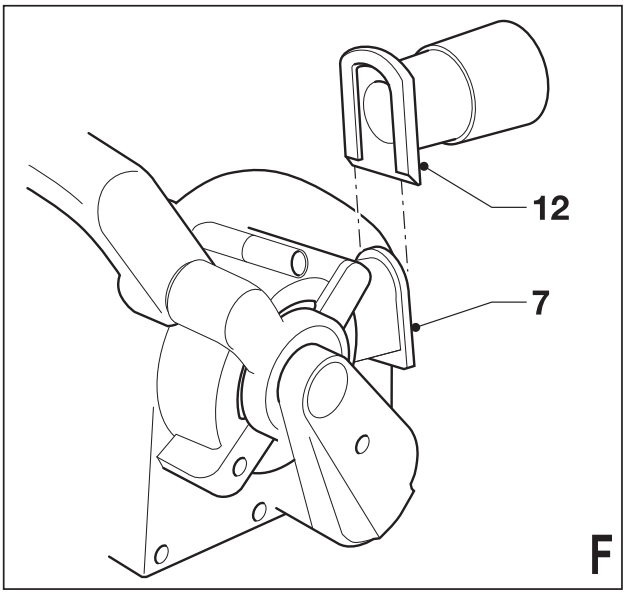

Ташев-Галвинг ООД
www.tashev-galving.com

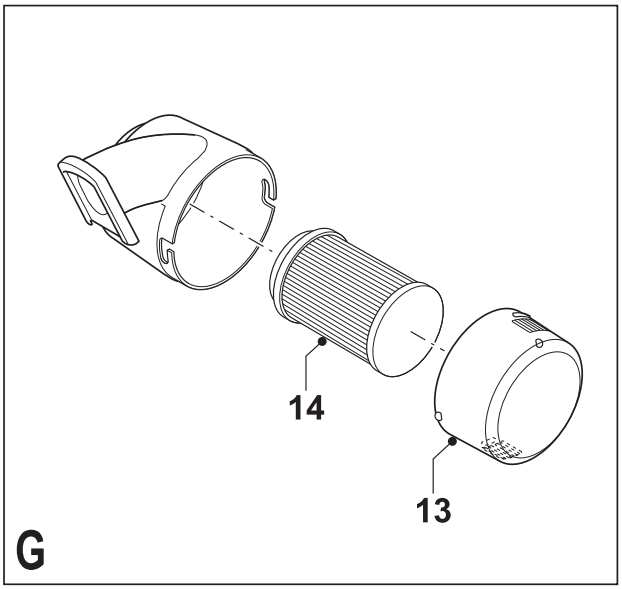

Ташев-Галвинг ООД
www.tashev-galving.com

Предназначение

Вашата лентошлифовъчна машина на Black & Decker е създадена за шлифоване на дърво, пластмаса и боядисани повърхности. Този инструмент е предназначен само за любителско използване.

Инструкции за безопасност

Общи предупреждения за безопасна работа с електроинструменти

Предупреждение! Прочетете всички предупреждения и инструкции за безопасност. Неспазването на предупрежденията и указанията, изброени по-долу, може да доведе до токов удар, пожар и/или тежки травми.

Запазете всички предупреждения и инструкции за бъдещи справки. Терминът „електроинструмент“ във всички предупреждения, изброени по-долу, се отнася до захранвани (със захранващ кабел) или работещи на батерии (без захранващ кабел) електрически инструменти и машини.

1. **Безопасност на работното пространство**

а. **Пазете работното пространство чисто и добре осветено.** Безпорядъкът и недостатъчното осветление могат да доведат до трудова злополука.

б. **Не използвайте електроинструменти в експлозивна среда, като например наличието на запалителни течности, газове или прах.** Електроинструментите произвеждат искри, които могат да възпламенят праха или изпаренията.

в. **Дръжте деца и странични лица надалече, докато работите с електроинструмента.** Разсейванията могат да ви принудят да загубите контрол.

2. **Електрическа безопасност**

а. **Щепселите на електроинструмента трябва да са подходящи за използвания контакт. Никога, по никакъв начин не променяйте щепсела. Не използвайте адаптери за щепсела със заземени електрически инструменти.** Непроменените щепсели и контакти намаляват риска от токов удар.

б. **Избягвайте контакт на тялото със заземени повърхности, като например тръби, радиатори, готварски печки и хладилници.** Съществува повишен риск от токов удар, ако тялото ви е заземено.

в. **Не излагайте електроинструментите на дъжд и мокри условия.** Проникването на вода в електроинструмента повишава опасността от токов удар.

г. **Не злоупотребявайте с кабела. Никога не използвайте кабела за носене, дърпане или изключване на електроинструмента. Пазете кабела далече от горещина, масло, остри ръбове или движещи се части.** Повредените или оплетени кабели увеличават риска от токов удар.

д. **Когато работите с електроинструмент на открито, използвайте удължителен кабел, удобен за използване на открито.** Използването на кабел, подходящ за употреба на открито, намалява риска от токов удар.

е. **Ако не можете да избегнете работата с електроинструмент на влажно място, използвайте захранване с дефектнотоковата защита (ДТЗ), което на английски е Residual Current Device (RCD).** Използването на ДТЗ намалява риска от токов удар.

3. **Лична безопасност**

а. **Бъдете нащрек, внимавайте какво правите и използвайте здрав разум, когато работите с електроинструмента. Не използвайте електроинструмента, когато сте изморени или сте под влияние на наркотици, алкохол или лекарства.** Един миг разсеяност при работа с електроинструмент може да доведе до сериозни наранявания.

б. **Използвайте лични предпазни средства. Винаги носете защита за очите.** Защитни средства като дихателна маска, неплъзгащи се обувки за безопасност, каска или защита на слуха, използвани при подходящи условия, ще намали трудовите злополуки.

в. **Предотвратяване на случайно задействане. Уверете се, че превключвателя е на позиция изключен преди да го свържете към източника на захранване и/или към**

Ташев-Галвинг ООД
www.tashev-galving.com

батерийното устройство, преди да вземете или носите инструмента. Носенето на електроинструмент с пръста на превключвателя или стартирането на електроинструменти, когато превключвателя е на позиция „включен“, може да доведе до трудова злополука.

г. **Махнете всички регулиращи или гаечни ключове преди да включите електроинструмента.** Махнете прикрепените към въртящите се части на електроинструмента гаечни или регулиращи ключове, понеже могат да доведат до наранявания.

д. **Не се протягайте прекалено. Стойте стабилно на краката си през цялото време.** Това позволява по-добър контрол над електроинструмента в непредвидими ситуации.

е. **Обличайте се подходящо. Не носете висящи дрехи или бижута. Пазете косата си, дрехите си и ръкавиците далече от движещите се части.** Висящи дрехи, бижута или дълга коса могат да бъдат захванати в движещите се части.

ж. **Ако са предоставени устройства за свързване на изпусканите прашинки или приспособления за събиране, уверете се, че са свързани и използвани правилно.** Използването на тези средства може да намали опасностите свързани с праха.

4. Използване и грижа за електроинструментите

а. **Не претоварвайте електроинструментите. Ползвайте подходящ електроинструмент за съответната работа.** Подходящият електроинструмент ще свърши по-добре и по-безопасно работата, при темпото, за което е създаден.

б. **Не използвайте електроинструмента, ако превключвателя не го включва и изключва.** Всеки електроинструмент, който не може да се контролира с превключвателя е опасен и трябва да се поправи.

в. **Изключете щепсела от захранването и/или батерийния пакет на електроинструмента преди извършването на каквото и да е регулиране, смяна на приставки или съхраняване на уреда.** Такива предварителни мерки за безопасност намаляват риска от нежелателно задействане на електроинструмента.

г. **Съхранявайте преносимите електроинструменти извън досега на деца и не позволявайте на незапознати с електроинструмента и тези инструкции други хора да работят с електроинструмента.** Електроинструментите са опасни в ръцете на необучени потребители.

д. **Поддържайте електроинструментите. Проверявайте за размествания в свързванията на подвижните звена, за счупване на части и всички други условия, които могат да повлияят на експлоатацията на електроинструментите. При повреда на електроинструмента, задължително го поправете преди да го използвате отново.** Много трудови злополуки са причинени от лошо поддържани електроинструменти.

е. **Поддържайте режещите инструменти винаги добре заточени и чисти.** Правилно поддържаните режещи инструменти с остри остриета по-трудно могат да се огънат и по-лесно се контролират.

ж. **Използвайте електроинструментите, аксесоарите и допълнителните части към тях в съответствие с инструкциите, като взимате предвид работните условия и характера на работата.** Използването на електроинструмента за работи, различни от тези, за които е предназначен, може да доведе до опасни ситуации.

5. Сервизно обслужване

а. **Сервизното обслужване на вашия електроинструмент трябва да се извършва само от квалифицирано лице, като се използват само оригинални резервни части.** Това ще гарантира безопасната употреба на уреда.

Допълнителни предупреждения относно безопасността при работа с електроинструменти

Предупреждение! Допълнителни предупреждения за безопасност на лентошлифовъчни машини.

Ташев-Галвинг ООД
www.tashev-galving.com

- **Дръжте електроинструмента за изолираните повърхности за захващане, тъй като полиращият колан/полиращата основа може да влезе в контакт със собствения си кабел.** Срязването на „жива“ жица също може да зареди с ток металните части на електроинструмента, в резултат на което оператора може да получи токов удар.
- **Използвайте скоби или друг практически начин да застопорите и укрепите обработвания детайл към стабилна платформа.** Ако държите детайла с една ръка или е опрян в тялото ви, го прави нестабилно и може да доведе до загуба на контрол.
- **Предупреждение!** При контакт с или при вдишване на прах, произтичащ от шлифоване на различни предмети, може да застраши здравето на оператора и стоящите наблизо лица. Носете противопрахова маска, специално предназначени за защита от прах и дим и се уверете, че присъстващите или влизащи в работното място лица също са защитени.
- Изцяло почистете праха след шлифоване.
- Бъдете изключително внимателни, когато шлифовате боя, която може да е на оловна основа или когато шлифовате някои видове дърво и метал, които могат да отделят токсичен прах:
  - Не позволявайте на деца или бременни жени да влизат в работното помещение.
  - Не яжте, пийте или пушете в работното помещение.
  - Безопасно изхвърлете праховите частици и всички други остатъци.
- Този уред не е предназначен за употреба от хора (включително деца) с намалени физически, сензорни или умствени възможности, или с липса на знания, освен ако не са под наблюдение или не са били инструктирани относно употребата на устройството от човек, отговорен за тяхната безопасност. На децата не трябва да се позволява да играят с уреда.
- Предназначението е описано в това ръководство. Използването на аксесоар, приспособление или изпълнението на каквато и да е операция с този инструмент, различни от препоръчаните в това ръководство, представлява риск от нараняване и/или повреда на имущество.

Безопасност на другите

- Този уред не е предназначен за употреба от хора (включително деца) с намалени физически, сензорни или умствени възможности, или с липса на знания, освен ако не са под наблюдение или не са били инструктирани относно употребата на устройството от човек, отговорен за тяхната безопасност.
- Децата трябва да се наблюдават постоянно, за да не си играят с уреда.

Допълнителни рискове.

Допълнителни рискове има, когато използвате инструмент, който не е включен в предупрежденията за безопасност. Тези рискове могат да бъдат причинени от неправилна употреба, продължителна употреба и др.

Дори и с прилагането на съответните разпоредби за безопасност и използването на предпазни средства, съществуват допълнителни рискове, които не могат да бъдат избегнати. Те включват:

- **Наранявания, причинени от докосване до въртящи/движещи се части.**
- **Наранявания, причинени от смяна на части, остриета или аксесоари.**
- **Наранявания, причинени при продължителна употреба на инструмента. Когато използвате някой инструмент за по-продължително време, трябва да правите редовни паузи.**
- **Увреждане на слуха.**
- **Опасност за здравето, причинена от вдишването на прах в резултат от употребата на вашия инструмент (пример:- работа с дърво, особено с дъб, бук и MDF.)**

Вибрация

Стойностите на декларираното ниво на излъчвани вибрации, които са обявени в техническите данни и в декларацията за съответствие, са измерени в съответствие със стандартен метод за тестване, предоставен от EN 60745 и може да се използва за сравнение на един инструмент с друг.

Ташев-Галвинг ООД
www.tashev-galving.com

Декларираните стойности на излъчваните вибрации могат, също така, да бъдат използвани при предварителната оценка за излагането.

Предупреждение! Стойностите на излъчваните вибрации по време на активна употреба на електроинструмента могат да бъдат различни от декларираната стойност, в зависимост от начина на използване на инструмента. Нивото на вибрации може да се увеличи над обявените стойности.

При оценяване на вибрациите на излагане за определяне на мерките за безопасност, изисквани от 2002/44/ЕО за защита на лица, които редовно използват електрически инструменти като наемни работници, трябва да се направи оценка на излагането на вибрации, действителните условия на употреба и начина, по който се използва инструмента, включително като се вземат предвид всички части на работния цикъл, като например време, когато инструмента е изключен и когато се работи на празен ход, в допълнение към времето за задействане.

Етикети по инструмента

Етикети по инструмента

Предупреждение! За да се намали риска от нараняване, потребителят трябва да прочете инструкциите в ръководството.

Електрическа безопасност

Този инструмент е двойно изолиран, следователно не му трябва заземителен кабел. Винаги проверявайте дали захранващият кабел е в съответствие с напрежението на табелката.

- Ако захранващият кабел е повреден, трябва да се смени от производителя или от оторизиран сервизен център на Black & Decker, за да се предотврати злополука.

Характеристики

1. Превключвател on/off (вкл./изкл.)
2. Заключващ бутон
3. Регулируема дръжка
4. Лост за напрежение
5. Прибиращ се капак
6. Копче за центриране
7. Изход за отделяне на праха

Монтаж

Предупреждение! Преди монтаж се уверете, че инструментът е изключен и от електрическата мрежа.

Монтаж на шлифовъчна лента (фиг. A)

Предупреждение! Никога не използвайте инструмента без шлифовъчна лента.

- Издърпайте лоста за напрежение (4) навън, за да освободите напрежението върху шлифовъчната лента (8).
- Свалете старата шлифовъчна лента.
- Поставете нова шлифовъчна лента над ролките. Уверете се, че стрелката на шлифовъчната лента е насочена в същата посока като стрелката на инструмента.
- Натиснете лоста за напрежение (4) навътре, за да увеличите напрежението върху шлифовъчната лента.

Регулиране на следенето на шлифовъчната лента (фиг. B)

За да се осигури правилното движение, шлифовъчната лента трябва да се центрира над ролерите.

- Включете инструмента, докато го държите отгоре надолу.
- Завъртете центриращото копче (6) според изискванията, докато водачите на лентата се центрират над ролерите.

Регулиране на дръжката (фиг. C)

Дръжката е регулируема до 3 позиции.

- Отключете дръжката (3) чрез изтегляне на заключващата се дръжка (9) навън.
- Регулирайте дръжката до желаната позиция.
- Заключете дръжката чрез натискане на заключващата се дръжка навътре.

Прибиране на предния капак (фиг. D)

Предният капак може да се прибере за полиране на ограничени повърхности.

Предупреждение! Предният капак може да бъде прибран само, когато регулируемата дръжка е в позиция нагоре.

Ташев-Галвинг ООД
www.tashev-galving.com

- Регулиране на дръжката (3) в изправена позиция.
- Повдигнете предния капак (5) нагоре.
- За да затворите предния капак, издърпайте тримера (10) настрани първо.

Поставяне и сваляне на касетата за събиране на прах (фиг. E)

- Плъзнете касетата за събиране на прах (11) над отвора за прахоулавяне (7).
- За да свалите касетата аз прахоулавяне, изплъзнете я извън отвора.

Свързване на прахосмукачка (фиг. F)

- Плъзнете адаптора (12) над отвора за извличане на прахта (7).
- Свържете маркуча на прахосмукачката към адаптера.

Употреба

Предупреждение! Оставете инструмента да работи със собствената си скорост. Не претоварвайте.

Включване и изключване

- Натиснете превключвателя за включване/изключване (1), за да включите инструмента.
- За продължителна работа, натиснете заключващия бутон (2) и отпуснете превключвателя за включване/изключване.
- За да изключите инструмента, освободете превключвателя за включване/изключване. За изключване на инструмента при непрекъсната работа, натиснете превключвателя за вкл./изкл. още веднъж и го освободете.

Изпразнете касетата за прах (фиг. E и G)

Касетата за събиране на прах трябва да се изпразва на всеки 10 минути при работа.

- Свалете касетата за прах (11) към задната страна и извън инструмента.
- Свалете капака (13) като го извиете по посока на часовниковата стрелка.
- Дръжте касетата за прах с филтъра (14) надолу и разтръскайте касетата, за да изпразните съдържанието. Разтръскайте капака, за да изпразните съдържанието.
- Сложете обратно капака (13) на касетата за прах, като извъртите по посока на часовниковата стрелка, докато се заключи на място.
- Сложете обратно касетата за прах на инструмента.

Почистване на филтъра на касетата за прах

Филтърът на касетата за прах е за многократна употреба и трябва да се почиства редовно.

- Изпразнете касетата за прах (11) както е описано по-горе.
- Издърпайте филтъра (14) от касетата за прах.

Предупреждение! Не извивайте филтъра.

- Изтърсете остатъка от прахта, като изтупате филтъра в коша за боклук.

Предупреждение! Не четкайте и не използвайте сгъстен въздух или остри предмети за почистване на филтъра. Не мийте филтъра.

- Сменете филтъра.
- Поставете отново капака.
- Сложете обратно касетата за прах на инструмента.

Съвети за оптимална употреба

- Винаги дръжте инструмента с две ръце.
- Не прилагайте прекален натиск към инструмента.
- Редовно проверявайте състоянието на шлифовъчната лента. Подменете я, когато е необходимо.
- Винаги шлифовайте дървения материал по посоката на влакното.
- Когато шлифовате нови слоеве боя, преди да нанесете друг слой, използвайте изключително фина хартия.
- На много неравни повърхности или когато отстранявате слоеве боя, започнете с груба хартия. На други повърхности започнете със средна хартия. И в двата случая постепенно преминете към фина хартия за гладък завършек.
- Посъветвайте се с търговец за повече информация относно наличните принадлежности.

Допълнителни приспособления

Работата на вашия инструмент зависи от използваните допълнителни приспособления. Приспособленията на Black & Decker и Piranha са създадени по стандарти за високо качество с цел да повишат ефективността на работа на вашия инструмент. Чрез използването на тези допълнителни приспособления вие ще получите най-доброто от работата с вашия инструмент.

Ташев-Галвинг ООД
www.tashev-galving.com

Поддръжка

Вашият инструмент е проектиран да работи в продължение на дълъг период от време, с минимална поддръжка. Продължителната и задоволителна работа зависи от правилната грижа за инструмента и от редовното му почистване.

Предупреждение! Преди извършването на поддръжка, изключете инструмента и от електрическата мрежа.

- Редовно почиствайте вентилационните отвори на вашия инструмент, като използвате мека четка или сух парцал.
- Редовно почиствайте кожуха на мотора, като използвате влажен парцал. Не използвайте абразивен препарат или такъв на разтворителна основа.

Замяна на щепсела (само Великобритания и Ирландия)

Ако трябва да се сложи нов щепсел:

- Изхвърлете безопасно стария щепсел.
- Свържете кафявата жица към зареденатa клема в новия щепсел.
- Свържете синята жица към неутралния терминал.

Предупреждение! Не трябва да се прави свързване към заземения терминал. Следвайте инструкциите за монтаж, които се предоставят с доброкачествените щепсели. Препоръчителен предпазител: 5 А.

Защита на околната среда

Разделно събиране. Продуктът не трябва да се изхвърля с обикновените битови отпадъци.

Ако някога решите, че вашият Black & Decker продукт има нужда от замяна, или ако вече не ви е необходим, не го изхвърляйте с битовите отпадъци. Занесете този продукт в съответния пункт.

Разделното събиране на използваните продукти и опаковки позволява рециклирането на материалите и наново им използване. Повторното използване на рециклираните материали помага за предпазване на околната среда от замърсяване и намалява необходимостта от сурови суровини.

Местните разпоредби може да предоставят отделно събиране на електрически продукти от вашия дом, в пунктове за събиране или до търговския обект, където е закупен новия продукт.

Black & Decker предоставя възможност за събиране и рециклиране на продуктите на Black & Decker, след като вече не могат да бъдат в експлоатация. За да се възползвате от тази услуга, моля, върнете вашия продукт на всеки авторизиран агент за сервиз, който ще го приеме от наше име.

Можете да проверите местонахождението на вашият най-близък авторизиран сервиз, като се свържете с местния офис на Black & Decker на адреса, посочен в това ръководство. Отделно от това, на нашия уеб сайт можете да намерите пълен списък на агентите на Black & Decker, както и информация за нашата следпродажбена поддръжка: **www.2helpU.com**

Технически данни

		KA88
		Тип 3
Входящо напрежение	V_{AC}	230
Входяща мощност	W	720
Обороти на лентата	м/мин	250
Шлифовъчна основа	мм	75 × 533
Тегло	кг	3,7

Уровень звукового давления в соответствии с EN 60745:
Звуковое давление (LpA) 91 дБ(А), погрешность (K) 3 дБ(А)
Акустическая мощность (LWA) 102 дБ(А), погрешность (K) 3 дБ(А)

Сумма величин вибрации (сумма векторов по трем осям), измеренных в соответствии со стандартом EN 60745:
Вибрационное воздействие (ah) 5,3 м/с^2, погрешность (K) 1,5 м/с^2

Ташев-Галвинг ООД
www.tashev-galving.com

Декларация за съответствие с изискванията на ЕО

МАШИННА ДИРЕКТИВА

CE

KA88

Black & Decker декларира, че тези продукти, описани в „технически данни“, са в съответствие с: 2006/42/EC, EN 60745-1, EN 60745-2-4

За повече информация, моля, свържете с Black & Decker на следния адрес или се обърнете към задната страна на ръководството.

Долуподписаният е отговорен за компилацията на техническия файл и прави тази декларация от името на Black & Decker.

Кевин Хюит
Вицепрезидент Global Engineering
Black & Decker Europe, 210 Bath Road,
Slough,
Berkshire, SL1 3YD
Великобритания
27/10/2010

Гаранция

Black & Decker е сигурна в качеството на своите продукти и предлага изключителна гаранция. Тази гаранция е само допълнение към вашите законови права, а не ги определя. Гаранцията е валидна на територията на страните членки на ЕС и на европейската свободна търговска зона.

Ако продукта на Black & Decker покаже дефект поради лоши материали, недобра изработка или несъответствие, до 24 от датата на закупуване, Black & Decker гарантират за замяна на дефектните части, поправка на продуктите, които са предмет на износване или замяна на продуктите, за да се гарантира минимално неудобство за клиента:

- Продуктът е бил използван за търговски, професионални цели или под наем;
- Продуктът е използван неправилно и е занемарен;
- Продуктът е бил повреден от чужди предмети, вещества или инциденти;
- Направен е опит за поправка от хора, които не са авторизирани агенти или сервизен персонал на Black & Decker.

За да се възползвате от своята гаранция, вие трябва да имате доказателство за покупката, която да представите на търговеца или сервизния агент. Можете да проверите местонахождението на вашият най-близък авторизиран сервиз, като се свържете с местния офис на Black & Decker на адреса, посочен в това ръководство. Отделно от това, на нашия уеб сайт можете да намерите пълен списък на агентите на Black & Decker, както и информация за нашата следпродажбена поддръжка: **www.2helpU.com**

Моля, посетете нашият уебсайт **www.blackanddecker.co.uk**, за да регистрирате новият си продукт на Black & Decker и да получавате новини за нови продукти и специални оферти. Допълнителна информация за марката Black & Decker и за нашата гама от продукти е на разположение на **www.blackanddecker.co.uk**

Не забравяйте да регистрирате продукта си!

www.blackanddecker.co.uk/productregistration
Регистрирайте продукта си онлайн на **www.blackanddecker.co.uk/productregistration** или изпратете името, презимето си и кода на продукта на Black & Decker във вашата страна

ТАШЕВ-ГАЛВИНГ ООД
www.tashevgalving.com

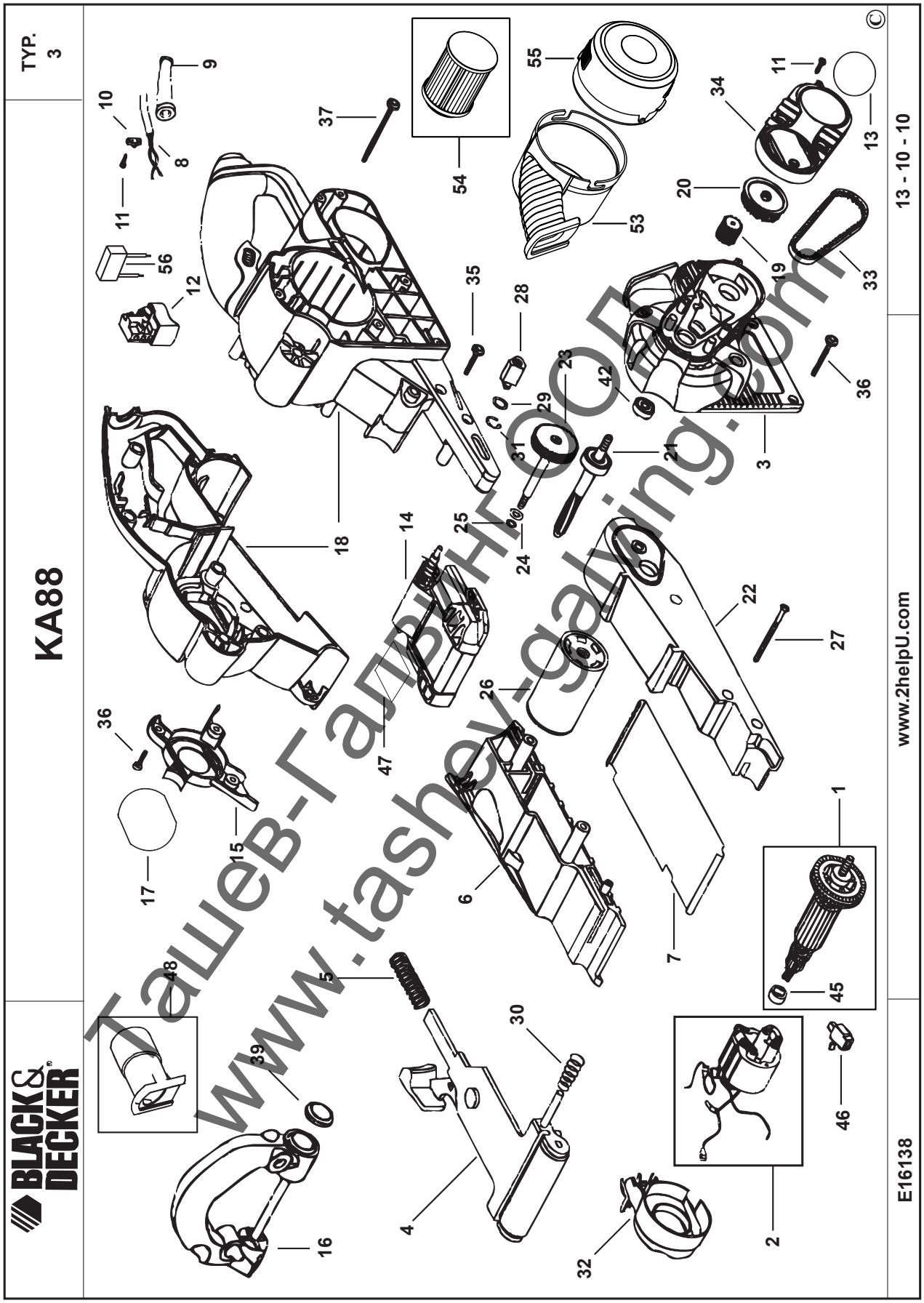

Ташев-Гаврилов ООД
www.tashev-galving.com

Stanley Black & Decker
Phoenicia Business Center
Strada Turturelelor, nr 11A, Etaj 6, Modul 15,
Sector 3 Bucuresti
Telefon: +4021.320.61.04/05

Ташев-Галвинг ООД
www.tashev-galving.com