STANLEY®

FATMAX®

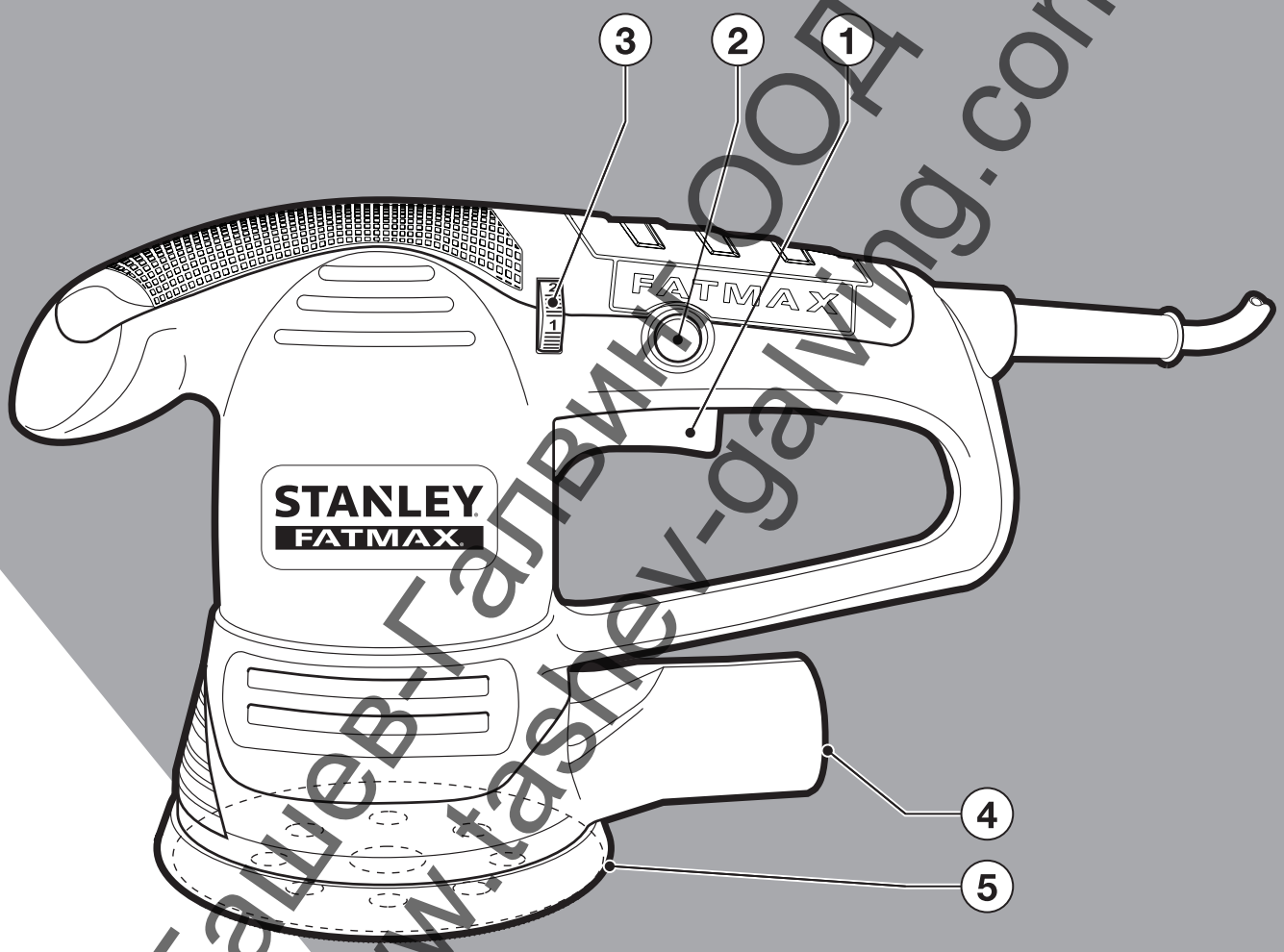

ТашЕВ-Галвинг ООД
www.tashev-galving.com

359203-69 BG

Превод на оригиналните инструкции

www.stanley.eu

FME440

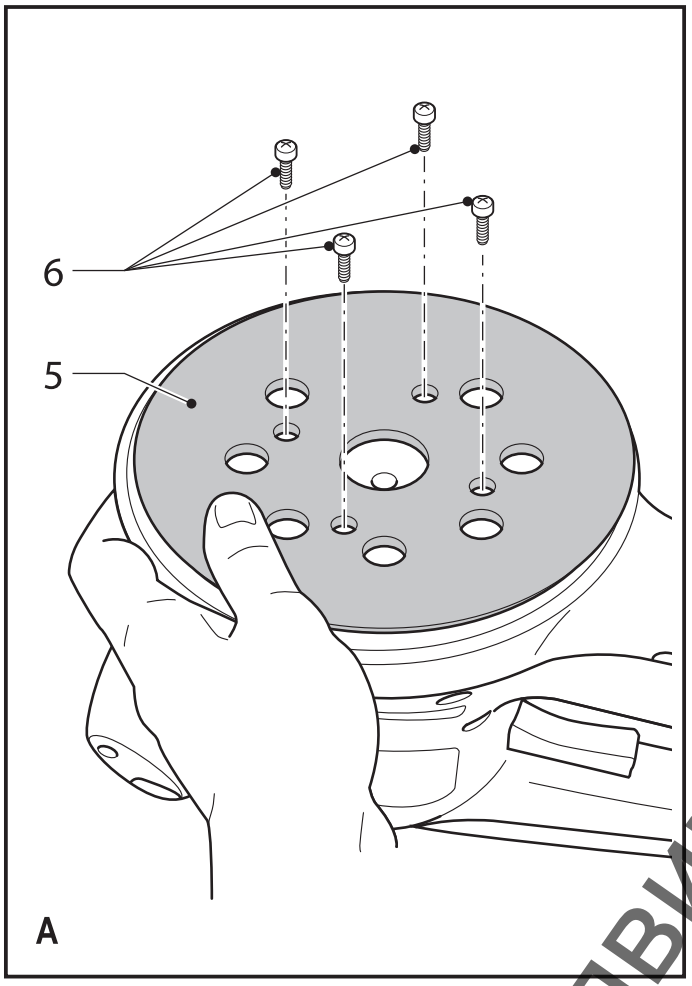

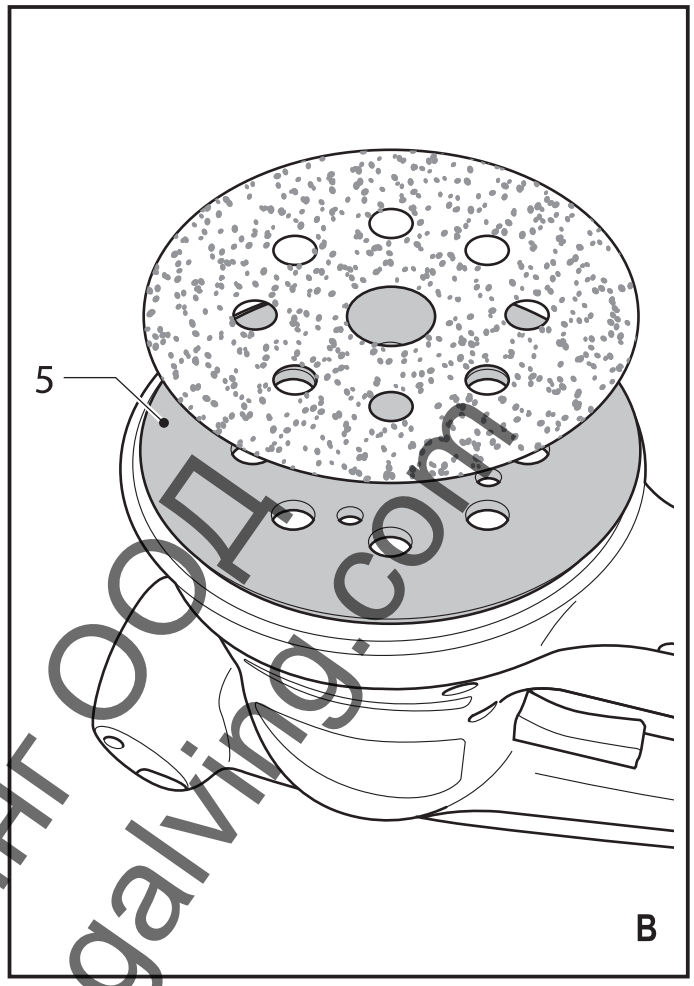

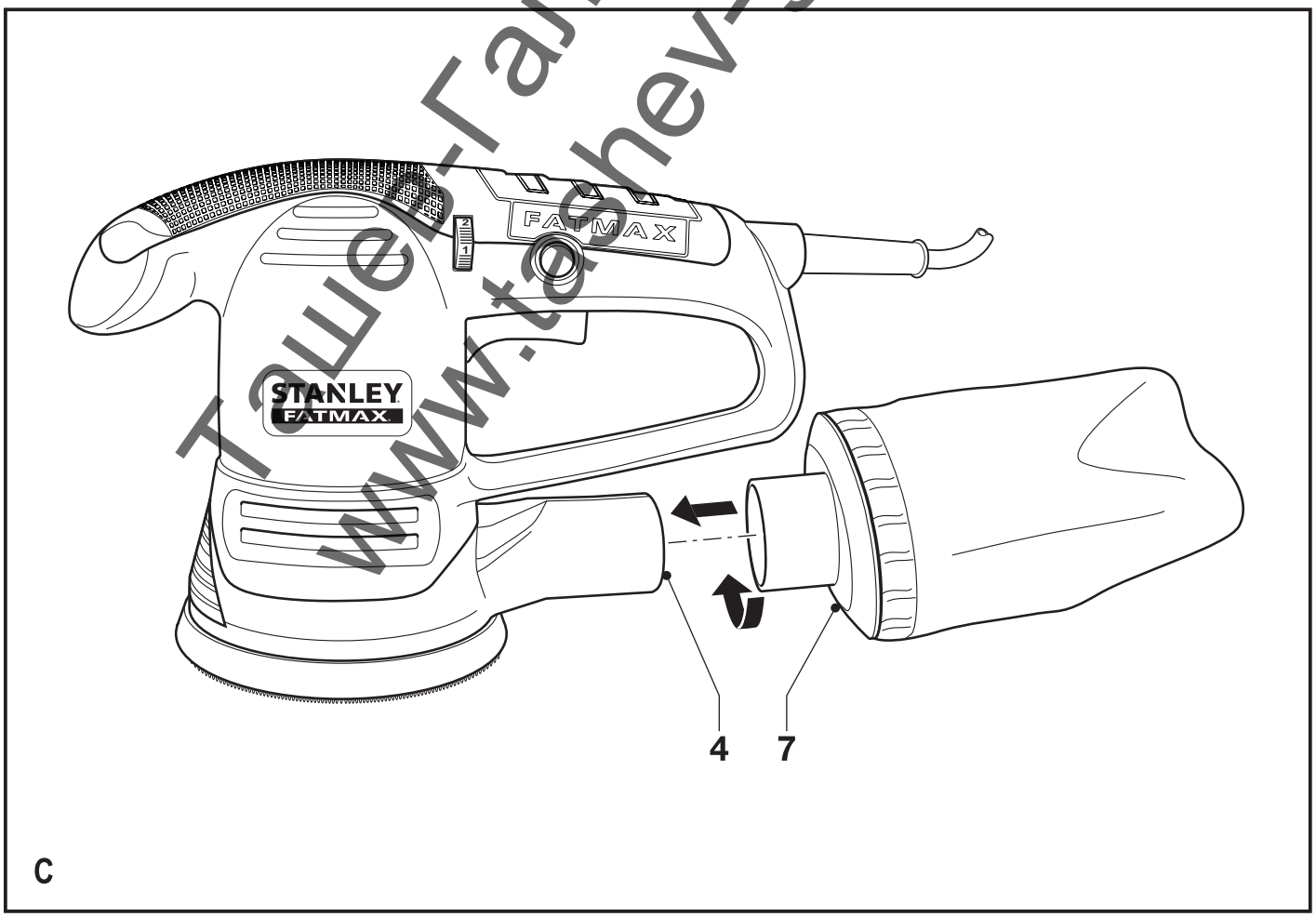

Ташев-Галвинг ООД
www.tashev-galving.com

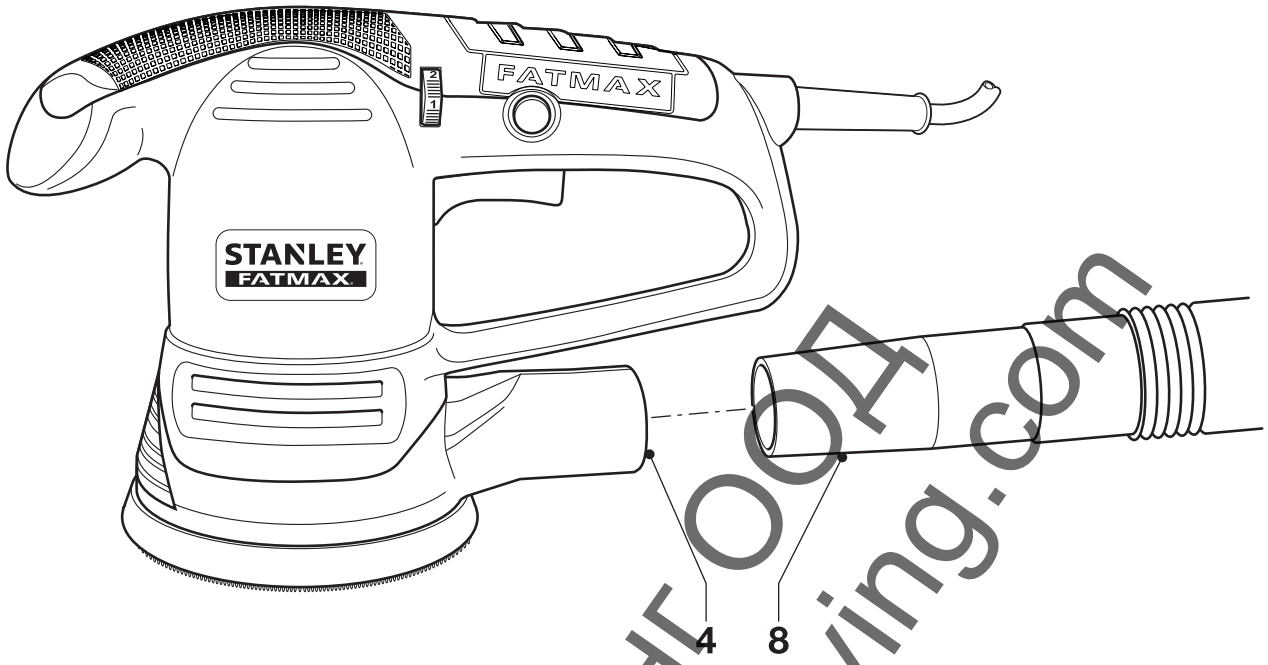

D

E

Ташев-Галвинг ООД
www.tashev-galving.com

Предназначение

Вашата лентошлифовъчна машина от Stanley Fat Max е създадена за шлифоване на дърво, пластмаса и боядисани повърхности. Този инструмент е предназначен за професионални и лични нужди на непрофесионални потребители.

Инструкции за безопасност

Общи предупреждения за безопасна работа с електроинструменти

Предупреждение! Прочетете всички предупреждения и инструкции за безопасност. Неспазването на предупрежденията и указанията, изброени по-долу, може да доведе до токов удар, пожар и/или тежки травми.

Запазете всички предупреждения и инструкции за бъдещи справки.
Терминът "електроинструмент" във всички предупреждения, изброени по-долу, се отнася до захранвани (със захранващ кабел) или работещи на батерии (без захранващ кабел) електрически инструменти и машини.

1. **Безопасност на работното пространство**

а. **Пазете работното пространство чисто и добре осветено.** Безпорядъкът и недостатъчното осветление могат да доведат до трудова злополука.

б. **Не използвайте електроинструменти в експлозивна среда, като например наличието на запалителни течности, газове или прах.** Електроинструментите произвеждат искри, които могат да възпламенят праха или изпаренията.

в. **Дръжте деца и странични лица надалече, докато работите с електроинструмента.** Отвличане на вниманието може да ви накара да изгубите контрол.

2. **Електрическа безопасност**

а. **Щепселите на електроинструмента трябва да са подходящи за използвания контакт. Никога, по никакъв начин не променяйте щепсела. Не използвайте адаптери за щепсела със заземени електрически инструменти.** Непроменените щепсели и контакти намаляват риска от токов удар.

б. **Избягвайте контакт на тялото със заземени повърхности, като например тръби, радиатори, готварски печки и хладилници.** Съществува повишен риск от токов удар, ако тялото ви е заземено.

в. **Не излагайте електроинструментите на дъжд и мокри условия.** Проникването на вода в електроинструмента повишава опасността от токов удар.

г. **Не злоупотребявайте с кабела. Никога не използвайте кабела за носене, дърпане или изключване на електроинструмента. Пазете кабела далече от горещина, масло, остри ръбове или движещи се части.** Повредените или оплетени кабели увеличават риска от токов удар.

д. **Когато работите с електроинструмент на открито, използвайте удължителен кабел, удобен за използване на открито.** Използването на кабел, подходящ за употреба на открито, намалява риска от токов удар.

е. **Ако не можете да избегнете работата с електроинструмент на влажно място, използвайте захранване с дефектнотоковата защита (ДТЗ), което на английски е Residual Current Device (RCD).** Използването на ДТЗ намалява риска от токов удар.

3. **Лична безопасност**

а. **Бъдете нащрек, внимавайте какво правите и използвайте разума си, когато работите с електроинструмента. Не използвайте електроинструмента, когато сте изморени или сте под влияние на наркотици, алкохол или лекарства.** Един миг разсеяност при работа с електроинструмент може да доведе до сериозни наранявания.

б. **Използвайте лични предпазни средства. Винаги носете защита за очите.** Защитни средства като дихателна маска, неплъзгащи се обувки за безопасност, каска или защита на слуха, използвани при подходящи условия, ще намали трудовите злополуки.

в. **Предотвратяване на случайно задействане. Уверете се, че превключвателя е на позиция изключен преди да го свържете към източника на захранване и/или към батерийното устройство, преди да вземете или носите инструмента.** Носенето на електроинструмент с пръста на превключвателя или стартирането на електроинструменти, когато превключвателя е на позиция "включен", може да доведе до трудова злополука.

г. **Махнете всички регулиращи или гаечни ключове преди да включите електроинструмента.** Махнете прикрепените към въртящите се части на електроинструмента гаечни или регулиращи ключове, понеже могат да доведат до наранявания.

д. **Не разтягайте ръката си прекалено. Стойте стабилно на краката си през цялото време.** Това позволява по-добър контрол над електроинструмента в непредвидими ситуации.

ТашевГалвинг ООД www.tashev-galving.com

е. **Обличайте се подходящо. Не носете висящи дрехи или бижута. Пазете косата си, дрехите си и ръкавиците далече от движещите се части.** Висящи дрехи, бижута или дълга коса могат да бъдат захванати в движещите се части.

ж. **Ако са предоставени устройства за свързване на изпусканите прашинки или приспособления за събиране, уверете се, че са свързани и използвани правилно.** Използването на тези средства може да намали опасностите, свързани с праха.

4. **Използване и грижа за електроинструментите**

а. **Не използвайте насила електроинструментите. Ползвайте подходящ електроинструмент за съответната работа.** Подходящият електроинструмент ще свърши по-добре и по-безопасно работата, при темпото, за което е създаден.

б. **Не използвайте електроинструмента, ако превключвателя не го включва и изключва.** Всеки електроинструмент, който не може да се контролира с превключвателя е опасен и трябва да се поправи.

в. **Изключете щепсела от захранването и/или батерията на електроинструмента преди извършването на каквото и да е регулиране, смяна на аксесоари или съхраняване на уреда.** Такива предварителни мерки за безопасност намаляват риска от нежелателно задействане на електроинструмента.

г. **Съхранявайте преносимите електроинструменти извън досега на деца и не позволявайте на незапознати с електроинструмента и тези инструкции други хора да работят с електроинструмента.** Електроинструментите са опасни в ръцете на необучени потребители.

д. **Поддържайте електроинструментите. Проверявайте за размествания в свързванията на подвижните звена, за счупване на части и всички други условия, които могат да повлияят на експлоатацията на електроинструментите. При повреда на електроинструмента, задължително го поправете преди да го използвате отново.** Много трудови злополуки са причинени от лошо поддържани електроинструменти.

е. **Поддържайте режещите инструменти винаги добре заточени и чисти.** Правилно поддържаните режещи инструменти с добре заточени остриета по-трудно могат да се огънат и по-лесно се контролират.

ж. **Използвайте електроинструментите, аксесоарите и допълнителните части към тях в съответствие с инструкциите, като взимате предвид работните условия и характера на работата.** Използването на електроинструмента за работи, различни от тези, за които е предназначен, може да доведе до опасни ситуации.

5. **Сервизно обслужване**

а. **Сервизното обслужване на вашия електроинструмент трябва да се извършва само от квалифицирано лице, като се използват само оригинални резервни части.** Това ще гарантира безопасната употреба на уреда.

Допълнителни предупреждения относно безопасността при работа с електроинструменти

Предупреждение! Допълнителни предупреждения за безопасност на пентошлифовъчни машини.

- **Дръжте електроинструментите за изолираните повърхности при извършване на работа, при която приспособлението за рязане може да засегне скрито окабеляване.** Прерязването на кабел под напрежение може да зареди с ток металните части на електроинструмента, в резултат на което оператора може да получи токов удар.
- **Използвайте скоби или друг практически начин да застопорите и укрепите обработвания детайл към стабилна платформа.** Ако държите детайла с една ръка или е опрян в тялото ви, го прави нестабилно и може да доведе до загуба на контрол.

Предупреждение! При контакт с или при вдишване на прах, произтичащ от шлифоване на различни предмети, може да застраши здравето на оператора и стоящите наблизо лица. Носете противопрахова маска, специално предназначени за защита от прах и дим и се уверете, че присъстващите или влизащи в работното място лица също са защитени.

- Изцяло почистете праха след шлифоване.
- Особено внимавайте, когато шлифовате боя, която вероятно е на оловна основа, или когато шлифовате някои дървета и метали, които могат да произвеждат токсичен прах:
  - Не позволявайте на деца или бременни жени да влизат в работната зона.
  - Не яжте, не пийте и не пушете в работната зона.
  - Безопасно изхвърлете праховите частици и всички други остатъци.

Ташев-Галвинг ООД www.tashev-galving.com

- Този уред не е предназначен за употреба от хора (включително деца) с намалени физически, сензорни или умствени възможности, или с липса на знания, освен ако не са под наблюдение или не са били инструктирани относно употребата на устройството от човек, отговорен за тяхната безопасност.
  На децата не трябва да се позволява да играят с уреда.
- Предназначението е описано в това ръководство. Използването на аксесоар, приспособление или изпълнението на каквато и да е операция с този инструмент, различни от препоръчаните в това ръководство, представлява риск от нараняване и/или повреда на имущество.

Безопасност на другите

- Този уред не е предназначен за употреба от хора (включително деца) с намалени физически, сензорни или умствени възможности, или с липса на знания, освен ако не са под наблюдение или не са били инструктирани относно употребата на устройството от човек, отговорен за тяхната безопасност.
- Децата трябва да се наблюдават постоянно, за да не си играят с уреда.

Допълнителни рискове.

Допълнителни рискове има, когато използвате инструмент, който не е включен в предупрежденията за безопасност. Тези рискове могат да бъдат причинени от неправилна употреба, продължителна употреба и др. Дори и с прилагането на съответните разпоредби за безопасност и използването на предпазни средства, съществуват допълнителни рискове, които не могат да бъдат избегнати. Те включват:

- **Наранявания, причинени от докосване до въртящи/движещи се части.**
- **Наранявания, причинени от смяна на части, остриета или аксесоари.**
- **Наранявания, причинени от продължителна употреба на инструмента. Когато използвате някой инструмент за по-продължително време, трябва да правите редовни паузи.**
- **Увреждане на слуха.**
- **Опасност за здравето причинена от дишане на прах, образуван при работа с вашия инструмент (пример: - работа с дърво, особено с дъб, бук и MDF.)**

Вибрация

Стойностите на декларираното ниво на излъчвани вибрации, които са обявени в техническите данни и в декларацията за съответствие, са измерени в съответствие със стандартен метод за тестване, предоставен от EN 60745 и може да се използва за сравнение на един инструмент с друг. Декларираните стойности на излъчваните вибрации могат, също така, да бъдат използвани при предварителната оценка за излагането.

Предупреждение! Стойностите на излъчваните вибрации по време на активна употреба на електроинструмента могат да бъдат различни от декларираната стойност, в зависимост от начина на използване на инструмента. Нивото на вибрации може да се увеличи над обявените стойности.

При оценяване на вибрациите на излагане за определяне на мерките за безопасност, изисквани от 2002/44/ЕО за защита на лица, които редовно използват електрически инструменти като наемни работници, трябва да се направи оценка на излагането на вибрации, действителните условия на употреба и начина, по който се използва инструмента, включително като се вземат предвид всички части на работния цикъл, като например време, когато инструмента е изключен и когато се работи на празен ход, в допълнение към времето за задействане.

Етикети по инструмента

На инструмента са показани следните пиктограми:

Предупреждение! За да се намали риска от нараняване, потребителят трябва да прочете инструкциите в ръководството.

Електрическа безопасност

Този инструмент е двойно изолиран, следователно не му трябва заземителен кабел. Винаги проверявайте дали захранващият кабел е в съответствие с напрежението на табелката.

- Ако захранващият кабел е повреден, трябва да се смени от производителя или от оторизиран сервизен център на Stanley Fat Max, за да се предотврати злополука.

Използване на удължителен кабел

- Винаги използвайте одобрен удължителен кабел, удобен за входящата мощност на зарядното ви устройство (виж технически данни). Преди употреба проверявайте удължителния кабел за повреда, похабяване и износване. Сменете удължителният кабел, ако е повреден или дефектен. При използване на кабели на макари, винаги развивайте докрай кабела. Използването на удължителен кабел, който не е подходящ за входната мощност на инструмента, или който е повреден или дефектен, може да доведе до риск от пожар или токов удар.

Ташев-Галвинг ООД
www.tashev-galving.com

Характеристики

Вашият инструмент има всички или някои от следните характеристики.

1. Превключвател on/off (вкл./изкл.)
2. Заключващ бутон
3. Копче за контролиране са скоростта
4. Изход за отделяне на праха
5. Шлифоващ диск

Монтаж

Предупреждение! Преди монтаж се уверете, че инструментът е изключен и от електрическата мрежа.

Поставяне на шлифовъчния диск (фиг. A)

- Поставете инструмента на маса, като шпиндела сочи нагоре.
- Поставете шлифовъчния диск (5) на шпиндела.
- Затегнете шлифовъчния диск с помощта на винтове (6).

Монтаж на шлифовъчните листове (фиг. B)

Предупреждение! Никога не използвайте инструмент без монтирани листа шкурка.

- Натиснете здраво и равномерно листа на шлифовъчния диск (5), като се уверите, че дупките на листа са изравнени с дупките на основата.

Монтиране и сваляне на торбата за прах (фиг. C)

- Поставете торбата за прах (7) над отвора за извличане на прахта (4).
- За да свалите торбичката с прах, издърпайте я от входа на прахоуловителя.

Свързване на прахосмукачка (фиг. D)

- Свържете маркуча (8) на прахосмукачката към изхода за прахоотделяне (4).

Употреба

Предупреждение! Оставете инструмента да работи със собствената си скорост. Не претоварвайте.

Копче за контролиране са скоростта

Контрола на променливите обороти ви позволява да адаптирате оборотите на инструмента към съответния обработван материал.

- Настройте контролното копче (3) на желаната настройка. Използвайте високи обороти за дърво, средни обороти за фурнир и синтетика и ниски обороти за акрилно стъкло, цветни метали и за сваляне на бои.

Включване и изключване

- Натиснете превключвателя за включване/изключване (1), за да включите инструмента.
- За продължителна работа, натиснете заключващия бутон (2) и отпуснете превключвателя за включване/изключване.
- За да изключите инструмента, освободете превключвателя за включване/изключване.
  За изключване на инструмента при непрекъсната работа, натиснете превключвателя за вкл./изкл. още веднъж и го освободете.

Автоматична спирачна система

Тази функция поддържа оборотите на диска ограничени, при условие, че инструмента не докосва обработвания детайл. Веднага щом инструмента е поставен на обработвания детайл, дискът ще достигне нормалните си работни обороти.

Изпразване на торба с прах

Торбата за прах трябва да се изпразва на всеки 10 минути.

- Изтръскайте торбата с прах, за да я изпразните.

Съвети за оптимална употреба (фиг. E)

- Не прилагайте прекален натиск към инструмента.
- Редовно проверявайте състоянието на шлифовъчната хартия.
  Подменете я, когато е необходимо.
- Винаги шлифовайте дървения материал по посоката на влакното.
- Когато шлифовате нови слоеве боя, преди да нанесете друг слой, използвайте изключително фина хартия.
- На много неравни повърхности или когато отстранявате слоеве боя, започнете с груба хартия. На други повърхности започнете със средна хартия. И в двата случая постепенно преминете към фина хартия за гладък завършек.
- Посъветвайте се с търговец за повече информация относно наличните принадлежности.

Допълнителни приспособления

Работата на вашия инструмент зависи от използваните допълнителни приспособления.
Приспособленията на Stanley Fat Max са създадени по стандарти за високо качество с цел да повишат ефективността на работа на вашия инструмент. Чрез използването на тези допълнителни приспособления вие ще получите най-доброто от работата с вашия инструмент.

Ташев-Галвинг ООД
www.tashev-galving.com

Поддръжка

Вашият инструмент е проектиран да работи в продължение на дълъг период от време, с минимална поддръжка. Продължителната и задоволителна работа зависи от правилната грижа за инструмента и от редовното му почистване.

Предупреждение! Преди извършването на поддръжка, изключете инструмента и от електрическата мрежа.

- Редовно почиствайте вентилационните отвори на вашия инструмент, като използвате мека четка или сух парцал.
- Редовно почиствайте кожуха на мотора, като използвате влажен парцал. Не използвайте абразивен препарат или такъв на разтворителна основа.

Замяна на щепсела (само Великобритания и Ирландия)

Ако трябва да се сложи нов щепсел:

- Изхвърлете безопасно стария щепсел.
- Свържете кафявата жица към заредената клема в новия щепсел.
- Свържете синята жица към неутралния терминал.

Предупреждение! Не трябва да се прави свързване към заземения терминал.
Следвайте инструкциите за монтаж, които се предоставят с доброкачествените щепсели. Препоръчителен предпазител: 5 A.

Защита на околната среда

Разделно събиране. Продуктът не трябва да се изхвърля с обикновените битови отпадъци.

Ако някога решите, че вашият Stanley Fat Max продукт има нужда от замяна, или ако вече не ви е необходим, не го изхвърляйте с битовите отпадъци. Занесете този продукт в съответния пункт.

Разделното събиране на използваните продукти и опаковки позволява рециклирането на материалите и нановото им използване. Повторното използване на рециклираните материали помага за предпазване на околната среда от замърсяване и намалява необходимостта от сурови суровини.

Местните разпоредби може да предоставят отделно събиране на електрически продукти от вашия дом, в пунктове за събиране или до търговския обект, където е закупен новия продукт.

Stanley Europe предоставя възможност за събиране и рециклиране на продуктите на Stanley Fat Max, след като вече не могат да бъдат в експлоатация. За да се възползвате от тази услуга, моля, върнете вашия продукт на всеки авторизиран агент за сервиз, който ще го приеме от наше име.

Можете да проверите местонахождението на вашият най-близък авторизиран сервиз, като се свържете с местния офис на Stanley Europe на адреса, посочен в това ръководство. Отделно от това, на нашия уеб сайт можете да намерите пълен списък на агентите на Stanley Europe, както и информация за нашата следпродажбена поддръжка и контакти, които са на разположене на www.2helpU.com

Технически данни

		FME440 (Тип 1)
Входящо напрежение	V_{ac}	230
Входяща мощност	W	480
Орбити (ненатовареност)	мин$^{-1}$	4 000 - 12 000
Повърхност на основата за шлифоване	мм	Ø 125
Тегло	кг	2,47

L_{pA} (звуково налягане) 86 dB(A), колебание (K) 3 dB(A)
L_{WA} (звукова мощност) 97 dB(A), колебание (K) 3 dB(A)
Общи стойности на вибрациите (триаксална векторна сума) според EN 60745:
Стойност на излъчваните вибрации (a_h) 6,94 м/с^2, колебание (K) 1,5 м/с^2

Ташев-Галвинг ООД
www.tashev-galving.com

Декларация за съответствие с изискванията на ЕО

МАШИННА ДИРЕКТИВА

FME440

Stanley Europe декларира, че тези продукти, описани под "технически данни" са в съответствие с:
2006/42/EC, EN 60745-1, EN 60745-2-4

Тези продукти, също така, са съобразени с Директива 2004/108/EC и 2011/65/EU. За повече информация, моля, свържете с Stanley Europe на следния адрес или се обърнете към задната страна на ръководството.

Долуподписаният е отговорен за компилацията на техническия файл и прави тази декларация от името на Stanley Europe.

Кевин Хюит
Вицепрезидент Global Engineering
Stanley Europe, Egide Walschaertsstraat14-18,
2800 Mechelen, Белгия
07/10/2013

Гаранция

Ние в Stanley Europe сме уверени в качеството на своите продукти и предлагаме изключителна гаранция за професионалните потребители на продукта.
Тази гаранция е само допълнение към вашите законови договорни права като частен непрофесионален потребител. Гаранцията е валидна на територията на страните членки на ЕС и на европейската свободна търговска зона.

ЕДНОГОДИШНА ПЪЛНА ГАРАНЦИЯ

Ако вашият продукт на Stanley Fat Max се повреди вследствие на дефектни материали или изработка в рамките на 12 месеца от датата на покупката, Stanley Europe гарантира, че ще замени всички дефектни части безплатно или - по наша преценка - ще подмени безплатно, при условие, че:

- Продуктът е бил използван по предназначение и в съответствие с инструкциите за употреба.
- Продуктът е подложен на нормално износване;
- Не са извършвани ремонти от неупълномощени лица;
- Представено е доказателство за покупка.
- Продуктът на Stanley Fat Max е върнат в пълен комплект с всички оригинални компоненти

Ако желаете да предявите иск, се свържете с вашия дистрибутор или проверете къде се намира най-близкия оторизиран агент на Stanley Fat Max в каталога на Stanley Fat Max или се свържете с вашия местен офис на Stanley на посочения в ръководството адрес. Списък на оторизираните сервизни агенти на Stanley Fat Max и пълни подробности за нашето следпродажбено обслужване можете да намерите на интернет адреса ни: www. stanley.eu/3

Stanley Black & Decker
Phoenicia Business Center
Strada Turturelelor, nr 11A, Etaj 6, Modul 15,
Sector 3 Bucuresti
Telefon: +4021.320.61.04/05

Ташев-Галвинг ООД
www.tashev-galving.com

Ташев-Галвинг ООД
www.tashev-galving.com

Ташев-Галвинг ООД
www.tashev-galving.com

Ташев-Галвинг ООД
www.tashev-galving.com