SUPLEMENTO MESA RODILLOS DC/DV/DW

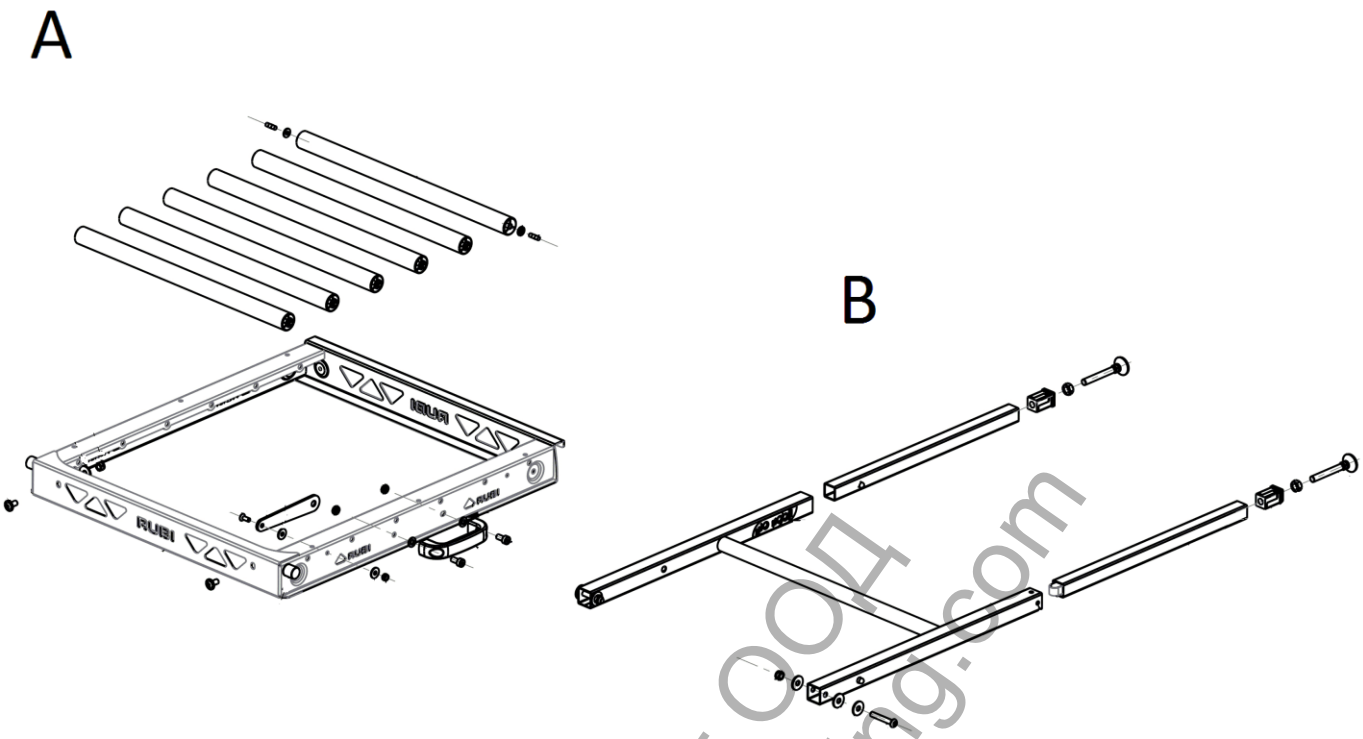

Part-list		ES	EN	Prod.
1	A	GRUPO A	GROUP A	
2	B	GRUPO B	GROUP B	

Prod.	ES	EN	From serial num.
51914	SUPLEMENTO MESA RODILLOS DC/DV/DW/DS/DX	ROLLER TABLE EXTENSION DC/DV/DW/DS/DX	-

Queda reservado el derecho de introducir cualquier modificacion técnica sin previo aviso
We reserve the right to introduce any technical modification without previous notice

Ташев-Галвинг ООД
www.tashev-galving.com

SUPLEMENTO MESA RODILLOS DC/DV/DW

1000000738 01 12/07/2017 Página 2 de 3

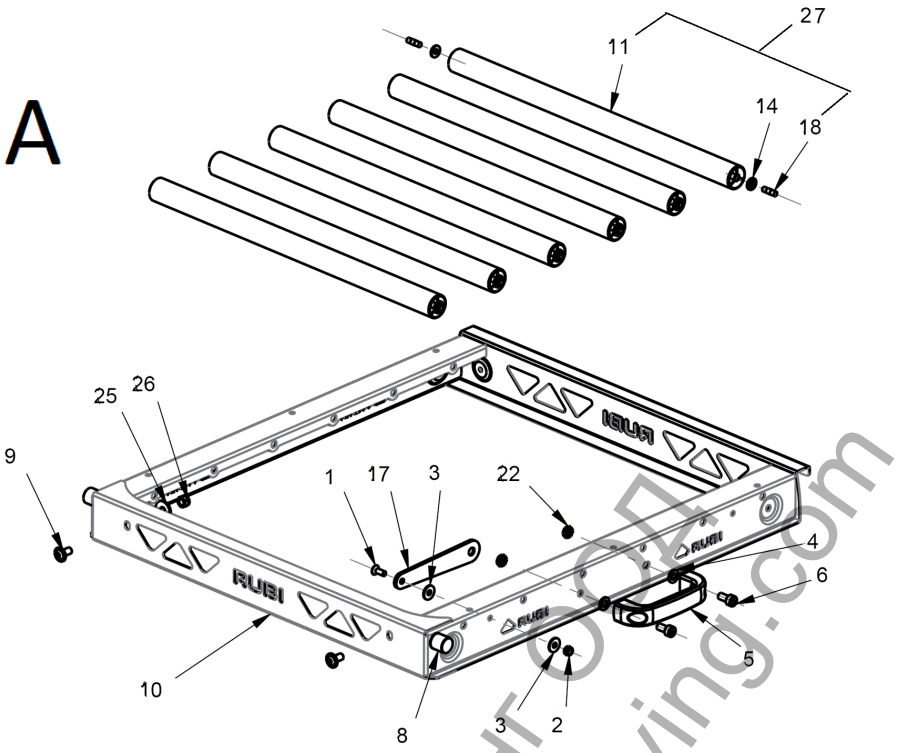

Part-list			ES	EN	Prod.
1	17577	1	TORN DIN 7991 M6X16 6.8 ZN	SCREW DIN 7991 M6X16 6.8 ZP	
2	40020	1	TUERCA DIN 985 M6 CL8 ZN AUTOBLOC	HEX LOCK NUT DIN 985 M6 CL8 ZP	
3	45038	2	ARAND DIN 9021 A6,4 ZN	WASHER DIN 9021 A6,4 ZP	
4	45056	2	ARAND DIN 125 A8,4 6.8 ZN	WASHER DIN 125 A8,4 6.8 ZP	
5	45342	1	ASA PLASTICO 116MM M8	PLASTIC HANDLE 116MM M8	
6	47518	2	TORN DIN 912 M8X16 6.8 ZN	SCREW DIN 912 M8X16 6.8 ZP	
8	51408	2	TOPE GOMA Ø20X20 M6X15 ZN	GUM BUMPER Ø20X20 M6X15 ZP	
9	51409	2	TORN ISO 7380 ARAND. M8X16 8.8 ZN	SCREW ISO 7380 AR M8X16 8.8 ZP	
10	51411	1	SOPORTE MESA RODILLOS	ROLLER TABLE FRAME	
11	51412	6	RODILLO Ø30	ROLLER Ø30	
14	51415	12	COJINETE PLASTICO Ø6,2X8,9X15 L=3,5	SLIDE PLASTIC BEARING Ø6,2X8,9X15 L=3,5	
17	51418	1	PESTILLO SEGURIDAD MESA RODILLOS	LOCKING BAR ROLLER TABLE	
18	51424	12	PASADOR DIN 1475 Ø6X20 6.8	PIN DIN 1475 Ø6X20 6.8	
22	54597	2	TUERCA DIN 439 M8 CL8 ZN	NUT DIN 439 M8 CL8 ZP	
25	55047	2	ARAND DIN 9021 A8,4 ZN	WASHER DIN 9021 A8,4 ZP	
26	55048	2	TUERCA DIN 985 M8 CL8 ZN AUTOBL.	HEX LOCK NUT DIN 985 M8 CL8 ZP	
27	51800	1	CJ.RODILLO Ø30 C/PASAD.SUPLEMENTO MESA	ROLLER Ø30 WITH PIN SET	

Ташев-Галвинг ООД
www.tashev-galving.com

B

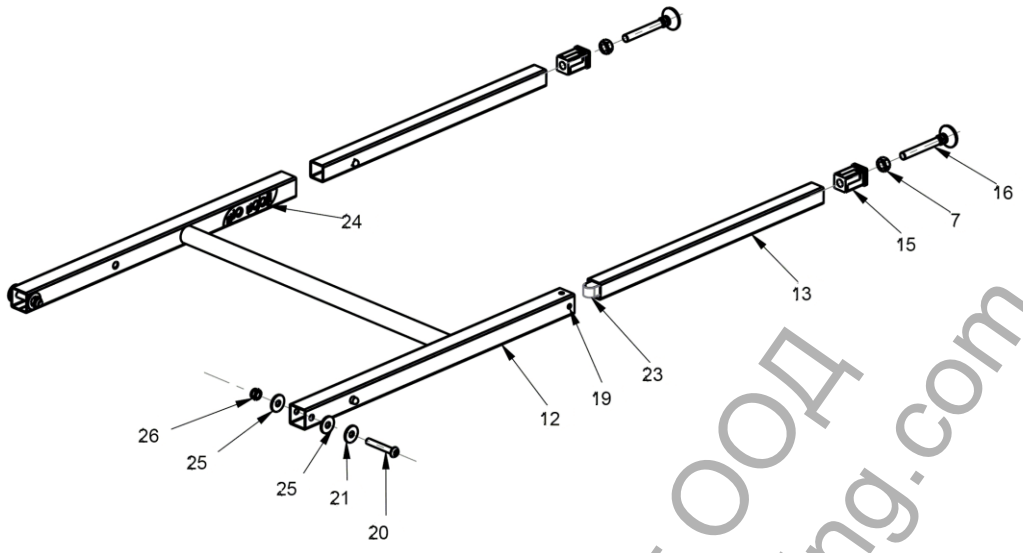

Part-list			ES	EN	Prod.
7	50150	2	TUERCA DIN 934 M10 CL8 ZN	HEX NUT DIN 934 M10 CL8 ZP	
12	51413	1	PATA DOBLE MESA DE RODILLOS	FRONT LEG ROLLER TABLE	
13	51414	2	PATA SIMPLE MESA DE RODILLOS	SIMPLE LEG ROLLER TABLE	
15	51416	2	CONTERA PARTIDA 25X25 E=1,5MM M10	SET RIBBED SQUARE INSERT 25 E=1,5MM M10	
16	51417	2	PIE NIVELADOR Ø25 M10X68	ADJUSTABLE FOOT Ø25 M10X68	
19	51435	4	COJINETE PLASTICO Ø3,6/6,2/9,5-1,5/1,3	SLIDE PLAST.BEARING Ø3,6/6,2/9,5-1,5/1,3	
20	51490	2	TORN ISO 7380 M8X50 8.8 ZN	SCREW ISO 7380 M8X50 8.8 ZP	
21	54552	2	ARAND DIN 9021 A8,4 NYLON	WASHER DIN 9021 A8,4 NYLON	
23	54727	3	CLIP FIJACION TUBO Ø9 H=10,5	TUBE SPRING CLIP Ø9 H=10,5	
24	54728	2	ETIQ.POSICION PATAS MESA RODILLOS	LABEL LEGS POSTION ROLLER TABLE	
25	55047	4	ARAND DIN 9021 A8,4 ZN	WASHER DIN 9021 A8,4 ZP	
26	55048	2	TUERCA DIN 985 M8 CL8 ZN AUTOBL.	HEX LOCK NUT DIN 985 M8 CL8 ZP	

Ташев-Галвинг ООД
www.tashev-galving.com