Partdrawing for DUX60ZM4 - Pagina 1

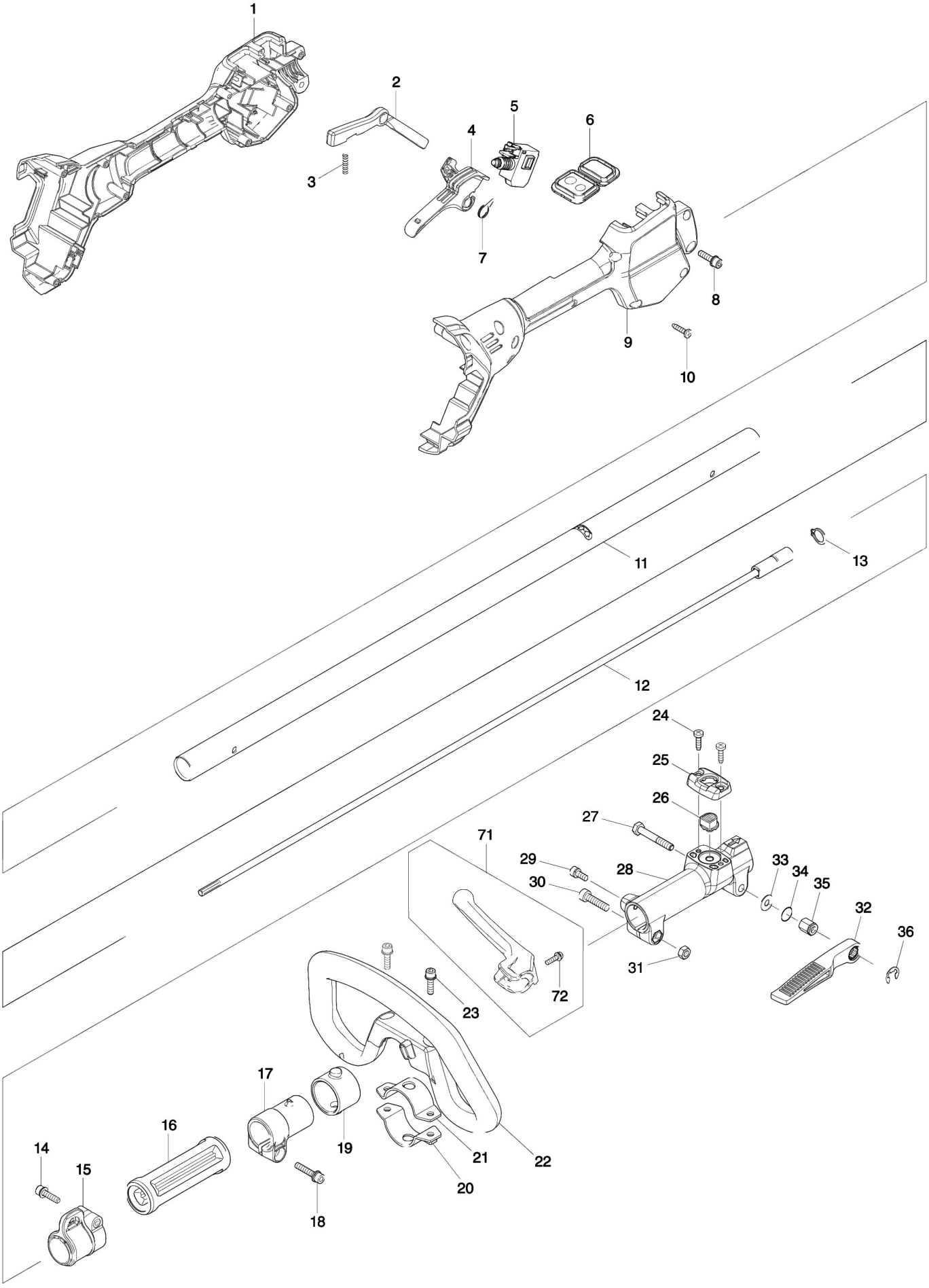

Partdrawing for DUX60ZM4 - Pagina 1

Nr.	Part nr.	Name
001	183G31-7	Behuizing Dux360
001C10	931202-6	Zeskantmoer M5 A
002	457773-0	Deblokkeer Handel Dux60
003	233101-1	Drukveer 4
004	457771-4	Schakelaarhandel Dux60
005	650709-0	Schakelaar C3Jw-1-P Bhr242
006	144570-0	Subregelcircuit DUX60 P
007	233540-5	Torsieveer 11 Ebh253U
008	922233-6	ZESKANTBOUT EM4351UH P
009	183G31-7	Behuizing Dux360
009C10	931202-6	Zeskantmoer M5 A
010	266326-2	Tap Schroef 4X18mm P
011	141499-1	As Bub361Z
011	898125-0	Waarschuwingslabel Bux361
012	141238-9	Binnenas Ux361Dz
013	961052-5	Borgring S-12
014	922232-8	Inbusbout M5X20 A
015	168478-4	Hanger Bbc231U
015C10	931202-6	Zeskantmoer M5 A
016	451601-1	Afstandhouder Bbc300L
017	457269-1	Pijphouder Dux60
018	922244-1	Vleugelbout M5X25Mm
019	424942-8	Demper Dux60
020	347114-7	Klembeugel 35, Onder
021	347113-9	Klembeugel 35, Boven
022	457772-2	Beugelhandgreep Dux60
022C10	263005-3	Rubber Pen 6 AC320H P
023	922232-8	Inbusbout M5X20 A
024	266034-5	Tapschroef Ct4X16 A
025	452840-6	Kap Tbv Ontgrendelknop Bub361Z
026	452839-1	Ontgrendelknop Bux361
027	265596-0	Inbusbout M6X40
028	318750-6	Verbindingsstuk Bux361 P
029	922211-6	Inbusbout M5X12
030	922342-1	Inbusbout M6X25 P
031	931302-2	Zeskantmoer M6
032	272268-0	Handel Bux361Z
033	253332-6	Dunne Ring 6 Rt0700
034	213105-9	O-Ring 11
035	252159-1	Zeskantmoer M6 Sp6000/Bss500
036	259054-6	Stopring E-8 A
037	922232-8	Inbusbout M5X20 A
038	319609-0	Steelsteun Dux60
039	911233-1	Kruiskopschroef 5X20
040	263002-9	Rubber Pen 4 6413 A
041	213045-1	O-Ring 6 An250/Bo3711

Partdrawing for DUX60ZM4 - Pagina 1

Nr.	Part nr.	Name
042	325811-5	Ashouder Bbc231U/300L *
043	211148-5	Kogellager 6001Zz Gd0800C A
044	253744-3	Sluitring 12
045	227720-3	Tandwiel 33 Bbc230U/Bbc300L
046	253744-3	Sluitring 12
047	211150-8	Kogellager 6901Zz DUX60 P
048	319608-2	Tandwielhuis Dux`60
049	266326-2	Tap Schroef 4X18mm P
050	266041-8	Tapschroef 5X25 A
051	213961-7	O-Ring 22 Hm111Cc
052	519447-2	Anker DUX60 P
053	227721-1	Tandwiel 16 Dux60
054	210069-8	Kogellager 6900Ddw DUX60 P
055	961006-2	Borgring S-10 EBH341L P
056	211382-7	Kogellager 607Zz A
057	629269-3	Veld Dux60
058	266326-2	Tap Schroef 4X18mm P
059	853S61-1	Naamplaat Dux60*
060	183G29-4	Behuizing Dux60
060C10	263005-3	Rubber Pen 6 AC320H P
060C20	252126-6	Borgmoer M4X7Mm Mt070
061	251314-2	Schroef M4X12
062	346858-6	Batterijhouder Dur364L
063	853S66-1	Serienummer Label Dux60*
064	620676-3	Controller DUX60 P
065	644809-6	Aansluitunit Djr186 A
066	266326-2	Tap Schroef 4X18mm P
067	183G30-9	Motorhuisset Dux60
068	183G30-9	Motorhuisset Dux60
069	183G29-4	Behuizing Dux60
069C10	263005-3	Rubber Pen 6 AC320H P
069C20	252126-6	Borgmoer M4X7Mm Mt070
070	922211-6	Inbusbout M5X12
071	144315-6	Hendel Compleet Dux60
072	911526-6	Schroef 4X16 A

Partdrawing for DUX60ZM4 - Pagina 2

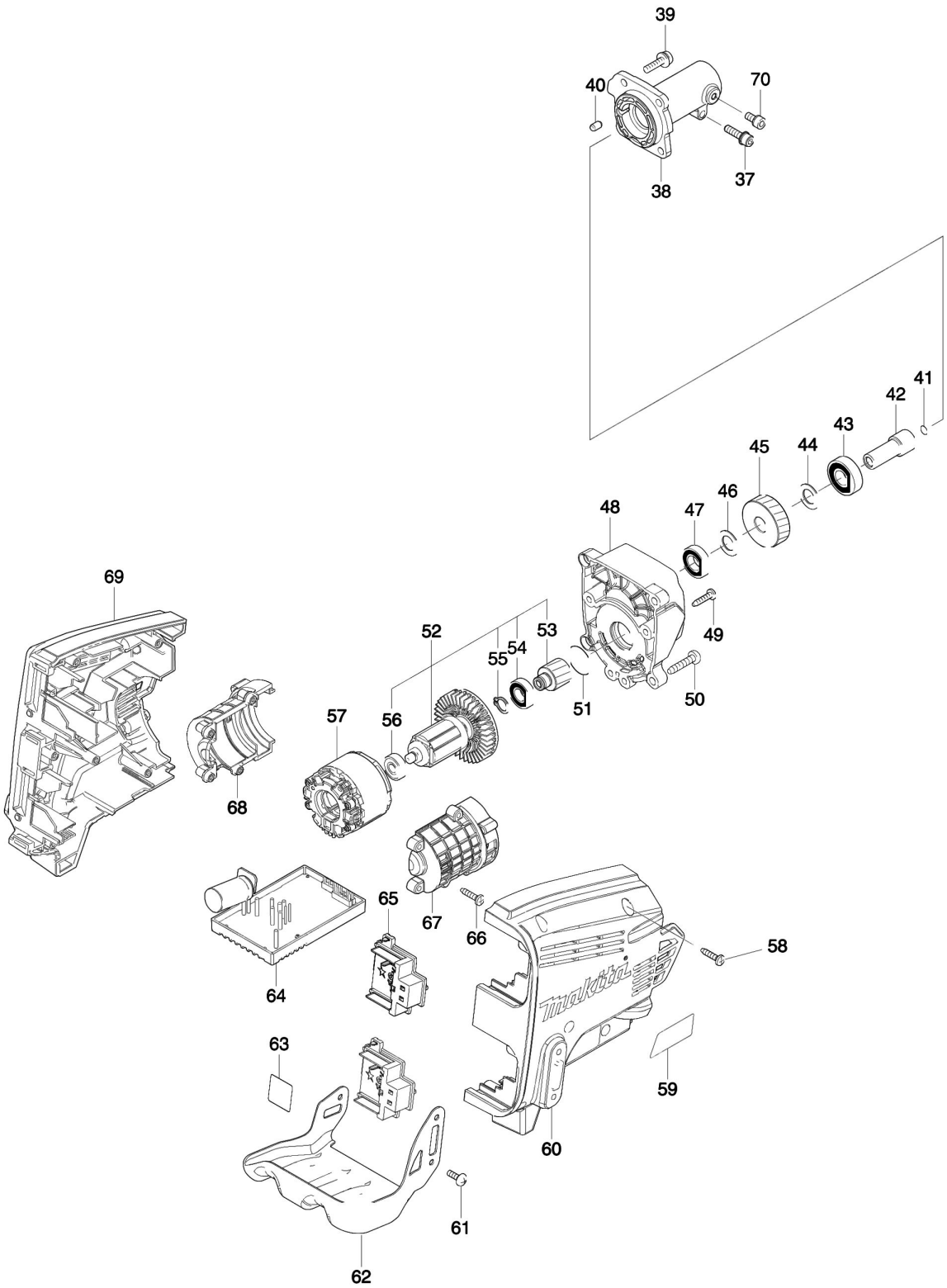

Partdrawing for DUX60ZM4 - Pagina 2

Nr.	Part nr.	Name
001	183G31-7	Behuizing Dux360
001C10	931202-6	Zeskantmoer M5 A
002	457773-0	Deblokkeer Handel Dux60
003	233101-1	Drukveer 4
004	457771-4	Schakelaarhandel Dux60
005	650709-0	Schakelaar C3Jw-1-P Bhr242
006	144570-0	Subregelcircuit DUX60 P
007	233540-5	Torsieveer 11 Ebh253U
008	922233-6	ZESKANTBOUT EM4351UH P
009	183G31-7	Behuizing Dux360
009C10	931202-6	Zeskantmoer M5 A
010	266326-2	Tap Schroef 4X18mm P
011	141499-1	As Bub361Z
011	898125-0	Waarschuwingslabel Bux361
012	141238-9	Binnenas Ux361Dz
013	961052-5	Borgring S-12
014	922232-8	Inbusbout M5X20 A
015	168478-4	Hanger Bbc231U
015C10	931202-6	Zeskantmoer M5 A
016	451601-1	Afstandhouder Bbc300L
017	457269-1	Pijphouder Dux60
018	922244-1	Vleugelbout M5X25Mm
019	424942-8	Demper Dux60
020	347114-7	Klembeugel 35, Onder
021	347113-9	Klembeugel 35, Boven
022	457772-2	Beugelhandgreep Dux60
022C10	263005-3	Rubber Pen 6 AC320H P
023	922232-8	Inbusbout M5X20 A
024	266034-5	Tapschroef Ct4X16 A
025	452840-6	Kap Tbv Ontgrendelknop Bub361Z
026	452839-1	Ontgrendelknop Bux361
027	265596-0	Inbusbout M6X40
028	318750-6	Verbindingsstuk Bux361 P
029	922211-6	Inbusbout M5X12
030	922342-1	Inbusbout M6X25 P
031	931302-2	Zeskantmoer M6
032	272268-0	Handel Bux361Z
033	253332-6	Dunne Ring 6 Rt0700
034	213105-9	O-Ring 11
035	252159-1	Zeskantmoer M6 Sp6000/Bss500
036	259054-6	Stopring E-8 A
037	922232-8	Inbusbout M5X20 A
038	319609-0	Steelsteun Dux60
039	911233-1	Kruiskopschroef 5X20
040	263002-9	Rubber Pen 4 6413 A
041	213045-1	O-Ring 6 An250/Bo3711

Partdrawing for DUX60ZM4 - Pagina 2

Nr.	Part nr.	Name
042	325811-5	Ashouder Bbc231U/300L *
043	211148-5	Kogellager 6001Zz Gd0800C A
044	253744-3	Sluitring 12
045	227720-3	Tandwiel 33 Bbc230U/Bbc300L
046	253744-3	Sluitring 12
047	211150-8	Kogellager 6901Zz DUX60 P
048	319608-2	Tandwielhuis Dux`60
049	266326-2	Tap Schroef 4X18mm P
050	266041-8	Tapschroef 5X25 A
051	213961-7	O-Ring 22 Hm111Cc
052	519447-2	Anker DUX60 P
053	227721-1	Tandwiel 16 Dux60
054	210069-8	Kogellager 6900Ddw DUX60 P
055	961006-2	Borgring S-10 EBH341L P
056	211382-7	Kogellager 607Zz A
057	629269-3	Veld Dux60
058	266326-2	Tap Schroef 4X18mm P
059	853S61-1	Naamplaat Dux60*
060	183G29-4	Behuizing Dux60
060C10	263005-3	Rubber Pen 6 AC320H P
060C20	252126-6	Borgmoer M4X7Mm Mt070
061	251314-2	Schroef M4X12
062	346858-6	Batterijhouder Dur364L
063	853S66-1	Serienummer Label Dux60*
064	620676-3	Controller DUX60 P
065	644809-6	Aansluitunit Djr186 A
066	266326-2	Tap Schroef 4X18mm P
067	183G30-9	Motorhuisset Dux60
068	183G30-9	Motorhuisset Dux60
069	183G29-4	Behuizing Dux60
069C10	263005-3	Rubber Pen 6 AC320H P
069C20	252126-6	Borgmoer M4X7Mm Mt070
070	922211-6	Inbusbout M5X12
071	144315-6	Hendel Compleet Dux60
072	911526-6	Schroef 4X16 A