Partdrawing for DUP361PT2 - Accupackhouder

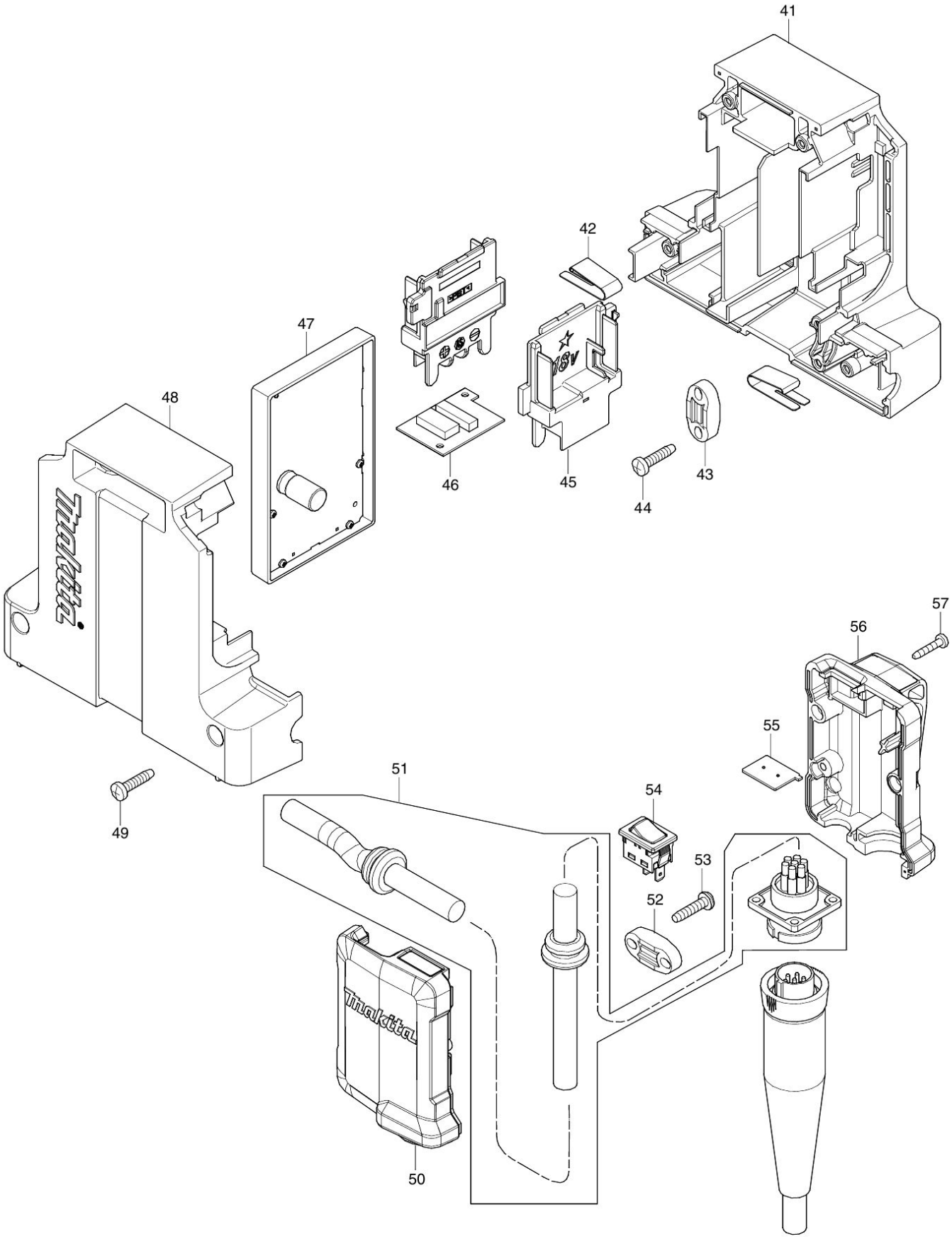

2015/05
DUP361 2/2

Partdrawing for DUP361PT2 - Accupackhouder

Nr.	Part nr.	Name
001	251490-2	Inbusbout M5X14Mm Dup361D A
002	851F32-4	Naamplaat Dub361*
003	456209-6	Motorhuisdeel Dup361
005A	251474-0	Met.Schroef M8
005B	251573-8	Schroef m/flens H+T M8 DUP361
006	197366-8	
007	197367-6	Ondermes snoeischaar standaard
008	213034-6	O-Ring 3
009	346940-1	Blokkeerplaat Up361
010A	266557-3	Inbusbout M3X8Mm
010B	266183-8	Inbusbout H+T M3X8MM DUP361
011	264118-3	Moer M8
012	266786-8	Inbusbout M2X10Mm Bdf459
013	456218-5	Afdekkap B Dup361
014	961011-9	Stopring E-4
015	346941-9	Koppel Arm Dup361 P
016	256568-6	Vlakpin 5Mm Up361*
017	251484-7	Kraagschroef Ar3733
018	456215-1	Hefboom Ar3733
019	216031-1	Stalen Kogel 2,3Mm An-Series
020	233491-2	Drukveer 2
021	688189-0	Magneetblok Dup361
022	266999-1	Stelschroef M3X4Mm Ar3733
023	231397-8	Drukveer 4
024	123536-3	Schakelknop Assy Dup361
025	456217-7	Afdekkap A Dup361
026	123458-7	Hydraulic Dup361 P
027	912012-0	Schroef M3X10Mm Dub361
028	227390-8	Tandwiel 48 Dup361*
029	227389-3	Tandwiel 48 Dup361*
030	253810-6	Platte Ring 12
031	652066-2	Schroef M3X9 A
032	319349-0	Motorsteun Dub361*
033	629160-5	Motor 2X18V Dup361 A
034	620459-1	Sub Controller Dup361
035	456211-9	Motorhuisdeel Dup361
036	911028-2	Schroef 3X16 Dub361
037	143935-3	Voorhuis Dup361 A
037A	807L80-7	Indicatielabel Ar3733*
038	266980-2	Met. Schroef M3X Dub361
041	183B69-2	Motorhuis Dup361*
042	232267-4	Bladveer 18V
043	687053-2	Klemstrip A
044	265995-6	Tapschroef 4X18 P
045	643523-1	Aansluitunit DRC200 (3 Cont)
046	620461-4	Aansluitunit Dup361

Partdrawing for DUP361PT2 - Accupackhouder

Nr.	Part nr.	Name
047	620458-3	Controller Dup361
048	183B69-2	Motorhuis Dup361*
049	265995-6	Tapschroef 4X18 P
050	183B76-5	Schakelhuis Dup361*
050A	807E89-7	Label, Info Ar3733 *
050B	807F74-6	Waarschuwingslabel Ak3733*
051	699070-0	Aansluitkabelunit Dup361 P
052	687053-2	Klemstrip A
053	265995-6	Tapschroef 4X18 P
054	651536-8	Schakelaar Dup361
055	620460-6	Led-Circuit Dup361*
056	183B76-5	Schakelhuis Dup361*
056A	807E89-7	Label, Info Ar3733 *
056B	807F74-6	Waarschuwingslabel Ak3733*
057	266429-2	Tapschroef 3X16 P
058	266786-8	Inbusbout M2X10Mm Bdf459

Partdrawing for DUP361PT2 - Machine

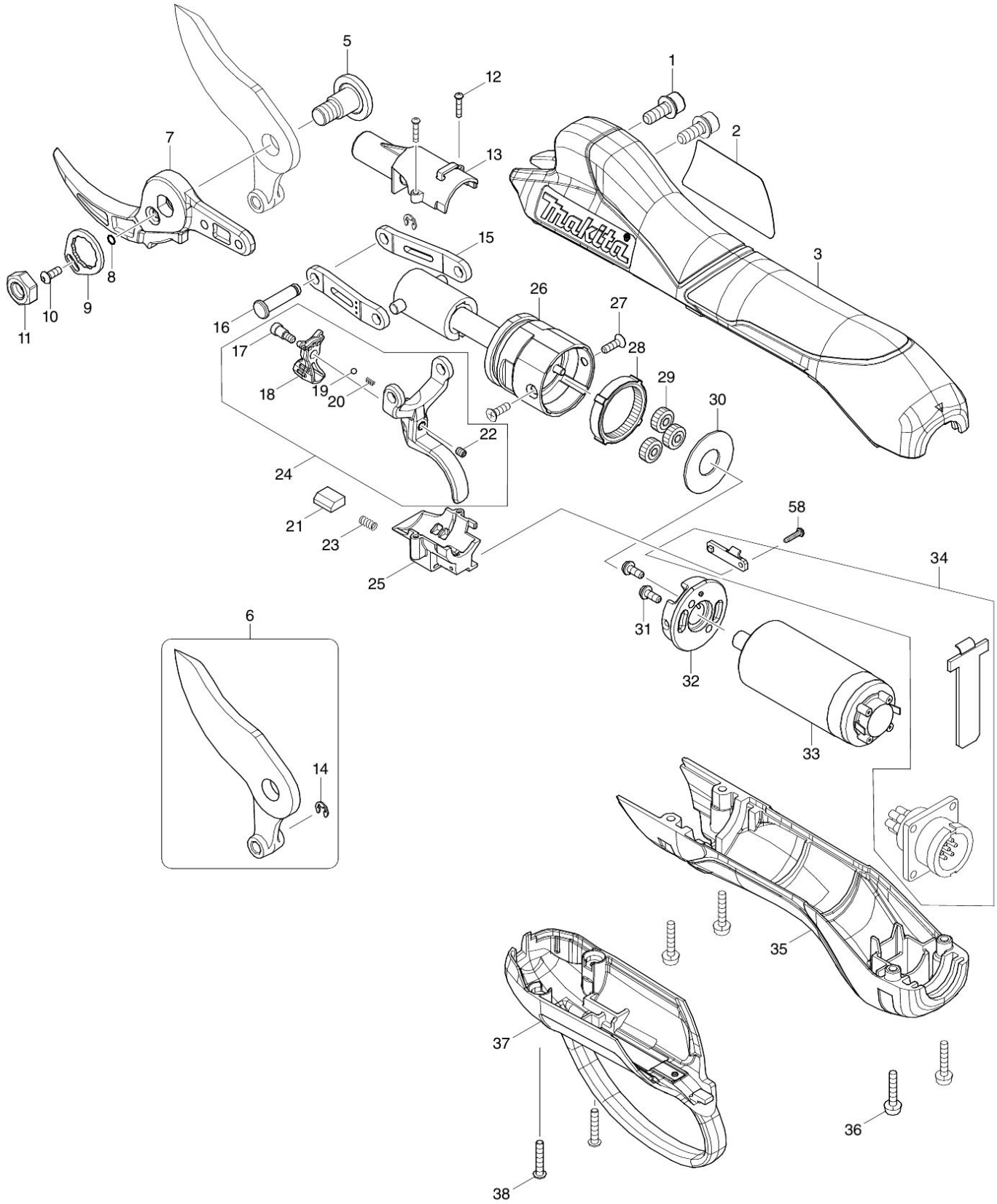

2015/05
DUP361 1/2

Partdrawing for DUP361PT2 - Machine

Nr.	Part nr.	Name
001	251490-2	Inbusbout M5X14Mm Dup361D A
002	851F32-4	Naamplaat Dub361*
003	456209-6	Motorhuisdeel Dup361
005A	251474-0	Met.Schroef M8
005B	251573-8	Schroef m/flens H+T M8 DUP361
006	197366-8	
007	197367-6	Ondermes snoeischaar standaard
008	213034-6	O-Ring 3
009	346940-1	Blokkeerplaat Up361
010A	266557-3	Inbusbout M3X8Mm
010B	266183-8	Inbusbout H+T M3X8MM DUP361
011	264118-3	Moer M8
012	266786-8	Inbusbout M2X10Mm Bdf459
013	456218-5	Afdekkap B Dup361
014	961011-9	Stopring E-4
015	346941-9	Koppel Arm Dup361 P
016	256568-6	Vlakpin 5Mm Up361*
017	251484-7	Kraagschroef Ar3733
018	456215-1	Hefboom Ar3733
019	216031-1	Stalen Kogel 2,3Mm An-Series
020	233491-2	Drukveer 2
021	688189-0	Magneetblok Dup361
022	266999-1	Stelschroef M3X4Mm Ar3733
023	231397-8	Drukveer 4
024	123536-3	Schakelknop Assy Dup361
025	456217-7	Afdekkap A Dup361
026	123458-7	Hydraulic Dup361 P
027	912012-0	Schroef M3X10Mm Dub361
028	227390-8	Tandwiel 48 Dup361*
029	227389-3	Tandwiel 48 Dup361*
030	253810-6	Platte Ring 12
031	652066-2	Schroef M3X9 A
032	319349-0	Motorsteun Dub361*
033	629160-5	Motor 2X18V Dup361 A
034	620459-1	Sub Controller Dup361
035	456211-9	Motorhuisdeel Dup361
036	911028-2	Schroef 3X16 Dub361
037	143935-3	Voorhuis Dup361 A
037A	807L80-7	Indicatielabel Ar3733*
038	266980-2	Met. Schroef M3X Dub361
041	183B69-2	Motorhuis Dup361*
042	232267-4	Bladveer 18V
043	687053-2	Klemstrip A
044	265995-6	Tapschroef 4X18 P
045	643523-1	Aansluitunit DRC200 (3 Cont)
046	620461-4	Aansluitunit Dup361

Partdrawing for DUP361PT2 - Machine

Nr.	Part nr.	Name
047	620458-3	Controller Dup361
048	183B69-2	Motorhuis Dup361*
049	265995-6	Tapschroef 4X18 P
050	183B76-5	Schakelhuis Dup361*
050A	807E89-7	Label, Info Ar3733 *
050B	807F74-6	Waarschuwingslabel Ak3733*
051	699070-0	Aansluitkabelunit Dup361 P
052	687053-2	Klemstrip A
053	265995-6	Tapschroef 4X18 P
054	651536-8	Schakelaar Dup361
055	620460-6	Led-Circuit Dup361*
056	183B76-5	Schakelhuis Dup361*
056A	807E89-7	Label, Info Ar3733 *
056B	807F74-6	Waarschuwingslabel Ak3733*
057	266429-2	Tapschroef 3X16 P
058	266786-8	Inbusbout M2X10Mm Bdf459