Partdrawing for DHR171RTJ - Boorhamer

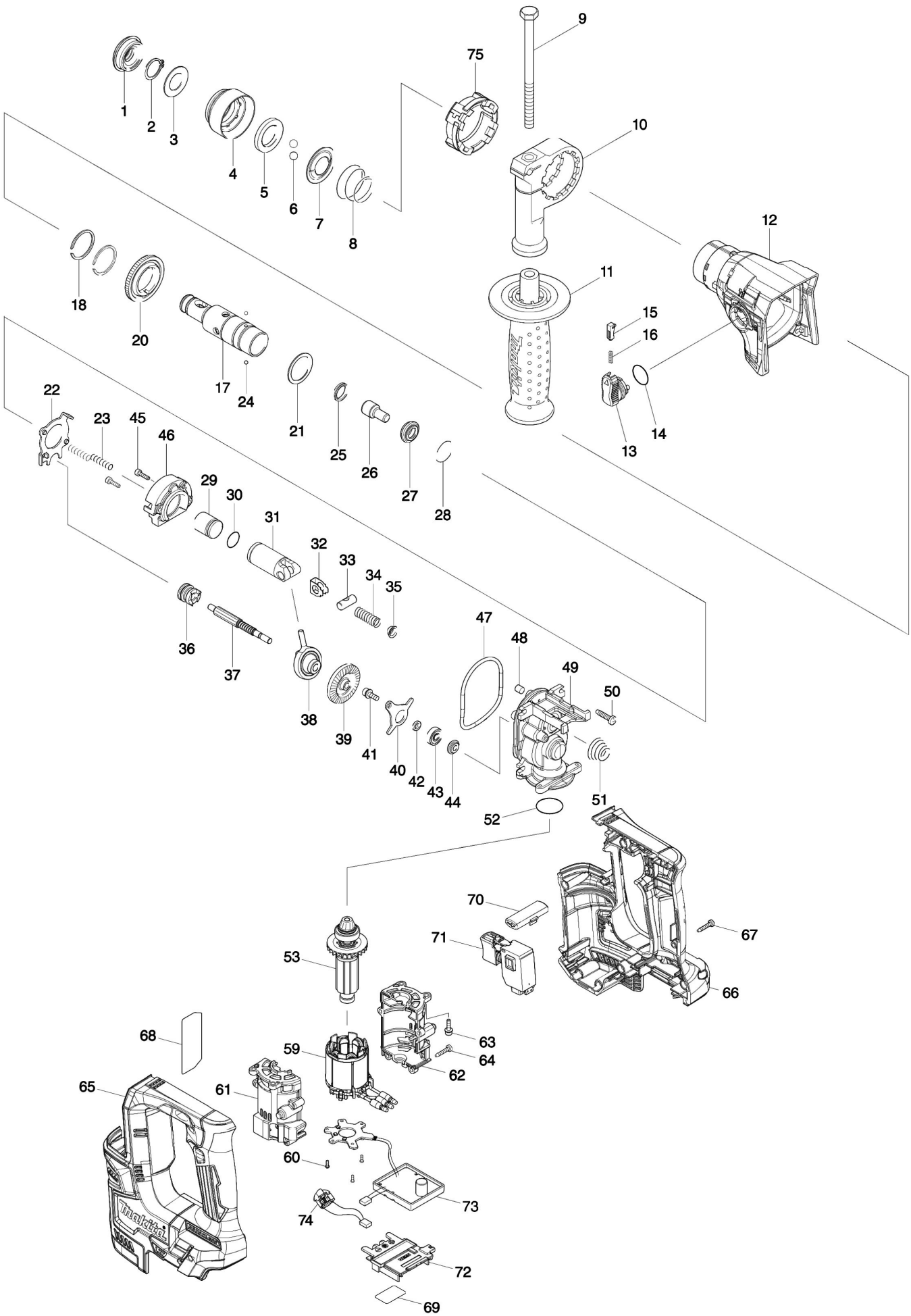

Partdrawing for DHR171RTJ - Boorhamer

Nr.	Part nr.	Name
001	286037-3	Rubber Stofkap 34 Hr166D
002	961057-5	Borgring S-17
003	253377-4	Sluitring 17Mm DCU180 P
004	457214-6	Boorhouderkap Hr166D
005	257416-2	Ring 21 Hr166D
006	216022-2	Stalen Kogel 7.0 Hr2400
007	346177-0	Geleidering Hr2300
008	232347-6	Conische Drukveer 21-29 Hr166D
009	265583-9	Zeskantbout M8X120Mm A
010	417911-6	Handgreepbeugel Hr1830F
011	158057-6	Handgreep Hr2230 Rubber A
011C10	931402-8	Moer M8 Zwt
012	144218-4	Tandwielhuis Compleet Hr166D
012C10	211375-4	Kogellager 6805Llb 6221Dw
012C20	213788-5	Keerring 25 Hr166D
013	161569-0	Verstelknop Hr166D
014	213278-8	O-Ring 17 Hr2440/50
015	161568-2	Blokkeerknop Compleet Hr166D
016	232344-2	Drukveer 3 Hr166D
017	326841-9	Boorhouder Hr166D
018	961135-1	Borgring Wr-25 Hr1830F P
020	221483-3	Tandwiel 57 Hr166D *
021	267175-0	Platte Ring 24 Btd132
022	161570-5	Wisselplaat Hr166D
023	233194-8	Drukveer 4 Uc120Dw A
024	216019-1	Stalen Kogel 3 P
025	213183-9	X-Ring 13 Hr1830F
026	326843-5	Slagstuk Hr166D
027	326842-7	Ring 10 Hr166D
028	232343-4	Borgring 23 Hr166D
029	327007-4	Slaghamer Dhr171
030	213128-7	O-Ring 12 Hr2440/50
031	319510-9	Zuiger-Cilinder Hr166D
032	347101-6	Geleideplaat Hr166D
033	326846-9	Zuigerverbinding Hr166D
034	232346-8	Drukveer 8 Hr166D
035	347102-4	Veergeleider Hr166D
036	326845-1	Koppelingsplaat Hr166D
037	221482-5	Tandwiel 8 Hr166D
038	219026-3	Schommellager 6 Hr166D P
039	221481-7	Tandwiel 37 Hr166D
040	347100-8	Lagerborging Hr166D
041	266273-7	Zeskantbout M4X12 Hr2440/50
042	257415-4	Ring 5 Hr166D
043	211007-3	Kogellager 625ZZ
044	326847-7	Ring 5 Hr166D

Partdrawing for DHR171RTJ - Boorhamer

Nr.	Part nr.	Name
045	265910-0	Inbusbout M3X12Mm Jr100
046	144219-2	Vastzetblok Hr166D
047	213092-2	O-Ring 60 Hr166D P
048	443138-2	Filter Hr3210Fct
049	140N37-0	Binnenhuis Hr166D P
049-1	312B69-7	Binnenhuis Hr166D A
050	265995-6	Tapschroef 4X18 P
051	232345-0	Conische Drukveer 8-19 Hr166D
052	213008-7	O-Ring 22.4
053	619421-1	Anker Hr166D
059	629283-9	Veld 18V Dhr171
060	266490-9	Parker Ck 2X6Mm DDF483 P
061	183G09-0	Motorhuisset Hr166D
062	183G09-0	Motorhuisset Hr166D
063	251510-2	Inbusbout M3X12Mm Hr166D
064	266429-2	Tapschroef 3X16 P
065	183H25-8	Motorhuis Set Dhr171
065C10	252126-6	Borgmoer M4X7Mm Mt070
065C20	262182-8	Rubbering 6Mm Hr166D
065C30	263005-3	Rubber Pen 6 AC320H P
066	183H25-8	Motorhuis Set Dhr171
066C10	252126-6	Borgmoer M4X7Mm Mt070
066C20	262182-8	Rubbering 6Mm Hr166D
066C30	263005-3	Rubber Pen 6 AC320H P
067	266429-2	Tapschroef 3X16 P
068	853R59-2	Naamplaat Dhr171
069	853R80-1	Serienummer Label Dhr171
070	457210-4	L/R Schakelknop Hr166D
071	650689-0	Schakelaar Bdf/Bhp459 P
071-1	650005-6	Schakelaar DDF/DHP487 A
072	643874-2	Aansluitunit Dhp483
073	620746-8	Controller Dhr171
074	620747-6	Licht Circuit Dhr171
075	122810-6	Afstandhouder 18 Hr1841F