Partdrawing for DJN161ZJ - Pagina 1

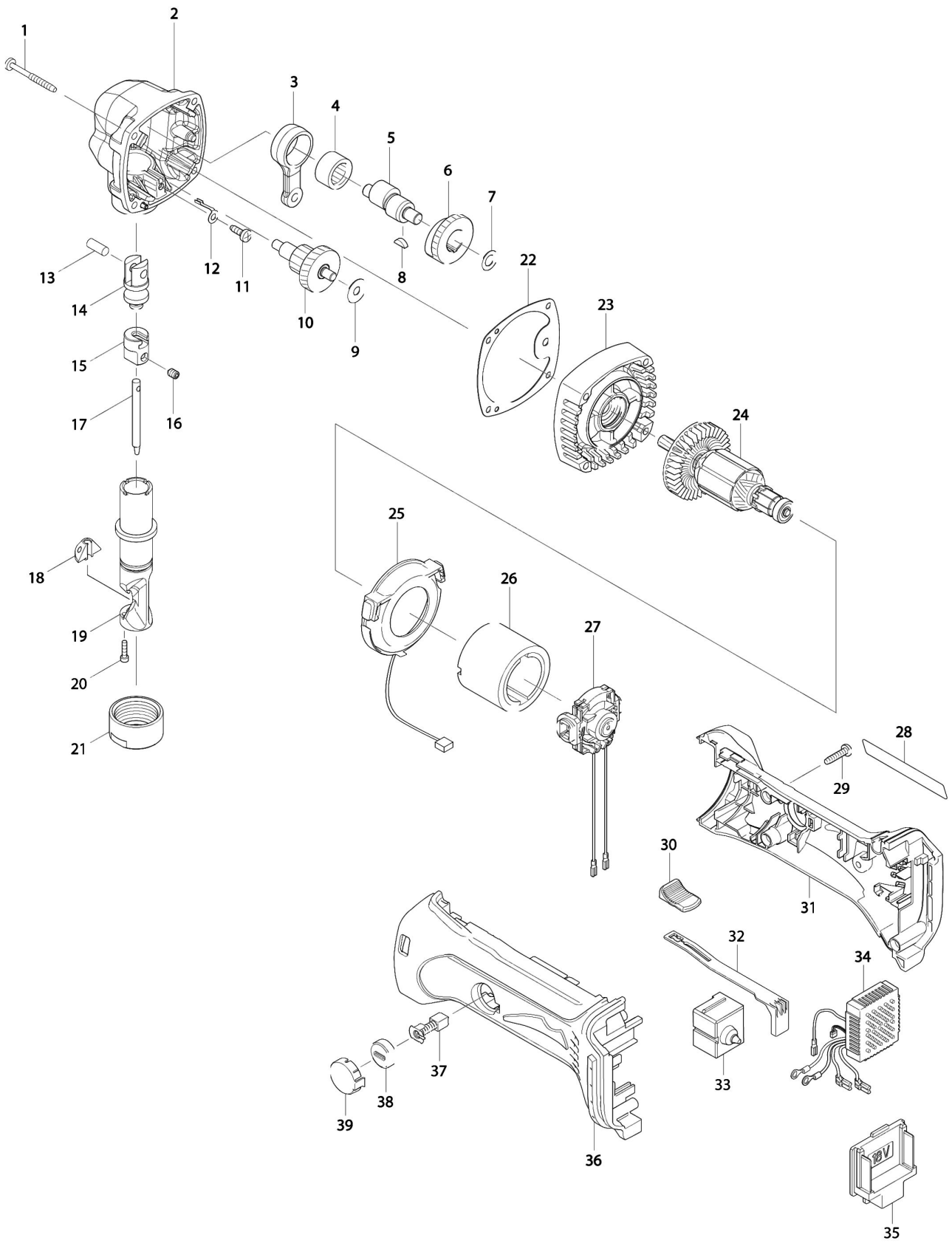

Partdrawing for DJN161ZJ - Pagina 1

Nr.	Part nr.	Name
001	266048-4	Tapschroef 4X40
002	141878-3	Tandwielhuis Bjn161 *
002A	800P78-7	Indicatielabel BJN160
003	331438-1	Drijfstang Jn1601
004	212222-2	Naaldlager 1612 Jn1601
005	326249-7	Krukas Bjn161
006	227314-4	Tandwiel 31 BJN161
007	253835-0	Sluitring 8X14X1Mm
008	254002-0	Inlegspie 3
009	267133-6	Sluitring 6 Jn1601/Lc1230
010	226158-9	Tandwiel 16-36 Bjn161
011	266026-4	Tapschroef M4X12Mm Ck A
012	344116-4	Aanslag Jn1601
013	256111-1	Pen Hm1200K/1304
014	322703-9	Slagstuk Jn1601
015	322702-1	Stempelhouder Jn1601
016	265880-3	Inbusbout M5X8
017	A-83951	Ponsnippel knabbelschaar
018	A-15051	Matrijs knabbelschaar
019	322701-3	Matrijshouder Jn1601
020	266080-8	Inbusbout M3X12
021	322748-7	Sluitmoer Jn1601
022	442191-5	Pakking Bjn161
023	141877-5	Tandwielhuis Bjn161
023A	213961-7	O-Ring 22 Hm111Cc
024	619312-6	Anker Bjn161
025	631714-6	Led-Circuit Bga452
026	638627-2	Magneet Unit Bgd800 A
027	632A66-4	Koolborstel/Lagerhoud Bjn161
027A	688172-7	Lijn Filter BHS630/DUR181
028	815T00-5	Naamplaat Djn161
029	265995-6	Tapschroef 4X18 P
030	419566-3	Schakelknop Bga452 A
031	187839-9	Behuizing Bjs161 3-Cont
031A	263005-3	Rubber Pen 6 AC320H P
032	419519-2	Schakelaarhandel Bga452
033	651396-8	Schakelaar GA5050 A
034	620243-4	Toerenregeling Dga452 3-Cont A
035	644808-8	Aansluitunit Bhr241 (3 Cont) A
036	187839-9	Behuizing Bjs161 3-Cont
036A	263005-3	Rubber Pen 6 AC320H P
037	191971-3	Koolborstel Set Cb-430 A
038	643929-3	Koolborsteldop Bga452
039	419518-4	Koolborstelafdekkap Bga452