Partdrawing for DJR186Z - Reciprozaag

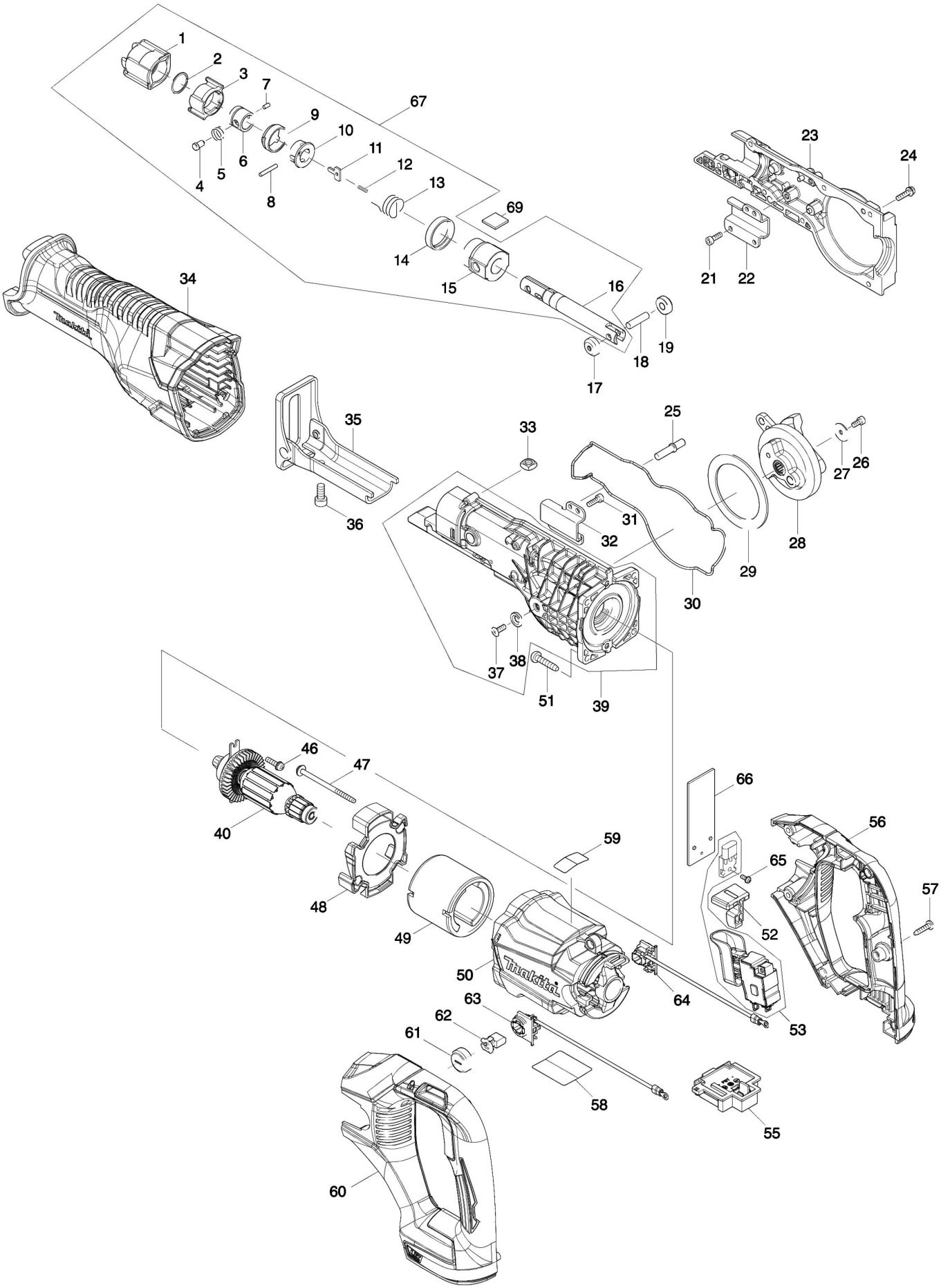

Partdrawing for DJR186Z - Reciprozaag

Nr.	Part nr.	Name
001	424763-8	Beschermkap Djr187
002	257952-8	Borgring 18 P
003	310662-9	Stuurhuls Djr187
004	256569-4	Kraagpin 5 Djr187
005A	234381-2	Drukveer 6
005B	233345-3	Drukveer 6Mm Bjr240
006	327043-0	Geleidingsbus Bjr181 A
007	268094-3	Pin 3 Bjr240
008	256158-5	Pen 3 T221Dw
009	417791-0	Stuurhuls Geleider Bjr240
010	418311-3	Huls Jr3050T
011	345214-7	Drukplaat Bjr240
012	233025-1	Drukveer 2 6702Dw
013	231687-9	Torsieveer 17 Jr3060T A
014	424762-0	Rubberring Djr187
015	143365-8	ZAAGASGELEIDER DJR187 P
015A	213151-2	Keerring 14 Jr3050T
015B	213174-0	X-Ring 14 Jr3030T
016	161376-1	ZAAGAS DJR187 P
017	310663-7	Steunwiel Djr360
018	268341-2	Pen 6 Djr187
019	310663-7	Steunwiel Djr360
021	265353-6	Inbusbout M4X12Mm
022	346936-2	Stang Geleider Djr187
023	143381-0	Tandwielhuis Djr186
024	911526-6	Schroef 4X16 A
025	256567-8	Kraagpin 6-8 Djr186
026	922107-1	Inbusbout m4x8mm ck P
027	267491-0	Sluitring 4
028	143377-1	Tandwiel Cpl Djr186
029	267490-2	Sluitring 54
030	424764-6	Afdichtring Djr187
031	265353-6	Inbusbout M4X12Mm
032	346935-4	Stang Geleider Links Djr187
033	252159-1	Zeskantmoer M6 Sp6000/Bss500
034	424768-8	Beschermhuls Djr186
035	161812-7	Zaagvoet Djr186 A
036	265531-8	Inbusbout M6X14 Jr3060T
037	265135-6	Verzonken Schroef M4X10
038	253825-3	Sluitring 6
039	123511-9	Tandwielhuis L Djt186 P
040	519392-1	Anker Djr186
040A	519392-1	Anker Djr186
040B	961055-9	Borgring S-15
040C	211236-8	Kogellager 6002Ddw A
040D	227650-8	Tandwiel Djr186*

Partdrawing for DJR186Z - Reciprozaag

Nr.	Part nr.	Name
040E	211382-7	Kogellager 607Zz A
044	285740-3	Lagerborging Djr187
046	911526-6	Schroef 4X16 A
047	266060-4	Tapschroef 4X65 A
048	456207-0	Tussenplaat Djr186
049	632H52-7	Magneet Houder AS3625 P
050	456206-2	Motorhuis Djr186
051	266041-8	Tapschroef 5X25 A
052	456208-8	Blokkeerknop Djr186
053	650760-0	Schakelaar Tg573Fsb-9V Djr186
055	644808-8	Aansluitunit Bhr241 (3 Cont) A
055A	644809-6	Aansluitunit Djr186 A
056	183C48-6	Handgreep Set Djr186 P
056A	183C49-4	Handgreep Set Djr186 A
056C10	263005-3	Rubber Pen 6 AC320H P
057	266326-2	Tap Schroef 4X18mm P
058	851R04-1	Naamplaat Djr186
060	183C49-4	Handgreep Set Djr186 A
060C10	263005-3	Rubber Pen 6 AC320H P
061	643829-7	Koolborsteldop L Bhr202
062	194435-6	Koolborstel Set Cb-441 P
063	643507-9	Koolborstelhouder R Djr186
064	643508-7	Koolborstelhouder L Djr186
065	911011-9	Schroef M3X10Mm
066	689204-3	Hitteschild Djr186
067	127397-3	Zaagas Compl Djr187 A
068	688131-1	Lijn Filter Hm1810
069	424858-7	Dempingsvilt Djr187