Partdrawing for DGA504Z - Pagina 1

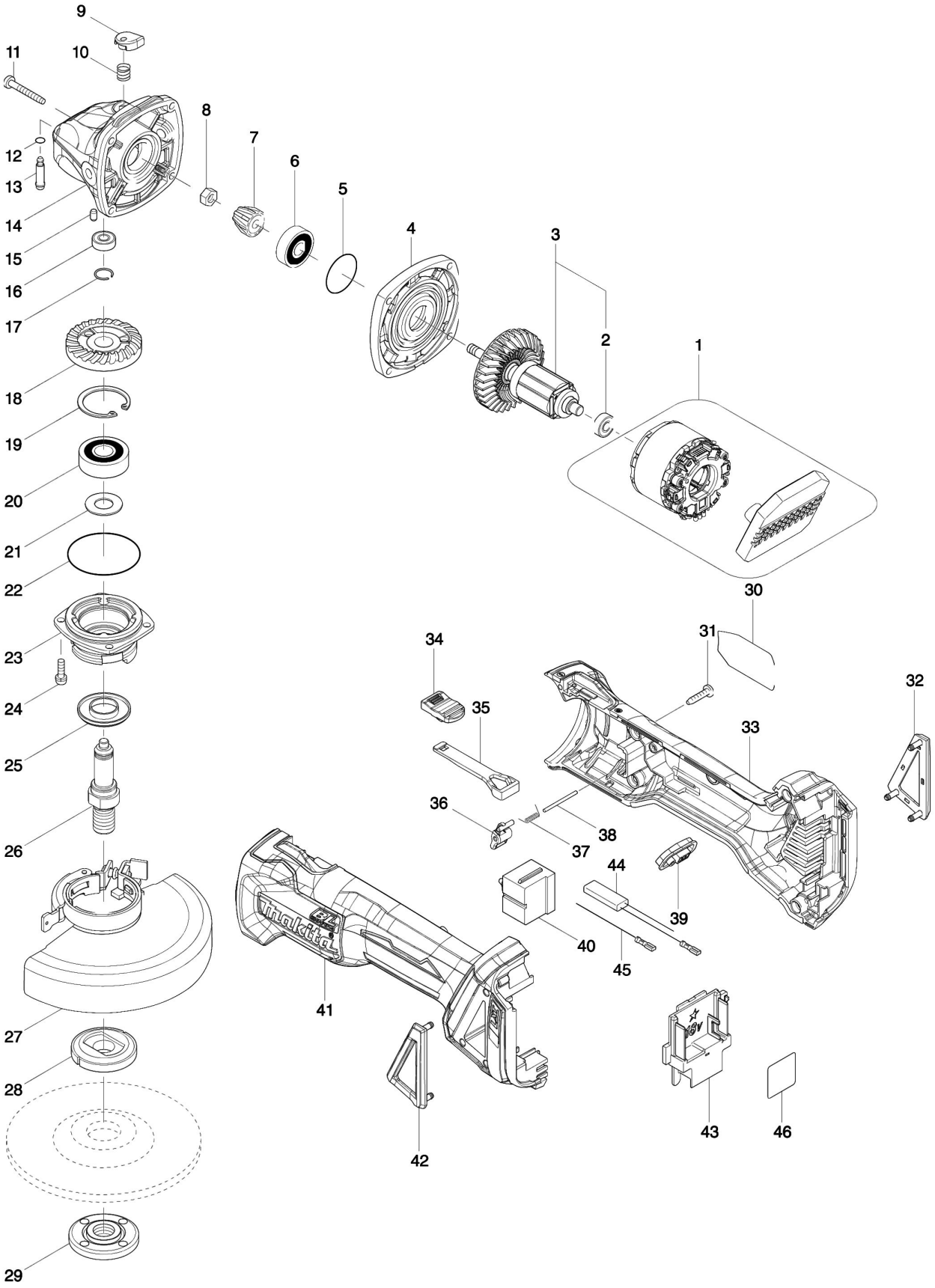

Partdrawing for DGA504Z - Pagina 1

Nr.	Part nr.	Name
001	629176-0	Veld+controller Dga504 P
001-1	629B61-9	Veld DGA504 A
001A	688131-1	Lijn Filter Hm1810
002	210169-4	Kogellager 607Llb A
003	519378-5	Anker 18V Dga505 P
004	319214-3	Tandwielhuisdeksel Dga505
005	213407-3	O-Ring 26 A
006	210042-8	Kogellager 629Llb A
007	227541-3	Tandwiel 10 9554NB/DGA505 P
008	252186-8	Moer M6 9554Nb
009	417771-6	Blokkeerpenkap 9555Nb
010	233072-2	Drukveer 8 9541-9542
011	266361-0	Tap Schroef 4X30Mm 9554Nb
011-1	265B70-0	Tapschr 4x30mm DGA520
012	213032-0	O-Ring 4 9554Nb/Ga40/5030 A
013	256546-6	Kraagpin 4Mm Dga505
014	319213-5	Tandwielhuis Dga504
015	263002-9	Rubber Pen 4 6413 A
016	210026-6	Kogellager 696ZZ A
017	233950-6	Veerring 11 Ga4530
018	227641-9	Tandwiel 37 DGA505 P
019	962151-6	Borgring R-32 EBH341L P
020	211129-9	Kogellager 6201Ddw P
021	267113-2	Sluitring 12 P
022	213622-9	O-Ring 45 9554Nb
023	318331-6	Lagerhuis 9555/58 >2009 A
024	911121-2	Schroef 4X14
025	345464-4	Tussenring 9554Nb
026	324954-0	As Ga4530
027	123145-8	Beschermkap 125mm afbramen en schuren
027A	213009-5	O-Ring 4 2012Nb
027B	265180-1	Schroef M5X16 A
028	224415-9	Binnenflens haakse slijper en sleuvenzaag
029	224554-5	Sluitmoer haakse slijper
030	850J42-2	Naamplaat Dga504
031	266326-2	Tap Schroef 4X18mm P
031-1	265B67-9	Tapschr 4x18mm DGA520 A
032	455450-8	Stofkap R Dga505
033	187998-9	Motorhuis Set DGA506 P
034	455447-7	Schakelknop Dga504
035	455446-9	Schakelstang Dga504
036	455448-5	Schakelhefboom Dga504
037	231679-8	Torsieveer 2 Dga504
038	268330-7	Scharnierpin 2Mm Dga504
039	142901-7	Indicatiepaneel Dga505
040	651396-8	Schakelaar GA5050 A

Partdrawing for DGA504Z - Pagina 1

Nr.	Part nr.	Name
040A	652008-6	Schroef 3.5X7
041	187998-9	Motorhuis Set DGA506 P
041A	263005-3	Rubber Pen 6 AC320H P
042	455449-3	Stoffilter haakse slijper links
043	643523-1	Aansluitunit DRC200 (3 Cont)
044	632E34-1	Aanloopweerstand Dga504 P
045	632E33-3	Draadboom Dga504
046	850J49-8	Label Serienr Dga504
047	620K10-3	Controller DGA504/521
048	652119-7	Met.schr M2x6mm