Partdrawing for DSS501Z - Pagina 1

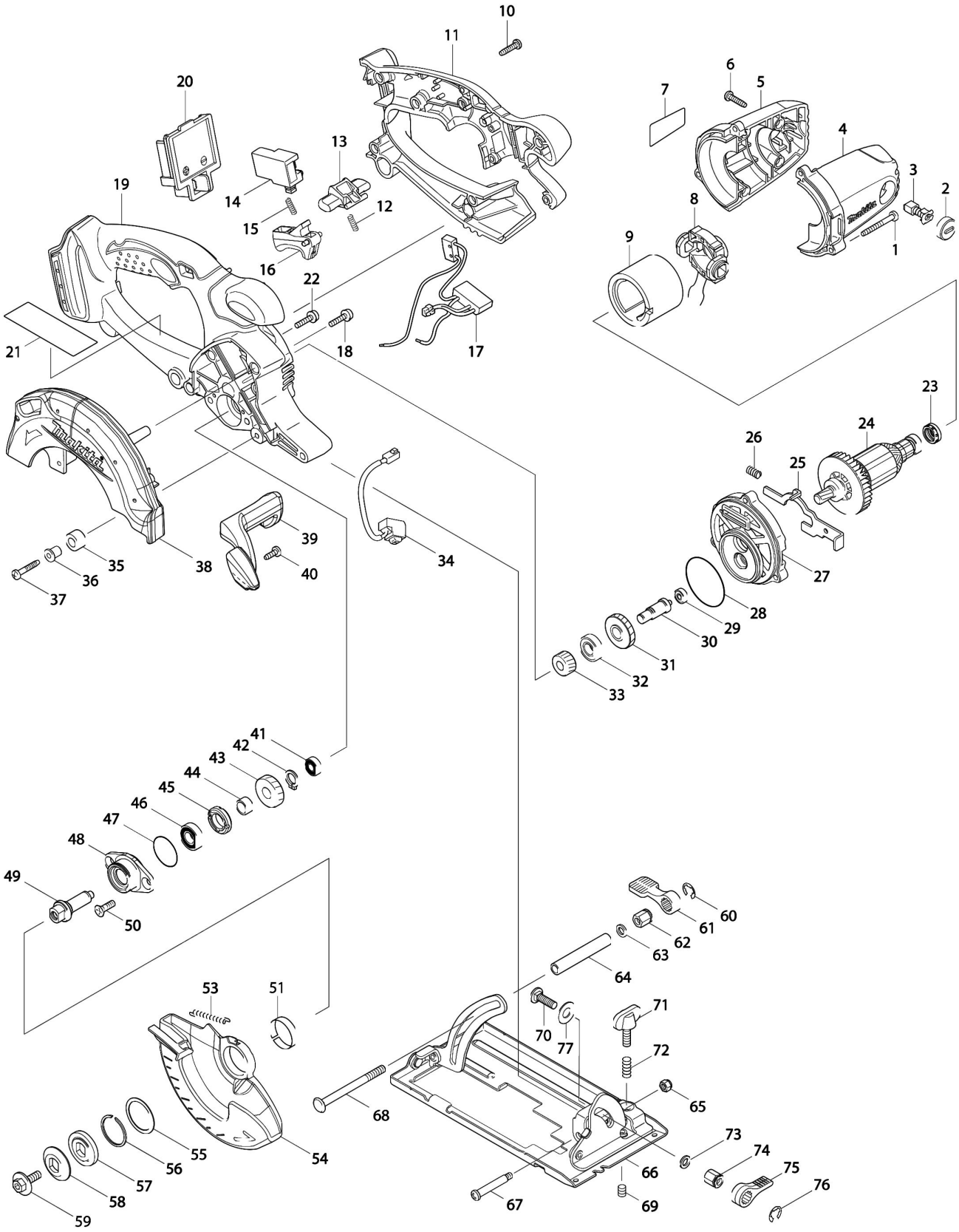

Partdrawing for DSS501Z - Pagina 1

Nr.	Part nr.	Name
001	266351-3	Schroef 4X35 A
002	643929-3	Koolborsteldop Bga452
003	191971-3	Koolborstel Set Cb-430 A
004	188209-5	Motorhuis Bcs550
005	188209-5	Motorhuis Bcs550
006	265995-6	Tapschroef 4X18 P
007	815T90-8	Naamplaat Dss501
008	638925-4	Koolborstel/Lagerhoud.Bcs550 A
009	638420-4	Magneet Houder Bcs550
010	265995-6	Tapschroef 4X18 P
011	453426-9	Handgreepdeel L Bcs550 P
012	231469-9	Drukveer 4
013	419664-3	Blokkeerknop Bcs550
014	651956-6	Schakelaar 5621Rd
015	231469-9	Drukveer 4
016	419665-1	Schakelknop Bcs550
017	631743-9	Circuit Bcs550 P
018	911133-5	Schroef 4X18
019	140F53-4	Motorh. R Bcs550 (3-Cont) A
020	644808-8	Aansluitunit Bhr241 (3 Cont) A
022	911133-5	Schroef 4X18
023	421977-0	Rubber Ring 13 Bga452
024	619202-3	Anker Bss501/Bcs550
025	345643-4	Asblokkeering Bcs550
026	233117-6	Drukveer 6X29Mm Ga9010C
027	419656-2	Tandwielhuis Bcs550
028	213560-5	O-Ring 44 Hk0500
029	210036-3	Kogellager 604Zz A
030	324729-7	Tandwielas Bcs550
031	226643-2	Tandwiel 35 Bss501/Bcs550
032	210080-0	Kogellager 6900Zz
033	226635-1	Tandwiel 15 Bcs550
034	631550-0	Licht Circuit Bcc550
035	262566-0	Rubber Bus 6 Bcs550*
036	262563-6	Bus 4 Bcs550
037	265999-8	Tapschroef 4X25 P
038	318152-6	Vaste Beschermkap Bss500
039	419935-8	Stofgeleider Bss500
040	266026-4	Tapschroef M4X12Mm Ck A
041	210026-6	Kogellager 696ZZ A
042	961006-2	Borgring S-10 EBH341L P
043	226640-8	Tandwiel 23 Bcs550
044	257760-7	Bus 10 Bcs550
045	285847-5	Lager Borgring 14-23 Bcs550
046	210069-8	Kogellager 6900Ddw DUX60 P
047	213435-8	O-Ring 26 Hr3000C

Partdrawing for DSS501Z - Pagina 1

Nr.	Part nr.	Name
048	318087-1	Lagerhuis Bcs550
049	324730-2	Zaagas Bcs550
050	265034-2	Verzonkenschroef M5 P
051	345470-9	Opvulring Bcs550
053	231835-0	Trekveer 4 Bss500
054	419933-2	Beschermkap Bss500
055	267127-1	Ring 26 Bss500/501
056	257938-2	Seegering E-26
057	224391-7	Binnenflens 30Mm Bcs550
058	224404-4	Buitenflens 30 Bcs550
059	266458-5	Inbusbout M6X18 Bcs500 A
060	259054-6	Stopring E-8 A
061	272229-0	Blokkeerhandel
062	252159-1	Zeskantmoer M6 Sp6000/Bss500
063	941151-9	Sluitring 6X12Mm A
064	331733-9	Geleidingsbus Bcs550
065	252103-8	Zeskant Borgmoer M5X8 A
066	158252-8	Voetzool Bss500
067	265056-2	Schroef M5 Ls1013
068	266405-6	Inbusbout M6X75
069	266225-8	Inbusbout M6 Bss500
070	251919-8	Slotbout M6X20
071	251896-4	Schroef M5X20 Bss610
072	231007-7	Drukveer 6 Bss610
073	941151-9	Sluitring 6X12Mm A
074	252133-9	Zeskantmoer M6 3901
075	272251-7	Hefboom Bss610
076	259054-6	Stopring E-8 A
077	267231-6	Sluitring 9
078	620260-4	Toerenregelcircuit Bcs550 P