Partdrawing for DSC102Z - Pagina 1

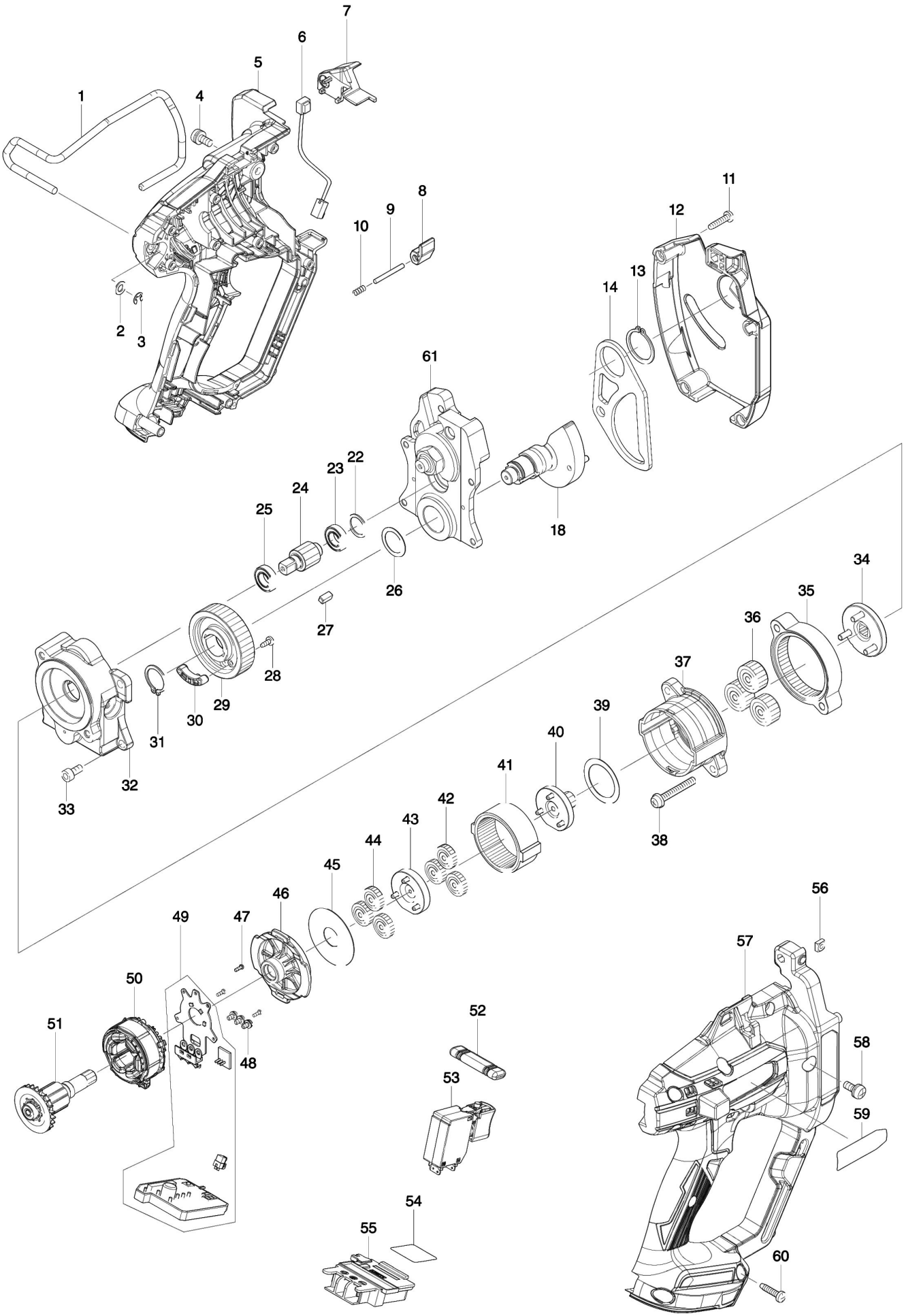

Partdrawing for DSC102Z - Pagina 1

Nr.	Part nr.	Name
001	281019-0	Draaghaak draadeindschaar
002	941102-2	Sluitring 5 DCU180 P
003	961011-9	Stopring E-4
004	911213-7	Schroef M5X12 A
005	183J34-9	Machinehuis SC102D
005C10	263002-9	Rubber Pen 4 6413 A
005C20	263005-3	Rubber Pen 6 AC320H P
005C30	816U42-8	Indicatielabel DSC102
005C40	816V02-6	Waarschuwingslabel DSC102
006	620821-0	LED circuit SC102D
007	458373-9	LED houder SC102D
008	458379-7	Schroefgeleider SC102D
009	256267-0	Pen 3 SC102D
010	231403-9	Drukveer 3
011	265995-6	Tapschroef 4X18 P
012	140B24-7	Tandwielhuisdeksel Sc102D
012C10	816U44-4	Waarschuwingslabel DSC102
013	961104-2	Borgring S-24 *
014	347350-5	Plaat SC102D
018	144986-9	Nokkenschijf compleet SC102D
022	267447-3	Sluitring 14 Hr2300
023	211485-7	Kogellager 6800LLU P
024	226168-6	Tandwiel 10C SC102D
025	211485-7	Kogellager 6800LLU P
026	253409-7	Sluitring 17
027	254202-2	Inlegspie 4
028	265954-0	Tapschroef Pt3X8
029	226169-4	Tandwiel 39 SC102D
030	144990-8	Magnetische houder SC102D
031	961057-5	Borgring S-17
032	144992-4	Tandwielhuis deksel SC102D
033	922212-4	Inbusbout M5X12
034	144989-3	Tandwieldrager cpl SC102D
035	226166-0	Intern tandwiel 48 SC102D
036	226165-2	Tandwiel 19 SC102D
037	458374-7	Tandwielhuis SC102D
038	911258-5	Schroef 5X35 A
039	253792-2	Sluitring 26 4305/34D
040	144988-5	Tandwiel 9 compleet SC102D
041	226164-4	Intern tandwiel 53 SC102D
042	226163-6	Tandwiel 21 Dsc102
043	144987-7	Tandwiel 10B compleet SC102D
044	226163-6	Tandwiel 21 Dsc102
045	253410-2	Sluitring 15
046	458375-5	Tandwielhuisdeksel SC102D
047	266490-9	Parker Ck 2X6Mm DDF483 P

Partdrawing for DSC102Z - Pagina 1

Nr.	Part nr.	Name
048	652069-6	Kruiskop Schroef M3X6
049	620820-2	Controller SC102D
050	629339-8	Veld SC102D
051	619512-8	Anker SC102D
052	458378-9	Verstelknop F/R SC102D
053	651367-5	Schakelaar SC102D
054	854H32-5	Serienr label DSC102
055	643874-2	Aansluitunit Dhp483
056	252173-7	Moer M6 4-K Btd123F *
057	183J34-9	Machinehuis SC102D
057C10	263002-9	Rubber Pen 4 6413 A
057C20	263005-3	Rubber Pen 6 AC320H P
057C30	816U42-8	Indicatielabel DSC102
057C40	816V02-6	Waarschuwingslabel DSC102
058	911213-7	Schroef M5X12 A
059	854H30-9	Naamplaat DSC102
060	265995-6	Tapschroef 4X18 P
061	126984-5	Slijparm DSC102