Partdrawing for DA333DZ - Haakse boormachine

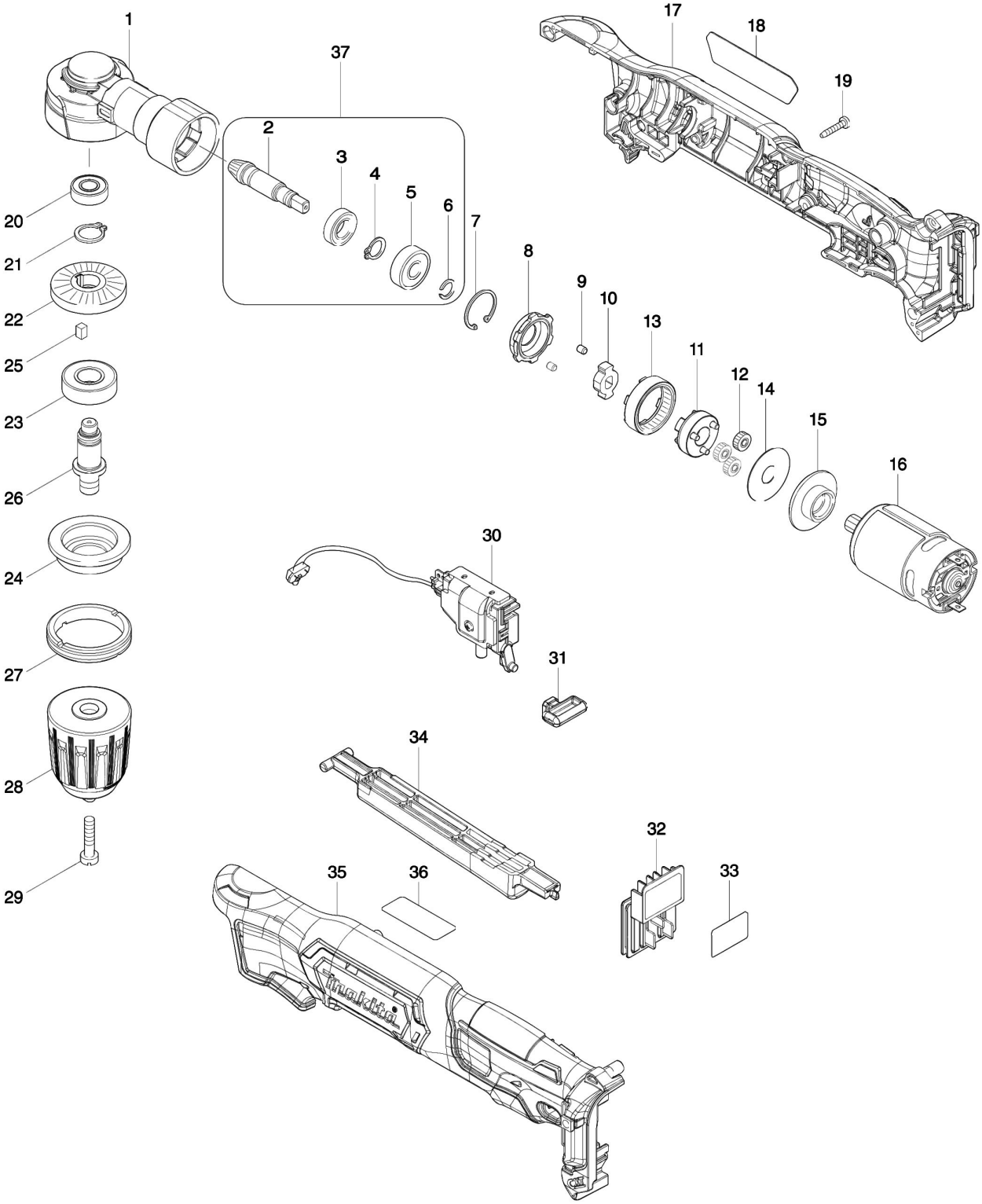

Partdrawing for DA333DZ - Haakse boormachine

Nr.	Part nr.	Name
001	319635-9	Tandwielhuis Da349D *
002	221570-8	Tandwiel 6 DA332D P
003	210076-1	Kogellager 6800Llb
004	961006-2	Borgring S-10 EBH341L P
005	210076-1	Kogellager 6800Llb
006	961034-7	Borgring Hr2811
007	962102-9	Borgring R-22 Bfl300
008	310831-2	Borgring Da349D
009	256372-3	Pen 3,5 Da349D
010	310832-0	Borgschijf Da349D
011	144702-9	TandwieldragerCompleet Da348D*
012	221572-4	Tandwiel 17 Da339D*
013	221569-3	Intern Tandwiel 48 Da336D*
014	253396-0	Sluitring 10 Da340D*
015	457972-4	Motorsteun Da342D
016	629291-0	Motor Dc Da332/333
017	183H38-9	Motorhuisset Da346D *
017C10	252126-6	Borgmoer M4X7Mm Mt070
018	853T75-6	Naamplaat Da333D
019	266429-2	Tapschroef 3X16 P
020	211166-3	Kogellager 698Ddw
021	961052-5	Borgring S-12
022	227603-7	Tandwiel 31 Da331D
023	210163-6	Kogellager 6001Ddw A
024	317633-7	Lagerhuis Da3011F
025	254201-4	Inlegspie 4
026	327015-5	As Da349D
027	285842-5	Lager Borgring 36-43 Da3010/11
028	192016-0	Boorkop snelspan 1,0-10 mm
029	251451-2	Schroef 5X22 Zelfspan Li Dr P
030	651097-8	Schakelaar Da344D
031	450126-2	L/R Schakelknop Btl060
032	644813-5	Aansluitunit Df/Hp331D
033	853T79-8	Serienummer Label Da333D*
034	457973-2	Schakelaarhandel Da343D
035	183H38-9	Motorhuisset Da346D *
035C10	252126-6	Borgmoer M4X7Mm Mt070
037	135922-6	Tandwielset DA332D P
038	253310-6	Dunne Sluitring 10