Partdrawing for DTW180Z - Slagmoersleutel

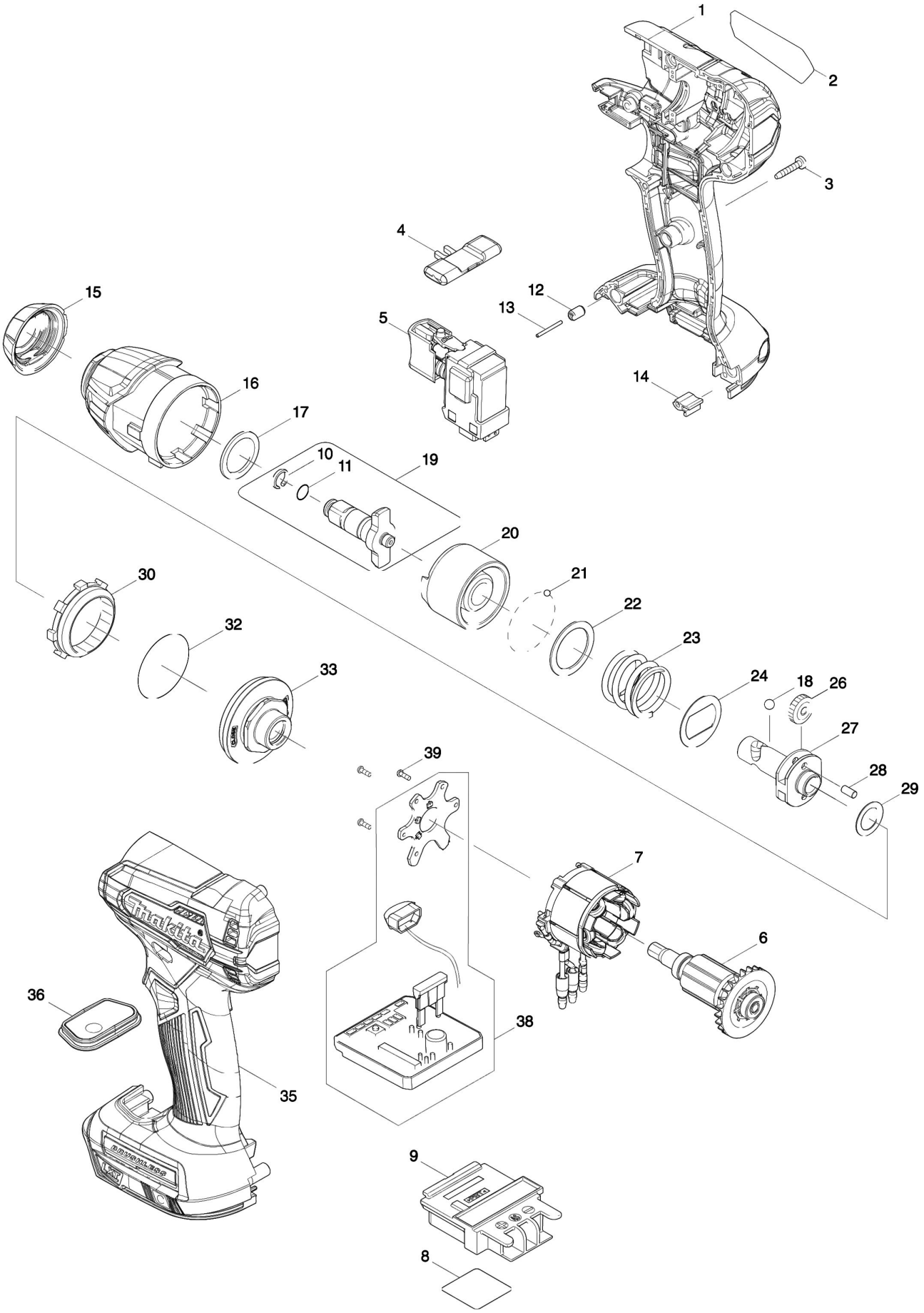

Partdrawing for DTW180Z - Slagmoersleutel

Nr.	Part nr.	Name
001	183J24-2	Motorhuisset DTW181
001C10	263005-3	Rubber Pen 6 AC320H P
001C20	252126-6	Borgmoer M4X7Mm Mt070
002	854D82-6	Naamplaatje DTW180
003	266429-2	Tapschroef 3X16 P
004	455053-8	Schakelknop Re Li Dtd137 148
005	143975-1	Schakelaar cpl DTD154 A
005	424890-1	Schakelaarkap DTW180
006	619491-0	Anker 18V Dtw180
007	629334-8	Veld 18V DTW180
008	854D86-8	Serienummer label DTW180
009	643523-1	Aansluitunit DRC200 (3 Cont)
010	233943-3	Borgring 8 DTW180
011	213032-0	O-Ring 4 9554Nb/Ga40/5030 A
012	263036-2	Rubber Pen 5 Btw251
013	268284-8	Pen 1,5 Tw100D
014	424517-3	Bescherming Bdf459
015	422228-4	Stootring Dtw180
016	144823-7	Slaghuis Dtw180
016C10	213166-9	O-Ring 12,5 *
017	261159-0	Nylon Ring 19 Td111D
018	216002-8	Stalen Kogel 4.8
019	135932-3	Aambeeld Dtw180
020	327045-6	Slagstuk Dtw180
021	216019-1	Stalen Kogel 3 P
022	267352-4	Sluitring 22 Ga5021
023	232410-5	Drukveer 21Mm Dtw180
024	267813-4	Revet 21 Td090
026	221437-0	Tandwiel 17 Td111D
027	327046-4	As Dtw180
028	268217-3	Pen 3,5Mm Td090
029	253052-2	Sluitring 12
030	227316-0	Tandwiel 43 Td111D
032	213479-8	O-Ring 33
033	144829-5	Lagerhuis DTW180 P
035	183J24-2	Motorhuisset DTW181
035C10	263005-3	Rubber Pen 6 AC320H P
035C20	252126-6	Borgmoer M4X7Mm Mt070
036	144828-7	Schakelplaat Dtw180
038	620743-4	Controller Dtw180
039	266490-9	Parker Ck 2X6Mm DDF483 P