# Partdrawing for DJV180Z - Decoupeerzaag

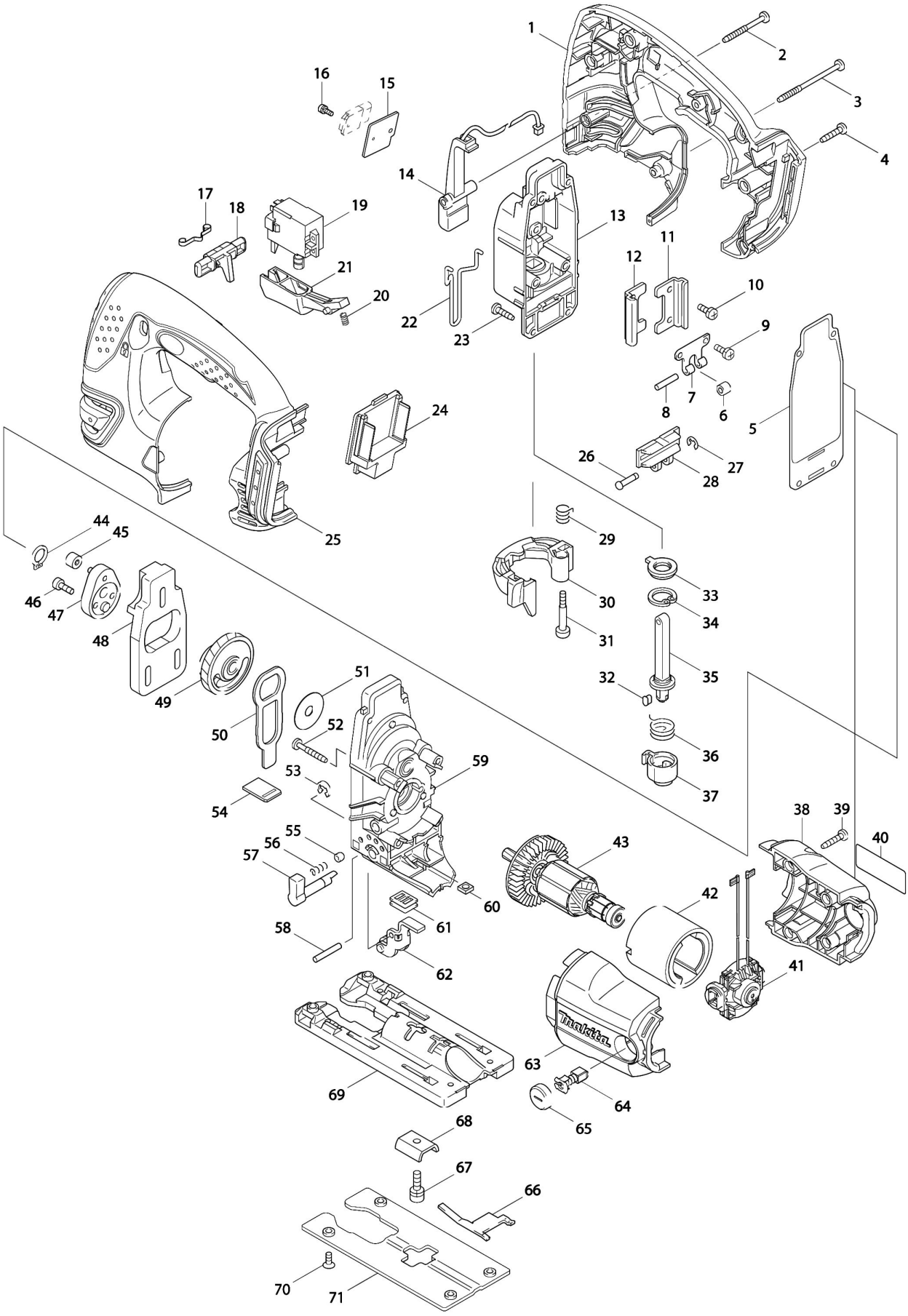

# Partdrawing for DJV180Z - Decoupeerzaag

| Nr. | Part nr. | Name |
|---|---|---|
| 001 | 187725-4 | Handgreepset Bjv180 (3-Cont) |
| 002 | 266048-4 | Tapschroef 4X40 |
| 003 | 266091-3 | Tapschroef 4X50 |
| 004 | 265995-6 | Tapschroef 4X18 P |
| 005 | 442138-9 | Tandwielhuispakking 4340/41 |
| 006 | 214031-5 | Glijlager 4 |
| 007 | 232207-2 | Bladveer 4340/41 |
| 008 | 256117-9 | Pen 4 |
| 009 | 911111-5 | Schroef 4X10 |
| 010 | 911111-5 | Schroef 4X10 |
| 011 | 345240-6 | Geleider 4340/41 |
| 012 | 345240-6 | Geleider 4340/41 |
| 013 | 153338-3 | Tandwielhuisdeksel 4340/41 |
| 013A | 253313-0 | Dunne Sluitring 14 |
| 013B | 257250-0 | Ring 20 Bjv180 |
| 013C | 421815-6 | Stofring 8 Bjv180 |
| 014 | 631744-7 | Licht-Circuit Bjv180 |
| 015 | 689070-8 | Koelplaat DDF/DHP482 P |
| 016 | 652066-2 | Schroef M3X9 A |
| 017 | 232152-1 | Bladveer 6832 |
| 018 | 419613-0 | Blokkeerknop Bjr141 |
| 019 | 650650-7 | Schakelaar Bjv180 3-Cont A |
| 020 | 233118-4 | Drukveer 4 Bjr141 |
| 021 | 419754-2 | Schakelknop Bjv180 |
| 022 | 324233-6 | Veiligheidsveer 4340/41 |
| 023 | 266034-5 | Tapschroef Ct4X16 A |
| 024 | 644808-8 | Aansluitunit Bhr241 (3 Cont) A |
| 025 | 187725-4 | Handgreepset Bjv180 (3-Cont) |
| 026 | 268090-1 | Borgpin 4 4340/41 |
| 027 | 961017-7 | Stopring E-3 A |
| 028 | 310134-4 | Zaagasgeleider 4340/41 |
| 029 | 231659-4 | Trekveer 6 4340/41 |
| 030 | 419820-5 | Snelwisselhandel Bjv180 |
| 031 | 265026-1 | Kruiskop Schroef M4 3901 |
| 032 | 310135-2 | Drukpen 4340/41 |
| 033 | 421817-2 | Stofafdichting 4340/41 |
| 034 | 962068-3 | Borgring R-18 |
| 035 | 165326-8 | ZAAGAS 4340/41 P |
| 036 | 231660-9 | Trekveer 15 4340/41 |
| 037 | 310136-0 | Zaaghouder 4340/41 |
| 038 | 188208-7 | Motorhuisset Bjv180 |
| 039 | 265995-6 | Tapschroef 4X18 P |
| 040 | 815K50-6 | Naamplaat Djv180 |
| 041 | 638504-8 | Koolborstel/Lagerhoud.Bjv180 |
| 042 | 638373-7 | Magneet Unit Bjv140/180 |
| 043 | 619206-5 | Anker Bjv180 |

# Partdrawing for DJV180Z - Decoupeerzaag

| Nr. | Part nr. | Name |
|---|---|---|
| 044 | 961004-6 | Borgring S-8 |
| 045 | 212092-9 | Naaldlager 407 A |
| 046 | 265353-6 | Inbusbout M4X12Mm |
| 047 | 153336-7 | Excentriek 4340/41 |
| 048 | 313108-4 | Balansplaat 4340/41 |
| 049 | 158168-7 | Tandwiel Cpl Bjv180 |
| 050 | 345235-9 | Drukplaat 4340/41 |
| 051 | 253877-4 | Sluitring 8 |
| 052 | 266050-7 | Tapschroef Pt4X30 A |
| 053 | 961018-5 | Stopring E-5 |
| 054 | 417839-8 | Afdichtingsplaat 4340/41 |
| 055 | 286032-3 | Kap 5 4340/41 |
| 056 | 233139-6 | Drukveer 3 4340/41 |
| 057 | 272280-0 | Verstelknop 17 DJV140 A |
| 058 | 268063-4 | Pin 4 4340/41 |
| 059 | 158169-5 | Tandwielhuis Cpl Bjv180 |
| 060 | 252171-1 | Moer M5X8 4K |
| 061 | 421816-4 | Stofafdichting 4340/41 |
| 062 | 153334-1 | Geleidewiel Cpl 4340/41 |
| 063 | 188208-7 | Motorhuisset Bjv180 |
| 064 | 191971-3 | Koolborstel Set Cb-430 A |
| 065 | 643807-7 | Koolborsteldop 6347D P |
| 066 | 232208-0 | Bladveer 4340/41 |
| 067 | 922226-3 | Inbusbout M5X18Mm |
| 068 | 345237-5 | Montageplaat 4340/41 |
| 069 | 317565-8 | Voetplaat 4340/41 |
| 070 | 912107-9 | Kruiskopschroef 4X8 |
| 071 | 345238-3 | Inlegplaat 4340/41 |