Partdrawing for DDF485RFJ - Pagina 1

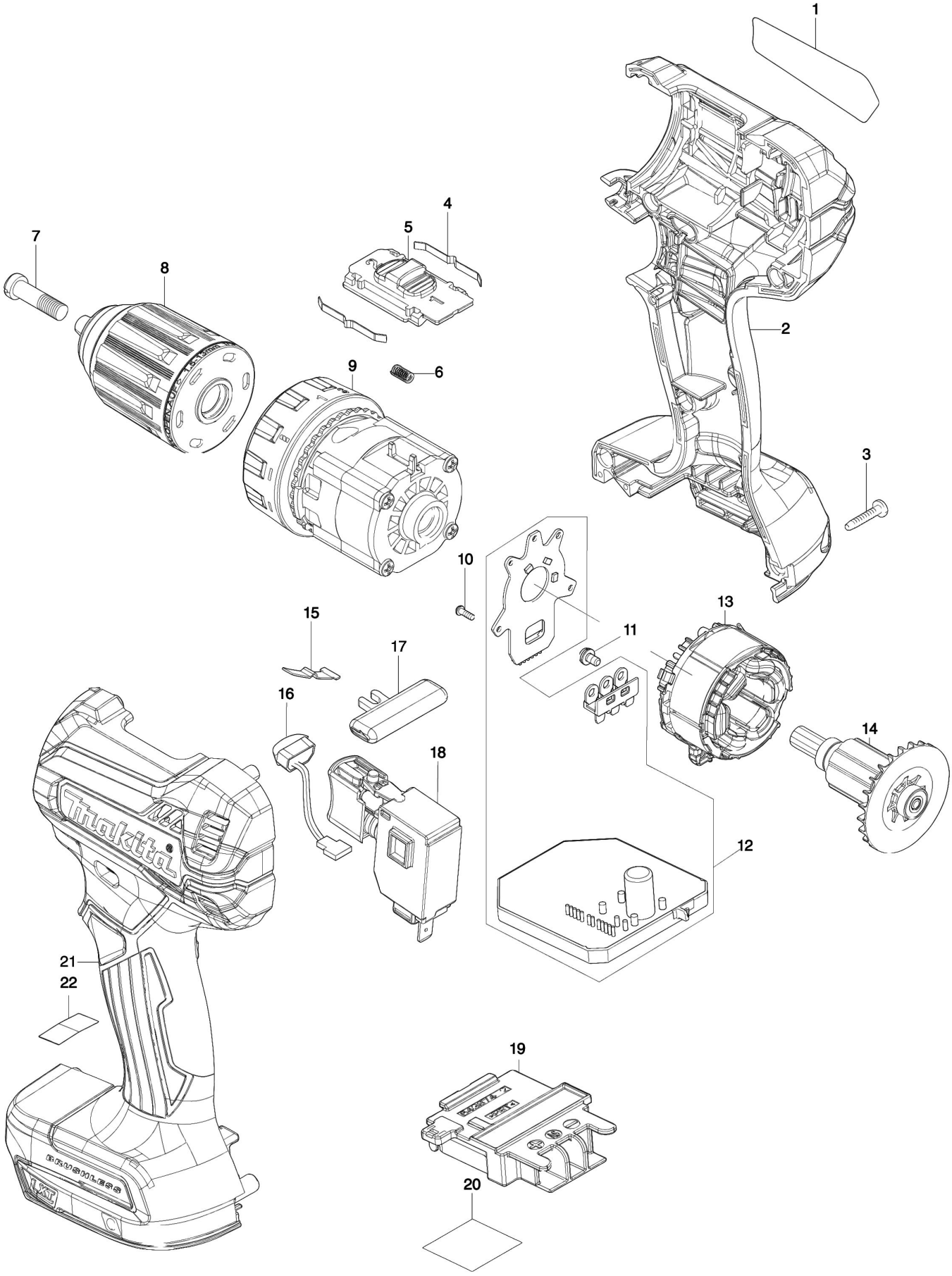

Partdrawing for DDF485RFJ - Pagina 1

Nr.	Part nr.	Name
001	854U26-8	Naamplaat DDF485
002	183K32-9	Motorhuis Set DDF485
002C10	263005-3	Rubber Pen 6 AC320H P
002C20	252126-6	Borgmoer M4X7Mm Mt070
003	266429-2	Tapschroef 3X16 P
004	232220-0	Bladveer 6349D
005	458671-1	Toerenschuif ddf/dhp485
006	233438-6	Drukveer 4 Bdf440
007	251468-5	Boorkopschroef M6X22Mm Li
008	766027-7	Boorkop snelspan
009	127324-0	Tandwielset DDF485 A
010	266490-9	Parker Ck 2X6Mm DDF483 P
011	652069-6	Kruiskop Schroef M3X6
012	620964-8	Controller DDF485/DHP485 A
013	629372-0	Veld 18v DDF485
014	619533-0	Anker DDF/DHP485
015	232182-2	Bladveer 6204Dwa
016	620549-0	Licht Circuit Dhp483
017	419041-9	L/R Schakelknop Btd130F
018	650710-5	Schakelaar C3Jw-4B DDF481 P
019	643874-2	Aansluitunit Dhp483
020	854U32-3	Serienr label DDF485
021	183K32-9	Motorhuis Set DDF485
021C10	263005-3	Rubber Pen 6 AC320H P
021C20	252126-6	Borgmoer M4X7Mm Mt070