Partdrawing for JV101DZ - Pagina 1

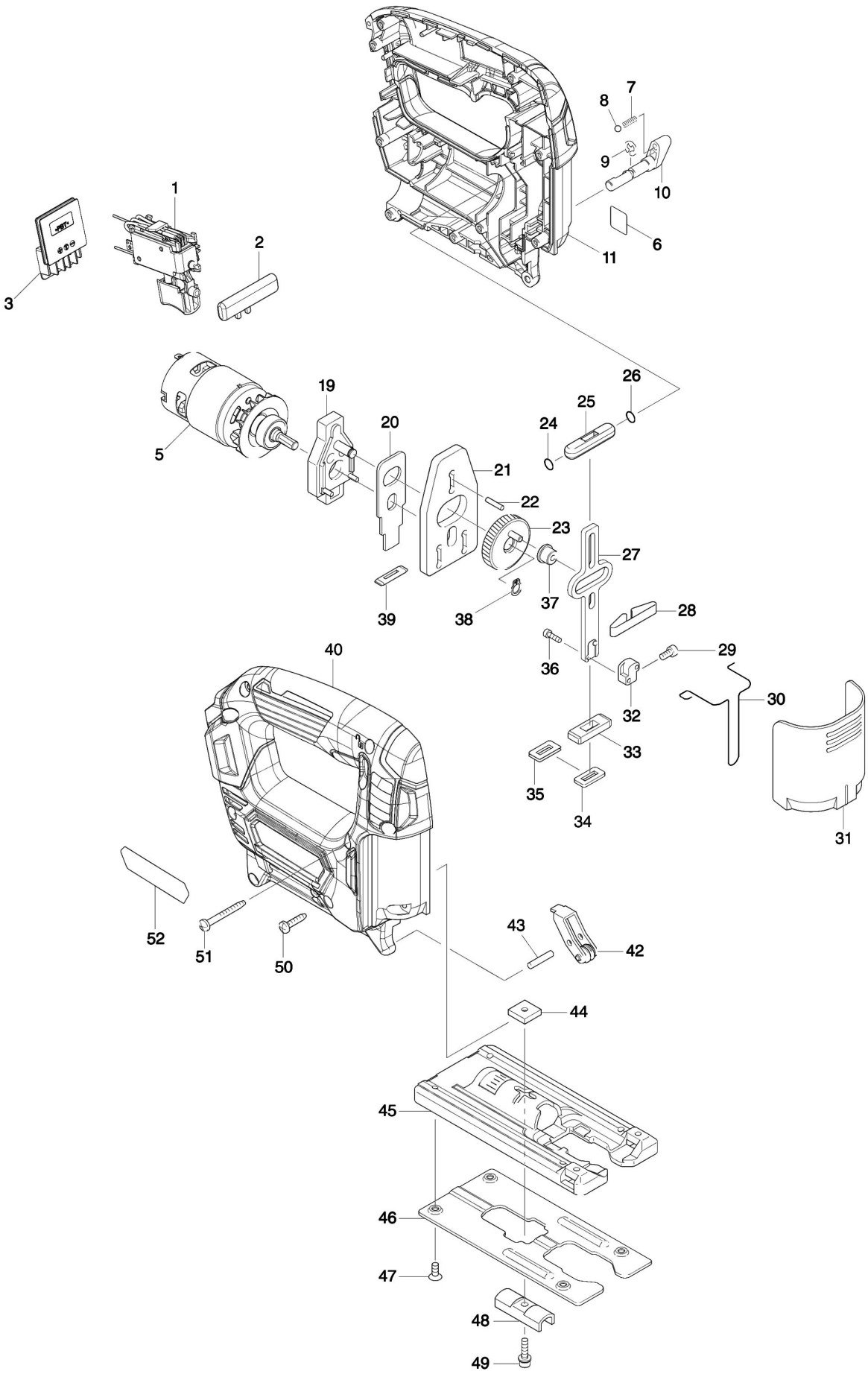

Partdrawing for JV101DZ - Pagina 1

Nr.	Part nr.	Name
001	632G55-5	Schakelaar Jv101D
002	454742-2	Blokkeerknop Jv143/183D*
003	644813-5	Aansluitunit Df/Hp331D
005	629213-0	Dc Motor Jv101D
007	231314-8	Drukveer 4 A
008	216008-6	Stalen Kogel 4 A
009	961011-9	Stopring E-4
010	272267-2	Handel 19 Mt431
011	183E13-7	Huis Jv101D
011A	263002-9	Rubber Pen 4 6413 A
019	152600-3	Lagerhuis 4324
020	344683-9	Drukplaat Mt431
021	344614-8	Balansplaat Mt431
022	256254-9	Pen 3 4323
023	153260-4	Tandwiel 4324
024	213038-8	O-Ring 5
025	313082-6	Zaagasgeleiding 4323
026	213038-8	O-Ring 5
027	344613-0	Zaagas 4323
028	232183-0	Bladveer 4324
029	922107-1	Inbusbout m4x8mm ck P
030	323748-0	Beschermveer 4323
031	416476-5	Stofkap Voor Zaagas 4323
032	313140-8	Gereedschaphouder 4329
033	313086-8	Zaagasgeleider 4324
034	423307-1	Sponsrubber Afdichting 4323
035	344686-3	Borgplaat 4324
036	266177-3	Inbusbout M3X10
037	257683-9	Borgkraag 4323
038	961022-4	Borgring S-6 DGP180 A
039	416703-0	Stofafdichting 4324
040	183E13-7	Huis Jv101D
040A	263002-9	Rubber Pen 4 6413 A
042	158392-2	Neuswiel 4329
043	256117-9	Pen 4
044	343540-8	Zoolklemplaat 4320
045	317796-9	Zoolplaat Alum 4323 A
046	345441-6	Glijplaat 4323
047	912107-9	Kruiskopschroef 4X8
048	344685-5	Klemplaat Voor Zool 4324
049	922128-3	Inbusbout M4X16
050	266326-2	Tap Schroef 4X18mm P
051	266351-3	Schroef 4X35 A
052	852E10-1	Naamplaat Jv101D*