Partdrawing for DHS900ZU - Cirkelzaag

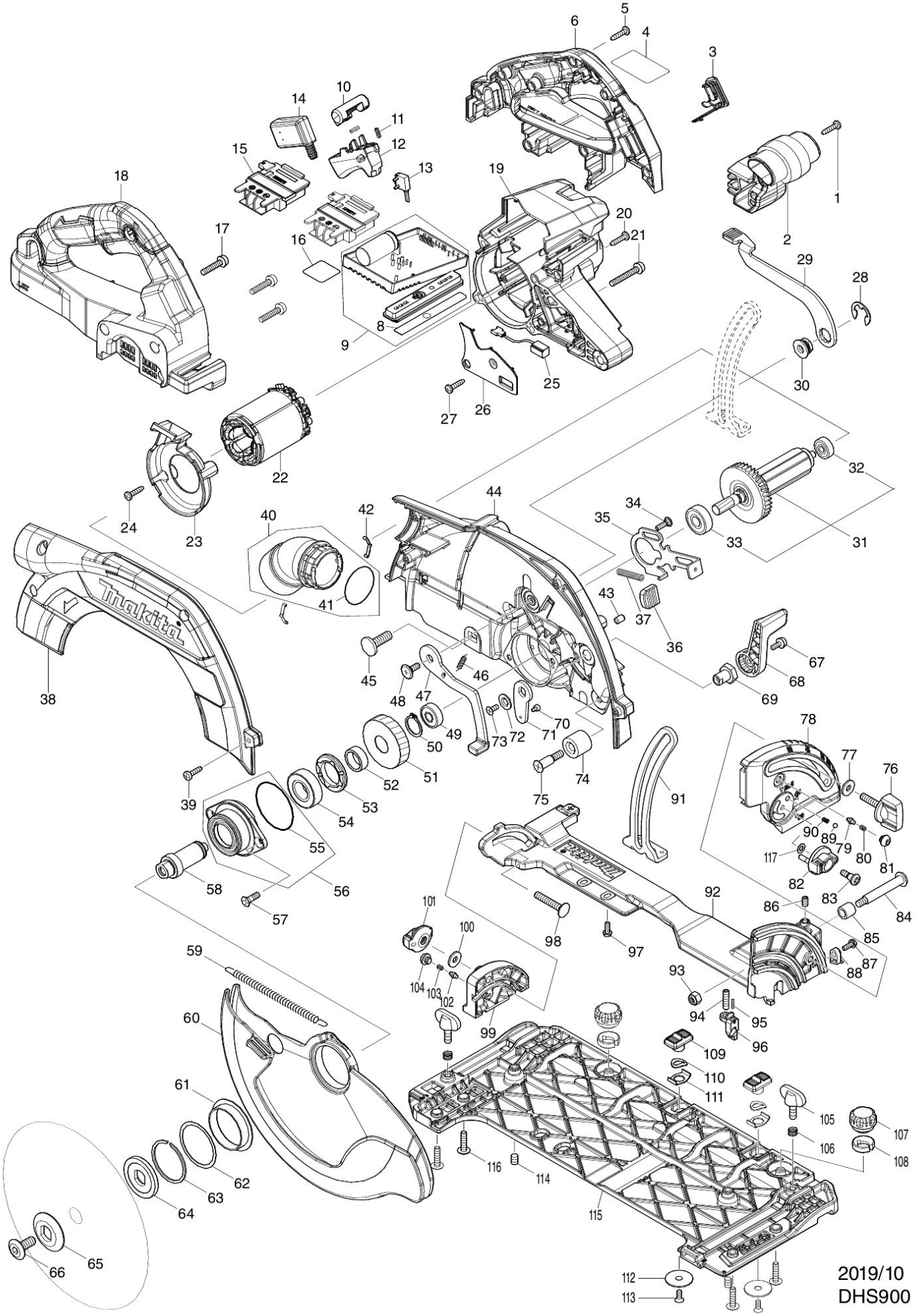

Partdrawing for DHS900ZU - Cirkelzaag

Nr.	Part nr.	Name
001	266326-2	Tap Schroef 4X18mm P
002	459828-7	Handgreep (Voor) DHS900
003	140F99-0	Afdekkap DGA701
003C10	213218-6	O-Ring 16 HK1820 P
003C20	818H07-8	Label DGA701
004	856L73-1	Naamplaat DHS900
005	266326-2	Tap Schroef 4X18mm P
006	183N39-3	Handgreepset DHS900
006C10	263005-3	Rubber Pen 6 AC320H P
008	813T74-0	Indicatielabel DLS111
009	620C59-5	Controller DHS900 P
010	419704-7	Vergrendelknop Kp0810/C A
011	231433-0	Drukveer 4Mm
012	459829-5	Schakelhendel DHS900
013	632M92-5	Schakelunit DHS782
014	651083-9	Schakelaar C3Xa-1Pspm Dsp600
015	643874-2	Aansluitunit Dhp483
016	856L79-9	Label serienr DHS900
017	911243-8	Schroef 5X25
018	183N39-3	Handgreepset DHS900
018C10	263005-3	Rubber Pen 6 AC320H P
019	459823-7	Motorhuis DHS900
020	266326-2	Tap Schroef 4X18mm P
021	911258-5	Schroef 5X35 A
022	629462-9	Motor 2x18V DHS900 P
023	459826-1	Tussenplaat DHS900
024	266326-2	Tap Schroef 4X18mm P
025	620936-3	Ledcircuit DHR680
026	459827-9	Lampkap DHS900
027	266326-2	Tap Schroef 4X18mm P
028	257953-6	Borgring E-12
029	271453-2	Hendel 132mm DHS900
030	252262-8	Borgmoer DHS782
031	519602-6	Anker 2x18V DHS900
032	210022-4	KOGELLAGER 626DDW
033	211289-7	Kogellager 6000Ddw Hm1213C A
034	251529-1	Met.schroef M4x14mm DHS782
035	347575-1	Asblokkeerring DHS900
036	286039-9	Kap LS1019L
037	233084-5	Drukveer 6 5903R
038	319860-2	Zaagbladkap DHS900
039	266034-5	Tapschroef Ct4X16 A
040	136173-4	Stofafzuigadapter cirkelzaag
041	213444-7	O-Ring 30 4100Kb
042	232227-6	Bladveer Btp140
043	263005-3	Rubber Pen 6 AC320H P

Partdrawing for DHS900ZU - Cirkelzaag

Nr.	Part nr.	Name
044	140P83-5	Zaagbladhuis DHS900
044C10	213434-0	O-Ring 26 Bss610
044C20	8004T1-0	Label schaalverdel DHS900
045	266396-1	Slotbout 8X25 5008Mg
046	232563-0	Trekveer 4mm DHS900
047	162686-9	Hendel DHS900
048	265A60-7	Met.schroef M5x14mm
049	210046-0	Kogellager 608Zz A
050	961057-5	Borgring S-17
051	226934-1	Tandwiel 46mm DHS900
052	257451-0	Ring 17 DHS782
053	285809-3	Lagerborging 23-36 Ga7010
054	210301-0	Kogellager 6003DDW P
055	213623-7	O-Ring 46
056	136192-0	Lagerhuis DHS900
057	265034-2	Verzonkenschroef M5 P
058	327192-3	Zaagas DHS782
059	232562-2	Trekveer 6mm DHS900
060	319861-0	Verende beschermkap DCS553
061	459830-0	Afstandbus DHS900
062	267337-0	Sluitring 40 Btp140
063	257452-8	Borgring WR-40 DHS782
064	224360-8	Binnenflens 40 Sr2600 N A
065	224600-4	Buitenflens 38mm DHS900
066	265A59-2	Inbusbout M8 DHS900
067	911113-1	Schroef 4X10
068	271451-6	Hendel 55mm DHS900
069	252275-9	Moer 4k M4x16mm DHS900
070	265A82-7	Inbusbout M3x4mm DHS900
071	347576-9	Montageplaat DHS900
072	347577-7	Sluitring 6mm DHS900
073	265135-6	Verzonken Schroef M4X10
074	262185-2	Rubber bus 8 DHS782
075	251572-0	Met.schroef M6x30mm DHS782
076	265776-8	Schroef M6X26 Sp6000
077	253111-2	Sluitring 6 Sp6000
078	319865-2	Hoekgeleider voor DHS900
079	263041-9	Kraagpen 3-5 DHS782/83
080	231234-6	Drukveer 3,5 Hr2400
081	266559-9	Zeskant bout M6x4
082	450704-8	Stelknop 27mm DHS900
083	251370-2	Schroef M5
084	251528-3	Met.Schroef M6 Hs0600
085	257580-9	Bus 8 DHS900
086	266229-0	Zeskantbout M5X8
087	911116-5	Schroef 4X12 A

Partdrawing for DHS900ZU - Cirkelzaag

Nr.	Part nr.	Name
088	419632-6	Aanduidplaat Sp6000
089	216008-6	Stalen Kogel 4 A
090	233314-4	Drukveer 4 6827
091	347574-3	Dieptegeleider DHS900
092	140P89-3	Frame set DHS900
092C10	233025-1	Drukveer 2 6702Dw
092C20	259008-3	Borgring 4mm Sp6000
092C30	286041-2	Kap 14 Dsp600
092C40	345747-2	Opvulplaat Sp6000
092C50	347392-9	Frameplaat DHS900
093	252014-7	Borgmoer M6
094	265A83-5	Stelschr M5x20mm DHS900
095	233025-1	Drukveer 2 6702Dw
096	412210-1	Geleider DHS900
097	265A84-3	Met.schr. M4x12mm DHS900
098	266332-7	Slotbout M6x35mm DHS900
099	319866-0	Hoekgeleider achter DHS900
100	253111-2	Sluitring 6 Sp6000
101	252270-9	Sterknop M6
102	263041-9	Kraagpen 3-5 DHS782/83
103	231234-6	Drukveer 3,5 Hr2400
104	266559-9	Zeskant bout M6x4
105	265726-3	Vleugelbout 6X15 A
106	233376-2	Drukveer 8 9555/57/58
107	265775-0	Schroef M4X3 Sp6000
108	419627-9	Houder Sp6000
109	458092-7	Schuifplaat Dsp600 A
110	253932-2	Veerring 10
111	345977-5	Sluitplaat Sp6000
112	345748-0	Borgring Sp6000
113	912112-6	Verzonken Schroef M4X10 A
114	266225-8	Inbusbout M6 Bss500
115	319862-8	Basisplaat DHS900
116	265181-9	Kruiskop Schroef M5X20Mm
117	253811-4	Sluitring 5