Partdrawing for DHP484RTJ - Pagina 1

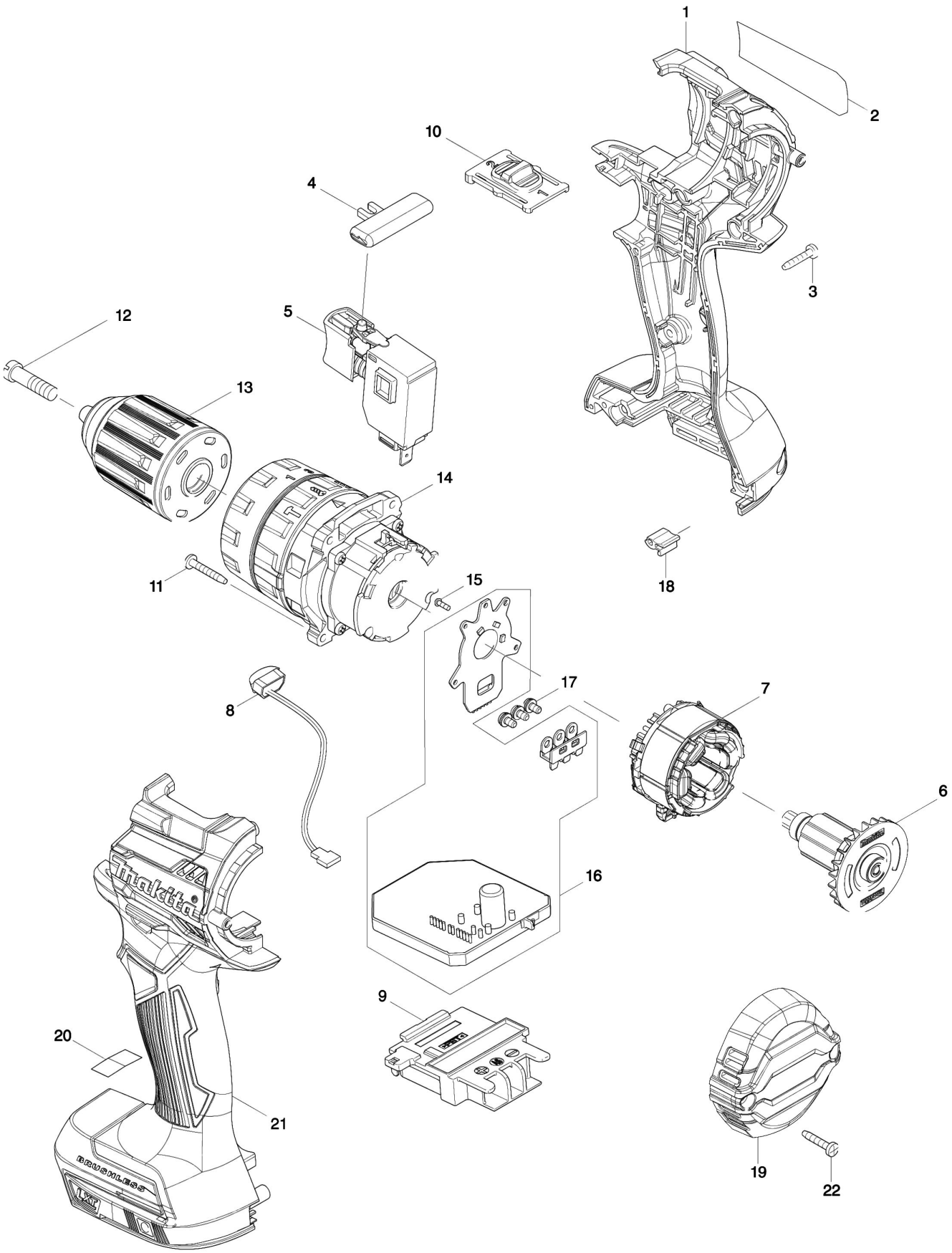

Partdrawing for DHP484RTJ - Pagina 1

Nr.	Part nr.	Name
001	183L79-9	Motorhuisset Ddf484 A
001A	263005-3	Rubber Pen 6 AC320H P
001B	252126-6	Borgmoer M4X7Mm Mt070
002	852L96-7	Naamplaat Dhp484
003	266429-2	Tapschroef 3X16 P
004	419041-9	L/R Schakelknop Btd130F
005	650710-5	Schakelaar C3Jw-4B DDF481 P
006	619406-7	Anker Ddf484/Dhp484
007	629225-3	Veld Ddf484/Dhp484
008	620549-0	Licht Circuit Dhp483
009	643874-2	Aansluitunit Dhp483
010	123738-1	H/L Toerenschuif Ddf484/Dhp484
010	233438-6	Drukveer 4 Bdf440
011A	251497-8	Schroef Ddf484/Dhp484 P
011B	265D32-0	Schroef Ddf484/Dhp484 A
012	251468-5	Boorkopschroef M6X22Mm Li
013	766027-7	Boorkop snelspan
014	127499-5	Tandwielset Dhp484 A
015	266490-9	Parker Ck 2X6Mm DDF483 P
016	620548-2	Toerenregelcircuit Ddf484
017	652069-6	Kruiskop Schroef M3X6
018	424517-3	Bescherming Bdf459
019	456967-4	Deksel, Achter Ddf484/Dhp484
021	183L79-9	Motorhuisset Ddf484 A
021A	263005-3	Rubber Pen 6 AC320H P
021B	252126-6	Borgmoer M4X7Mm Mt070
022	266429-2	Tapschroef 3X16 P