Partdrawing for DUM604ZX - Pagina 1

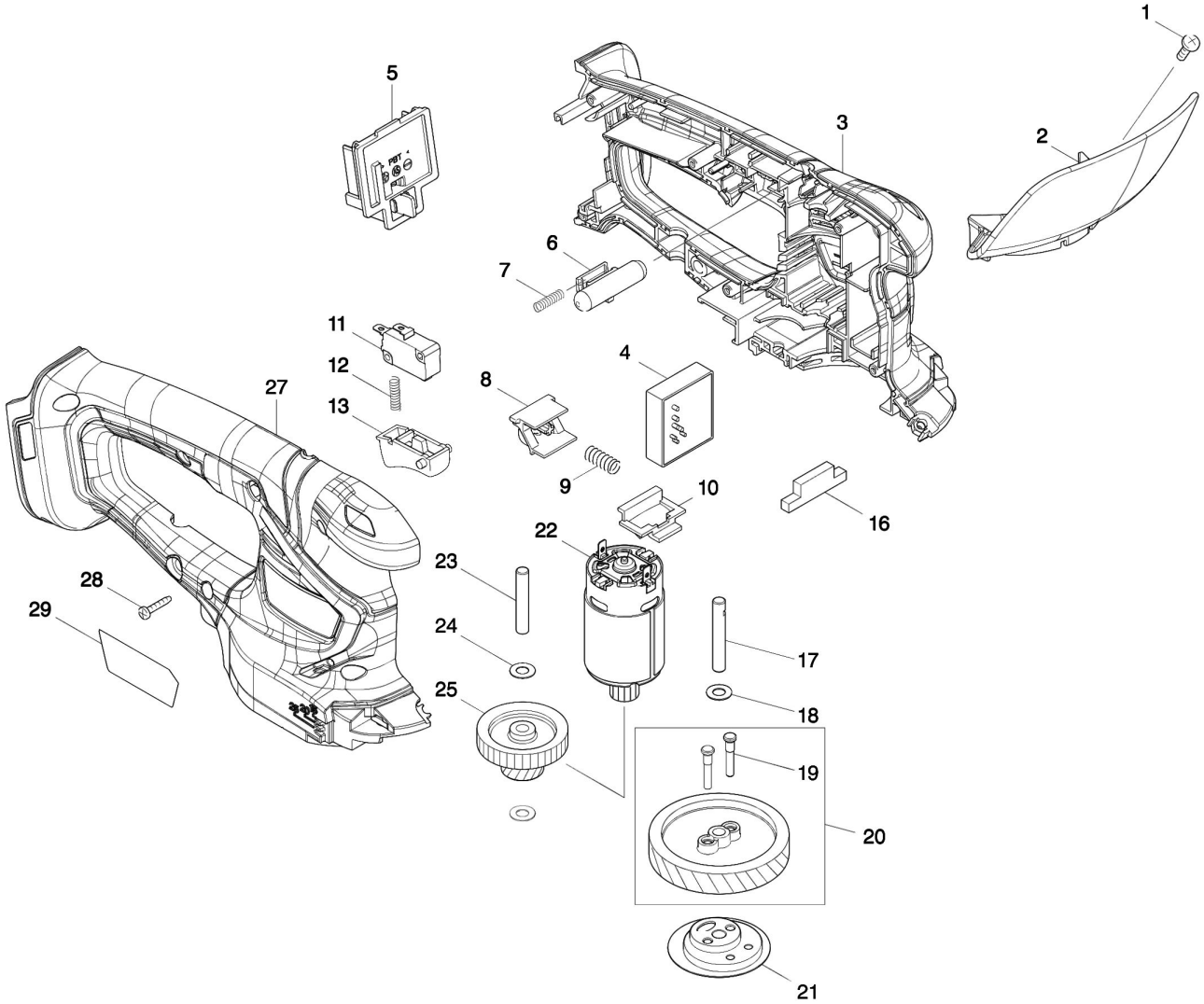

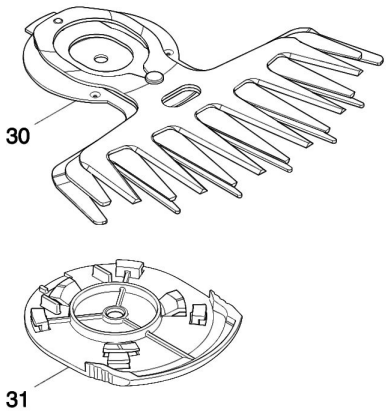

Partdrawing for DUM604ZX - Pagina 1

Nr.	Part nr.	Name
001	915116-7	Stelschroef M4X12
002	144342-3	Handbescherm. Uh201/Um600 P
002C10	819948-3	Label Veiligheid Um164D
003	183G03-2	Machinehuis DUM111 P
003C10	931102-0	Zeskantmoer M4 A
003C20	263005-3	Rubber Pen 6 AC320H P
003C30	346275-0	Plaat Ax1820
004	620647-0	Controller Um604
005	643852-2	Aansluitunit 18V (3 Cont.)
006	452438-9	Blokkeerknop DUM111 P
007	234079-1	Drukveer 4 Ar410 A
008	457534-8	Geleideplaat Um604
009	234339-1	Drukveer 6 Uh201D
010	454879-5	Deblokkeerhandel Uh201D
011	650744-8	Schakelaar D3V-16-3C26 A
012	234079-1	Drukveer 4 Ar410 A
013	417564-1	Schakelaarhandel Um164D
016	451814-4	Stofgeleider Um164D
017	268254-7	Pen 6 Um164D
018	253715-0	Sluitring 6
019	268256-3	Pen 4 Um164D
020	135883-0	Tandwiel 47 Uh201D
021	161598-3	Aandrijfas Uh201D
022	629945-9	Motor 18,0V Bum168
023	268076-5	Pin 6 Lf1000
024	253715-0	Sluitring 6
025	226831-1	Tandwiel 12-31 Um164D
027	183G03-2	Machinehuis DUM111 P
027C10	931102-0	Zeskantmoer M4 A
027C20	263005-3	Rubber Pen 6 AC320H P
027C30	346275-0	Plaat Ax1820
028	266429-2	Tapschroef 3X16 P
029	853A12-6	Naamplaat Dum604
030	195267-4	Schaarmessenset gras compleet
030C10	188369-3	Flesje olie
031	140451-6	Onderplaat Um164D