RMA 235.0

А Кормило

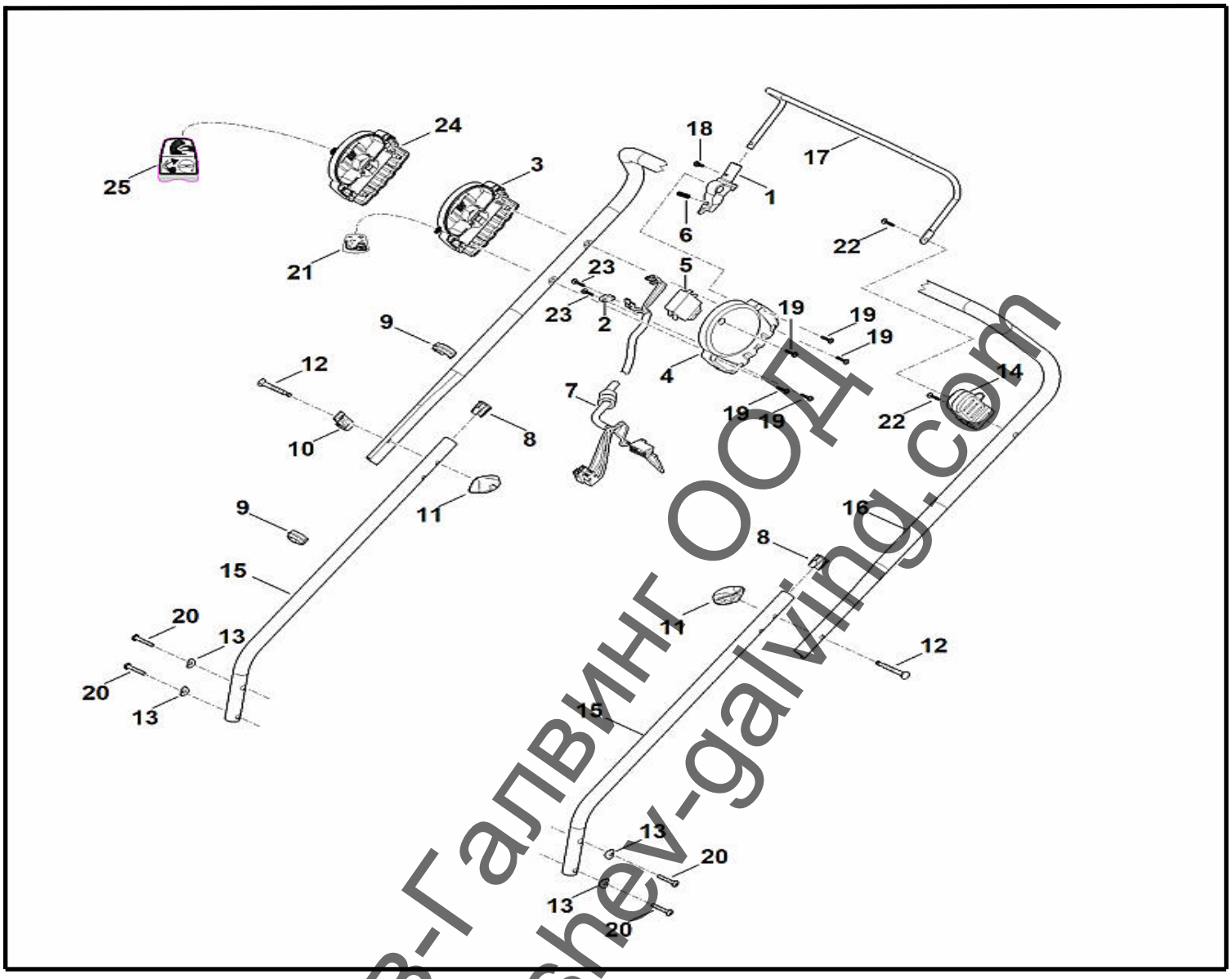

Ташев-Галвинг ООД
www.tashev-galving.com

	<nobr> Каталожен №</	Наименование	Сума	Comment	Цена в BGN	Отстъпка	Включено в	От сериен момер:	До сериен номер	Техн. информация
1	63114031100	Приспособление за закрепване	1							
2	63114300800	Приспособление за изтегляне и прибиране на кабела	1							
3	63114309906	Половинка корпус, комплект (автоматичен прекъсвач за безопасност) Европа	1							
3	63114309905	Половинка корпус, комплект (автоматичен прекъсвач за безопасност)	1	*						
4	63114326015	Половинка корпус	1							
5	63114350301	Прекъсвач	1							
5	63114350300	Прекъсвач	1	*						
6	63114358705	Пружина	1							
7	63114400300	Кабел	1							

RMA 235.0

А Кормило

<nobr> Каталожен №</	Наименование	Сума	Comment	Цена в BGN	Отстъпка	Включено в	От сериен момер:	До сериен номер	Техн. информация
8 63117032800	Тапа	2							
9 63117033110	Клипс на кабела	2							
10 63117066600	Направляваща	1							
11 63117084300	Въртящ се лост	2							
12 63117088400	Винт	2							
13 63117089390	Шайба	4							
14 63117605205	Опорен възел	1							
15 63117634800	Долна част на ръкохватката	2							
16 63117635000	Горна част на ръкохватката	1							
17 63117640200	Превключващ лост	1							
18 63119513503	Винт 4x14	1							
19 63119513510	Винт 4x20	5							
19 63119513505	Винт 4x16	5	*						
20 63119513520	Винт 5x30	4							
21 63119674405	Стикери Европа	1							
22 63119513505	Винт 4x16	2							
23 63119513505	Винт 4x16	2							
24 63114309907	Половинка корпус, комплект (автоматичен прекъсвач за безопасност)	1							
25 63119674406	Стикери	1							

Ташев-Галвинг ООД
www.tashev-galving.com

RMA 235.0

С Ходов механизъм за придвижване, настройка на височината

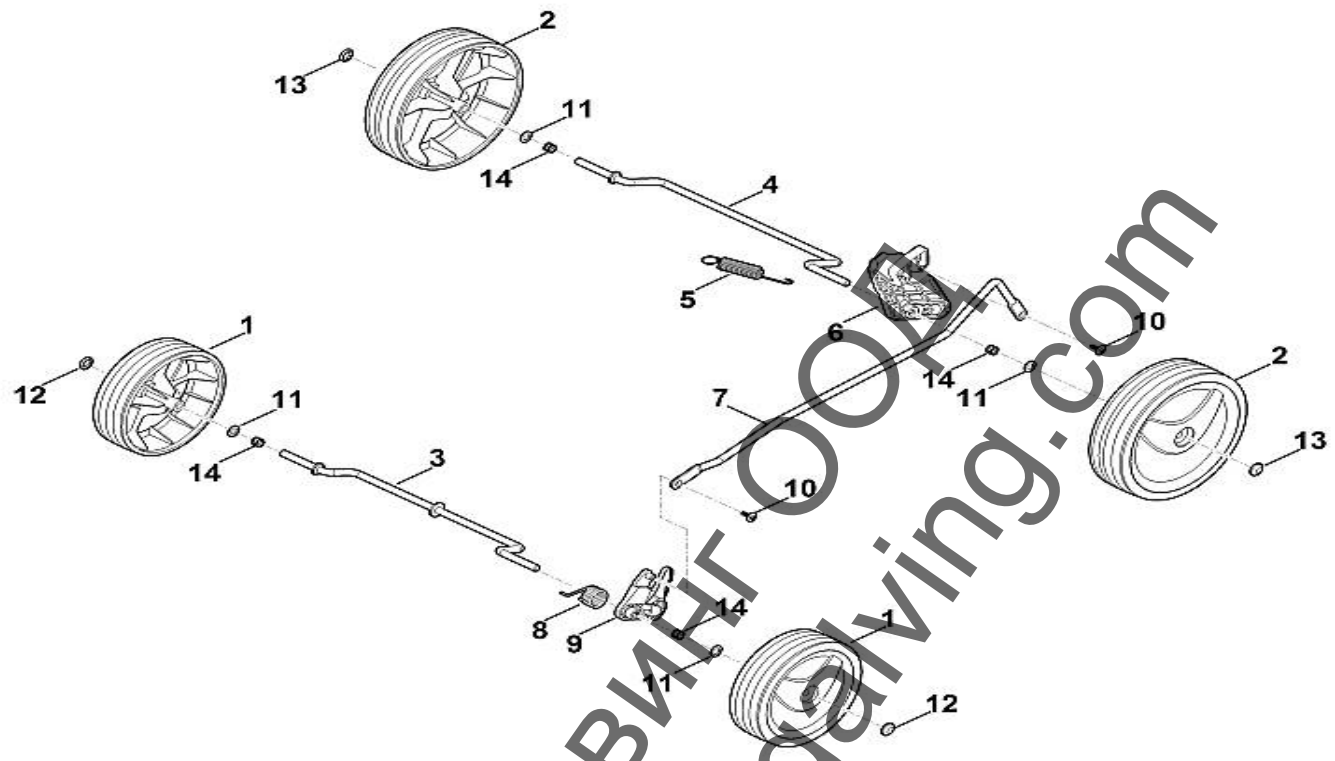

Ташев-Галвинг ООД
www.tashev-galving.com

	<nobr> Каталожен №</	Наименование	Сума	Comment	Цена в BGN	Отстъпка	Включено в	От сериен момер:	До сериен номер	Техн. информация
1	63117000492	Колело	2							
1	63117000491	Колело	2	*						
2	63117000497	Колело	2							
2	63117000496	Колело	2	*						
3	63117002400	Ос комплект	1							
4	63117002405	Ос комплект	1							
5	63117035100	Разтегателна пружина	1							
6	63117036700	Лост	1							
7	63117038800	Предавателен лост	1							
8	63117080800	Пружина	1							
9	63117632500	Накланяща се плоча	1							

RMA 235.0

С Ходов механизъм за придвижване, настройка на височината

	<nobr> Каталожен №</	Наименование	Сума	Comment	Цена в BGN	Отстъпка	Включено в	От сериен момер:	До сериен номер	Техн. информация
10	63119513501	Винт 4x12	2							
11	63117089300	Шайба	4							
12	99910030648	Затегателен пръстен 8	2							
13	99910030648	Затегателен пръстен 8	2							
14	63117642400	Натискателна пружина	4							

Ташев-Галвинг ООД
www.tashev-galving.com

RMA 235.0

В Корпус

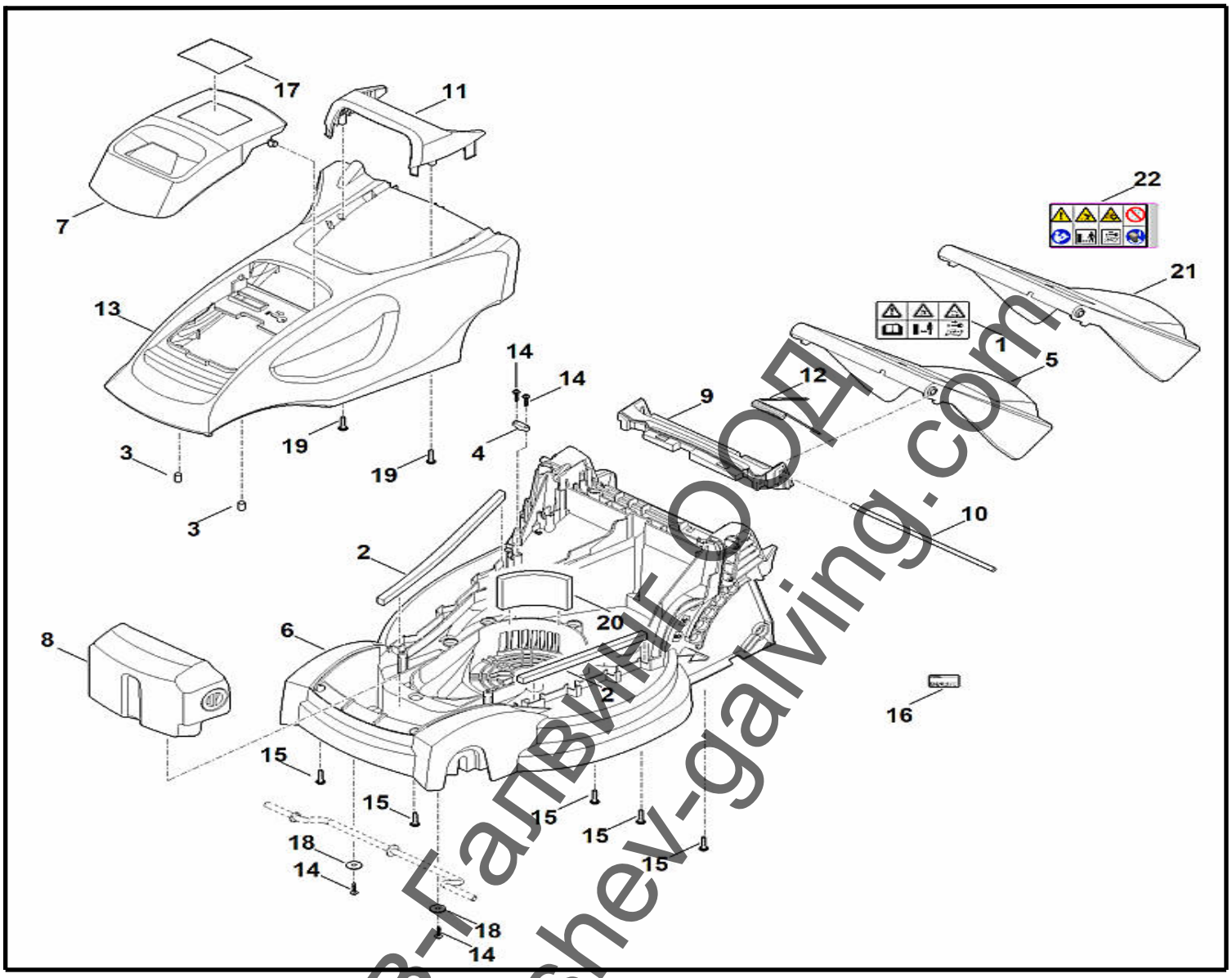

	<nobr> Каталожен №</	Наименование	Сума	Comment	Цена в BGN	Отстъпка	Включено в	От сериен момер:	До сериен номер	Техн. информация
1	00009677359	Предупредително указание Европа	1							
2	63110071090	Комплект филтър	1							
3	63114050700	Магнит	2							
4	63114300800	Приспособление за изтегляне и прибиране на кабела	1							
5	63117002705	Клапа Европа	1							
6	63117008593	Корпус	1							
7	63117008905	Капак	1							
8	63117019910	Допълнителна тежест	1							
9	63117060710	Капак	1							
10	63117030900	Ос	1							
11	63117062200	Ръкохватка	1							

Ташев-ГалВинг ООД
www.tashev-galving.com

RMA 235.0

В Корпус

	<nobr> Каталожен №</	Наименование	Сума	Comment	Цена в BGN	Отстъпка	Включено в	От сериен момер:	До сериен номер	Техн. информация
12	63117080805	Пружина	1							
13	63117602292	Капак на двигателя комплект	1							
14	63119513505	Винт 4x16	4							
15	63119513515	Винт 5x20	5							
16	00009673454	Указателна табела с машинен номер	1							
16	63119671810	Табелка за мощността RMA 235.0	1	*						
17	63119670120	Фирмена табелка RMA 235	1							
18	93070210140	Шайба 6.4	2							
19	63119513515	Винт 5x20	2							
20	63117035910	Филтър	1							
21	63117002715	Клапа	1							
22	63119676700	Предупредително указание	1							

Ташев-Галвинг ООД
www.tashev-galving.com

RMA 235.0

F кошът за събиране на трева

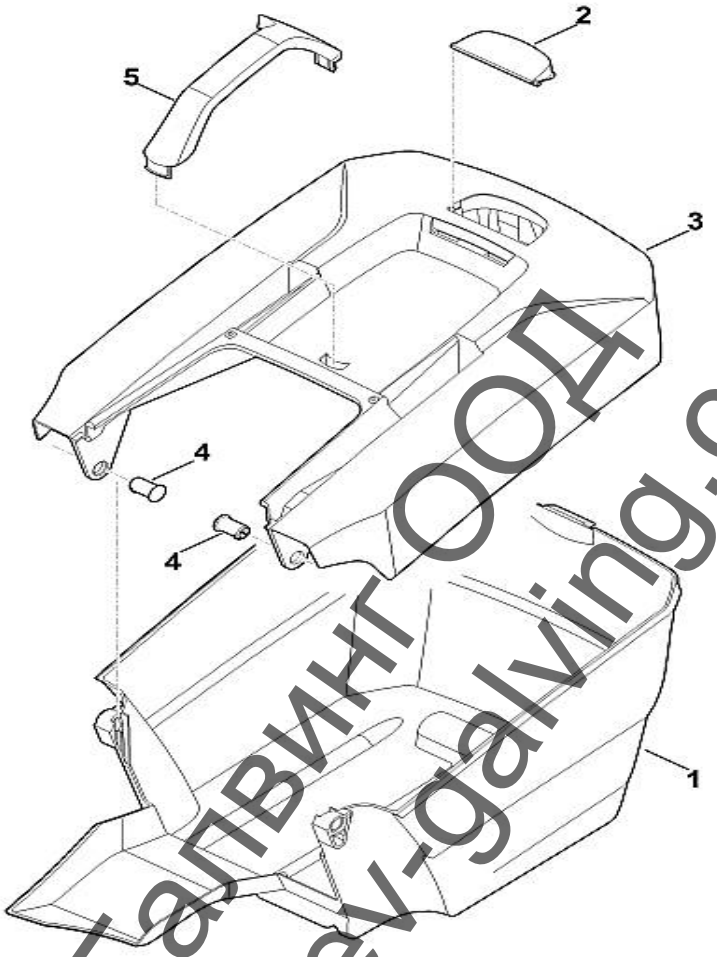

	<nobr> Каталожен №</	Наименование	Сума	Comment	Цена в BGN	Отстъпка	Включено в	От сериен момер:	До сериен номер	Техн. информация
1	63117039602	Долна част на коша за трева	1							
2	63117088000	Клапа	1							
3	63117602105	Горна част на коша за трева	1							
4	63757039010	Щифт	2							
5	63117036600	Ръкохватка	1							

Ташев-Галвинг ООД
www.tashev-galving.com

RMA 235.0

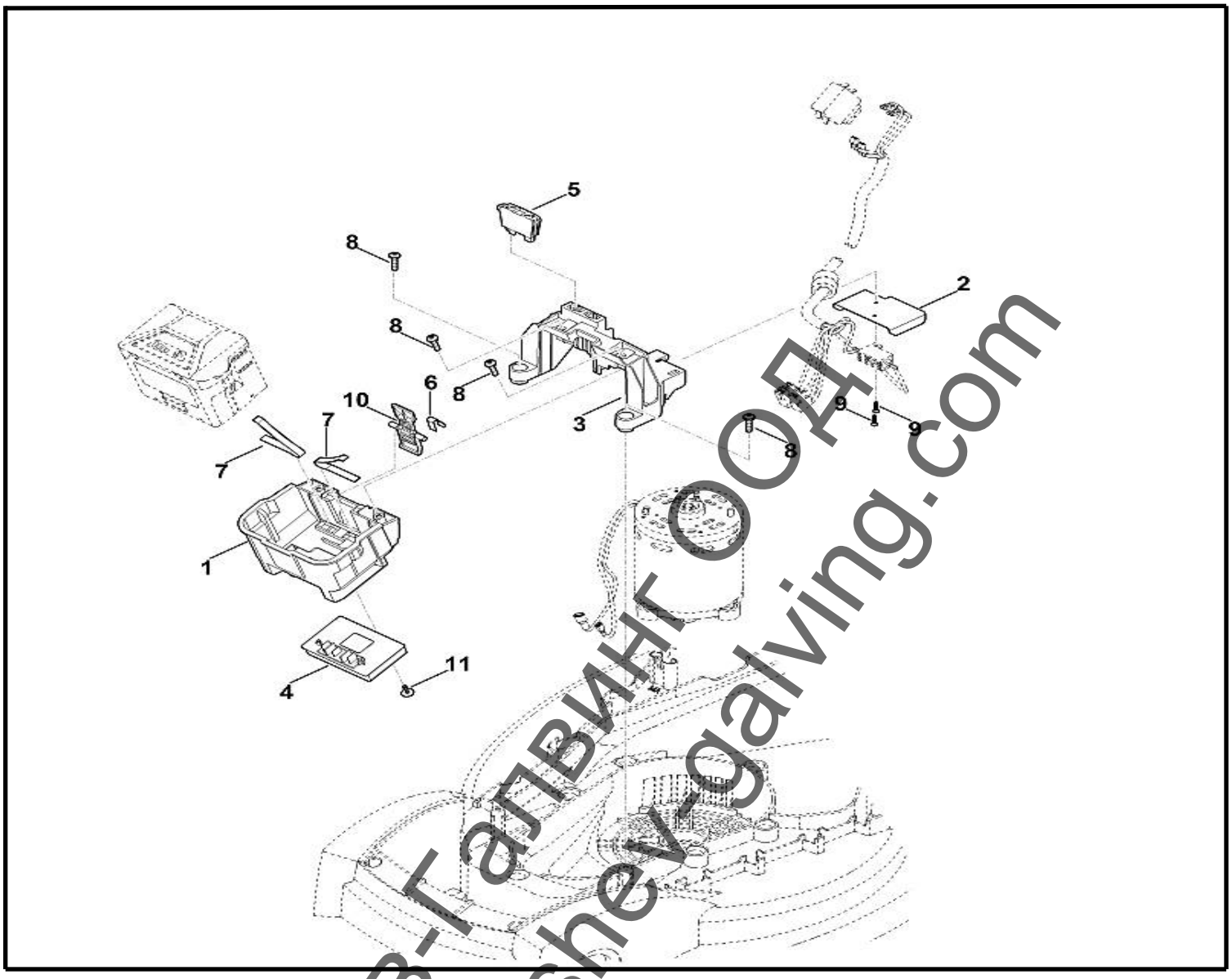

	<nobr> Каталожен №</	Наименование	Сума	Comment	Цена в BGN	Отстъпка	Включено в	От сериен момер:	До сериен номер	Техн. информация
1	63114000300	Държач на акумулаторна батерия	1							
2	63114010100	Система за охлаждане	1							
3	63114032300	Държач	1							
4	63114301400	Електронен модул	1							
5	63114303800	Предпазна скоба	1							
6	63114358700	Пружина	1							
7	63117913100	Пружина	2							
8	63119513515	Винт 5x20	4							
9	63119513530	Винт 3x12	2							
10	63114306405	Лост	1							
11	63119513501	Винт 4x12	1							

Ташев-Галвинг ООД
www.tashevgalving.com

RMA 235.0

D Двигател, нож

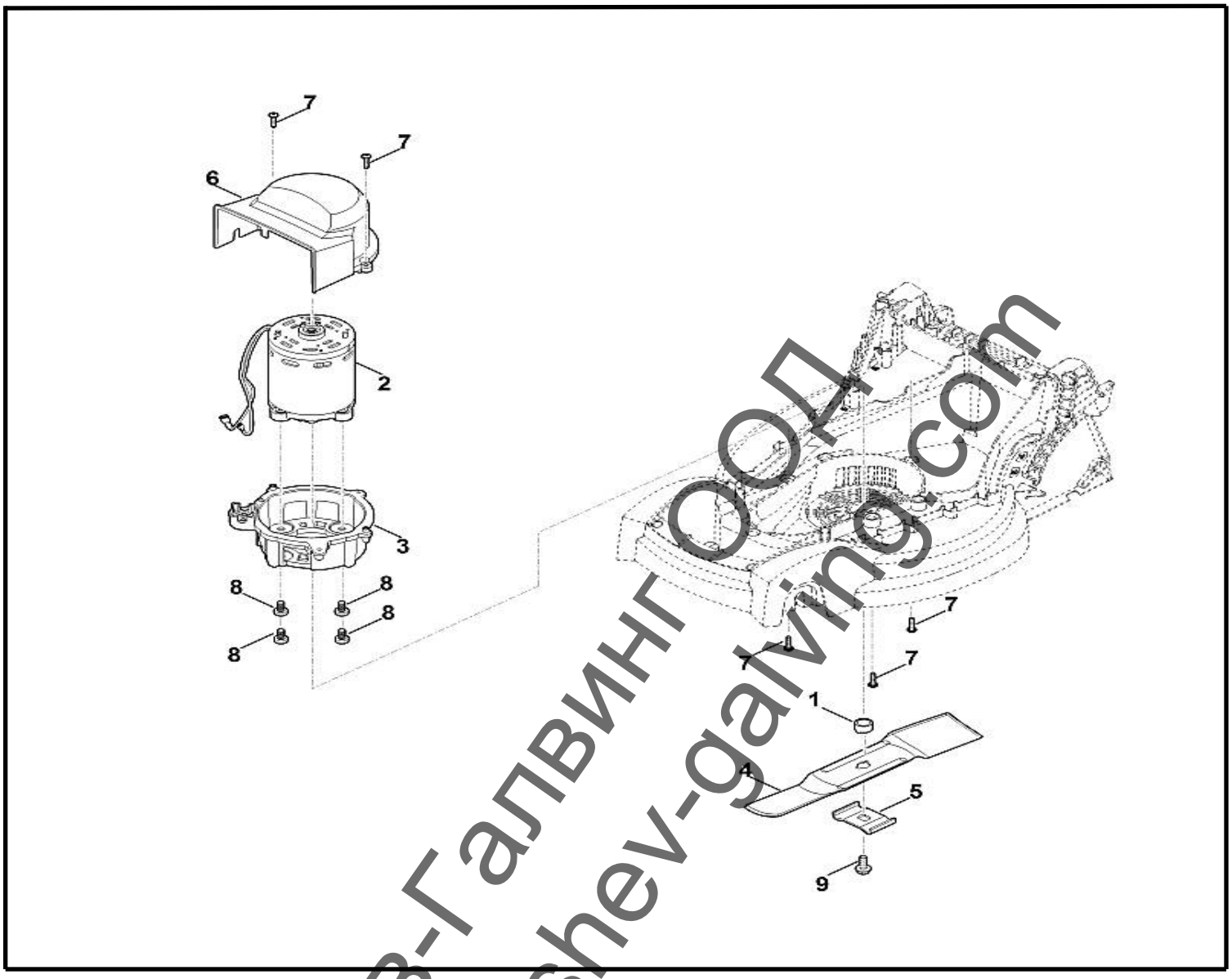

	<nobr> Каталожен №</	Наименование	Сума	Comment	Цена в BGN	Отстъпка	Включено в	От сериен момер:	До сериен номер	Техн. информация
1	63116083800	Втулка	1							
2	63116000210	Електрически двигател	1							
3	63117012000	Фланец (приспособление за закрепване на двигател)	1							
4	63117020110	ножовете	1							
5	63117020600	Призматична шпонка	1							
6	63117060705	Капак	1							
7	63119513515	Винт 5x20	5							
8	63119513525	Болт M8x14	4							
9	90183211800	Винт с шестоъгълна глава M8x20 Залепен (LOCTITE 243),(15 - 20 Nm)	1							

Ташев-Галвинг ООД
www.tashev-galving.com