Partdrawing for DP2011 - Pagina 1

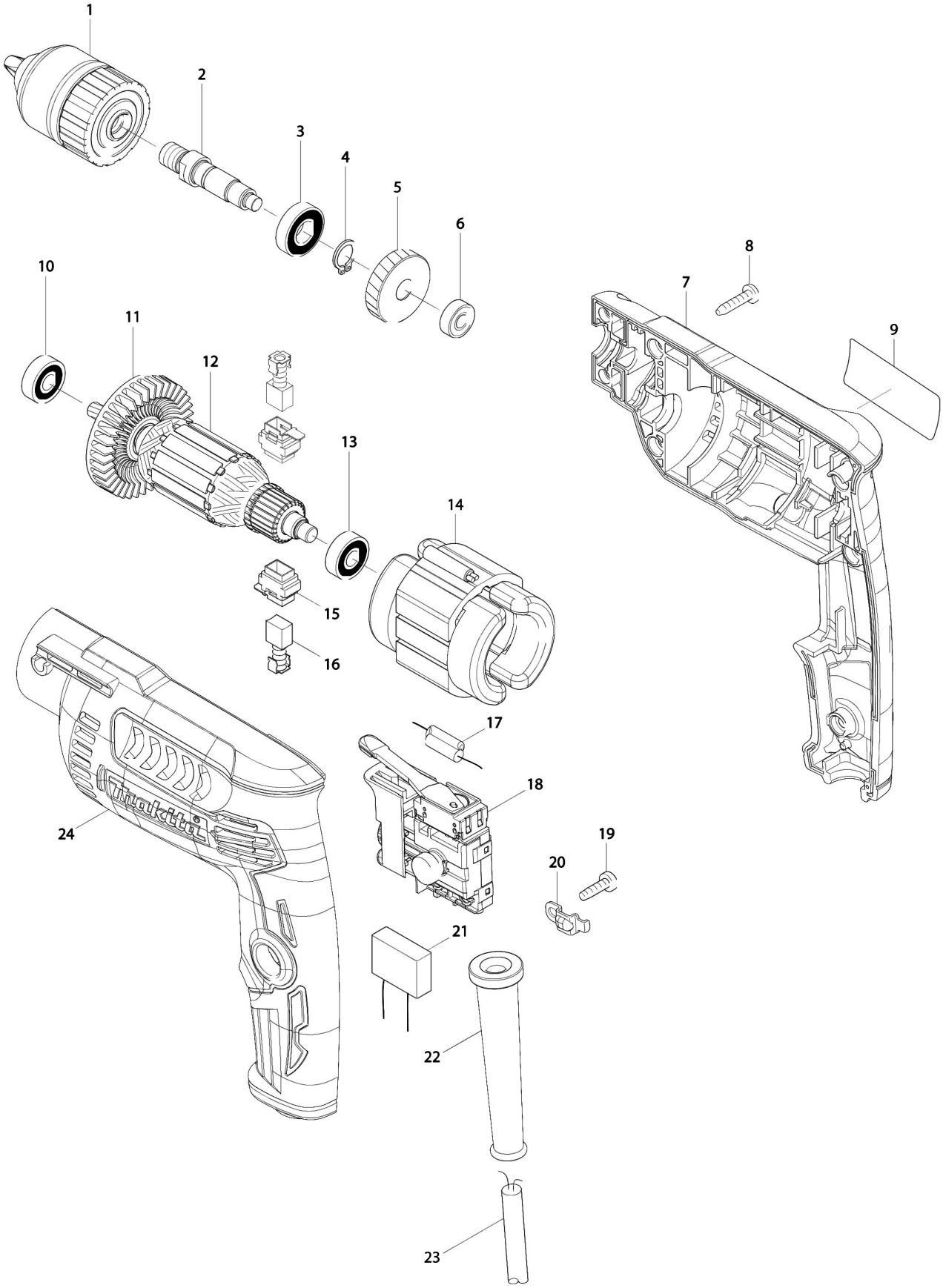

Partdrawing for DP2011 - Pagina 1

Nr.	Part nr.	Name
001	193203-4	Boorkop snelspan 0,5-6,5mm
002	326280-3	As Dp2010/11
003	210057-5	Kogellager 6900Llb A
004	961006-2	Borgring S-10 EBH341L P
005	227776-6	Tandwiel 34 Dp2010
006	210026-6	Kogellager 696ZZ A
007	187620-8	Motorhuis Set Dp2010
007A	252175-3	Moer M5 Mt582
008	266326-2	Tap Schroef 4X18mm P
009	814K61-8	Naamplaat Dp2011
010	211021-9	Kogellager 607Llb A
011	240066-0	Waaier 52 Dp2010
012	517694-9	Anker Cpl 240V Dp2010
013	211382-7	Kogellager 607Zz A
014	521769-8	Veld Assy 240V Dp2010
014A	654069-2	Aansluiting Motor Bo4555/56/65
015	643936-6	Koolborstelhoudr Hp1500/2040 A
016	191962-4	Koolborstel Set Cb-419 P
017	646047-6	Condensator Hk0500
018	650706-6	Schakelaar Tg843Alb-1 Dp4001
019	266385-6	Tapschroef 4X14 Ga7020 A
020	687681-3	Trekontlaster
021	645190-8	Condensator 5704R 0,22Uf A
022	682502-4	Kabeltule 8-85 A
023	665383-1	Netsnoer 2X1.00 2.2Mtr A
024	187620-8	Motorhuis Set Dp2010
024A	252175-3	Moer M5 Mt582