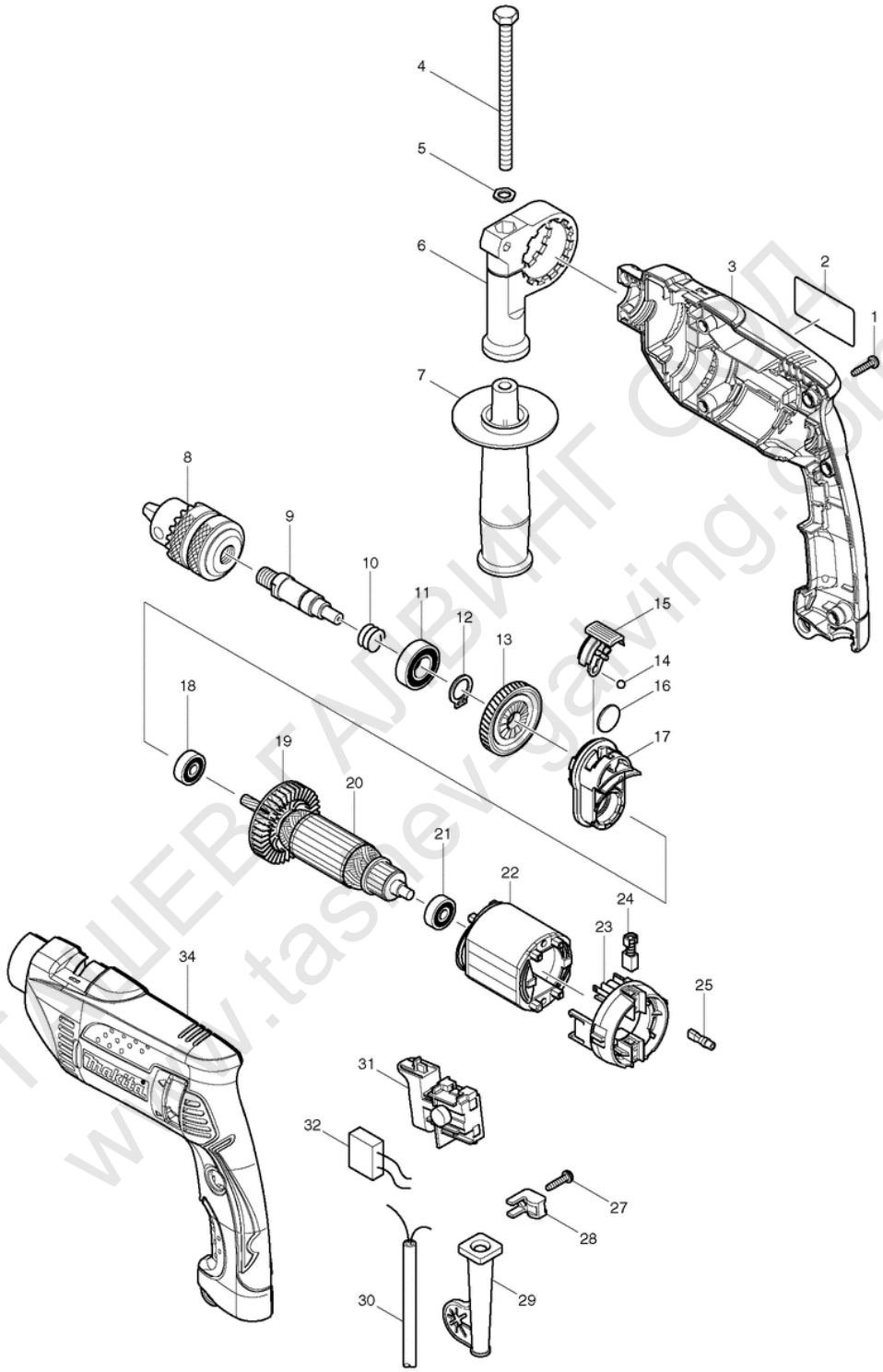

ТАШЕВ ГАЛВИНГ ООД
www.tashev-galving.com

POS	Bestell-Nr.	Artikelbeschreibung	Stk.
1	265995-6	SELBSTSCHN.SCHRA 4x18 BO5030	7
2	866001-6	HP1640 NAME PLATE	1
3	188611-2	GEHÄUSE KPL. HP1640	1
3		*** INC. 34	
4	265583-9	6-KANTSCHRAUBE M8x120 HP1620	1
5	345280-4	SCHEIBE HP-F/HR-F Serie	1
6	417630-4	GRIFFHALTER HR2440/2020/2450F	1
7	152489-9	SEITL.GRIFF 36 HP1641	1
8	763142-8	ORIG.ZK-FUTTER 13MM HP1640	1
9	324397-6	SPINDEL HP1620/1621	1
10	233389-3	DRUCKFEDER 15 HP1641	1
11	211201-7	KUGELLAGER 6002LLB HP1641	1
12	961055-9	SEGERRING S-15 HP1641	1
13	226579-5	ZAHNRAD 45 HP1620/1621	1
14	216018-3	STAHLKUGEL 5.0 BFL/BFT	1
15	418319-7	UMSCHALTHEBEL HP1620/1621	1
16	345354-1	PLATTE 19 HP1620/1621	1
17	153831-7	KUPPLUNGHALTER HP1620/1621	1
17.2	141165-0	CAM HOLDER COMPLETE	1
18	210023-2	KUGELLAGER 627DDW BHR241	1
19	240067-8	LÜFTERRAD 55 HP1620/1621	1
20	517458-1	ANKER HP1620/1621	1
20		*** INC. 18,19,21	
21	211028-5	KUGELLAGER 627LB HP1641	1
22	633568-7	FELD HP1620/1621	1
23	638237-5	KOHLENHALTER EINHEIT HP1620/21	1
24	191962-4	KOHLEN CB-419(CB-406/407)hp164	1
25	686038-5	FAHNENSTECKER HP1620/21/HP2070	2
27	265995-6	SELBSTSCHN.SCHRA 4x18 BO5030	1
28	687260-7	HALTERUNG GA5020/6020/HR2230/	1
29	682549-8	KABELSCHUTZ HP1640	1
30	665383-1	KABEL 1.0-2-2.0 HP1630/1631K	1
31	650570-5	SCHALTER HR1830/F	1
32	645200-1	KONDENSATOR HP1641	1
34	188611-2	GEHÄUSE KPL. HP1640	1
34		*** INC. 3	
1001	324219-0	TIEFENANSCHLAG HR2020/2440/50F	1
1002	763440-0	BF-SCHLÜSSEL 13MM HP2040/HP15	1
1003	824724-2	TRANSPORTKOFFER 8450K/HP1620K	1
1003.2	824923-6	TRANSPORTKOFFER 8450K/HP1620K	1

TAUCHER-FACHHANDEL OG
www.taucherfachhandel.com