Partdrawing for DBM131 - Diamantboormachine

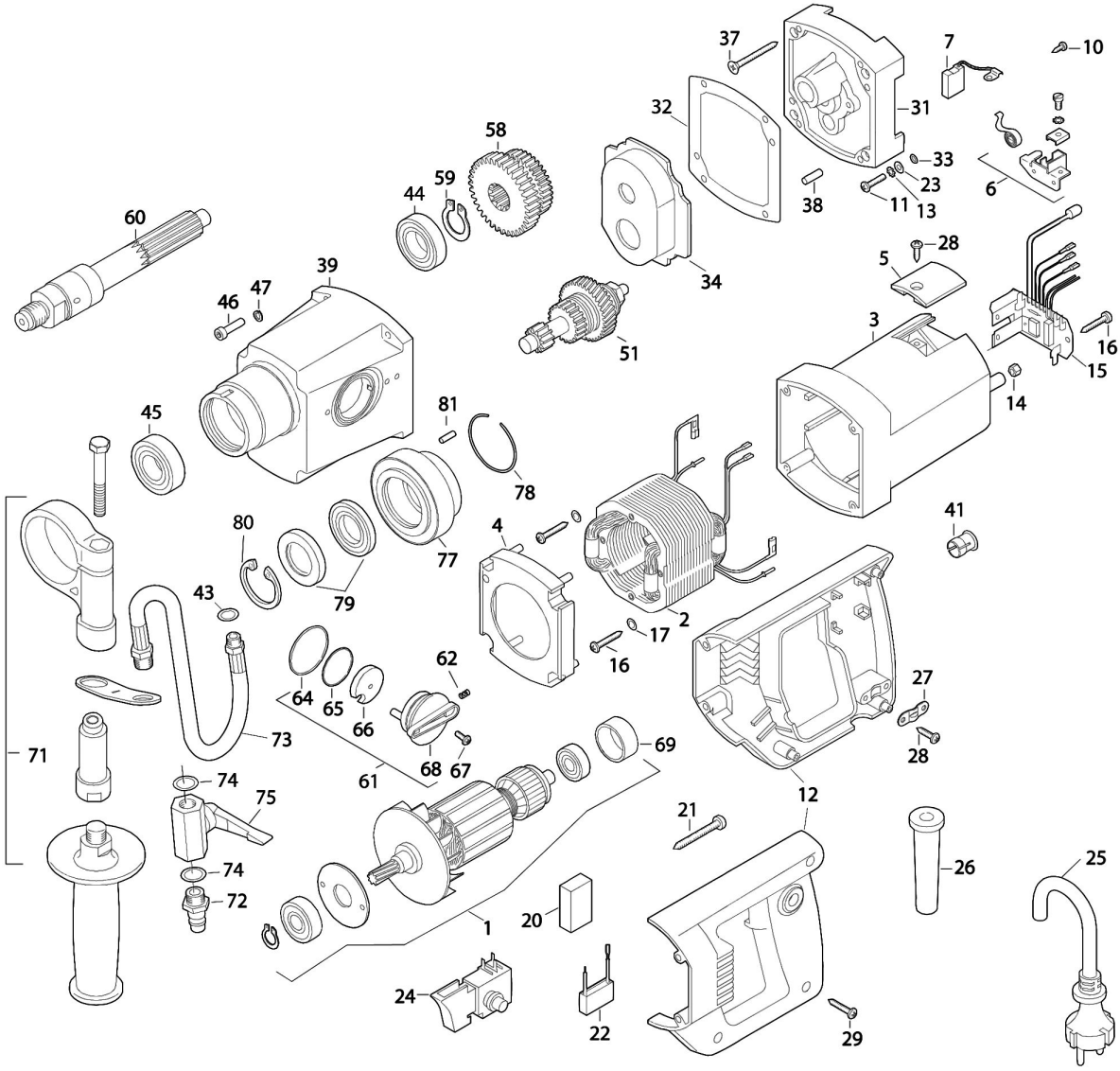

Partdrawing for DBM131 - Diamantboormachine

Nr.	Part nr.	Name
001	EE73313100	Anker Cpl Dbm131
002	EE73320150	Veld Cpl Dbm131
003	EE80900159	Motorhuis Cpl Dbm131
004	EE73320140	Afdekplaat DBM131 P
005	EE73320215	Koolborsteldeksel Dbm131
006	EE80201199	Koolborstelhouder Dbm131
007	EE80700019	Koolborstel L82F10 DBM130 P
010	EE80201252	Schroef Ck 2,9X13Mm *
011	EE80201131	Schroef Vk M4X17Mm
012	EE73421261	Handgreepdeksel Cpl Dbm131
013	EE80200752	Borgring 4,3Mm
014	EE80201295	Moer Plastic
015	EE80601148	Controller Dbm131 A
016	EE80201273	Schroef Ck 4,2X25Mm *
017	EE80201362	Borgring S6
021	EE80201267	Schroef Ck 4,8X45Mm
022	EE73320305	Condensator Dbm080/131
023	EE80201371	Revet 4,3Mm
024	EE80600116	Schakelaar Dbm080/131
025	695123-3	Netsnoer 2X1.50 4.0Mtr A
025A	P-21571	Aardlek beveiliging
026	EE83000004	Kabeldoorvoer Ut1200 A
027	EE71540330	Trekontlaster Dbm080/131
028	EE80201270	Schroef Ck 4,2X13Mm
029	EE80201272	Schroef Ck 4,2X22Mm
031	EE7332S610	Tandwielhuisdeksel Dbm131
032	EE73320620	Tandwielhuispakking Dbm131 P
033	EE83000019	Ring 3,68X1,78Mm Dbm131
034	EE80900120	Vetafdekplaat Dbm131 A
037	EE80201425	Schroef Ck 4,5X60Mm Dbm230
038	EE80200580	Pin 5X16Mm Dbm131
039	EE73429400	Tandwielhuis Dbm131
041	EE80601153	Led Houder Dbm131
042	EE80601154	Led Dbm131
043	EE83000106	Pakkingring 1/8 Dbm131
044	211331-4	Kogellager 6904Ddw
045	211332-2	Kogellager 6004Llu Hr4010C A
046	922243-3	Inbusbout M5X25mm
047	EE80201302	Veerring 5Mm
051	EE7342749K	Slipkoppeling Dbm131 A
058	EE73421440	Tandwiel Dbm131
059	EE80201319	Borg Ring 19Mm
060	EE73427420	Aandrijfas Dbm131
062	EE80200698	Veer Dbm131
063	216040-0	Stalen Kogel 3.5 A
064	EE83000022	Ring 36X1,5Mm Dbm131

Partdrawing for DBM131 - Diamantboormachine

Nr.	Part nr.	Name
065	EE83000017	Ring 28X1Mm Dbm131
066	EE73320542	Afdekplaat Dbm131
067	EE80201149	Schroef Ck M3X12Mm *
068	EE80900074	Omstelknop Dbm131 A
069	EE73320315	Opvulbus DBM131 P
071	EE7DE33695	Zijhandgreep diamantboormachine
071A	EE85000031	Montageplaat Dbm131 A
072	EE83000111	Slangconn.Gard.920 Dbm131 P
073	EE83000109	Slang Cpl Dbm131
074	EE83000107	Pakking Ring 1/4 Dbm131
075	EE83000100	Toevoerkraan 1/4 Dbm131
077	EE73427405	Koelwaterring Dbm131
078	EE80200745	Borgring Dbm131
079	EE83000070	Keerring 30X40X5Mm Dbm131
080	962157-4	Borgring R-40 P
081	EE80200580	Pin 5X16Mm Dbm131
082	211062-5	Kogellager 6000Rd EBH341L P
083	EE73320310	Keerring DBM131 P
084	211106-1	Kogellager 6201Llb 9227Cb
085	EE80201320	Borgring Dbm131