REMS CamSys / CamSys 2

REMS for Professionals

Teileverzeichnis
Aktueller Stand
siehe www.rems.de
weitere Teile auf Anfrage

Spare parts list
Latest version
see www.rems.de
other parts on request

Liste des pièces
Situation actuelle
voir www.rems.de
autres pièces sur demande

Elenco dei pezzi
Ultimo aggiornamento
vedi www.rems.de
altri ricambi su richiesta

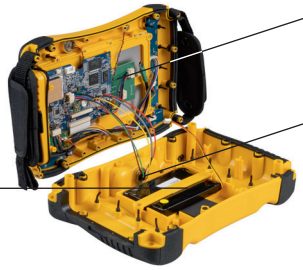

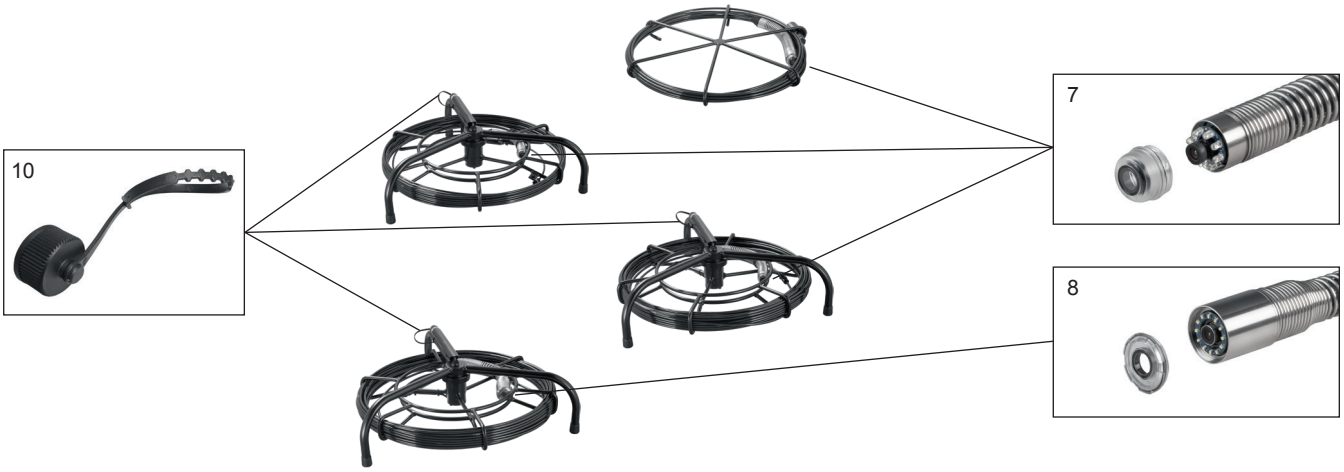

REMS CamSys / CamSys 2

	deu	eng	fra	ita	
1	Koffer mit Einlage	Case with insert	Coffret avec insertion	Valigetta con inserto	175018 R
2	Koffer mit Einlage	Case with insert	Coffret avec insertion	Valigetta con inserto	175323 R
3	Verbindungskabel Verbindungskabel spiral	Connection cable Connection cable spiral	Câble de raccordement Câble de raccordement spiralée	Cavo di connessione Cavo di connessione elastica	175015 R alt 175015 RX neu
4	Akku Li-Polymer 3,7 V 2,6 Ah	Li-Polymer battery 3,7 V 2,6 Ah	Accu Li-polymère 3,7 V 2,6 Ah	Batteria Litio-polimero 3,7 V 2,6 Ah	175053 R4
5	Akku Li-Polymer 3,7 V 4,0 Ah	Li-Polymer battery 3,7 V 4,0 Ah	Accu Li-polymère 3,7 V 4,0 Ah	Batteria Litio-polimero 3,7 V 4,0 Ah	175066 R4
6	Akku Li-Polymer 3,7 V 7,6 Ah	Li-Polymer battery 3,7 V 7,6 Ah	Accu Li-polymère 3,7 V 7,6 Ah	Batteria Litio-polimero 3,7 V 7,6 Ah	175346 R4
7	Schutzkappe S-Color / S-Color S	Protector cap S-Color / S-Color S	Capuchon de protection S-Color / S-Color S	Cappuccio protezione S-Color / S-Color S	175026 R
8	Schutzkappe S-Color S-N	Protector cap S-Color S-N	Capuchon de protection S-Color S-N	Cappuccio protezione S-Color S-N	175330 R
9	Spannungsversorgung / Ladegerät REMS CamSys / CamSys 2	Voltage supply / charger REMS CamSys / CamSys 2	Alimentation / chargeur REMS CamSys / CamSys 2	Alimentatore / caricabatteria REMS CamSys / CamSys 2	175322 R220
10	Schutzkappe für Kabelstecker	Protection cap for cable plug	Couvercle protect. connecteur	Cappuccio protez. spina cavo	030075
11	Befestigungsband Klett doppelseitig	Tightening strap Double-sided velcro fastener	Sangle velcro double face	Nastro di fissaggio Velcro bilaterale	175042 R
12	Tasten-Folie	Key foil	Film pour touches de commande	Pellicola tasti	175071 R
13	Stecker M12, 8 Pins mit Kabel	Connector M12, 8 pins with cable	Connecteur M12, 8 broches avec câble	Connettore M12, 8 pin con cavi	023153
14	Übertragungsplatine LCD in PCB	Transmission board LCB to PCB	Carte électronique de transfert LCD en PCB	Scheda di trasmissione LCD in PCB	175073 R
15	Controllereinheit CamSys 2	Controller unit CamSys 2	Unité de commande et d'affichage CamSys 2	Unità di controllo CamSys 2	175321 R
16	Blendschutz mit Scharnieren	Glare protection with hinges	Couvercle pare-soleil avec charnières	Protezione antiabbagliamento con cerniere	175332 N

RE072023