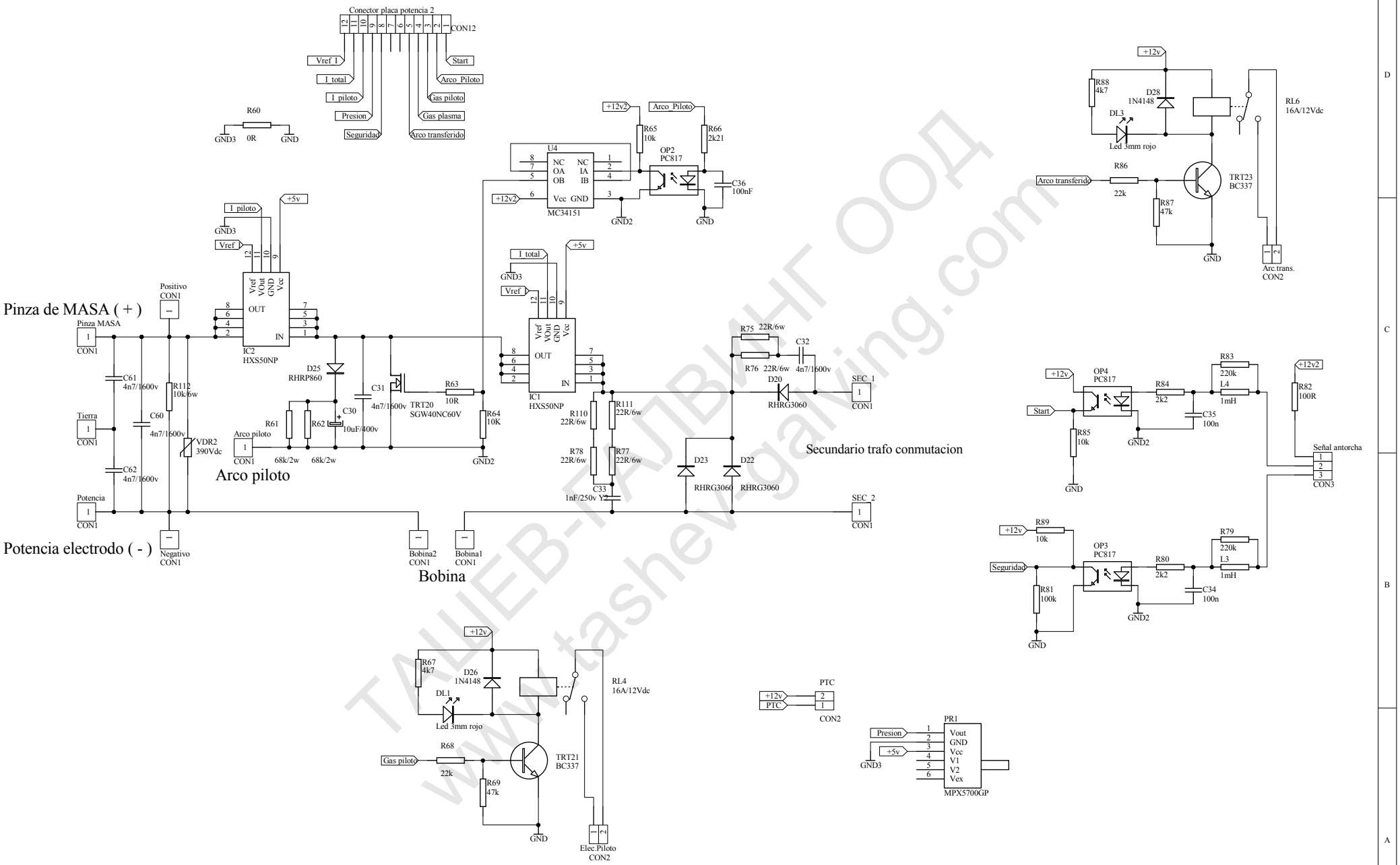

ТАШЕВ-ГАЛВИНГ ООД
www.tashev-galving.com

Title	Placa de Potencia (salida)	
Size A3	Number PLASMA 50	Revision V 1
Date: 3-Dec-2007	Sheet of	
File: Y:\OT Weldcut\Design Explorer 99 SE\Projects\Proyecto Plasma 50\Potencia_P45.ddb		

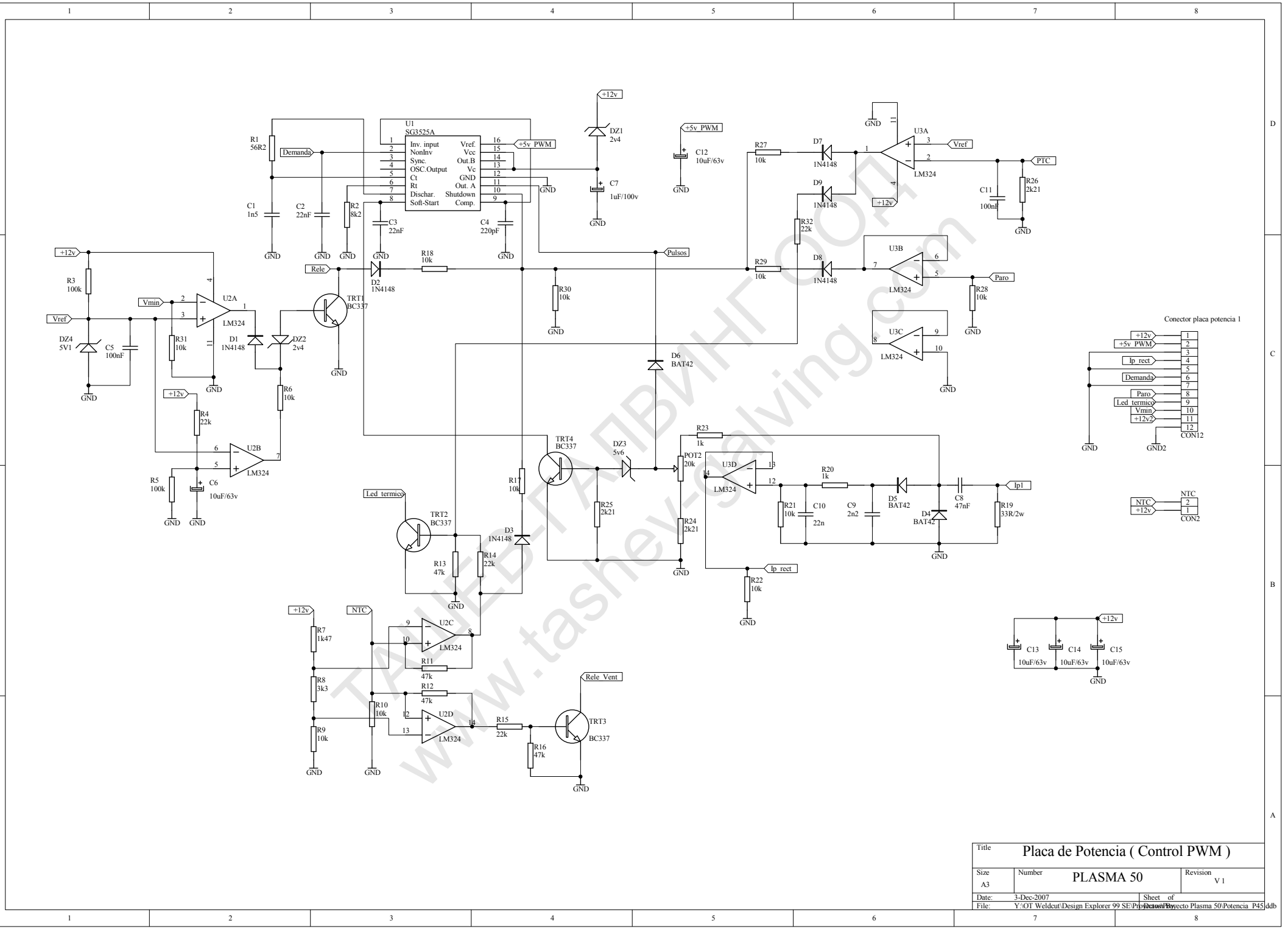

ТАШЕВ-ГАЛВИНГ ООД
www.tashev-galving.com

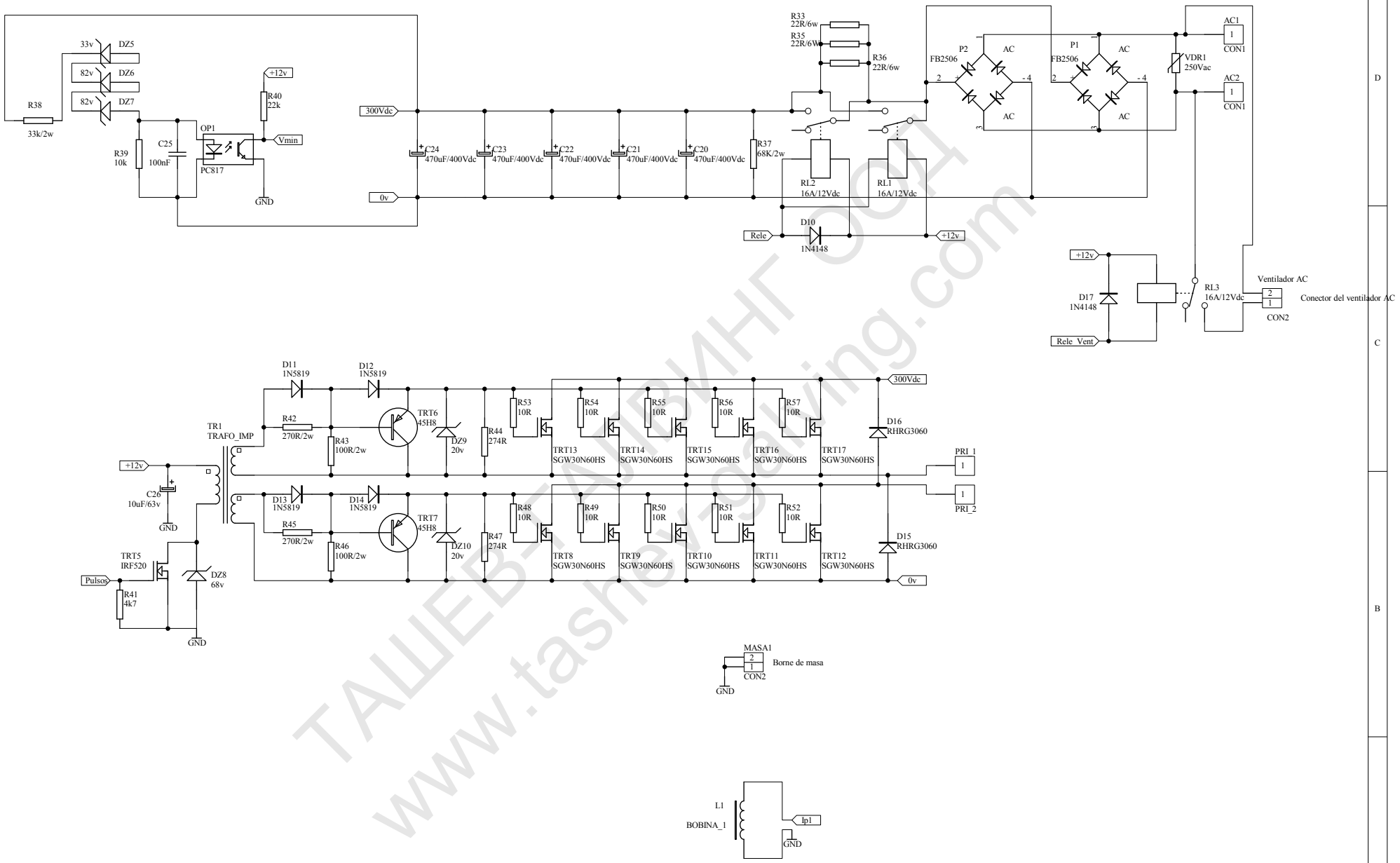

ТАШЕВ-ТАЛВИНГ ООД
www.tashev-talving.com

Title	Placa de Potencia (chopeado)	
Size A3	Number PLASMA 50	Revision V 1
Date: 3-Dec-2007		Sheet of
File: Y:\OT Weldcut\Design Explorer 99 SE\Projects\Proyecto Plasma 50\Potencia_P45.ddb		