REMS Tornado 2000 /2010/2020
REMS Magnum 2000/2010/2020/3000/3010/3020/4000/4010/4020

REMS for Professionals

Teileverzeichnis	Spare parts list	Liste des pièces	Elenco dei pezzi
Aktueller Stand	Latest version	Situation actuelle	Ultimo aggiornamento
siehe www.rems.de	see www.rems.de	voir www.rems.de	vedi www.rems.de
weitere Teile auf Anfrage	other parts on request	autres pièces sur demande	altri ricambi su richiesta

REMS Tornado / REMS Magnum 2000/2010/2020

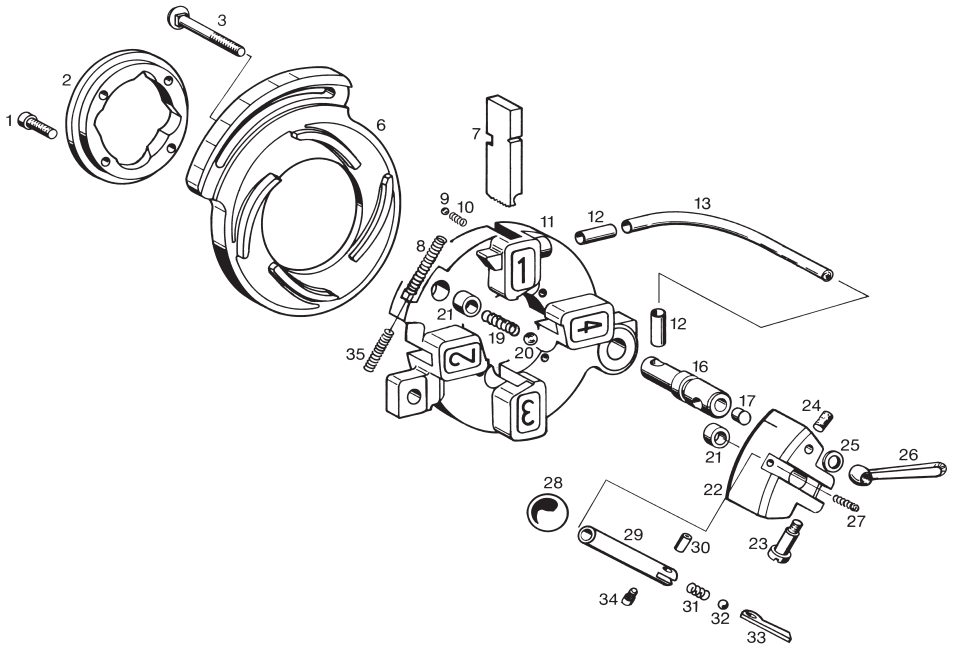

	deu Schneidkopf	eng Die head	fra Tête de filetage	ita Bussola	
1	Zylinderschraube	Fillister head screw	Vis à tête cylindrique	Vite a testa cilindrica	081060
2	Zentrierring	Centering ring	Bague de centrage	Anello di centraggio	341003R
3	Flachrundschraube	Saucer head screw	Vis à tête bombée	Bullone a testa bombata	083059
6	Verstellscheibe	Adjusting disk	Rondelle de réglage	Piastra di regolazione	341002R
7	Schneidbacken (siehe Preisliste)	Dies (see price list)	Peignes (voir liste de prix)	Cuscinetti (vedi listino prezzi)	
8	Druckfeder	Pressure spring	Ressort de compression	Molla di compressione	341009
9	Stahlkugel	Steel ball	Bille d'acier	Sfera di acciaio	057047
10	Druckfeder	Pressure spring	Ressort de compression	Molla di compressione	371002
—	Schneidbackenhalter mont. Pos. 9 – 13, 15 – 17 und 21	Die holder mounted Pos. 9 – 13, 15 – 17 and 21	Porte peignes monté Pos. 9 – 13, 15 – 17 et 21	Porta cuscinetti montato Pos. 9 – 13, 15 – 17 e 21	341015R
12	Tülle	Socket	Passe-câble	Boccola	351026
13	Kunststoffschlauch	Plastic hose	Tuyau en matière plastique	Tubo flessible	044020-0150
16	Bolzen	Bolt	Axe	Bullone	341005
17	Stopfen	Plug	Bouchon	Tappo	341014
19	Druckfeder	Pressure spring	Ressort de compression	Molla di compressione	341010
20	Stahlkugel	Steel ball	Bille d'acier	Sfera di acciaio	057051
21	Buchse	Bush	Douille	Boccola	381012R
—	Schließstück mont. Pos. 21, 22 und 24	Locking piece mounted Pos. 21, 22 and 24	Pièce de fermeture monté Pos. 21, 22 et 24	Blocchetto porta leva chiusura mont. Pos. 21, 22 e 24	341020
23	Flachkopfschraube	Countersunk screw	Vis à tête platé	Vite a testa cilindrica	083042
24	Gummipuffer	Rubber buffer	Tampon en caoutchouc	Paracolpi di gomma	341012
25	Scheibe	Washer	Rondelle	Disco	341008
26	Klemmhebel	Clamping lever	Levier de serrage	Leva di serraggio	071011
27	Druckfeder	Pressure spring	Ressort de compression	Molla di compressione	952324
28	Kugelknopf	Knob	Bouton sphérique	Pomello	071006

REMS Tornado / REMS Magnum 2000/2010/2020

	deu Schneidkopf	eng Die head	fra Tête de filetage	ita Bussola	
—	Schließ- und Öffnungshebel kompl. R Pos. 28 – 34	Closing and opening lever compl. R Pos. 28 – 34	Levier de fermeture et ouverture compl. R Pos. 28 – 34	Leva di chiusura e apertura compl. R Pos. 28 – 34	341025RR
—	Schließ- und Öffnungshebel kompl. NPT Pos. 28 – 34	Closing and opening lever compl. NPT Pos. 28 – 34	Levier de fermeture et ouverture compl. NPT Pos. 28 – 34	Leva di chiusura e apertura compl. NPT Pos. 28 – 34	341025RNPT
30	Zylinderstift	Straight pin	Tige cylindrique	Spina cilindrica	088050
31	Druckfeder	Pressure spring	Ressort de compression	Molla di compressione	341018
32	Stahlkugel	Steel ball	Bille d’acier	Sfera di acciaio	057056
33	Längenanschlag R	Length stop R	Butée longitudinale R	Arresto longitudinale R	341017R
	Längenanschlag NPT	Length stop NPT	Butée longitudinale NPT	Arresto longitudinale NPT	341021R
35	Druckfeder	Pressure spring	Ressort de compression	Molla di compressione	341016

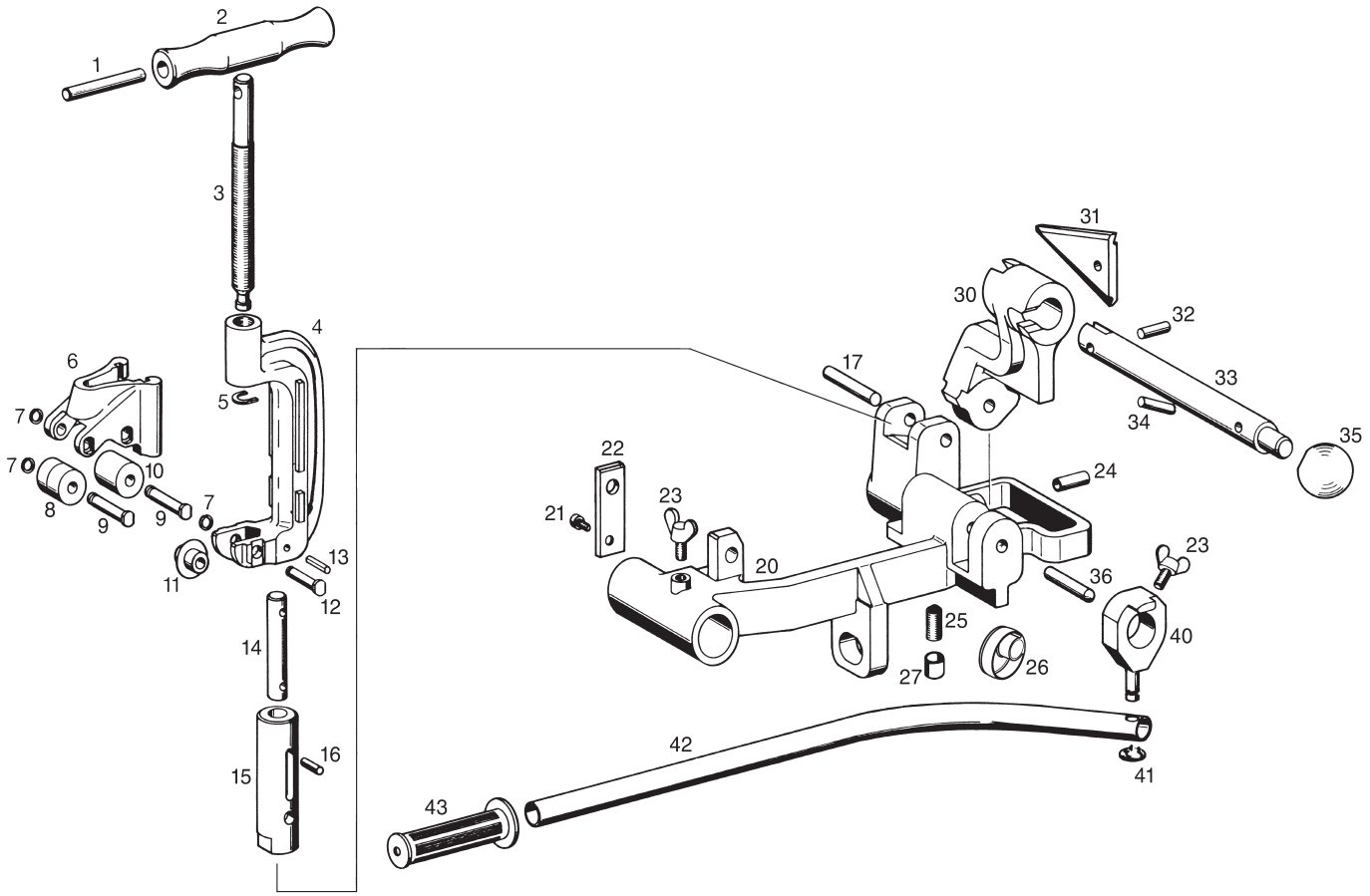

	deu Rohrabschneider Werkzeugträger Rohrinnenentgrater	eng Pipe cutter Tool holder Reamer	fra Coupe tube Porte-outil Alésoir	ita Tagliatubi Porta utensili Sbavatore	
—	Rohrabschneider ⅛ – 2" Pos. 1 – 16	Pipe cutter ⅛ – 2" Pos. 1 – 16	Coupe-tube ⅛ – 2" Pos. 1 – 16	Tagliatubi ⅛ – 2" Pos. 1 – 16	341600R
—	Spindel kompl. Pos. 1 – 3	Spindle compl. Pos. 1 – 3	Arbre compl. Pos. 1 – 3	Albero compl. Pos. 1 – 3	341620R
1	Spannhülse	Adaptor sleeve	Douille de serrage	Spina elastica	088092
2	Griff	Handle	Poignée	Manopola	341618R
4	Bügel	Bow	Etrier	Staffa	341615R
5	Federscheibe	Spring washer	Rondelle ressort	Rondella elastica	341619
6	Rollenhalter	Roller holder	Support galets	Portarulli	341616R
7	Federring	Spring ring	Anneau élastique	Ranella elastica	341613
8	Führungsrolle	Guiding roller	Galet de guidage	Rullo guida	341610
—	Rollenbolzen mont. Pos. 7 und 9	Roller bolt mounted Pos. 7 and 9	Axe de galet monté Pos. 7 et 9	Perno mont. Pos. 7 e 9	341621
10	Führungsrolle 2	Guiding roller 2	Galet de guidage 2	Rullo guida 2	341609
11	Schneidrad ⅛ – 2"	Cutter wheel ⅛ – 2"	Molette ⅛ – 2"	Rotella ⅛ – 2"	341614R
—	Schneidradbolzen mont. Pos. 7 und 12	Cutter wheel bolt mounted Pos. 7 and 12	Axe monté Pos. 7 et 12	Perno rotella mont. Pos. 7 e 12	341622
13	Spiralspannstift	Spiral pin	Goupille spiralée	Spina elastica	088070
14	Führungsbolzen	Guiding bolt	Axe de guidage	Perno guida	341602
15	Führungshülse	Guiding sleeve	Douille de guidage	Spina guida	341601R
16	Spiralspannstift	Spiral pin	Goupille spiralée	Spina elastica	088069
17	Zylinderstift	Straight pin	Tige cylindrique	Spina cilindrica	088060
—	Werkzeugträger montiert Pos. 20 – 27	Tool holder mounted Pos. 20 – 27	Porte-outil monté Pos. 20 – 27	Porta utensili montato Pos. 20 – 27	341205R
21	Zylinderschraube	Fillister head screw	Vis à tête cylindrique	Vite a testa cilindrica	081027
22	Platte	Plate	Plaque	Piastrina	341206R
23	Flügelschraube	Wing screw	Vis à oreilles	Vite a farfalla	083043

	deu Rohrabschneider Werkzeugträger Rohrinnenentgrater	eng Pipe cutter Tool holder Reamer	fra Coupe tube Porte-outil Alésoir	ita Tagliatubi Porta utensili Sbavatore	
24	Tülle	Socket	Passe-câble	Boccola	351026
25	Federdruckstück	Spring pressure piece	Element d'arrêt à bille	Elemento premente elastico	061011
26	Stopfen	Drain plug	Bouchon	Tappo a vite	341212R
27	Reduzierung	Reduction	Réducteur	Adattatore	341209R
—	Rohrinnenentgrateinrichtung Pos. 30 – 36	Inner pipe deburrer Pos. 30 – 36	Ébavureur intérieur pour tubes Pos. 30 – 36	Sbavatore interno per tubi Pos. 30 – 36	341700R
30	Entgraterhalter	Deburring holder	Support de l'ébavureur	Supporto sbavatore	341701R
31	Entgratklinge	Deburrer blade	Lame d'ebavureur	Lama sbavatore	341703R
32	Spiralspannstift	Spiral pin	Goupille spiralée	Spina elastica	088063
33	Entgrater-Pinole	Deburring spindle	Axe de l'ébavureur	Albero sbavatore	341702R
34	Spiralspannstift	Spiral pin	Goupille spiralée	Spina elastica	088072
35	Kugelknopf	Knob	Bouton sphérique	Pomello	071007
36	Zylinderstift	Straight pin	Tige cylindrique	Spina cilindrica	088059
—	Andrückhebel kompl. Pos. 23 und 40 – 43	Pressing lever compl. Pos. 23 and 40 – 43	Levier d'appui complet Pos. 23 et 40 – 43	Leva d'imbocco compl. Pos. 23 e 40 – 43	341204
40	Klemmring	Clamping ring	Anneau de serrage	Anello di fissaggio	341202R
41	Sicherungsscheibe	Lock washer	Rondelle de securité	Rondella tenuta	059042
43	Handgriff	Handle	Poignée	Impugnatura	071016

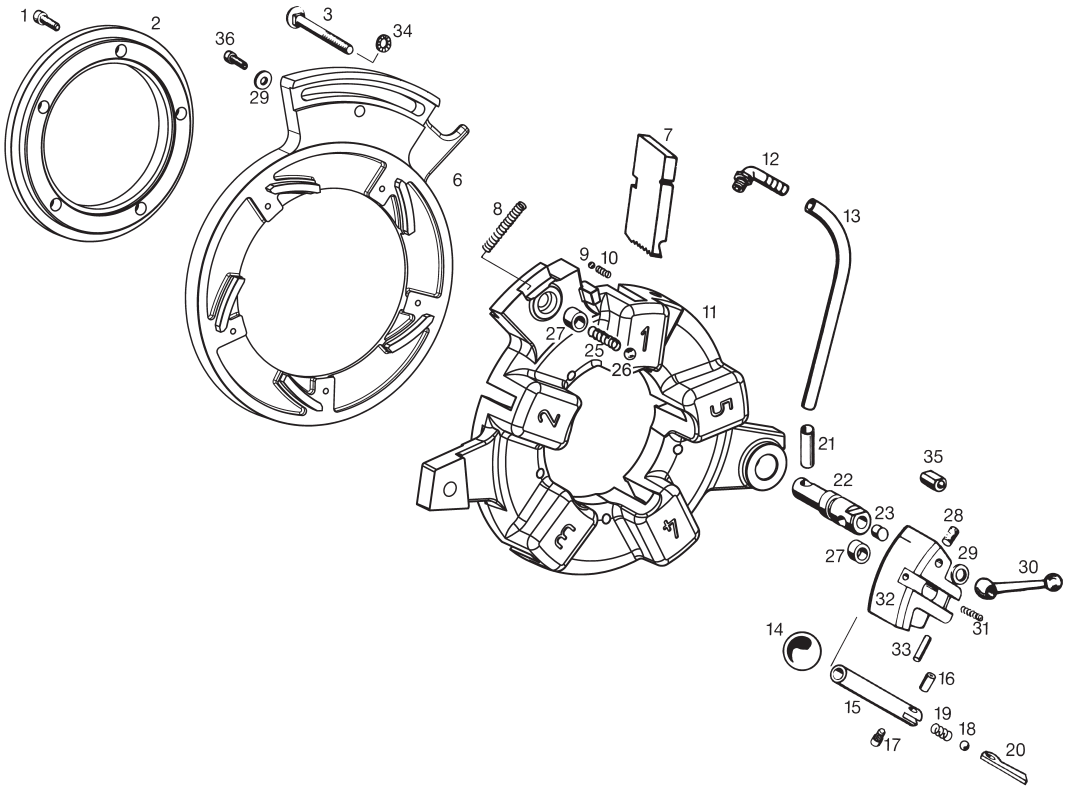

	deu Schneidkopf	eng Die head	fra Tête de filetage	ita Bussola	
—	Schneidbackenhalter mont. Pos. 9–13, 21–23 und 27	Die holder mounted Pos. 9–13, 21–23 and 27	Porte peignes monté Pos. 9–13, 21–23 et 27	Porta cuscinetti montato Pos. 9–13, 21–23 e 27	381055R
1	Zylinderschraube	Fillister head screw	Vis à tête cylindrique	Vite a testa cilindrica	081065
2	Zentrierring	Centering ring	Bague de centrage	Anello di cebtraggio	381053R
3	Flachrundschraube	Saucer head screw	Vis à tête bombée	Bullone a testa bombata	381010
7	Schneidbacken (siehe Preisliste)	Dies (see price list)	Peignes (voir liste de prix)	Cuscinetti (vedi listino prezzi)	
8	Druckfeder	Pressure spring	Ressort de compression	Molla di compressione	381008
9	Stahlkugel	Steel ball	Bille d'acier	Sfera di acciaio	057047
10	Druckfeder	Pressure spring	Ressort de compression	Molla di compressione	371002
12	Kunststoffwinkel	Plastic angle	Coude en matière plastique	Gomito	045072
13	Kunststoffschlauch	Plastic hose	Tuyau en matière plastique	Tubo flessible	044020-0240
14	Kugelknopf	Knob	Bouton sphérique	Pomello	071006
15	Schließ- und Öffnungshebel Pos. 14–20	Closing and opening lever Pos. 14–20	Levier de fermeture et ouverture Pos. 14–20	Leva di chiusura e apertura Pos. 14–20	381025R
16	Zylinderstift	Straight pin	Tige cylindrique	Spina cilindrica	088050
18	Stahlkugel	Steel ball	Bille d'acier	Sfera di acciaio	057056
19	Druckfeder	Pressure spring	Ressort de compression	Molla di compressione	341018
20	Längenanschlag	Length stop	Butée longitudinale	Arresto longitudinale	381007R
21	Tülle	Socket	Passe-câble	Boccola	351026
22	Bolzen	Bolt	Axe	Bullone	381005R
23	Stopfen	Plug	Bouchon	Tappo	341014
25	Druckfeder	Pressure spring	Ressort de compression	Molla di compressione	341010
26	Stahlkugel	Steel ball	Bille d'acier	Sfera di acciaio	057051
27	Buchse	Bush	Douille	Boccola	381012R
28	Gummipuffer	Rubber buffer	Tampon en caoutchouc	Paracolpi di gomma	341012
29	Scheibe	Washer	Rondelle	Disco	341008
30	Klemmhebel	Clamping lever	Levier de serrage	Leva di serraggio	071011
31	Druckfeder	Pressure spring	Ressort de compression	Molla di compressione	952324
—	Schließstück mont. Pos. 27, 28 und 32	Locking piece mounted Pos. 27, 28 and 32	Pièce de fermeture monté Pos. 27, 28 et 32	Blocchetto porta leva chiusura mont. Pos. 27, 28 e 32	381020
33	Zylinderstift	Straight pin	Tige cylindrique	Spina cilindrica	088053
34	Sicherungsscheibe	Lock washer	Rondelle de securité	Ranella di sicurezza	087011
35	Distanzhülse	Distance sleeve	Entretoise	Boccola distanziatrice	381009
36	Zylinderschraube	Fillister head screw	Vis à tête cylindrique	Vite a testa cilindrica	081065

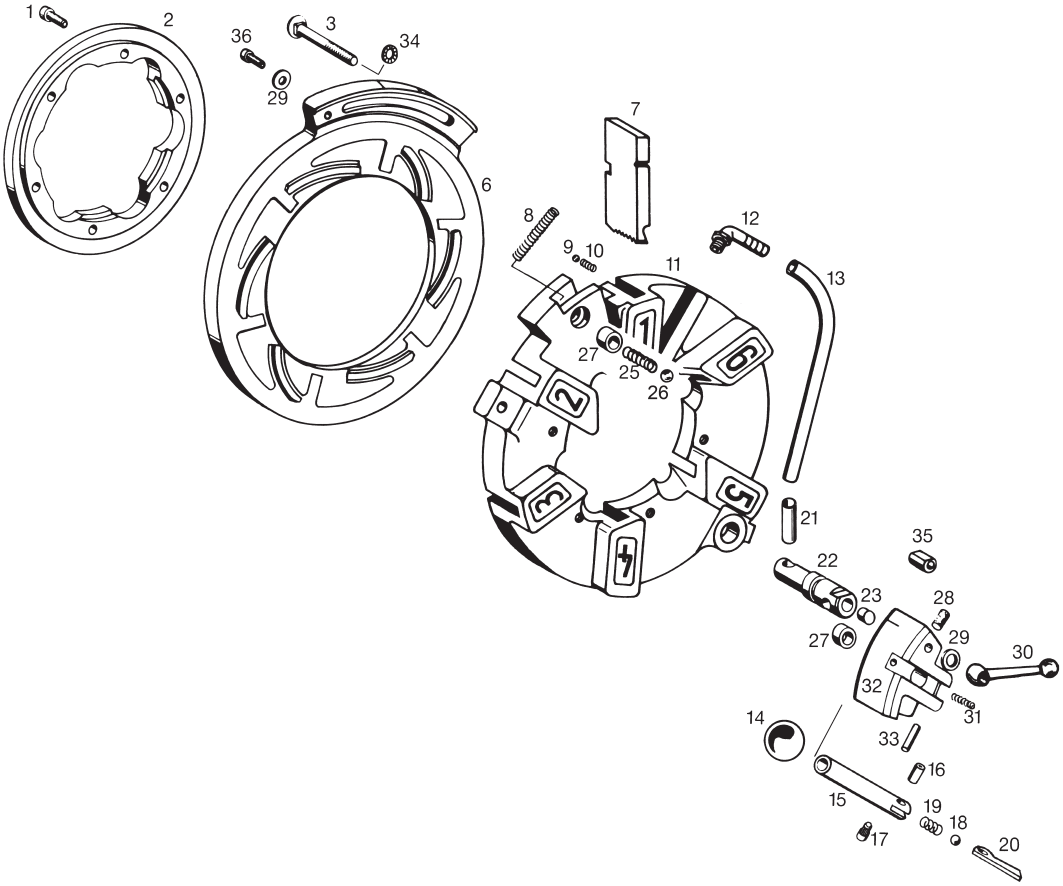

	deu Schneidkopf	eng Die head	fra Tête de filetage	ita Bussola	
—	Schneidbackenhalter mont. Pos. 9–13, 21–23 und 27	Die holder mounted Pos. 9–13, 21–23 and 27	Porte peignes monté Pos. 9–13, 21–23 et 27	Porta cuscinetti montato Pos. 9–13, 21–23 e 27	381015R
1	Zylinderschraube	Fillister head screw	Vis à tête cylindrique	Vite a testa cilindrica	081065
2	Zentrierring	Centering ring	Bague de centrage	Anello di cebtraggio	381003R
3	Flachrundschraube	Saucer head screw	Vis à tête bombée	Bullone a testa bombata	381010
6	Verstellscheibe	Adjusting disk	Rondelle de réglage	Piastra di regolazione	381002R
7	Schneidbacken (siehe Preisliste)	Dies (see price list)	Peignes (voir liste de prix)	Cuscinetti (vedi listino prezzi)	
8	Druckfeder	Pressure spring	Ressort de compression	Molla di compressione	381008
9	Stahlkugel	Steel ball	Bille d'acier	Sfera di acciaio	057047
10	Druckfeder	Pressure spring	Ressort de compression	Molla di compressione	371002
12	Kunststoffwinkel	Plastic angle	Coude en matière plastique	Gomito	045072
13	Kunststoffschlauch	Plastic hose	Tuyau en matière plastique	Tubo flessible	044020-0240
14	Kugelknopf	Knob	Bouton sphérique	Pomello	071006
15	Schließ- und Öffnungshebel Pos. 14–20	Closing and opening lever Pos. 14–20	Levier de fermeture et ouverture Pos. 14–20	Leva di chiusura e apertura Pos. 14–20	381025R
16	Zylinderstift	Straight pin	Tige cylindrique	Spina cilindrica	088050
18	Stahlkugel	Steel ball	Bille d'acier	Sfera di acciaio	057056
19	Druckfeder	Pressure spring	Ressort de compression	Molla di compressione	341018
20	Längenanschlag	Length stop	Butée longitudinale	Arresto longitudinale	381007R
21	Tülle	Socket	Passe-câble	Boccola	351026
22	Bolzen	Bolt	Axe	Bullone	381005R
23	Stopfen	Plug	Bouchon	Tappo	341014
25	Druckfeder	Pressure spring	Ressort de compression	Molla di compressione	341010
26	Stahlkugel	Steel ball	Bille d'acier	Sfera di acciaio	057051
27	Buchse	Bush	Douille	Boccola	381012R
28	Gummipuffer	Rubber buffer	Tampon en caoutchouc	Paracolpi di gomma	341012
29	Scheibe	Washer	Rondelle	Disco	341008
30	Klemmhebel	Clamping lever	Levier de serrage	Leva di serraggio	071011
31	Druckfeder	Pressure spring	Ressort de compression	Molla di compressione	952324
—	Schließstück mont. Pos. 27, 28 und 32	Locking piece mounted Pos. 27, 28 and 32	Pièce de fermeture monté Pos. 27, 28 et 32	Blocchetto porta leva chiusura mont. Pos. 27, 28 e 32	381020
33	Zylinderstift	Straight pin	Tige cylindrique	Spina cilindrica	088053
34	Sicherungsscheibe	Lock washer	Rondelle de securité	Ranella di sicurezza	087011
35	Distanzhülse	Distance sleeve	Entretoise	Boccola distanziatrice	381009
36	Zylinderschraube	Fillister head screw	Vis à tête cylindrique	Vite a testa cilindrica	081065

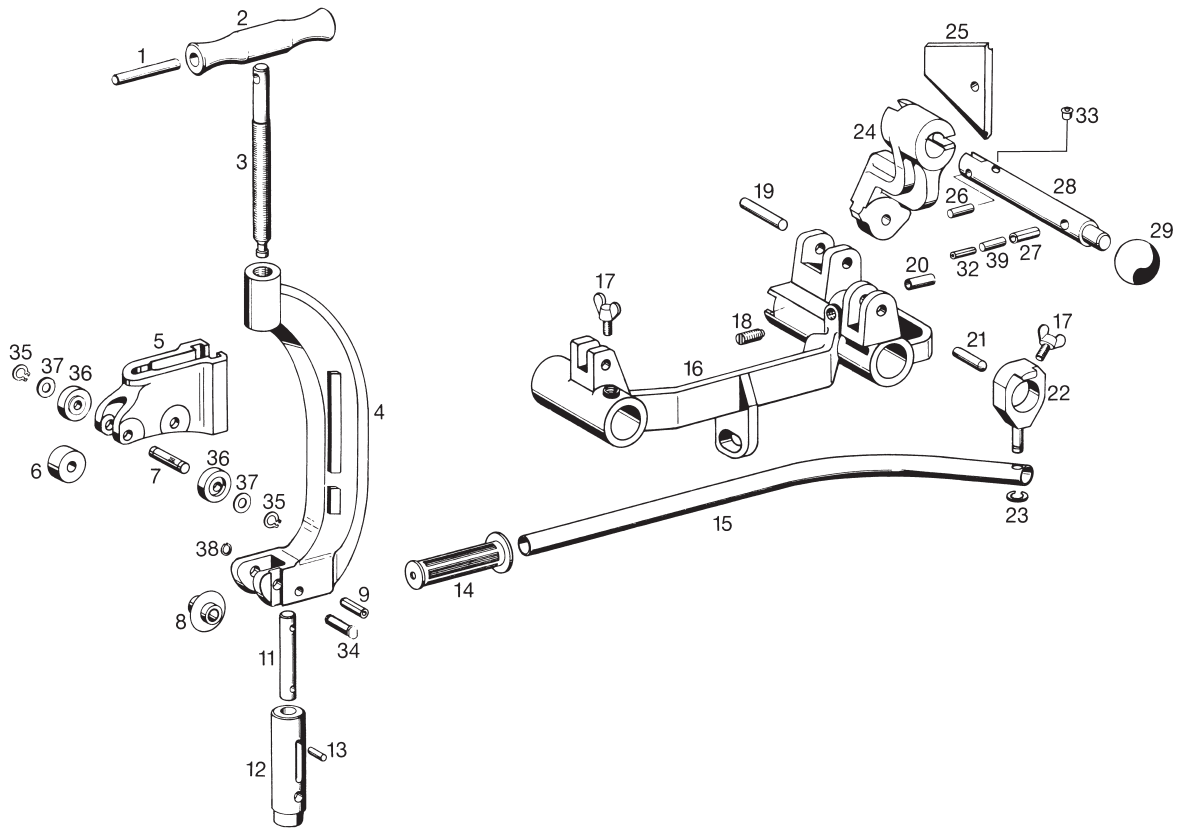

	deu Rohrabschneider Werkzeugträger Rohrinnenentgrater	eng Pipe cutter Tool holder Reamer	fra Coupe tube Porte-outil Alésoir	ita Tagliatubi Porta utensili Sbavatore	
—	Rohrabschneider 1¼–4" Pos. 1, 2, 3, 4, 5, 6, 7, 8, 9, 10, 11, 12, 13, 34, 35, 36, 37 und 38	Pipe cutter 1¼–4" Pos. 1, 2, 3, 4, 5, 6, 7, 8, 9, 10, 11, 12, 13, 34, 35, 36, 37 and 38	Coupe-tubes 1¼–4" Pos. 1, 2, 3, 4, 5, 6, 7, 8, 9, 10, 11, 12, 13, 34, 35, 36, 37 et 38	Tagliatubi 1¼–4" Pos. 1, 2, 3, 4, 5, 6, 7, 8, 9, 10, 11, 12, 13, 34, 35, 36, 37 e 38	381600R
—	Spindel kompl. Pos. 1, 2, 3	Spindle compl. Pos. 1, 2, 3	Arbre compl. Pos. 1, 2, 3	Albero compl. Pos. 1, 2, 3	381620
1	Spannhülse	Adaptor sleeve	Douille de serrage	Spino elastica	088092
2	Griff	Handle	Poignée	Manopola	341618R
4	Bügel	Bow	Etrier	Staffa	381614R
5	Rollenhalter	Roller holder	Support galets	Portarulli	381624R
6	Führungsrolle	Guiding roller	Galet de guidage	Rullo guida	381609
7	Rollenbolzen	Roller bolt	Axe de galet	Perno	381618
8	Schneidrad ⅛–2" (4")	Cutter wheel ⅛–2" (4")	Molette ⅛–2" (4")	Rotella ⅛–2" (4")	341614R
9	Spiralspannstift	Spiral pin	Goupille spiralée	Spina elastica	088087
11	Führungsbolzen	Guiding bolt	Axe de guidage	Perno guida	341602
12	Führungshülse	Guiding sleeve	Douille de guidage	Spina guida	341601R
13	Spiralspannstift	Spiral pin	Goupille spiralée	Spina elastica	088069
14	Handgriff	Handle	Poignée	Impugnatura	071016
—	Werkzeugträger montiert Pos. 16, 17, 18, 20	Tool holder mounted Pos. 16, 17, 18, 20	Porte-outil monté Pos. 16, 17, 18, 20	Porta utensili montato Pos. 16, 17, 18, 20	381205
17	Flügelschraube	Wing screw	Vis à oreilles	Vite a farfalla	083043
18	Federdruckstück	Spring pressure piece	Element d'arrêt à bille	Elemento premente elastico	061011
19	Zylinderstift	Straight pin	Tige cylindrique	Spina cilindrica	088086
20	Tülle	Socket	Passe-câble	Boccola	351026
21	Zylinderstift	Straight pin	Tige cylindrique	Spina cilindrica	088085
22	Klemmring	Clamping ring	Anneau de serrage	Anello di fissaggio	341202R
23	Sicherungsscheibe	Lock washer	Rondelle de securité	Rondella tenuta	059042
24	Entgraterhalter	Deburring holder	Support de l'ébavureur	Supporto sbavatore	381701R
25	Entgratklinge bis 4"	Deburrer blade up to 4"	Lame d'ébavureur jusqu'à 4"	Lama sbavatore fino a 4"	381703R
26	Spiralspannstift	Spiral pin	Goupille spiralée	Spina elastica	088072
27	Spiralspannstift	Spiral pin	Goupille spiralée	Spina elastica	088088
28	Entgrater-Pinole	Deburring spindle	Axe de l'ébavureur	Albero spavatore	381702R
29	Kugelknopf	Knob	Bouton sphérique	Pomello	071007
32	Spiralspannstift	Spiral pin	Goupille spiralée	Spina elastica	088121

	deu Rohrabschneider Werkzeugträger Rohrinnenentgrater	eng Pipe cutter Tool holder Reamer	fra Coupe tube Porte-outil Alésoir	ita Tagliatubi Porta utensili Sbavatore	
33	Federdruckstück	Spring pressure piece	Element d'arrêt à bille	Elemento premente elastico	061014
34	Schneidradbolzen mont.	Cutter wheel bolt mounted	Axe monté	Perno rotella montato	341622
35	Halbmondring	Crescent ring	Bague d'arrêt	Anello mezzaluno	059098
36	Druckrolle	Pressure roller	Galet de compression	Rullo pressore	381615
37	Scheibe	Washer	Rondelle	Disco	381611
38	Federring	Spring ring	Anneau élastique	Ranella elastica	341613
—	Andrückhebel kompl. Pos. 14, 15, 17, 22, 23	Pressing lever compl. Pos. 14, 15, 17, 22, 23	Levier d'appui complet Pos. 14, 15, 17, 22, 23	Leva d'imbocco compl. Pos. 14, 15, 17, 22, 23	341204
39	Spannhülse	Adaptor sleeve	Douille de serrage	Spino elastica	088040

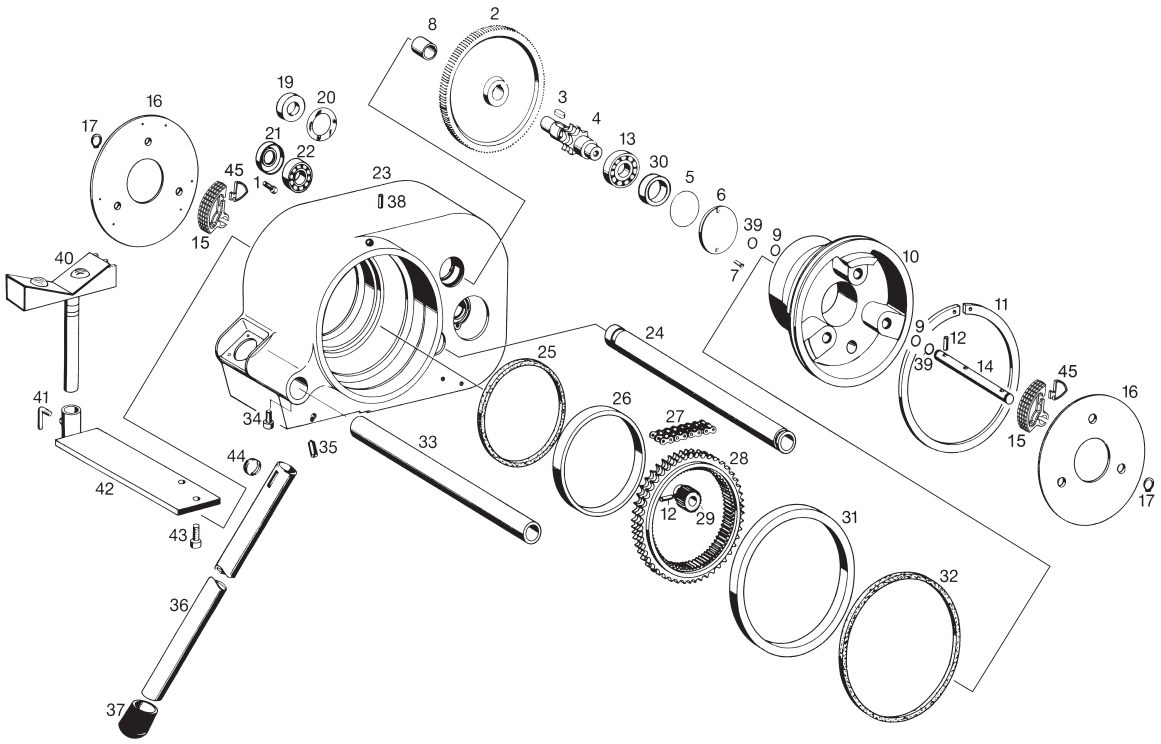

	deu Getriebe	eng Gearbox	fra Engrenage	ita Ingranaggi	
1	Flachkopfschraube	Countersunk screw	Vis à tête platé	Vite a testa cilindrica	083020
2	Gegenrad	Counter wheel	Roue dentée	Ingranaggio	342014
3	Paßfeder	Key	Clavette	Chiavetta	062008
—	Ritzel kompl. Pos. 3, 4 und 30	Pinion compl. Pos. 3, 4 and 30	Pignon compl. Pos. 3, 4 et 30	Pignone compl. Pos. 3, 4 e 30	342022
5	O-Ring	O-ring	Joint torique	Guarnizione O-Ring	060020
6	Deckel	Cover	Couvercle	Coperchio	342021
7	Senkschraube	Countersunk screw	Vis à tête fraisée	Vite a testa svasata	082004
8	Lagerbuchse	Bearing bush	Coussinet	Boccola	058015
9	O-Ring	O-ring	Joint torique	Guarnizione O-Ring	060006
10	Nabe	Hub	Moyeu	Mozzo	342002R
11	Sicherungsring	Locking ring	Circlip	Anello di sicurezza	342017R
12	Spiralspannstift	Spiral pin	Goupille spiralée	Spina elastica	088070
13	Rillenkugellager	Grooved ball bearing	Roulement a billes	Cuscinetto a sfere	057059
14	Welle	Shaft	Arbre	Albero	342006R
15	Spannbacke	Clamping jaw	Mors de serrage	Ganascia	342010R
16	Deckel	Cover	Couvercle	Coperchio	342007R
17	Halbmondring	Crescent ring	Bague d'arrêt	Anello mezzaluna	059036
19	Distanzring nur für Typ 2000	Distance ring only for type 2000	Anneau d'écartement seulement pour type 2000	Anello distanziatore solo per tipo 2000	342023
20	O-Ring nur für Typ 2000	O-ring only for type 2000	Joint torique seulement pour type 2000	Guarnizione O-Ring solo per tipo 2000	060169
21	Wellendichtring nur für Typ 2010, 2020	Shaft seal only for types 2010, 2020	Joint pour arbre seulem. pour types 2010, 2020	Anello guarnizione solo per tipo 2010, 2020	060070
22	Rillenkugellager	Grooved ball bearing	Roulement à billes	Cuscinetto a sfere	057013
23	Getriebegehäuse	Gearbox case	Carter	Carcassa	342101R
24	Führungsholm hinten	Guiding arm back	Bras de guidage arrière	Guida posteriore	342011
25	Quad-Ring	Quad-ring	Joint 4 lobes	Guarnizione Quad-Ring	060050
26	Lagerring 2	Bearing ring 2	Anneau de guidage 2	Anello di tenuta 2	342009R
27	Zweifach-Rollenkette	Double roller chain	Chaine à rouleaux double	Catena doppia	052010
28	Doppelrad	Double wheel	Roue	Ruota dentata	342003R
29	Planetenrad	Planet wheel	Roue planétaire	Ruota planetaria	342005R
30	Distanzring	Distance ring	Anneau d'écartement	Anello distanziatore	342039
31	Lagerring 1	Bearing ring 1	Anneau de guidage 1	Anello di tenuta 1	342008R
32	Quad-Ring	Quad-ring	Joint 4 lobes	Guarnizione Quad-Ring	060051
33	Führungsholm vorn	Guiding arm front	Bras de guidage avant	Guida anteriore	342013

	deu Getriebe	eng Gearbox	fra Engrenage	ita Ingranaggi	
34	Zylinderschraube	Fillister head screw	Vis à tête cylindrique	Vite a testa cilindrica	081038
—	Rohrbein kompl. Pos. 36, 37 und 44	Foot with plug-over-cap compl. Pos. 36, 37 and 44	Pied avec capot compl. Pos. 36, 37 et 44	Gamba con cappuccio compl. Pos. 36, 37 e 44	344210
—	Rohrführung kompl. Pos. 40, 41 und 42	Pipe guide compl. Pos. 40, 41 and 42	Guide-tube compl. Pos. 40, 41 et 42	Guida tubo compl. Pos. 40, 41 e 42	382040
37	Übersteckkappe	Plug-over cap	Capot	Cappuccio	342025
38	Spannhülse	Adaptor sleeve	Douille de serrage	Spina elastica	088027
39	Schutzring	Contactor ring	Anneau contacteur	Anello rele	342024
40	Materialauflage	Support	Support	Supporto	120110
41	Spannhebel	Clamping lever	Levier de serrage	Leva di serraggio	120135
42	Halterung mit Platte	Support with plate	Support avec plaque	Supporto con piastra	382041R
43	Zylinderschraube	Fillister head screw	Vis à tête cylindrique	Vite a testa cilindrica	081041
44	Klemmfeder	Clamping spring	Ressort de serrage	Molla di serraggio	344211
—	Getriebeöl (1 kg)	Gear lubricant oil (1 kg)	Huile à engrenages (1 kg)	Olio ingranaggi (1 kg)	091040R1,0
—	Lack gelb (1 kg)	Varnish yellow (1 kg)	Peinture jaune (1 kg)	Vernice giallo (1 kg)	092003R1,0
45	Schutzblende	Diafragma protector	Ecran protecteur	Piastra di protezione	342062R

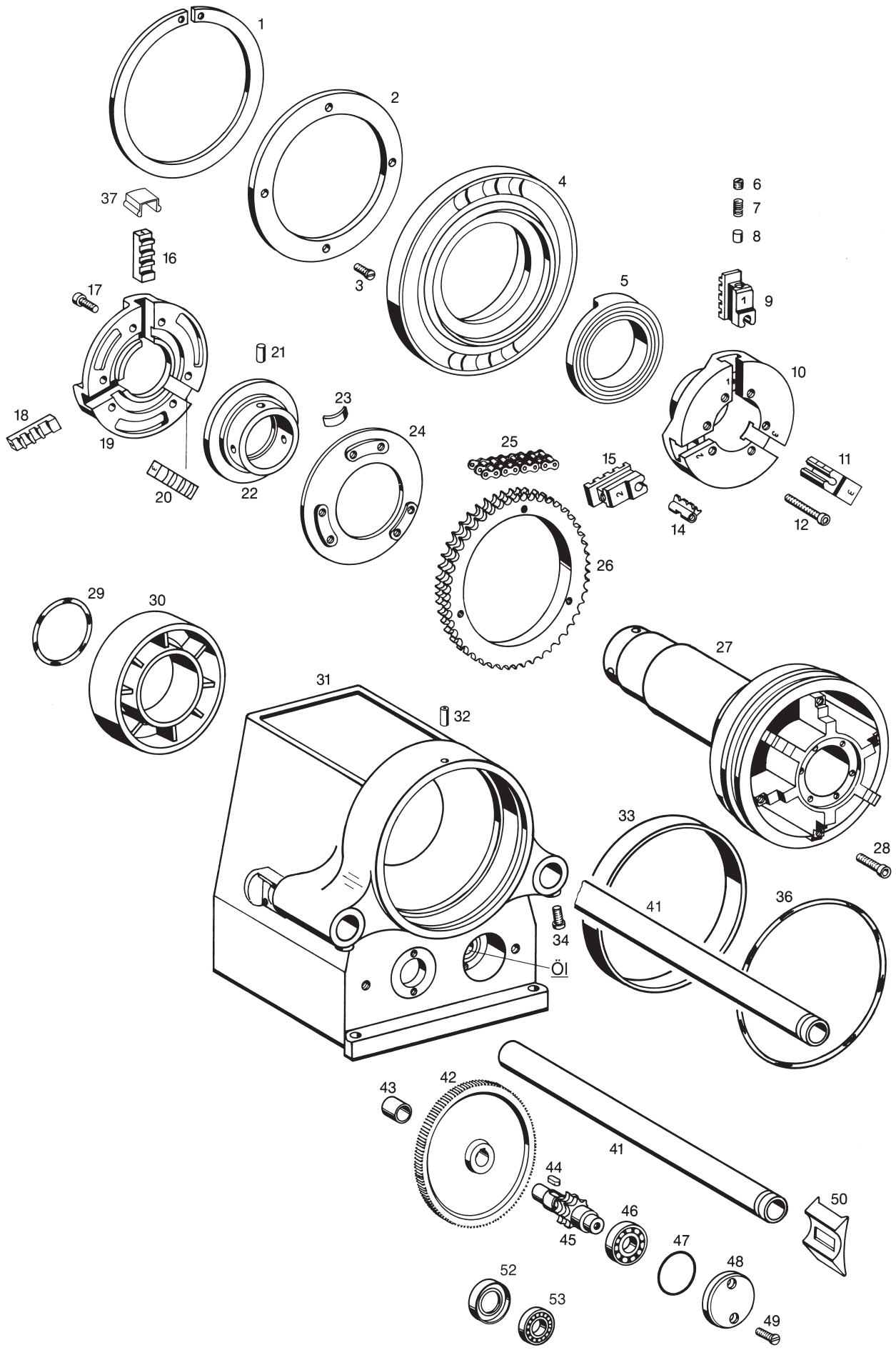
1
2
3
4
5
6
7
8
9
10
11
12
14
15
16
17
18
19
20
21
22
23
24
25
26
27
28
29
30
31
32
33
34
Öl
36
37
41
41
42
43
44
45
46
47
48
49
50
52
53

REMS Magnum 2000/2010/2020

	deu Getriebe	eng Gearbox	fra Engrenage	ita Ingranaggi	
1	Sicherungsring	Locking ring	Circlip	Anello di sicurezza	342017R
2	Abdeckscheibe	Cover disk	Rondelle	Piastra	846128
3	Senkschraube	Countersunk screw	Vis à tête fraisée bombée	Vite a testa svasata	083176
4	Spannring	Clamping ring	Bague de serrage	Anello di serraggio	846109A
5	Spiralring	Spiral ring	Bague spiralée	Anello elastica	846108A
6	Gewindestift	Threaded pin	Vis sans tête	Perno filettato	084019
7	Druckfeder	Pressure spring	Ressort de compression	Molla di compressione	846121
8	Druckstift	Pressure pin	Tige de compression	Spina di compressione	846122
9	Spannbackenträger Nr. 1	Clamping jaw support No. 1	Support de mors de serrage No. 1	Supporto di ganascia No. 1	846118A
10	Spannfutterkörper	Chuck body	Corps de mandrin	Corpo mandrino	846107A
11	Spannbackenträger Nr. 3	Clamping jaw support No. 3	Support de mors de serrage No. 3	Supporto di ganascia No. 3	846120A
12	Zylinderschraube	Fillister head screw	Vis à tête cylindrique	Vite a testa cilindrica	081073
14	Spannbacke	Clamping jaw	Mors de serrage	Ganascia	846123A
15	Spannbackenträger Nr. 2	Clamping jaw support No. 2	Support de mors de serrage No. 2	Supporto di ganascia No. 2	846119A
16	Führungsbacken Nr. 1	Guiding jaws No. 1	Machoires de guidage No. 1	Cuscinetti di guida No. 1	846112A
17	Zylinderschraube	Fillister head screw	Vis à tête cylindrique	Vite a testa cilindrica	081098
18	Führungsbacken Nr. 2	Guiding jaws No. 2	Machoires de guidage No. 2	Cuscinetti di guida No. 2	846113
19	Führungskörper	Guiding body	Solide de guidage	Corpo guida	846106A
20	Führungsbacken Nr. 3	Guiding jaws No. 3	Machoires de guidage No. 3	Cuscinetti di guida No. 3	846114
21	Spannhülse	Adaptor sleeve	Douille de serrage	Spina elastica	088130
22	Kurvenring	Curve ring	Bague	Anello	846104A
23	Blattfeder	Plate spring	Ressort	Molla piatta	232065
24	Führungsscheibe	Guiding washer	Rondelle de guidage	Ranella di guida	846105A
25	Zweifach-Rollenkette	Double roller chain	Chaîne à rouleaux double	Catena doppia	052014
26	Kettenrad	Chain wheel	Roue à chaîne	Ruota a catena	382003R
27	Nabe	Hub	Moyen	Mozzo	846103A
28	Zylinderschraube	Fillister head screw	Vis à tête cylindrique	Vite a testa cilindrica	081031
29	O-Ring	O-ring	Joint torique	Guarnizione O-Ring	060168
30	Lagerring 2	Bearing ring 2	Anneau de roulement 2	Anello di sopporto 2	846127A
—	Gehäuse Pos. 31 und 43	Housing Pos. 31 and 43	Carcasse Pos. 31 et 43	Carcassa Pos. 31 e 43	848102R
32	Spannhülse	Adaptor sleeve	Douille de serrage	Spina elastica	088027
33	Lagerring 1	Bearing ring 1	Anneau de roulement 1	Anello di sopporto 1	342008R
34	Zylinderschraube	Fillister head screw	Vis à tête cylindrique	Vite a testa cilindrica	081029
36	O-Ring	O-ring	Joint torique	Guarnizione O-Ring	060174
37	Nutverschluß	Groove covering	Chapeau de protection pour la ranureuse	Copertura di protezione per la scanalatura	848116R
41	Führungsholm	Guiding arm	Bras de guidage	Braccio di guida	342011
42	Gegenrad	Counter wheel	Roue dentée	Ruota dentata	342014
43	Lagerbuchse	Bearing bush	Coussinet	Boccola di supporto	058015
44	Paßfeder	Key	Clavette	Chiavetta	062008
—	Ritzel kompl. Pos. 44 und 45	Pinion complete Pos. 44 and 45	Pignon compl. Pos. 44 et 45	Pignone compl. Pos. 44 e 45	846140
46	Rillenkugellager	Grooved ball bearing	Roulement à billes	Cuscinetto a sfere	057059
47	O-Ring	O-ring	Joint torique	Guarnizione O-Ring	060020
48	Deckel	Cover	Couvercle	Coperchio	342021
49	Senkschraube	Countersunk screw	Vis à tête fraisée	Vite a testa svasata	083176
50	Einzugschutz	Protector	Dispositif de protection	Dispositivo di protezione	342213R
52	Wellendichtring	Shaft seal	Joint pour arbre	Anello guarnizione	060070
53	Rillenkugellager	Grooved ball bearing	Roulement à billes	Cuscinetto a sfere	057013
—	Getriebeöl 1 kg	Gear oil 1 kg	Huile à engrenages 1 kg	Olio ingranaggi 1 kg	091040R1,0
—	Getriebefett V 320 0,5 kg	Gear flow grease V 320 0,5 kg	Graisse à engrenages V 320 0,5 kg	Grasso ingranaggi V 320 0,5 kg	091002R0,5

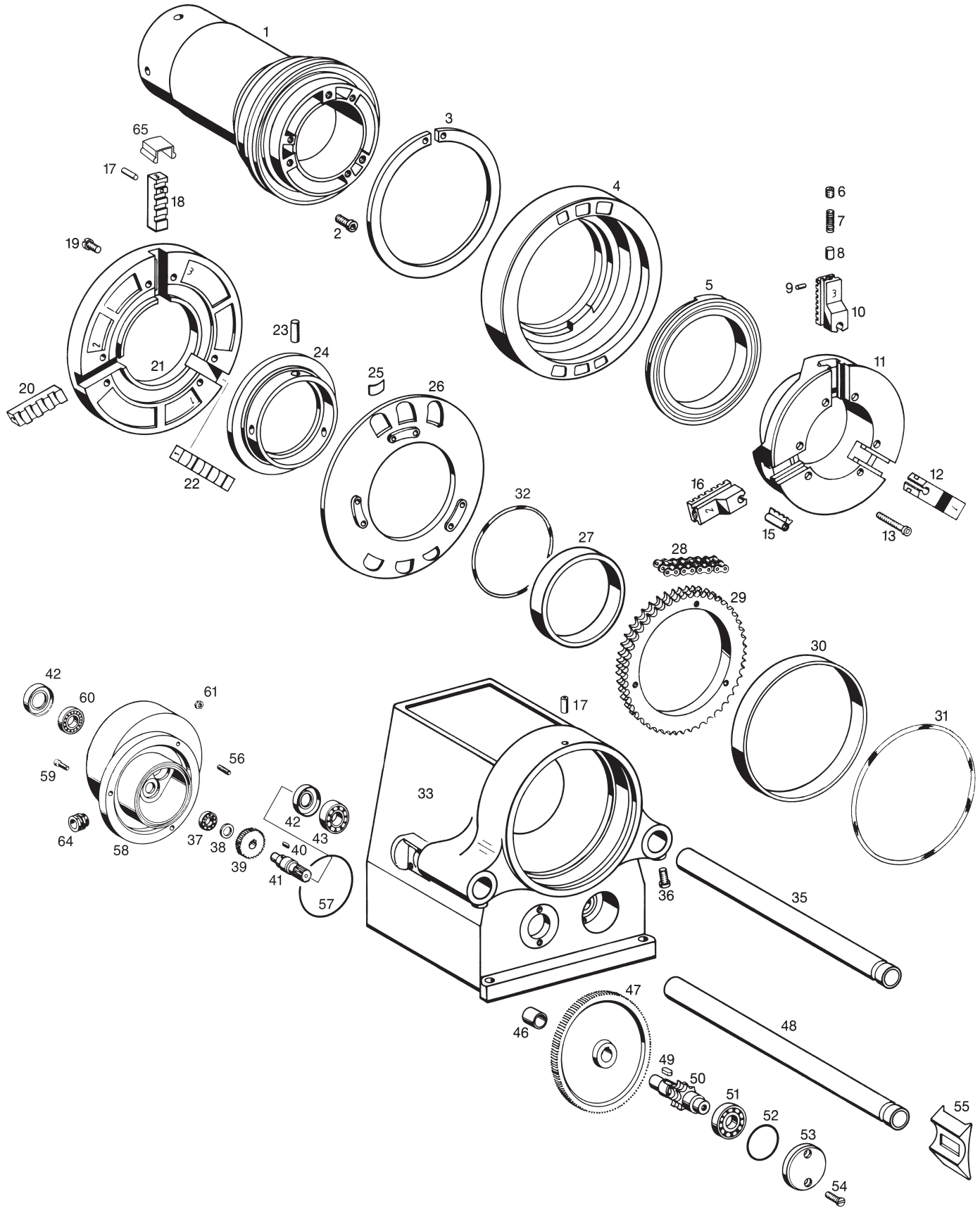
1
2
3
4
5
6
7
8
9
10
11
12
13
15
16
17
18
19
20
21
22
23
24
25
26
27
28
29
30
31
32
33
35
36
37
38
39
40
41
42
43
46
47
48
49
50
51
52
53
54
55
56
57
58
59
60
61
64
65

REMS Magnum 3000/3010/3020/4000/4010/4020

	deu Getriebe und Spannfutter	eng Gearbox and clamping chuck	fra Engrenage et mandrin de serrage	ita Ingranaggi e mandrino di serraggio	
1	Nabe kompl.	Hub compl.	Moyen compl.	Mozzo compl.	848103
2	Zylinderschraube	Fillister head screw	Vis à tête cylindrique	Vite a testa cilindrica	081031
3	Sicherungsring	Locking ring	Circlip	Anello di sicurezza	342017R
4	Spannring	Clamping ring	Bague de serrage	Anello di serraggio	848109R
5	Spiralring	Spiral ring	Bague spiralée	Anello elastica	848108A
6	Gewindestift	Threaded pin	Vis sans tête	Perno filettato	084019
7	Druckfeder	Pressure spring	Ressort de compression	Molla di compressione	061030
8	Druckstift	Thrust piece	Goupille de pression	Spina di compressione	846122
—	Spannbackenträger 3 kompl. Pos. 9 und 10	Clamping jaw supportc 3 compl. Pos. 9 and 10	Support de mors de serrage 3 compl. Pos. 9 et 10	Supporto di ganascia 3 compl. Pos. 9 e 10	848123
9	Spannhülse	Adaptor sleeve	Douille de serrage	Spina elastica	088024
11	Spannfutterkörper	Chuck body	Corps de mandrin	Corpo mandrino	848107A
12	Spannbackenträger 1	Clamping jaw support 1	Support de mors de serrage 1	Supporto di ganascia 1	848118R
13	Zylinderschraube	Fillister head screw	Vis à tête cylindrique	Vite a testa cilindrica	081087
15	Spannbacke	Clamping jaw	Mors de serrage	Ganascia	846123A
16	Spannbackenträger 2	Clamping jaw support 2	Support de mors de serrage 2	Supporto di ganascia 2	848119R
—	Führungsbacken Nr. 3 kompl. Pos. 17 und 18	Guiding jaws No. 3 compl. Pos. 17 and 18	Machoires de guidage No. 3 compl. Pos. 17 et 18	Cuscinetti di guida No. 3 compl. Pos. 17 e 18	848115R
17	Spannhülse	Adaptor sleeve	Douille de serrage	Spina elastica	088027
19	Zylinderschraube	Fillister head screw	Vis à tête cylindrique	Vite a testa cilindrica	081098
20	Führungsbacken Nr. 2	Guiding jaws No. 2	Machoires de guidage No. 2	Cuscinetti di guida No. 2	848113
21	Führungskörper	Guiding body	Solide de guidage	Corpo guida	848106R
22	Führungsbacken Nr. 1	Guiding jaws No. 1	Machoires de guidage No. 1	Cuscinetti di guida No. 1	848112
23	Spannhülse	Adaptor sleeve	Douille de serrage	Spina elastica	088130
24	Kurvenring	Curve ring	Bague	Anello	848104A
25	Blattfeder	Plate spring	Ressort	Molla piatta	232065
26	Führungsscheibe	Guiding washer	Rondelle de guidage	Ranella di guida	848105R
27	Lagerring 2	Bearing ring 2	Anneau de roulement 2	Anello di sopporto 2	848125A
28	Zweif. Rollenkette	Double roller chain	Chaîne à rouleaux double	Catena doppia	052015
29	Kettenrad	Chain wheel	Roue à chaîne	Ruota a catena	382003R
30	Lagerring 1	Bearing ring 1	Anneau de roulement 1	Anello di sopporto 1	342008R
31	O-Ring	O-ring	Joint torique	Guarnizione O-Ring	060174
32	O-Ring	O-ring	Joint torique	Guarnizione O-Ring	060197
—	Gehäuse Pos. 33 und 46	Housing Pos. 33 and 46	Carcasse Pos. 33 et 46	Carcassa Pos. 33 e 46	848102R
35	Führungsholm hinten	Guiding arm back	Bras de guidage arrière	Guida posteriore	382010
36	Zylinderschraube	Fillister head screw	Vis à tête cylindrique	Vite a testa cilindrica	081029
37	Rillenkugellager	Grooved ball bearing	Roulement à billes	Cuscinetto a sfere	057005
38	Scheibe	Washer	Rondelle	Ranella	382013
39	Zwischenrad	Intermediate wheel	Roue intermédiaire	Ruota intermedia	382007R
40	Paßfeder	Key	Clavette	Chiavetta	062007
41	Zwischenritzel	Intermediate pinion	Pignon intermédiaire	Pignone intermedio	382006
42	Wellendichtring	Shaft seal	Joint pour arbre	Anello guarnizione	060070
43	Rillenkugellager	Grooved ball bearing	Roulement à billes	Cuscinetto a sfere	057013
46	Lagerbuchse	Bearing bush	Coussinet	Boccola di supporto	058015
47	Gegenrad	Counter wheel	Roue dentée	Ruota dentata	382005
48	Führungsholm vorn	Guiding arm front	Bras de guidage antérieur	Braccio di guida anteriore	342011
49	Paßfeder	Key	Clavette	Chiavetta	382069
—	Ritzel kompl. Pos. 49 und 50	Pinion complete Pos. 49 and 50	Pignon compl. Pos. 49 et 50	Pignone compl. Pos. 49 e 50	848140

	deu Getriebe und Spannfutter	eng Gearbox and clamping chuck	fra Engrenage et mandrin de serrage	ita Ingranaggi e mandrino di serraggio	
51	Rillenkugellager	Grooved ball bearing	Roulement à billes	Cuscinetto a sfere	057059
52	O-Ring	O-ring	Joint torique	Guarnizione O-Ring	060020
53	Deckel	Cover	Couvercle	Coperchio	342021
54	Senkschraube	Countersunk screw	Vis à tête fraisée	Vite a testa svasata	083176
55	Einzugschutz	Protecting cover	Couvercle de protection	Coperchio di protezione	383113
56	Stiftschraube	Stud	Vis sans tête	Vite prigioniera	083060
57	O-Ring	O-ring	Joint torique	Guarnizione O-Ring	060036
58	Zwischenflansch	Intermediate flange	Flasque intermédiaire	Flangia intermedia	848128R
59	Zylinderschraube	Fillister head screw	Vis à tête cylindrique	Vite a testa cilindrica	081022
60	Rillenkugellager	Grooved ball bearing	Roulement à billes	Cuscinetto a sfere	057074
61	Sechskantmutter	Hexagon nut	Ecrou hexagonal	Dado esagonale	085003
64	Verschlußschraube	Screw plug	Bouchon fileté	Tappo a vite	032124
65	Nutverschluß	Groove covering	Chapeau de protection pour la ranureuse	Copertura di protezione per la scanalatura	848116R
—	Getriebeöl 1 kg	Gear oil 1 kg	Huile à engrenages 1 kg	Olio ingranaggi 1 kg	091040R1,0
—	Getriebefett V 320 0,5 kg	Gear flow grease V 320 0,5 kg	Graisse à engrenages V 320 0,5 kg	Grasso ingranaggi V 320 0,5 kg	

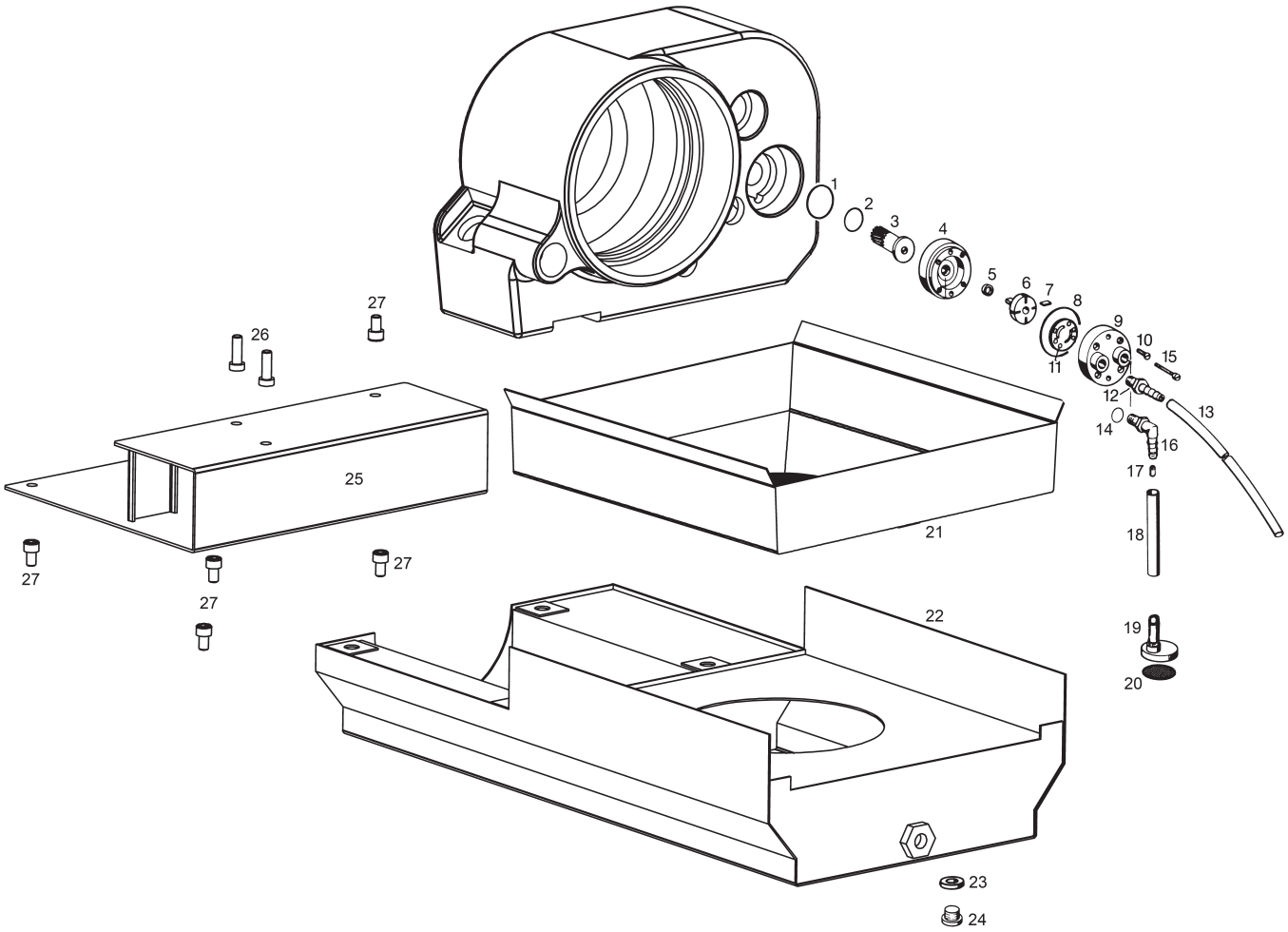

	deu Wanne	eng Trough	fra Bac	ita Vasca	
1	O-Ring	O-ring	Joint torique	Guarnizione O-Ring	060018
2	O-Ring	O-ring	Joint torique	Guarnizione O-Ring	060143
—	Pumpenritzel mit O-Ring Pos. 2 und 3	Pump pinion with O-ringc Pos. 2 and 3	Pignon de pompe avec joint torique Pos. 2 et 3	Pignone pompa con guarnizione O-Ring Pos. 2 e 3	342031RE
—	ET-Set Schieber Pos. 6 und 7	Spares kit for slide Pos. 6 and 7	Set-PD Rotor Pos. 6 et 7	Set ricambi valvola Pos. 6 e 7	342060R
—	Pumpe kompl. Pos. 4 – 11	Pump complete Pos. 4 – 11	Pompe complète Pos. 4 – 11	Pompa completa Pos. 4 – 11	342026RPU
12	Kunststoffnippel	Plastic nipple	Mamelon en matière plastique	Raccordo	045073
13	Kunststoffschlauch	Plastic hose	Tuyau en matière plastique	Tubo flessibile	044022-0430
14	O-Ring	O-ring	Joint torique	Guarnizione O-Ring	060112
15	Linsenschraube	Filister head screw	Vis tête fraisée bombée	Vite a testa svasata con perno	083008
16	Kunststoffwinkel	Plastic angle	Coude en matière plastique	Gomito	045072
17	Blende	Reducing piece	Pièce de réduction	Pezzo riduttore	342036
18	Kunststoffschlauch	Plastic hose	Tuyau en matière plastique	Tubo flessibile	044022-0275
—	Saugstück kompl. Pos. 19 und 20	Suction piece compl. Pos. 19 and 20	Pièce d’aspiration compl. Pos. 19 et 20	Pezzo d’aspirazione compl. Pos. 19 e 20	342032
21	Spänebehälter	Chip tray	Recipient à copeaux	Raccoglitrucioli	344004R
—	Wanne Pos. 22–24	Trough Pos. 22–24	Bac Pos. 22–24	Vasca Pos. 22–24	384001R
23	Dichtring	Sealing ring	Bague d’étanchéité	Anello di tenuta	060181
24	Verschlußschraube	Screw plug	Bouchon fileté	Tappo a vite	083034
—	Konsole kompl. Pos. 25–27	Bracket compl. Pos. 25–27	Profile compl. Pos. 25–27	Profilo compl. Pos. 25–27	344005R
26	Zylinderschraube	Fillister head screw	Vis à tête cylindrique	Vite a testa cilindrica	081041
27	Zylinderschraube	Fillister head screw	Vis à tête cylindrique	Vite a testa cilindrica	081038

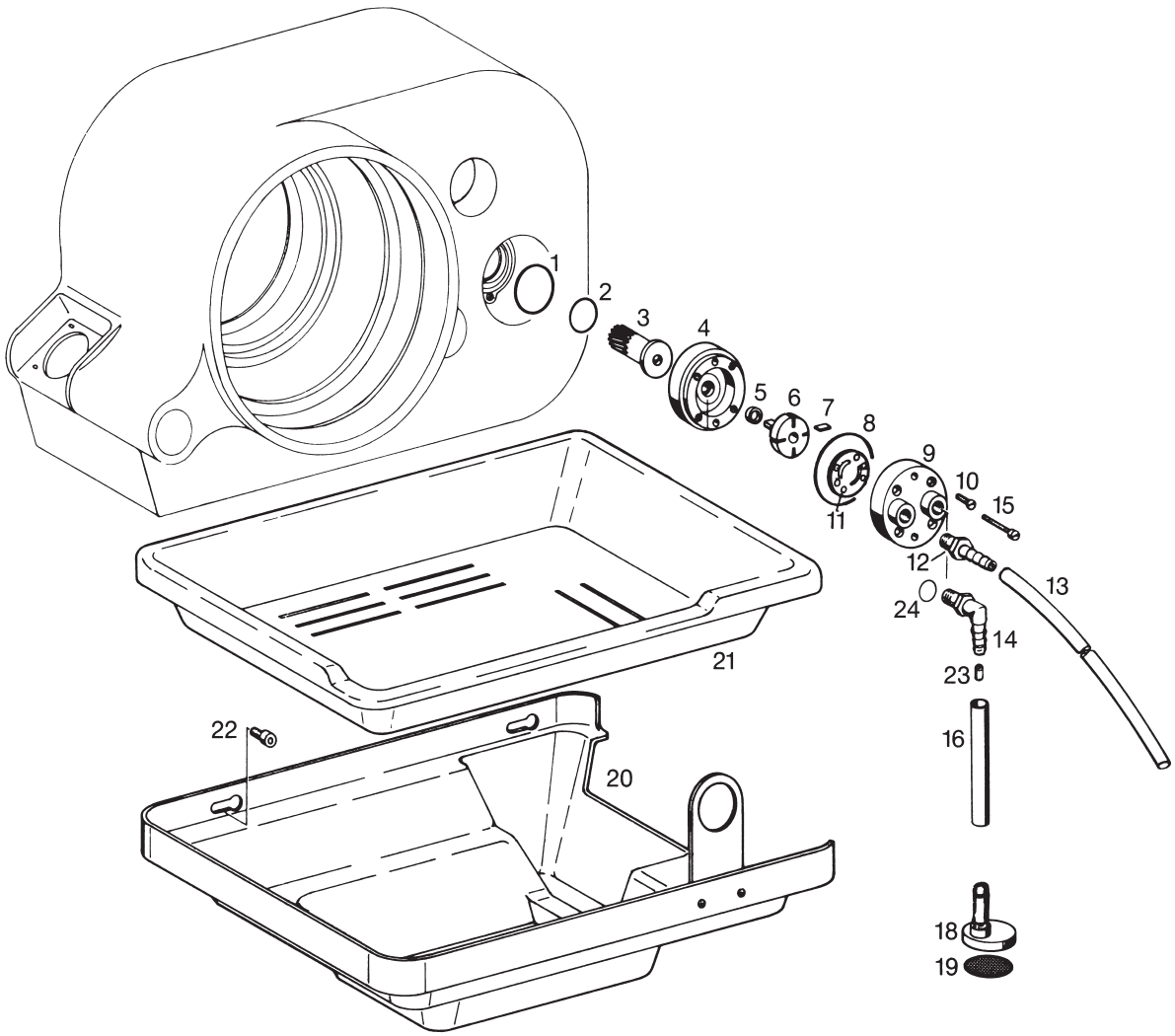

	deu Kühlmittel- schmierpumpe	eng Coolant pump	fra Pompe à réfrigérant	ita Pompa refrigerante	
1	O-Ring	O-ring	Joint torique	Guarnizione O-Ring	060018
2	O-Ring	O-ring	Joint torique	Guarnizione O-Ring	060143
—	Pumpenritzel mit O-Ring Pos. 2 und 3	Pump pinion with O-ring Pos. 2 and 3	Pignon de pompe avec joint torique Pos. 2 et 3	Pignone pompa con guarnizione O-Ring Pos. 2 e 3	342031RE
—	Pumpe kompl. Pos. 4 – 11	Pump complete Pos. 4 – 11	Pompe complète Pos. 4 – 11	Pompa completa Pos. 4 – 11	342026RPU
12	Kunststoffnippel	Plastic nipple	Mamelon en matière plastique	Raccordo	045073
13	Kunststoffschlauch	Plastic hose	Tuyau en matière plastique	Tubo flessibile	044022-0430
14	Kunststoffwinkel	Plastic angle	Coude en matière plastique	Gomito	045072
15	Linsenschraube	Filister head screw	Vis tête fraisée bombée	Vite a testa svasata con perno	083008
16	Kunststoffschlauch	Plastic hose	Tuyau en matière plastique	Tubo flessibile	044022-0275
—	Saugstück kompl. Pos. 18 und 19	Suction piece compl. Pos. 18 and 19	Pièce d'aspiration compl. Pos. 18 et 19	Pezzo d'aspirazione compl. Pos. 18 e 19	342032
20	Ölwanne montiert	Oil trough mounted	Bac à huile	Vasca d'olio	342020
21	Späneschale	Chip tray	Bac à copeaux	Vasca raccogli trucioli	342015R
22	Zylinderschraube	Fillister head screw	Vis à tête cylindrique	Vite a testa cilindrica	081019
23	Blende	Reducing piece	Pièce de réduction	Pezzo riduttore	342036
24	O-Ring	O-ring	Joint torique	Guarnizione O-Ring	060112

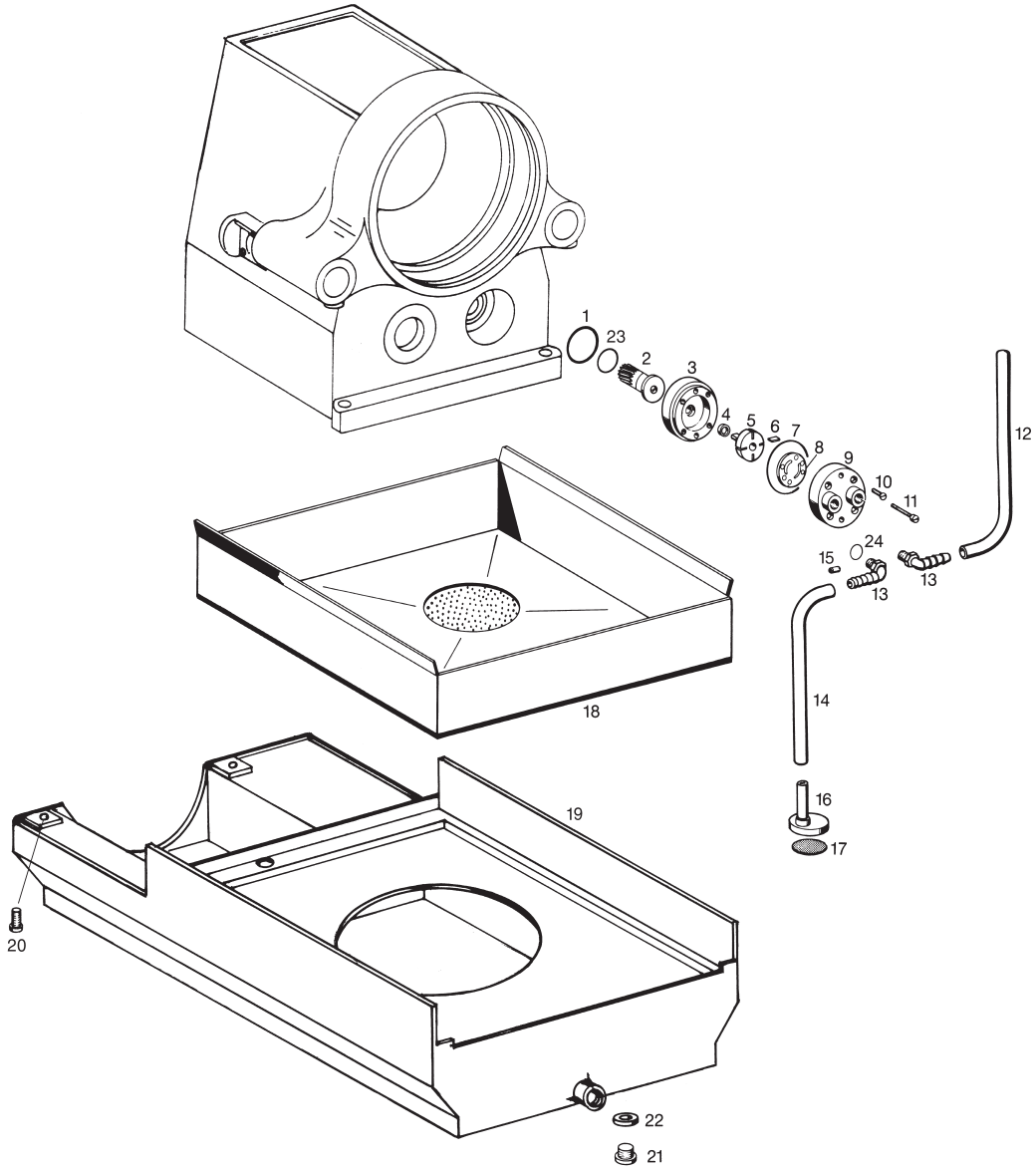

	deu Kühlmittel- schmierpumpe Kühlmittelwanne	eng Coolant pump Coolant trough	fra Pompe à réfrigérant Bac à huile	ita Pompa refrigerante vasca refrigerante	
1	O-Ring	O-ring	Joint torique	Guarnizione O-Ring	060018
—	Pumpenritzel mit O-Ring Pos. 2 und 23	Pump pinion with O-ring Pos. 2 and 23	Pignon de pompe avec joint torique Pos. 2 et 23	Pignone pompa con guarnizione O-Ring Pos. 2 e 23	342031RE
—	Pumpe kompl. Pos. 3, 4, 5, 6, 7, 8, 9 und 10	Pump compl. Pos. 3, 4, 5, 6, 7, 8, 9 and 10	Pompe compl. Pos. 3, 4, 5, 6, 7, 8, 9 et 10	Pompa completa Pos. 3, 4, 5, 6, 7, 8, 9 e 10	342026RPU
11	Linsenschraube	Filister head screw	Vis tête fraisée bombée	Vite a testa svasata con perno	083008
12	Kunststoffschlauch	Plastic hose	Tuyau en matière plastique	Tubo di plastica	044022-0470
13	Kunststoffwinkel	Plastic angle	Coude en matière plastique	Gomito	045072
14	Kunststoffschlauch	Plastic hose	Tuyau en matière plastique	Tubo di plastica	044022-0275
—	Saugstück kompl. Pos. 16 und 17	Suction piece compl. Pos. 16 and 17	Piece d'aspiration compl. Pos. 16 et 17	Pezzo d'aspirazione compl. Pos. 16 e 17	342032
15	Blende nur für 2000/2010/2020	Reducing piece only for 2000/2010/2020	Pièce de réduction seulement pour 2000/2010/2020	Pezzo riduttore solo per 2000/2010/2020	342036
17	Saugsieb	Suction filter	Filtre d'aspiration	Filtro d'aspirazione	342037
18	Spänebehälter	Chip tray	Recipient à copeaux	Raccoglitrucioli	344004R
19	Kühlmittelwanne	Coolant trough	Bac à huile	Vasca refrigerante	384001R
20	Zylinderschraube	Fillister head screw	Vis à tête cylindrique	Vite a testa cilindrica	081043
21	Verschlußschraube	Screw plug	Bouchon fileté	Tappo a vite	083034
22	Dichtring	Sealing ring	Bague d'étanchéité	Anello di tenuta	060181
23	O-Ring	O-ring	Joint torique	Guarnizione O-Ring	060143
24	O-Ring	O-ring	Joint torique	Guarnizione O-Ring	060112

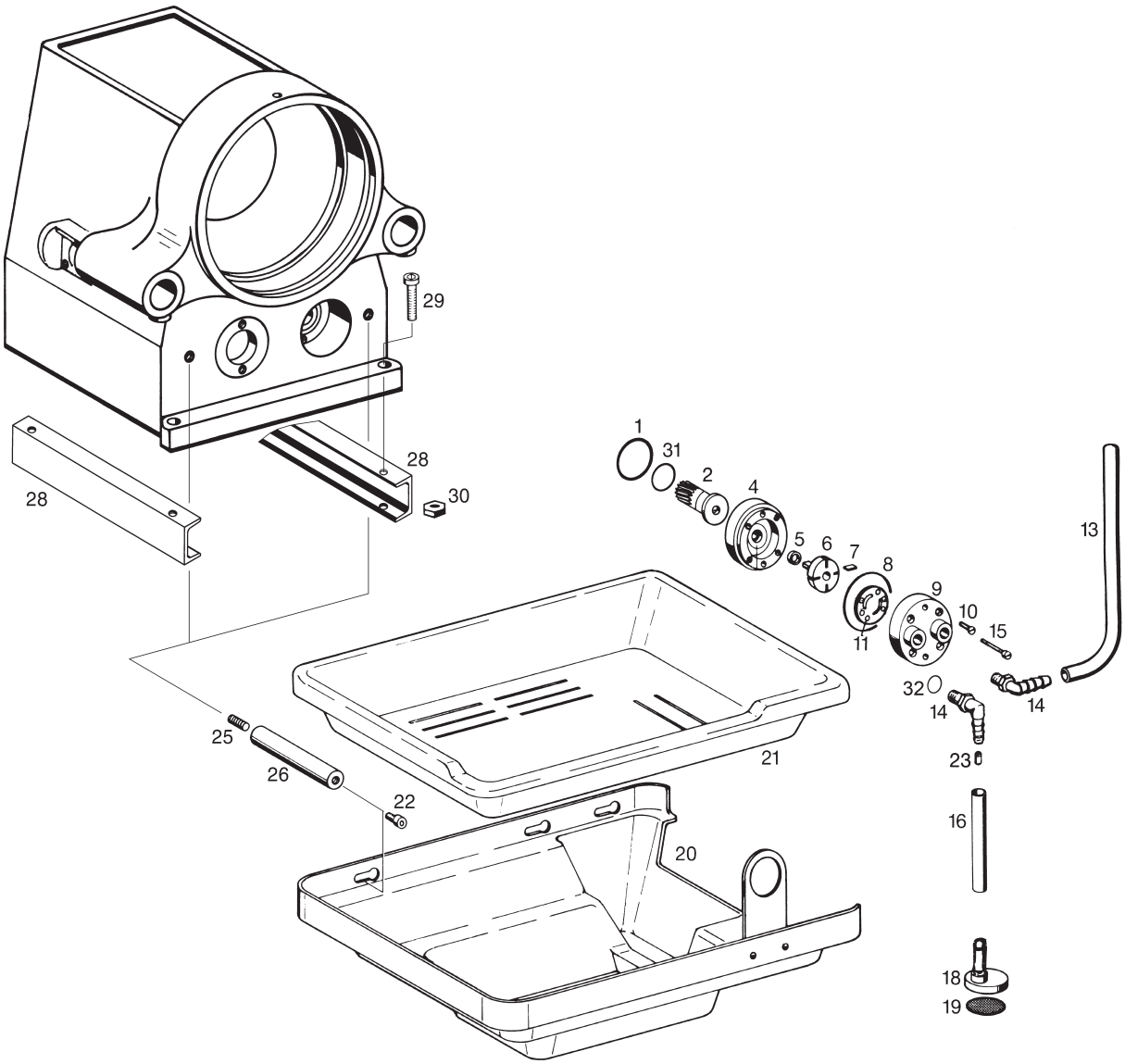

	deu Kühlmittel- schmierpumpe Kühlmittelwanne	eng Coolant pump Coolant trough	fra Pompe à réfrigérant Bac à huile	ita Pompa refrigerante vasca refrigerante	
1	O-Ring	O-ring	Joint torique	Guarnizione O-Ring	060018
—	Pumpenritzel mit O-Ring Pos. 2 und 31	Pump pinion with O-ring Pos. 2 and 31	Pignon de pompe avec joint torique Pos. 2 et 31	Pignone pompa con guarnizione O-Ring Pos. 2 e 31	342031RE
—	Pumpe kompl. Pos. 4 – 11	Pump complete Pos. 4 – 11	Pompe complète Pos. 4 – 11	Pompa completa Pos. 4 – 11	342026RPU
13	Kunststoffschlauch	Plastic hose	Tuyau en matière plastique	Tubo flessibile	044022-0470
14	Kunststoffwinkel	Plastic angle	Coude en matière plastique	Gomito	045072
15	Linsenschraube	Filister head screw	Vis tête fraisée bombée	Vite a testa svasata con perno	083008
16	Kunststoffschlauch	Plastic hose	Tuyau en matière plastique	Tubo flessibile	044022-0275
—	Saugstück kompl. Pos. 18 und 19	Suction piece compl. Pos. 18 and 19	Pièce d'aspiration compl. Pos. 18 et 19	Pezzo d'aspirazione compl. Pos. 18 e 19	342032
20	Wanne montiert	Trough mounted	Bac monté	Vasca montato	342020R
21	Späneschale	Chip tray	Bac à copeaux	Vasca raccogli trucioli	342015R
22	Zylinderschraube	Fillister head screw	Vis à tête cylindrique	Vite a testa cilindrica	081019
23	Blende	Reducing piece	Pièce de réduction	Pezzo riduttore	342036
—	Distanzbolzen mont. Pos. 22, 25 und 26	Distance bolt mounted Pos. 22, 25 and 26	Boulon d'écartement monté Pos. 22, 25 et 26	Perno distanziatore mont. Pos. 22, 25 e 26	342053
28	U-Schiene	U-bracket	Profile U	Profilo U	342057R
29	Zylinderschraube	Fillister head screw	Vis à tête cylindrique	Vite a testa cilindrica	081043
30	Sechskantmutter	Hexagon nut	Ecrou hexagonal	Dado esagonale	085005
31	O-Ring	O-ring	Joint torique	Guarnizione O-Ring	060143
32	O-Ring	O-ring	Joint torique	Guarnizione O-Ring	060112

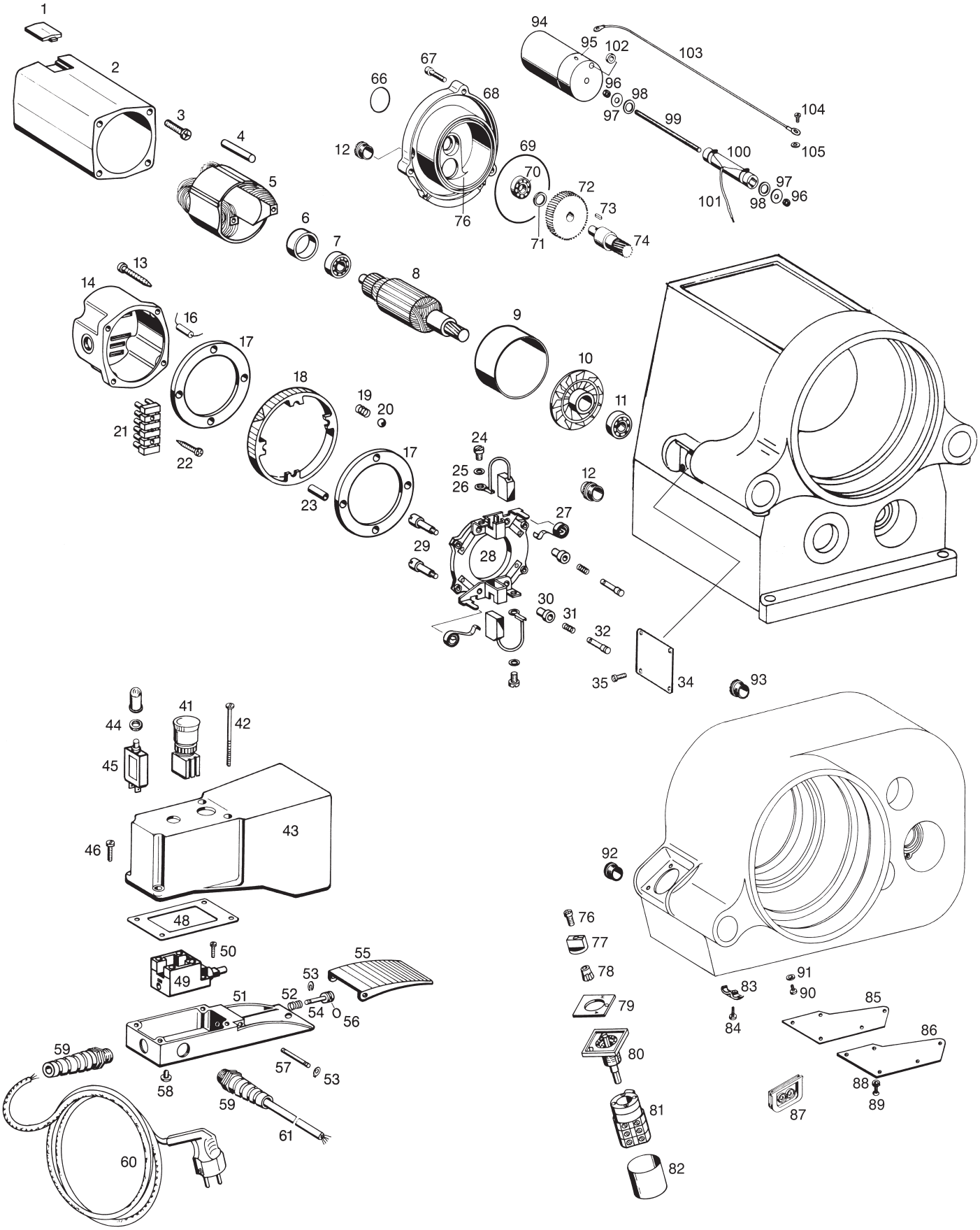
1
2
3
4
5
6
7
8
9
10
11
12
13
14
16
17
18
19
20
21
22
23
24
25
26
27
28
29
30
31
32
34
35
41
42
43
44
45
46
48
49
50
51
52
53
54
55
56
57
58
59
60
61
66
67
68
69
70
71
72
73
74
76
92
93
94
95
96
97
98
99
100
101
102
103
104
105
77
78
79
80
81
82
83
84
85
86
87
88
89
90
91

REMS Tornado 2000 / REMS Magnum 2000/3000/4000

	deu Elektrik	eng Electrical components	fra Composants électriques	ita Parti elettriche	
Tornado 2000, Magnum 2000, 3000, 4000					
1	Abdeckung	Cover	Couvercle	Coperchio	545003R-S
—	Gehäuse kompl. Pos. 1, 2, 24 – 32	Housing compl. Pos. 1, 2, 24 – 32	Carcasse compl. Pos. 1, 2, 24 – 32	Carcassa compl. Pos. 1, 2, 24 – 32	545025R-S
3	Blechschraube	Sheet metal screw	Vis à tôle	Vite da lamiera	083113
4	Spiralspannstift	Spiral pin	Goupille spiralée	Spina elastica	088178
5	Stator 230 V	Stator 230 V	Stator 230 V	Statore 230 V	545009R220
6	Lagergummi	Rubber bearing	Support en caoutchouc	Gomma di sopporto	545036
7	Rillenkugellager	Grooved ball bearing	Roulement à billes	Cuscinetto a sfere	057077
—	Anker mit Lüfter 230 V Pos. 8 und 10	Rotor with ventilator 230 V Pos. 8 and 10	Induit avec ventilateur 230 V Pos. 8 et 10	Indotto con ventilatore 230 V Pos. 8 e 10	545007R220
9	Distanzhülse	Distance sleeve	Entretoise	Boccola distanziatrice	545006
10	Lüfter	Ventilator	Ventilateur	Ventilatore	545008
11	Rillenkugellager	Grooved ball bearing	Roulement à billes	Cuscinetto a sfere	057064
12	Verschlußschraube	Screw plug	Bouchon fileté	Tappo a vite	032124
13	Blechschraube	Sheet metal screw	Vis à tôle	Vite da lamiera	083074
14	Schaltergehäuse kompl.	Switch housing compl.	Carcasse d'interrupteur compl.	Carcassa interruttore compl.	345502
16	Kondensator	Capacitor	Condensateur	Condensatore	027008
17	Abdeckring	Sealing ring	Bague-couvercle	Anello di copertura	545004R-S
18	Stellring	Adjusting ring	Bague d'inversion	Commutatore di rotazione	545005R-S
19	Druckfeder	Pressure spring	Ressort de compression	Molla di compressione	535015
20	Stahlkugel	Steel ball	Bille d'acier	Sfera di acciaio	057062
21	Klemmenblock	Strip terminal	Borne plate	Morsetto	034096
22	Blechschraube	Sheet metal screw	Vis à tôle	Vite da lamiera	083075
23	Distanzhülse	Distance sleeve	Entretoise	Boccola distanziatrice	545018
—	Isolierring kompl. Pos. 24, 25, 27 und 28	Insulating ring compl. Pos. 24, 25, 27 and 28	Bague isolante compl. Pos. 24, 25, 27 et 28	Anello di isolamento compl. Pos. 24, 25, 27 e 28	545010
26	Kohlebürste, Paar	Carbon brushes, pair	Balais de charbon, paire	Carboncini, paio	545011R
29	Schraube	Screw	Vis	Vite	545024
30	Buchse	Bush	Douille	Boccola	535012
31	Druckfeder	Pressure spring	Ressort de compression	Molla di compressione	535013
32	Kontaktstift	Contact pin	Fiche de contact	Spina di contatto	545015
66	O-Ring	O-ring	Joint torique	Guarnizione O-Ring	060107
67	Zylinderschraube	Fillister head screw	Vis à tête cylindrique	Vite a testa cilindrica	081022
—	Motorflansch mit O-Ring Pos. 66 und 68	Motor flange with O-ring Pos. 66 and 68	Bride du moteur avec joint torique Pos. 66 et 68	Flangia motore con guarnizione O-Ring Pos. 66 e 68	345027
69	O-Ring	O-ring	Joint torique	Guarnizione O-Ring	060036
70	Rillenkugellager	Grooved ball bearing	Roulement à billes	Cuscinetto a sfere	057005
71	Scheibe	Washer	Rondelle	Ranella	086021
72	Stirnrad	Wheel	Roue droite	Ingranaggio	542010 R220
73	Paßfeder	Key	Clavette	Chiavetta	062003
74	Antriebswelle	Drive shaft	Arbre primaire	Albero di trasmissione	345001
—	Univ.-Motor 230 V	Univ.-Motor 230 V	Moteur universale 230 V	Motore universale 230 V	345500 R220
—	Univ.-Motor 110 V	Univ.-Motor 110 V	Moteur universale 110 V	Motore universale 110 V	345505 R110
—	Getriebefett V 320	Gear flow grease V 320	Graisse à engrenages V 320	Grasso ingranaggi V 320	091002 R0,5
Tornado 2000					
—	Griff Pos. 76 – 78	Handle Pos. 76 – 78	Poignée Pos. 76 – 78	Impugnatura Pos. 76 – 78	023118
—	Frontelement Pos. 76, 77, 78 und 80	Front élément Pos. 76, 77, 78 and 80	Élément frontal Pos. 76, 77, 78 et 80	Elemento frontale Pos. 76, 77, 78 e 80	023119
79	Frontschild	Front plate	Plaque frontale	Targhetta frontale	345020
—	Nockenschalter Pos. 76 – 81	Cam switch Pos. 76 – 81	Interrupteur Pos. 76 – 81	Interruttore Pos. 76 – 81	023122
82	Isolierschlauch	Flexible insulating tubing	Gaine isolante	Tube di isolamento	031029-0065
83	Schelle	Strap	Collier	Linguetta	032054
84	Senkschraube	Countersunk screw	Vis à tête fraisée	Vite a testa svasata	082005
85	Abdeckplattendichtung	Cover plate scal	Joint de la plaque de recouvrem.	Guarnizione	345102
86	Abdeckplatte	Cover plate	Plaque de recouvrement	Coperchio	345106
87	Kabeldichtung	Sealing plate	Plaque d'étanchéité	Guarnizione	345103
88	Schraubensicherung	Screw locking	Frein de vis	Ranella di sicurezza	087027
89	Senkschraube	Countersunk screw	Vis à tête fraisée	Vite a testa svasata	082004

REMS Tornado 2000 / REMS Magnum 2000/3000/4000

	deu Elektrik	eng Electrical components	fra Composants électriques	ita Parti elettriche	
90	Linsenschraube	Filister head screw	Vis tête fraisée bombée	Vite a testa svasata con perno	083137
91	Zahnscheibe	Chopper disk	Rondelle élastique à dents	Ranella zigrinata	087001
92	Verschlussschraube	Screw plug	Bouchon fileté	Tappo a vite	032124
93	Würgenippel	Twisting nipple	Raccord élastique	Passacavo	032125
—	Widerstand kompl. Pos. 94–103	Resistor compl. Pos. 94–103	Résistance compl. Pos. 94–103	Resistenza compl. Pos. 94–103	345039
104	Linsenschraube	Filister head screw	Vis tête fraisée bombée	Vite a testa svasata con perno	083137
105	Zahnscheibe	Chopper disk	Rondelle élastique à dents	Ranella zigrinata	087001

Magnum 2000, 3000, 4000

34	Abdeckblech	Cover plate	Plaque de recouvrement	Coperchio	385442R
35	Senkschraube	Countersunk screw	Vis à tête fraisée	Vite a testa svasata	082004
41	Not-Aus-Taster	Emergency switch	Interrupteur de secours	Interruttore di emergenza	023065
42	Zylinderschraube	Fillister head screw	Vis à tête cylindrique	Vite a testa cilindrica	83022
43	Fußschutzhaube	Protection cap for feet	Capot de protection pour pieds	Carter di protezione per piedi	345301R
44	Rändelmutter mit Kappe	Knurled nut with cap	Ecrou moleté avec capot	Dado con carter	025054
45	Schutzschalter	Protection switch	Interrupteur de protection	Interruttore di protezione	025052
46	Zylinderschraube	Fillister head screw	Vis à tête cylindrique	Vite a testa cilindrica	083020
48	Dichtungsplatte	Sealing plate	Plaque d’étancheité	Guarnizione	345307
49	Grenztaster	Limit switch	Fin de course	Fine corsa	23089
50	Blechschraube	Sheet metal screw	Vis à tôle	Vite da lamiera	83075
51	Fußtaster-Unterteil	Foot switch lower part	Base de l’interrupteur à pédale	Basamento del pedale	345305R
52	Druckfeder	Pressure spring	Ressort de compression	Molla di compressione	345303
53	Sicherungsscheibe	Lock washer	Rondelle de securité	Ranella di sicurezza	059088
54	Schaltbolzen	Bolt	Tige	Perno	345302
55	Schaltpedal	Pedal	Pédale	Pedale	345304R
56	O-Ring	O-ring	Joint torique	Guarnizione O-Ring	060112
57	Achse	Axle	Axe	Asse	345306
58	Pilzpuffer	Bumper	Tampon	Paracolpi	032061
59	Kabelverschraubung	Cable screw connection	Raccord de câbles	Pressacavo	032111
60	Anschlußleitung 230 V	Connecting cable 230 V	Raccordement 230 V	Cavo d’allacciamento 230 V	535037R220
61	Motorleitung	Connection	Connexion	Cavo	345503
—	Fußschalter kompl. ohne Schutzleiter 230 V	Foot switch compl. without ground conductor 230 V	Interrupteur à pédale compl. sans borne de terre 230 V	Interruttore pedale compl. senza morsetto 230 V	345310R220

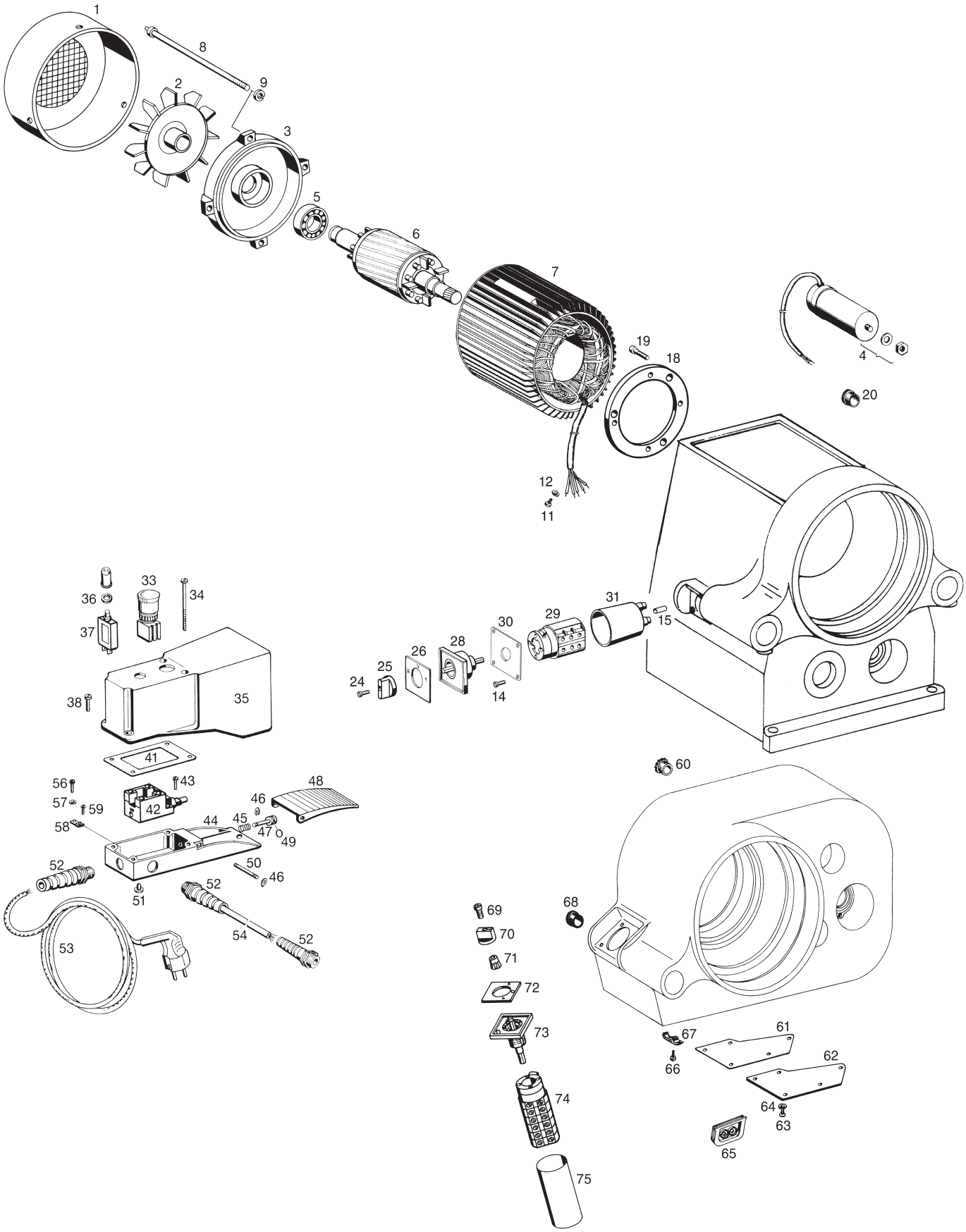
1
8
9
2
3
5
6
7
19
18
4
20
12
11
33
34
36
37
31
29
30
15
28
26
25
24
14
38
35
41
60
56
43
48
57
59
42
46
58
44
45
47
49
52
50
46
51
52
68
69
70
71
72
53
54
52
73
67
61
66
62
74
64
63
65
75

REMS Tornado 2000/2010 / REMS Magnum 2010/3010/4010

	deu Elektrik	eng Electrical components	fra Composants électriques	ita Parti elettriche	
Tornado 2010, Magnum 2010, 3010, 4010					
—	Motor 230 V Pos. 1 – 3, 5 – 9	Motor 230 V Pos. 1 – 3, 5 – 9	Moteur 230 V Pos. 1 – 3, 5 – 9	Motore 230 V Pos. 1 – 3, 5 – 9	385110R220
1	Lüfterhaube Ab Quartal 03/2013	Ventilator cowl As of 3rd quarter 2013	Capot de ventilateur À partir du trimestre 03/2013	Copriventola A partire dal 3° trimestre 2013	385107 385118
2	Lüfterflügel Ab Quartal 03/2013	Ventilator blade As of 3rd quarter 2013	Palette de ventilateur À partir du trimestre 03/2013	Ventola A partire dal 3° trimestre 2013	385108 385119
3	Flansch Ab Quartal 03/2013	Flange As of 3rd quarter 2013	Flasque À partir du trimestre 03/2013	Flangia A partire dal 3° trimestre 2013	385109 385120
4	Kondensator	Capacitor	Condensateur	Condensatore	027005
5	Rillenkugellager	Grooved ball bearing	Roulement à billes	Cuscinetto a sfere	057014
7	Stator 230 V	Stator 230 V	Stator 230 V	Statore 230 V	385114R220
8	Zugstange	Tension rod	Tige de traction	Astina tirante	385101
9	Federring	Spring washer	Rondelle élastique	Ranella elastica	087005
11	Linsenschraube	Filister head screw	Vis tête fraisée bombée	Vite a testa svasata con perno	083137
12	Zahnscheibe	Chopper disk	Rondelle élastique à dents	Ranella zigrinata	087001
14	Senkschraube	Countersunk screw	Vis à tête fraisée	Vite a testa svasata	082004
18	Motorflansch Ab Quartal 03/2013	Motor flange As of 3rd quarter 2013	Bride du moteur À partir du trimestre 03/2013	Flangia motore A partire dal 3° trimestre 2013	385105 385117
19	Zylinderschraube	Fillister head screw	Vis à tête cylindrique	Vite a testa cilindrica	081021
20	Verschlußschraube	Screw plug	Bouchon fileté	Tappo a vite	032124
Tornado 2010					
60	Würgenippel	Twisting nipple	Raccord élastique	Passacavo	032125
61	Abdeckplattendichtung	Cover plate seal	Joint d. la plaque d. recouvrem.	Guarnizione	345102
62	Abdeckplatte	Cover plate	Plaque de recouvrement	Coperchio	345106
63	Senkschraube	Countersunk screw	Vis à tête fraisée	Vite a testa svasata	082004
64	Schraubensicherung	Screw locking	Frein de vis	Ranella di sicurezza	087027
65	Kabeldichtung	Sealing plate	Plaque d'étanchéité	Guarnizione	345103
66	Senkschraube	Countersunk screw	Vis à tête fraisée	Vite a testa svasata	082005
67	Schelle	Strap	Collier	Linguetta	032054
68	Verschlussschraube	Screw plug	Bouchon fileté	Tappo a vite	032124
—	Griff Pos. 69 – 71	Handle Pos. 69 – 71	Poignée Pos. 69 – 71	Impugnatura Pos. 69 – 71	023118
—	Frontelement Pos. 69, 70, 71 und 73	Front element Pos. 69, 70, 71 and 73	Élément frontal Pos. 69, 70, 71 et 73	Elemento f rontale Pos. 69, 70, 71 e 73	023119
72	Frontschild	Front panel	Plaque frontale	Piastra frontale	345120
—	Nockenschalter Pos. 69 – 74	Cam switch Pos. 69 – 74	Interrupteur Pos. 69 – 74	Interruttore Pos. 69 – 74	023124
75	Isolierschlauch	Flexible insulating tubing	Gaine isolante	Tubo di isolamento	031029-0065
Magnum 2010, 3010, 4010					
15	Schrumpfschlauch	Heat-shrinkable sleeve	Tube flexible contractible	Tubo flessibile a contrazione	031111-0030
—	Griff Pos. 24 und 25	Handle Pos. 24 and 25	Poignée Pos. 24 et 25	Impugnatura Pos. 24 e 25	023118
26	Frontplatte	Front panel	Plaque frontale	Piastra frontale	345120
—	Frontelement Pos. 24, 25 und 28	Front element Pos. 24, 25 and 28	Elément frontal Pos. 24, 25 et 28	Elemento frontale Pos. 24, 25 e 28	023119
—	Nockenschalter Pos. 24, 25, 26, 28 und 29	Cam switch Pos. 24, 25, 26, 28 and 29	Interrupteur Pos. 24, 25, 26, 28 et 29	Interruttore Pos. 24, 25, 26, 28 e 29	023124
30	Schalterplatte	Switch panel	Plaque de l'interrupteur	Piastra interruttore	385441R
31	Schutzkappe kompl.	Protection cap compl.	Capot de protection compl.	Dado di protezione compl.	023152
Tornado 2000, 2010, Magnum 2010, 3010, 4010					
33	Not-Aus-Taster	Emergency switch	Interrupteur de secours	Interruttore di emergenza	023065
34	Zylinderschraube	Fillister head screw	Vis à tête cylindrique	Vite a testa cilindrica	083022
35	Fußschutzhaube	Protection cap for feet	Capot de protection pour pieds	Carter di protezione per piedi	345301R
36	Rändelmutter mit Kappe	Knurled nut with cap	Ecrou moleté avec capot	Dado con carter	025054
37	Schutzschalter	Protection switch	Interrupteur de protection	Interruttore di protezione	025052
38	Zylinderschraube	Fillister head screw	Vis à tête cylindrique	Vite a testa cilindrica	083020
41	Dichtungsplatte	Sealing plate	Plaque d'étancheité	Guarnizione	345307
42	Grenztaster	Limit switch	Fin de course	Fine corsa	023089
43	Blechschraube	Sheet metal screw	Vis à tôle	Vite da lamiera	083075
44	Fußtaster-Unterteil	Foot switch lower part	Base de l'interrupteur à pédale	Basamento del pedale	345305R
45	Druckfeder	Pressure spring	Ressort de compression	Molla di compressione	345303

	deu Elektrik	eng Electrical components	fra Composants électriques	ita Parti elettriche	
46	Sicherungsscheibe	Lock washer	Rondelle de securité	Ranella di sicurezza	059088
47	Schaltbolzen	Bolt	Tige	Perno	345302
48	Schaltpedal	Pedal	Pédale	Pedale	345304R
49	O-Ring	O-ring	Joint torique	Guarnizione O-Ring	060112
50	Achse	Axle	Axe	Asse	345306
51	Pilzpuffer	Bumper	Tampon	Paracolpi	032061
52	Kabelverschraubung	Cable screw connection	Raccord de câbles	Pressacavo	032111
53	Anschlußleitung 230 V	Connecting cable 230 V	Raccordement 230 V	Cavo d'allacciamento 230 V	345312R220
—	Anschlußleitung CH	Connecting cable CH	Raccordement CH	Cavo d'allacciamento CH	345312RSEV
54	Verbindungsleitung	Connection	Connexion	Cavo	345313
56	Kerbschraube	Sheet metal screw	Vis à tôle	Vite autofilettante	083111
57	Zahnscheibe	Chopper disk	Rondelle élastique à dents	Ranella zigrinata	087001
58	Erdungsbrücke	Electric bridge	Pont électrique	Ponte elettrico	345308
59	Zylinderschraube	Fillister head screw	Vis à tête cylindrique	Vite a testa cilindrica	083005
—	Fußschalter kompl. 230 V	Foot switch compl. 230 V	Interrupteur à pédale compl. 230 V	Interruttore pedale compl. 230 V	345300R220

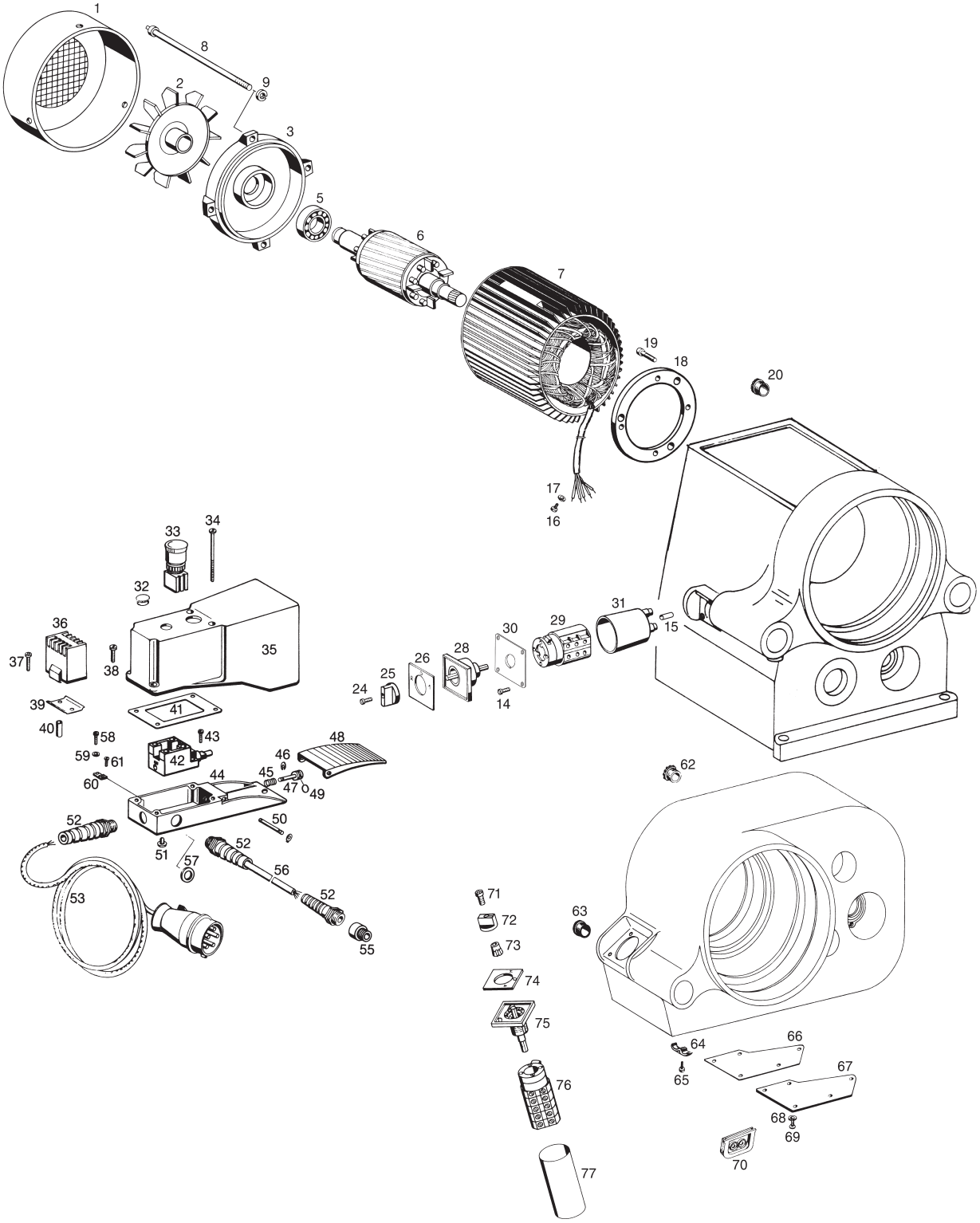
1
8
9
2
3
5
6
7
19
18
20
17
16
33
34
32
36
37
38
35
39
40
41
58
43
59
61
42
60
44
46
45
47
49
48
52
50
51
57
56
53
55
24
25
26
28
30
29
31
15
14
62
71
72
73
74
75
76
77
63
64
65
66
67
68
69
70

REMS Tornado 2020 / REMS Magnum 2020/3020/4020

	deu Elektrik	eng Electrical components	fra Composants électriques	ita Parti elettriche	
Tornado 2020, Magnum 2020, 3020, 4020					
—	Dreiphasenmotor 400 V Pos. 1–9 und 18	Three phase motor 400 V Pos. 1–9 und 18	Moteur triphase 400 V Pos. 1–9 und 18	Motore trifase 400 V Pos. 1–9 und 18	385110R380
1	Lüfterhaube Ab Quartal 03/2013	Ventilator cowl As of 3rd quarter 2013	Capot de ventilateur À partir du trimestre 03/2013	Copriventola A partire dal 3° trimestre 2013	385107 385118
2	Lüfterflügel Ab Quartal 03/2013	Ventilator blade As of 3rd quarter 2013	Palette de ventilateur À partir du trimestre 03/2013	Ventola A partire dal 3° trimestre 2013	385108 385119
3	Flansch Ab Quartal 03/2013	Flange As of 3rd quarter 2013	Flasque À partir du trimestre 03/2013	Flangia A partire dal 3° trimestre 2013	385109 385120
5	Rillenkugellager	Grooved ball bearing	Roulement à billes	Cuscinetto a sfere	057014
7	Stator 400 V	Stator 400 V	Stator 400 V	Statore 400 V	385114R380
8	Zugstange	Tension rod	Tige de traction	Astina tirante	385101
9	Federring	Spring washer	Rondelle élastique	Ranella elastica	087005
14	Senkschraube	Countersunk screw	Vis à tête fraisée	Vite a testa svasata	082004
16	Flachkopfschraube	Countersunk screw	Vis tête platé	Vite a testa cilindrica	083137
17	Zahnscheibe	Chopper disk	Rondelle élastique à dents	Ranella zigrinata	087001
18	Motorflansch Ab Quartal 03/2013	Motor flange As of 3rd quarter 2013	Bride du moteur À partir du trimestre 03/2013	Flangia motore A partire dal 3° trimestre 2013	385105 385117
19	Zylinderschraube	Fillister head screw	Vis à tête cylindrique	Vite a testa cilindrica	081021
20	Verschlußschraube	Screw plug	Bouchon fileté	Tappo a vite	032124
32	Verschlußstopfen	Drain plug	Bouchon	Tappo a vite	060085
33	Not-Aus-Taster	Emergency switch	Interrupteur de secours	Interruttore di emergenza	023065
34	Zylinderschraube	Fillister head screw	Vis à tête cylindrique	Vite a testa cilindrica	083022
35	Fußschutzhaube	Protection cap for feet	Capot de protection pour pieds	Carter di protezione per piedi	345301R
36	Schütz mit N	Contactor with N	Contacteur avec N	Rele con N	025032
	Schütz ohne N	Contactor without N	Contacteur sans N	Rele senza N	025033
37	Blechschraube	Sheet metal screw	Vis à tôle	Vite da lamiera	083076
38	Zylinderschraube	Fillister head screw	Vis à tête cylindrique	Vite a testa cilindrica	083020
39	Hutschiene	Bracket	Profile chapeau	Profilo	345402
40	Distanzhülse	Distance sleeve	Entretoise	Boccola distanziatrice	345403
41	Dichtungsplatte	Sealing plate	Plaque d'étancheité	Guarnizione	345307
42	Grenztaster	Limit switch	Fin de course	Fine corsa	023089
43	Blechschraube	Sheet metal screw	Vis à tôle	Vite da lamiera	083075
44	Fußtaster-Unterteil	Foot switch lower part	Base de l'interrupteur à pédale	Basamento del pedale	345305R
45	Druckfeder	Pressure spring	Ressort de compression	Molla di compressione	345303
46	Sicherungsscheibe	Lock washer	Rondelle de securité	Ranella di sicurezza	059088
47	Schaltbolzen	Bolt	Tige	Perno	345302
48	Schaltpedal	Pedal	Pédale	Pedale	345304R
49	O-Ring	O-ring	Joint torique	Guarnizione O-Ring	060112
50	Achse	Axle	Axe	Asse	345306
51	Pilzpuffer	Bumper	Tampon	Paracolpi	032061
52	Kabelverschraubung	Cable screw connection	Raccord de câbles	Pressacavo	032114
53	Anschlußleitung	Connecting cable	Raccordement	Cavo d'allacciamento	345412
55	Erweiterung	Extension	Extention	Ampliamento	032117
56	Verbindungsleitung	Connection	Connexion	Cavo	345413
57	Dichtring	Sealing ring	Bague d'étanchéité	Anello di tenuta	060192
58	Kerbschraube	Sheet metal screw	Vis à tôle	Vite autofilettante	083111
59	Zahnscheibe	Chopper disk	Rondelle élastique à dents	Ranella zigrinata	087001
60	Erdungsbrücke	Electric bridge	Pont électrique	Ponte elettrico	345308
61	Zylinderschraube	Fillister head screw	Vis à tête cylindrique	Vite a testa cilindrica	083005
—	Fußschalter kompl. mit N	Foot switch compl. with N	Interrupteur à pédale compl. avec N	Interruttore pedale compl. con N	345400R380
Tornado 2020					
62	Würgenippel	Twisting nipple	Raccord élastique	Passacavo	032125
63	Verschlussschraube	Screw plug	Bouchon fileté	Tappo a vite	032124
64	Schelle	Strap	Collier	Linguetta	032054
65	Senkschraube	Countersunk screw	Vis à tête fraisée	Vite a testa svasata	082005
66	Abdeckplattendichtung	Cover plate seal	Joint d. la plaque d. recouvrem.	Guarnizione	345102
67	Abdeckplatte	Cover plate	Plaque de recouvrement	Coperchio	345106
68	Schraubensicherung	Screw locking	Frein de vis	Ranella di sicurezza	087027
69	Senkschraube	Countersunk screw	Vis à tête fraisée	Vite a testa svasata	082004
70	Kabeldichtung	Sealing plate	Plaque d'étanchéité	Guarnizione	345103

	deu Elektrik	eng Electrical components	fra Composants électriques	ita Parti elettriche	
—	Griff Pos. 71 – 73	Handle Pos. 71 – 73	Poignée Pos. 71 – 73	Impugnatura Pos. 71 – 73	023118
—	Frontelement Pos. 71, 72, 73 und 75	Front element Pos. 71, 72, 73 and 75	Élément frontal Pos. 71, 72, 73 et 75	Elemento frontale Pos. 71, 72, 73 e 75	023119
74	Frontplatte	Front panel	Plaque frontale	Piastra frontale	345120
—	Nockenschalter Pos. 71 – 76	Cam switch Pos. 71 – 76	Interrupteur Pos. 71 – 76	Interruttore Pos. 71 – 76	023123
77	Isolierschlauch	Flexible insulating tubing	Gaine isolante	Tubo di isolamente	031029-0065
Magnum 2020, 3020, 4020					
15	Schrumpfschlauch	Heat-shrinkable sleeve	Tube flexible contractible	Tubo flessibile a contrazione	031111-0030
—	Griff Pos. 24 und 25	Handle Pos. 24 and 25	Poignée Pos. 24 et 25	Impugnatura Pos. 24 e 25	023118
26	Frontplatte	Front panel	Plaque frontale	Piastra frontale	345120
—	Frontelement Pos. 24, 25 und 28	Front element Pos. 24, 25 and 28	Elément frontal Pos. 24, 25 et 28	Elemento frontale Pos. 24, 25 e 28	023119
—	Nockenschalter Pos. 24, 25, 26, 28 und 29	Cam switch Pos. 24, 25, 26, 28 and 29	Interrupteur Pos. 24, 25, 26, 28 et 29	Interruttore Pos. 24, 25, 26, 28 e 29	023123
30	Schalterplatte	Switch panel	Plaque de l’interrupteur	Piastra interruttore	385441R
31	Schutzkappe kompl.	Protection cap compl.	Capot de protection compl.	Dado di protezione compl.	023152

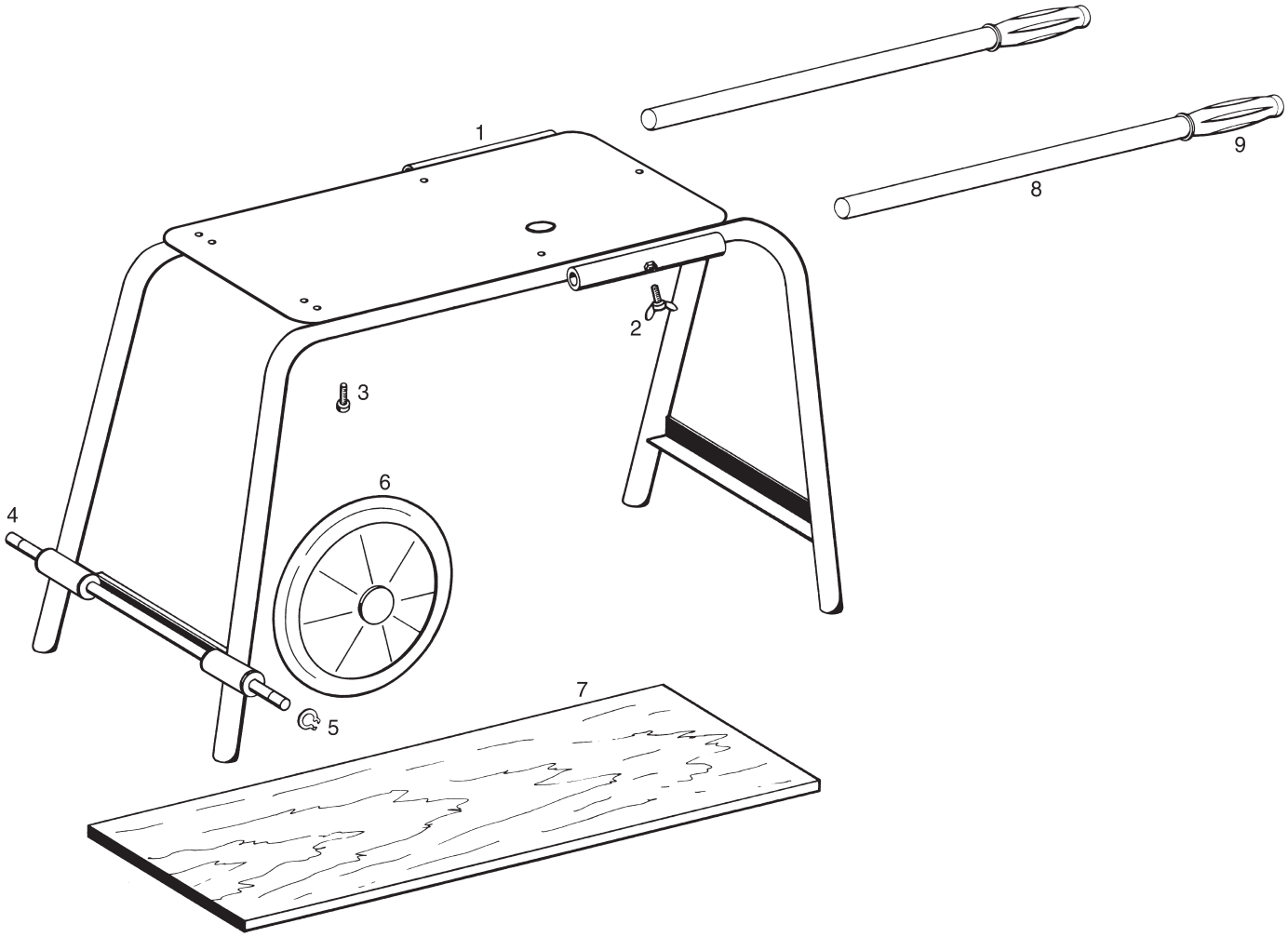

	deu Untergestell	eng Base	fra Chassis	ita Piedestallo	
—	Fahrbares Untergestell Pos. 1–9	Transportable base Pos. 1–9	Chassis mobile Pos. 1–9	Carello trasportatore Pos. 1–9	344100R
2	Flügelschraube	Wing screw	Vis à oreilles	Vite a farfalla	083043
3	Zylinderschraube	Fillister head screw	Vis à tôle cylindrique	Vite a testa cilindrica	081038
4	Radachse	Axle	Axe	Asse	344106
5	Sicherungsring	Locking ring	Circlip	Anello di sicurezza	059009
6	Rad	Wheel	Roue	Ruota	071080
7	Materialablage	Plate	Tablette	Lastra	344112
—	Tragrohr kompl. Pos. 8 und 9	Carrying tube compl. Pos. 8 and 9	Tube de transport compl. Pos. 8 et 9	Tubo di trasporto compl. Pos. 8 e 9	344115
9	Handgriff	Handle	Poignée	Impugnatura	071053

RE112023