Partdrawing for ELM3320 - Afdekkap

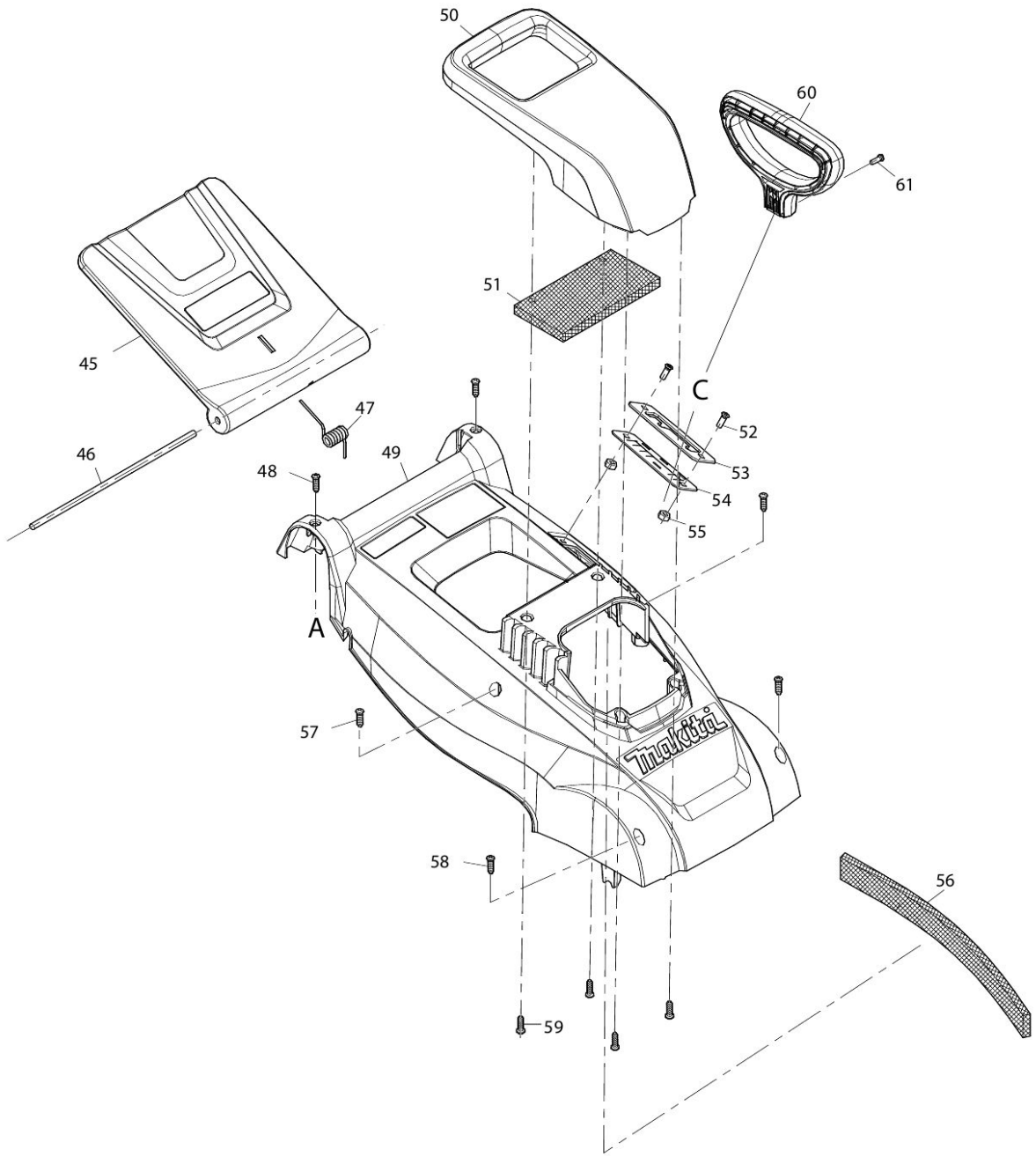

2019/01
ELM3320-WW-02

Partdrawing for ELM3320 - Afdekkap

Nr.	Part nr.	Name
001	YA00000783	Duwboom (Boven) ELM3320
002	YA00001163	Handgreepkap ELM3320
003	YA00000784	Schakelaarhandel ELM3320
004	YA00000765	Schakeldoos R ELM3320
005	YA00000786	Tussenplaat ELM3320
006	YA00000766	Drukknop ELM3320
007	YA00000767	Drukveer 16.8 ELM3320
008	YA00000768	Eindkap R ELM3320
009	652024721	Parker 3,5X10Mm Ev3618
010	YA00000769	Torsieveer 21 ELM3320
011	YA00000778	Parker 4x16mm ELM3320
012	YA00000780	Kabelklem ELM3320
013	YA00000771	Controlekabel ELM3320
014	YA00000778	Parker 4x16mm ELM3320
015	YA00000780	Kabelklem ELM3320
016	YA00000773	Draadboom assy EUR ELM3320
017	YA00000781	Lensindicator ELM3320
018	YA00000772	Schakelaar ELM3320
019	652023811	Kabelhouder ELM3320
020	YA00000786	Tussenplaat ELM3320
021	YA00000782	Schakeldoos L ELM3320
022	YA00000778	Parker 4x16mm ELM3320
023	652023795	Steun tbv Hendel Re ELM3320
024	YA00000787	Tussenplaat ELM3320
025	652024721	Parker 3,5X10Mm Ev3618
026	652023794	Plug tbv hendel L ELM3320
027	YA00000737	Torsieveer 18.3 ELM3320
028	YA00000787	Tussenplaat ELM3320
029	652023793	Steun tbv hendel L ELM3320
030	YA00000778	Parker 4x16mm ELM3320
031	YA00000785	Parker 4x25mm ELM3320
032	YA00000799	Kabelclip ELM3320
033	YA00000801	Klemhendel ELM3320
034	YA00000802	Moerkap ELM3320
035	YA00001166	Inslagdop ELM3320
036	YA00001167	Duwboom (onder) ELM3320
037	YA00000803	Stelknop M8 ELM3320
038	YA00000420	Sluitring 8mm ELM3320
039	YA00000804	Verbindingsring ELM3320
040	YA00000806	Parker 5x20mm ELM3320
041	YA00000805	Verbindingsring R ELM3320
042	YA00000807	Zeskantbout M8x65mm
043	YA00000808	Verbindingsring L ELM3320
045	YA00000832	Uitwerpdeksel ELM3320
045	YA00000833	Uitwerpdeksel EM331
046	YA00000830	Scharnierpen ELM3320

Partdrawing for ELM3320 - Afdekkap

Nr.	Part nr.	Name
047	YA00000831	Torsieveer 7.7 ELM3320
048	YA00000821	Parker 4x16mm ELM3320 P
049	YA00000838	Motorhuis ELM3320
050	YA00000834	Motorhuiskap ELM332/EM331
051	YA00000841	Beschermkussen ELM3320
052	YA00000398	Met.schr. M5x14mm ELM3320
053	YA00000835	Hoogteverstelplt ELM3320
054	YA00000836	Rubberplt h.verst ELM3320
055	YA00000837	Insteek borgmoer M5 ELM3320
056	YA00000840	Bumper ELM3320
057	YA00000821	Parker 4x16mm ELM3320 P
058	YA00000821	Parker 4x16mm ELM3320 P
059	YA00000820	Parker 5x16mm ELM3320
060	YA00000848	Handgreep hoogtever ELM3320
061	YA00000849	Met.schr. M4x10mm ELM3320
062	YA00001164	Motor 230V ELM3320
063	YA00000813	Parker 4x10mm ELM3320
064	YA00000814	Koolborstelset ELM3320
065	YA00001174	Tyrap ELM3310 #
066	YA00001173	Krimpkous ELM3310 #
067	YA00001172	Draadboom ELM3320
068	YA00001169	Poelie ELM3320
069	YA00000806	Parker 5x20mm ELM3320
070	YA00001168	V-Snaar ELM3320
071	YA00000821	Parker 4x16mm ELM3320 P
072	YA00000780	Kabelklem ELM3320
073	YA00000857	Beschermkussen ELM3320
074	YA00000819	Beschermkussen ELM3320
075	YA00000818	Maaidek ELM3320
076	YA00000819	Beschermkussen ELM3320
077	YA00000841	Beschermkussen ELM3320
078	YA00000806	Parker 5x20mm ELM3320
079	YA00000822	Grastunnel plaat ELM3320
080	YA00000820	Parker 5x16mm ELM3320
081	YA00000823	Verstevigingsarm R ELM3320
082	YA00000820	Parker 5x16mm ELM3320
083	YA00000824	Luchtinlaat R ELM3311
084	YA00000820	Parker 5x16mm ELM3320
085	YA00000846	Verstevigingsarm L ELM3320
086	YA00000820	Parker 5x16mm ELM3320
087	YA00000847	Luchtinlaat L ELM3311
088	YA00000820	Parker 5x16mm ELM3320
089	YA00000825	Binnenflens 45 ELM3311
090	YA00000731	Cirkelmes 33cm
091	YA00000826	Veerring 8mm ELM3320
092	YA00000827	Tapbout M8x25mm

Partdrawing for ELM3320 - Afdekkap

Nr.	Part nr.	Name
093	YA00000809	Wieldop achter ELM3320
094	652023843	Insteekborgmoer M8
095	YA00000420	Sluitring 8mm ELM3320
096	YA00000810	Achterwiel 200mm ELM3320
097	YA00000856	Vulbus 10mm ELM3310
098	YA00000812	Achteras ELM3720 P
099	YA00000811	Montage plaat tbv as ELM3320
100	YA00000820	Parker 5x16mm ELM3320
101	YA00000843	Inbusbout M6x16mm
102	YA00000820	Parker 5x16mm ELM3320
103	YA00000845	Sluitring 5mm ELM3320
104	YA00000844	Trekveer 11mm ELM3320
105	YA00000627	Insteek borgmoer M6
106	YA00000852	Drukveer 8mm
107	YA00000851	Borgpin 7mm ELM3320
108	YA00000850	Hoogteverstelling ELM3320
109	YA00000853	Wieldop voor ELM3320
110	652023843	Insteekborgmoer M8
111	YA00000420	Sluitring 8mm ELM3320
112	YA00000854	Voorwiel 200mm ELM3320
113	YA00000855	Vooras ELM3320
114	YA00000820	Parker 5x16mm ELM3320
115	YA00000811	Montage plaat tbv as ELM3320
116	YA00000627	Insteek borgmoer M6
117	YA00000842	Verbindingsstang ELM3320
118	YA00000843	Inbusbout M6x16mm
119	YA00001156	Grasvangzak assy ELM3320 P
120	YA00000789	Grasvangzak ELM3320
121	YA00000791	Grasvangbak indicator ELM3320
122	YA00000793	Grasvangzakdeksel
123	YA00000795	Grasvanghandgreep
124	YA00000794	Parker 4x14mm ELM3320
125	YA00000797	Grasvangzakframe
126	YA00000796	Sluitring 4mm ELM3320
127	YA00000794	Parker 4x14mm ELM3320
128	YA00000798	Ringsleutel 10-13

Partdrawing for ELM3320 - Duwboom&controls

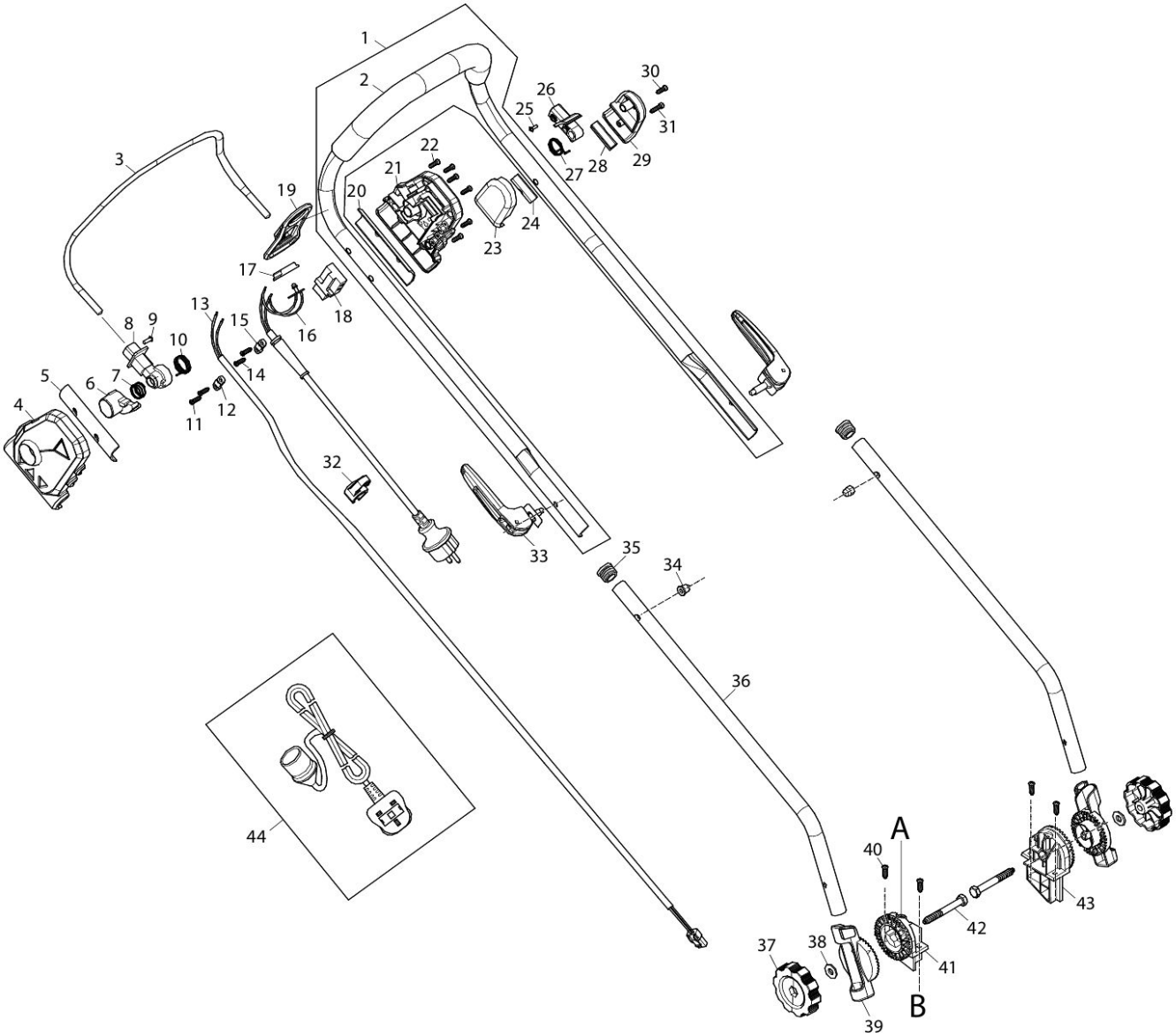

2019/01
ELM3320-WW-01

Partdrawing for ELM3320 - Duwboom&controls

Nr.	Part nr.	Name
001	YA00000783	Duwboom (Boven) ELM3320
002	YA00001163	Handgreepkap ELM3320
003	YA00000784	Schakelaarhandel ELM3320
004	YA00000765	Schakeldoos R ELM3320
005	YA00000786	Tussenplaat ELM3320
006	YA00000766	Drukknop ELM3320
007	YA00000767	Drukveer 16.8 ELM3320
008	YA00000768	Eindkap R ELM3320
009	652024721	Parker 3,5X10Mm Ev3618
010	YA00000769	Torsieveer 21 ELM3320
011	YA00000778	Parker 4x16mm ELM3320
012	YA00000780	Kabelklem ELM3320
013	YA00000771	Controlekabel ELM3320
014	YA00000778	Parker 4x16mm ELM3320
015	YA00000780	Kabelklem ELM3320
016	YA00000773	Draadboom assy EUR ELM3320
017	YA00000781	Lensindicator ELM3320
018	YA00000772	Schakelaar ELM3320
019	652023811	Kabelhouder ELM3320
020	YA00000786	Tussenplaat ELM3320
021	YA00000782	Schakeldoos L ELM3320
022	YA00000778	Parker 4x16mm ELM3320
023	652023795	Steun tbv Hendel Re ELM3320
024	YA00000787	Tussenplaat ELM3320
025	652024721	Parker 3,5X10Mm Ev3618
026	652023794	Plug tbv hendel L ELM3320
027	YA00000737	Torsieveer 18.3 ELM3320
028	YA00000787	Tussenplaat ELM3320
029	652023793	Steun tbv hendel L ELM3320
030	YA00000778	Parker 4x16mm ELM3320
031	YA00000785	Parker 4x25mm ELM3320
032	YA00000799	Kabelclip ELM3320
033	YA00000801	Klemhendel ELM3320
034	YA00000802	Moerkap ELM3320
035	YA00001166	Inslagdop ELM3320
036	YA00001167	Duwboom (onder) ELM3320
037	YA00000803	Stelknop M8 ELM3320
038	YA00000420	Sluitring 8mm ELM3320
039	YA00000804	Verbindingsring ELM3320
040	YA00000806	Parker 5x20mm ELM3320
041	YA00000805	Verbindingsring R ELM3320
042	YA00000807	Zeskantbout M8x65mm
043	YA00000808	Verbindingsring L ELM3320
045	YA00000832	Uitwerpdeksel ELM3320
045	YA00000833	Uitwerpdeksel EM331
046	YA00000830	Scharnierpen ELM3320

Partdrawing for ELM3320 - Duwboom&controls

Nr.	Part nr.	Name
047	YA00000831	Torsieveer 7.7 ELM3320
048	YA00000821	Parker 4x16mm ELM3320 P
049	YA00000838	Motorhuis ELM3320
050	YA00000834	Motorhuiskap ELM332/EM331
051	YA00000841	Beschermkussen ELM3320
052	YA00000398	Met.schr. M5x14mm ELM3320
053	YA00000835	Hoogteverstelplt ELM3320
054	YA00000836	Rubberplt h.verst ELM3320
055	YA00000837	Insteek borgmoer M5 ELM3320
056	YA00000840	Bumper ELM3320
057	YA00000821	Parker 4x16mm ELM3320 P
058	YA00000821	Parker 4x16mm ELM3320 P
059	YA00000820	Parker 5x16mm ELM3320
060	YA00000848	Handgreep hoogtever ELM3320
061	YA00000849	Met.schr. M4x10mm ELM3320
062	YA00001164	Motor 230V ELM3320
063	YA00000813	Parker 4x10mm ELM3320
064	YA00000814	Koolborstelset ELM3320
065	YA00001174	Tyrap ELM3310 #
066	YA00001173	Krimpkous ELM3310 #
067	YA00001172	Draadboom ELM3320
068	YA00001169	Poelie ELM3320
069	YA00000806	Parker 5x20mm ELM3320
070	YA00001168	V-Snaar ELM3320
071	YA00000821	Parker 4x16mm ELM3320 P
072	YA00000780	Kabelklem ELM3320
073	YA00000857	Beschermkussen ELM3320
074	YA00000819	Beschermkussen ELM3320
075	YA00000818	Maaidek ELM3320
076	YA00000819	Beschermkussen ELM3320
077	YA00000841	Beschermkussen ELM3320
078	YA00000806	Parker 5x20mm ELM3320
079	YA00000822	Grastunnel plaat ELM3320
080	YA00000820	Parker 5x16mm ELM3320
081	YA00000823	Verstevigingsarm R ELM3320
082	YA00000820	Parker 5x16mm ELM3320
083	YA00000824	Luchtinlaat R ELM3311
084	YA00000820	Parker 5x16mm ELM3320
085	YA00000846	Verstevigingsarm L ELM3320
086	YA00000820	Parker 5x16mm ELM3320
087	YA00000847	Luchtinlaat L ELM3311
088	YA00000820	Parker 5x16mm ELM3320
089	YA00000825	Binnenflens 45 ELM3311
090	YA00000731	Cirkelmes 33cm
091	YA00000826	Veerring 8mm ELM3320
092	YA00000827	Tapbout M8x25mm

Partdrawing for ELM3320 - Duwboom&controls

Nr.	Part nr.	Name
093	YA00000809	Wieldop achter ELM3320
094	652023843	Insteekborgmoer M8
095	YA00000420	Sluitring 8mm ELM3320
096	YA00000810	Achterwiel 200mm ELM3320
097	YA00000856	Vulbus 10mm ELM3310
098	YA00000812	Achteras ELM3720 P
099	YA00000811	Montage plaat tbv as ELM3320
100	YA00000820	Parker 5x16mm ELM3320
101	YA00000843	Inbusbout M6x16mm
102	YA00000820	Parker 5x16mm ELM3320
103	YA00000845	Sluitring 5mm ELM3320
104	YA00000844	Trekveer 11mm ELM3320
105	YA00000627	Insteek borgmoer M6
106	YA00000852	Drukveer 8mm
107	YA00000851	Borgpin 7mm ELM3320
108	YA00000850	Hoogteverstelling ELM3320
109	YA00000853	Wieldop voor ELM3320
110	652023843	Insteekborgmoer M8
111	YA00000420	Sluitring 8mm ELM3320
112	YA00000854	Voorwiel 200mm ELM3320
113	YA00000855	Vooras ELM3320
114	YA00000820	Parker 5x16mm ELM3320
115	YA00000811	Montage plaat tbv as ELM3320
116	YA00000627	Insteek borgmoer M6
117	YA00000842	Verbindingsstang ELM3320
118	YA00000843	Inbusbout M6x16mm
119	YA00001156	Grasvangzak assy ELM3320 P
120	YA00000789	Grasvangzak ELM3320
121	YA00000791	Grasvangbak indicator ELM3320
122	YA00000793	Grasvangzakdeksel
123	YA00000795	Grasvanghandgreep
124	YA00000794	Parker 4x14mm ELM3320
125	YA00000797	Grasvangzakframe
126	YA00000796	Sluitring 4mm ELM3320
127	YA00000794	Parker 4x14mm ELM3320
128	YA00000798	Ringsleutel 10-13

Partdrawing for ELM3320 - Maaidek&motor

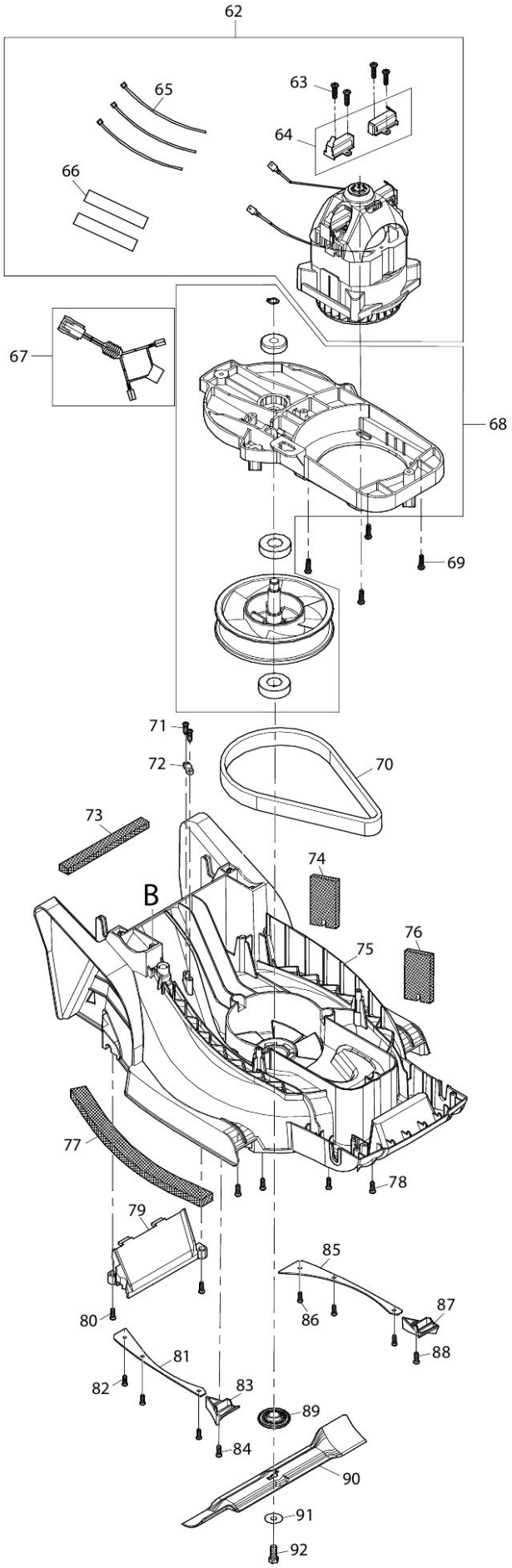

2019/01
ELM3320-WW-04

Partdrawing for ELM3320 - Maaidek&motor

Nr.	Part nr.	Name
001	YA00000783	Duwboom (Boven) ELM3320
002	YA00001163	Handgreepkap ELM3320
003	YA00000784	Schakelaarhandel ELM3320
004	YA00000765	Schakeldoos R ELM3320
005	YA00000786	Tussenplaat ELM3320
006	YA00000766	Drukknop ELM3320
007	YA00000767	Drukveer 16.8 ELM3320
008	YA00000768	Eindkap R ELM3320
009	652024721	Parker 3,5X10Mm Ev3618
010	YA00000769	Torsieveer 21 ELM3320
011	YA00000778	Parker 4x16mm ELM3320
012	YA00000780	Kabelklem ELM3320
013	YA00000771	Controlekabel ELM3320
014	YA00000778	Parker 4x16mm ELM3320
015	YA00000780	Kabelklem ELM3320
016	YA00000773	Draadboom assy EUR ELM3320
017	YA00000781	Lensindicator ELM3320
018	YA00000772	Schakelaar ELM3320
019	652023811	Kabelhouder ELM3320
020	YA00000786	Tussenplaat ELM3320
021	YA00000782	Schakeldoos L ELM3320
022	YA00000778	Parker 4x16mm ELM3320
023	652023795	Steun tbv Hendel Re ELM3320
024	YA00000787	Tussenplaat ELM3320
025	652024721	Parker 3,5X10Mm Ev3618
026	652023794	Plug tbv hendel L ELM3320
027	YA00000737	Torsieveer 18.3 ELM3320
028	YA00000787	Tussenplaat ELM3320
029	652023793	Steun tbv hendel L ELM3320
030	YA00000778	Parker 4x16mm ELM3320
031	YA00000785	Parker 4x25mm ELM3320
032	YA00000799	Kabelclip ELM3320
033	YA00000801	Klemhendel ELM3320
034	YA00000802	Moerkap ELM3320
035	YA00001166	Inslagdop ELM3320
036	YA00001167	Duwboom (onder) ELM3320
037	YA00000803	Stelknop M8 ELM3320
038	YA00000420	Sluitring 8mm ELM3320
039	YA00000804	Verbindingsring ELM3320
040	YA00000806	Parker 5x20mm ELM3320
041	YA00000805	Verbindingsring R ELM3320
042	YA00000807	Zeskantbout M8x65mm
043	YA00000808	Verbindingsring L ELM3320
045	YA00000832	Uitwerpdeksel ELM3320
045	YA00000833	Uitwerpdeksel EM331
046	YA00000830	Scharnierpen ELM3320

Partdrawing for ELM3320 - Maaidek&motor

Nr.	Part nr.	Name
047	YA00000831	Torsieveer 7.7 ELM3320
048	YA00000821	Parker 4x16mm ELM3320 P
049	YA00000838	Motorhuis ELM3320
050	YA00000834	Motorhuiskap ELM332/EM331
051	YA00000841	Beschermkussen ELM3320
052	YA00000398	Met.schr. M5x14mm ELM3320
053	YA00000835	Hoogteverstelplt ELM3320
054	YA00000836	Rubberplt h.verst ELM3320
055	YA00000837	Insteek borgmoer M5 ELM3320
056	YA00000840	Bumper ELM3320
057	YA00000821	Parker 4x16mm ELM3320 P
058	YA00000821	Parker 4x16mm ELM3320 P
059	YA00000820	Parker 5x16mm ELM3320
060	YA00000848	Handgreep hoogtever ELM3320
061	YA00000849	Met.schr. M4x10mm ELM3320
062	YA00001164	Motor 230V ELM3320
063	YA00000813	Parker 4x10mm ELM3320
064	YA00000814	Koolborstelset ELM3320
065	YA00001174	Tyrap ELM3310 #
066	YA00001173	Krimpkous ELM3310 #
067	YA00001172	Draadboom ELM3320
068	YA00001169	Poelie ELM3320
069	YA00000806	Parker 5x20mm ELM3320
070	YA00001168	V-Snaar ELM3320
071	YA00000821	Parker 4x16mm ELM3320 P
072	YA00000780	Kabelklem ELM3320
073	YA00000857	Beschermkussen ELM3320
074	YA00000819	Beschermkussen ELM3320
075	YA00000818	Maaidek ELM3320
076	YA00000819	Beschermkussen ELM3320
077	YA00000841	Beschermkussen ELM3320
078	YA00000806	Parker 5x20mm ELM3320
079	YA00000822	Grastunnel plaat ELM3320
080	YA00000820	Parker 5x16mm ELM3320
081	YA00000823	Verstevigingsarm R ELM3320
082	YA00000820	Parker 5x16mm ELM3320
083	YA00000824	Luchtinlaat R ELM3311
084	YA00000820	Parker 5x16mm ELM3320
085	YA00000846	Verstevigingsarm L ELM3320
086	YA00000820	Parker 5x16mm ELM3320
087	YA00000847	Luchtinlaat L ELM3311
088	YA00000820	Parker 5x16mm ELM3320
089	YA00000825	Binnenflens 45 ELM3311
090	YA00000731	Cirkelmes 33cm
091	YA00000826	Veerring 8mm ELM3320
092	YA00000827	Tapbout M8x25mm

Partdrawing for ELM3320 - Maaidek&motor

Nr.	Part nr.	Name
093	YA00000809	Wieldop achter ELM3320
094	652023843	Insteekborgmoer M8
095	YA00000420	Sluitring 8mm ELM3320
096	YA00000810	Achterwiel 200mm ELM3320
097	YA00000856	Vulbus 10mm ELM3310
098	YA00000812	Achteras ELM3720 P
099	YA00000811	Montage plaat tbv as ELM3320
100	YA00000820	Parker 5x16mm ELM3320
101	YA00000843	Inbusbout M6x16mm
102	YA00000820	Parker 5x16mm ELM3320
103	YA00000845	Sluitring 5mm ELM3320
104	YA00000844	Trekveer 11mm ELM3320
105	YA00000627	Insteek borgmoer M6
106	YA00000852	Drukveer 8mm
107	YA00000851	Borgpin 7mm ELM3320
108	YA00000850	Hoogteverstelling ELM3320
109	YA00000853	Wieldop voor ELM3320
110	652023843	Insteekborgmoer M8
111	YA00000420	Sluitring 8mm ELM3320
112	YA00000854	Voorwiel 200mm ELM3320
113	YA00000855	Vooras ELM3320
114	YA00000820	Parker 5x16mm ELM3320
115	YA00000811	Montage plaat tbv as ELM3320
116	YA00000627	Insteek borgmoer M6
117	YA00000842	Verbindingsstang ELM3320
118	YA00000843	Inbusbout M6x16mm
119	YA00001156	Grasvangzak assy ELM3320 P
120	YA00000789	Grasvangzak ELM3320
121	YA00000791	Grasvangbak indicator ELM3320
122	YA00000793	Grasvangzakdeksel
123	YA00000795	Grasvanghandgreep
124	YA00000794	Parker 4x14mm ELM3320
125	YA00000797	Grasvangzakframe
126	YA00000796	Sluitring 4mm ELM3320
127	YA00000794	Parker 4x14mm ELM3320
128	YA00000798	Ringsleutel 10-13

Partdrawing for ELM3320 - Wielbasis&grasvangzak

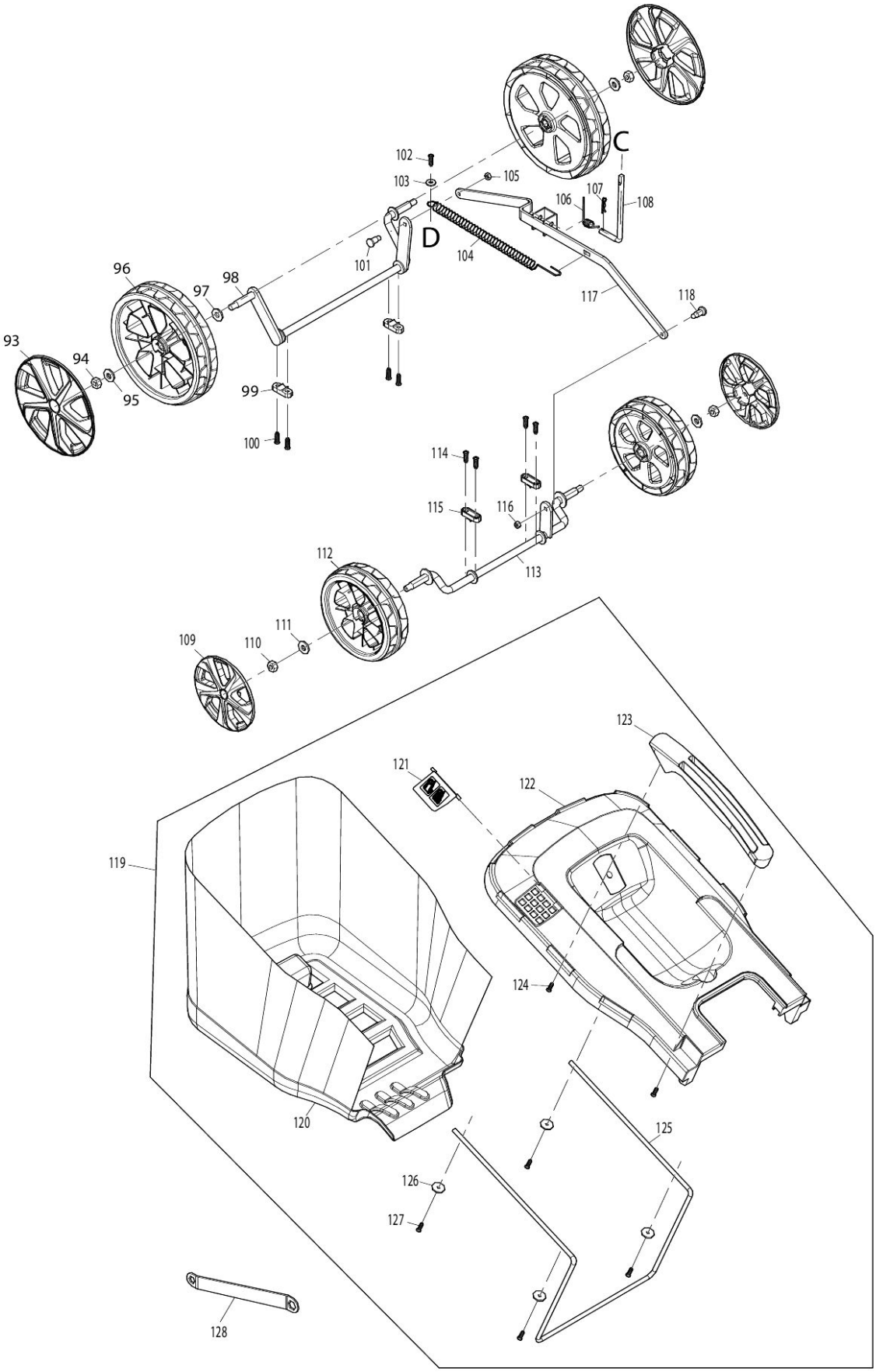

2019/01
ELM3320-WW-03

Partdrawing for ELM3320 - Wielbasis&grasvangzak

Nr.	Part nr.	Name
001	YA00000783	Duwboom (Boven) ELM3320
002	YA00001163	Handgreepkap ELM3320
003	YA00000784	Schakelaarhandel ELM3320
004	YA00000765	Schakeldoos R ELM3320
005	YA00000786	Tussenplaat ELM3320
006	YA00000766	Drukknop ELM3320
007	YA00000767	Drukveer 16.8 ELM3320
008	YA00000768	Eindkap R ELM3320
009	652024721	Parker 3,5X10Mm Ev3618
010	YA00000769	Torsieveer 21 ELM3320
011	YA00000778	Parker 4x16mm ELM3320
012	YA00000780	Kabelklem ELM3320
013	YA00000771	Controlekabel ELM3320
014	YA00000778	Parker 4x16mm ELM3320
015	YA00000780	Kabelklem ELM3320
016	YA00000773	Draadboom assy EUR ELM3320
017	YA00000781	Lensindicator ELM3320
018	YA00000772	Schakelaar ELM3320
019	652023811	Kabelhouder ELM3320
020	YA00000786	Tussenplaat ELM3320
021	YA00000782	Schakeldoos L ELM3320
022	YA00000778	Parker 4x16mm ELM3320
023	652023795	Steun tbv Hendel Re ELM3320
024	YA00000787	Tussenplaat ELM3320
025	652024721	Parker 3,5X10Mm Ev3618
026	652023794	Plug tbv hendel L ELM3320
027	YA00000737	Torsieveer 18.3 ELM3320
028	YA00000787	Tussenplaat ELM3320
029	652023793	Steun tbv hendel L ELM3320
030	YA00000778	Parker 4x16mm ELM3320
031	YA00000785	Parker 4x25mm ELM3320
032	YA00000799	Kabelclip ELM3320
033	YA00000801	Klemhendel ELM3320
034	YA00000802	Moerkap ELM3320
035	YA00001166	Inslagdop ELM3320
036	YA00001167	Duwboom (onder) ELM3320
037	YA00000803	Stelknop M8 ELM3320
038	YA00000420	Sluitring 8mm ELM3320
039	YA00000804	Verbindingsring ELM3320
040	YA00000806	Parker 5x20mm ELM3320
041	YA00000805	Verbindingsring R ELM3320
042	YA00000807	Zeskantbout M8x65mm
043	YA00000808	Verbindingsring L ELM3320
045	YA00000832	Uitwerpdeksel ELM3320
045	YA00000833	Uitwerpdeksel EM331
046	YA00000830	Scharnierpen ELM3320

Partdrawing for ELM3320 - Wielbasis&grasvangzak

Nr.	Part nr.	Name
047	YA00000831	Torsieveer 7.7 ELM3320
048	YA00000821	Parker 4x16mm ELM3320 P
049	YA00000838	Motorhuis ELM3320
050	YA00000834	Motorhuiskap ELM332/EM331
051	YA00000841	Beschermkussen ELM3320
052	YA00000398	Met.schr. M5x14mm ELM3320
053	YA00000835	Hoogteverstelplt ELM3320
054	YA00000836	Rubberplt h.verst ELM3320
055	YA00000837	Insteek borgmoer M5 ELM3320
056	YA00000840	Bumper ELM3320
057	YA00000821	Parker 4x16mm ELM3320 P
058	YA00000821	Parker 4x16mm ELM3320 P
059	YA00000820	Parker 5x16mm ELM3320
060	YA00000848	Handgreep hoogtever ELM3320
061	YA00000849	Met.schr. M4x10mm ELM3320
062	YA00001164	Motor 230V ELM3320
063	YA00000813	Parker 4x10mm ELM3320
064	YA00000814	Koolborstelset ELM3320
065	YA00001174	Tyrap ELM3310 #
066	YA00001173	Krimpkous ELM3310 #
067	YA00001172	Draadboom ELM3320
068	YA00001169	Poelie ELM3320
069	YA00000806	Parker 5x20mm ELM3320
070	YA00001168	V-Snaar ELM3320
071	YA00000821	Parker 4x16mm ELM3320 P
072	YA00000780	Kabelklem ELM3320
073	YA00000857	Beschermkussen ELM3320
074	YA00000819	Beschermkussen ELM3320
075	YA00000818	Maaidek ELM3320
076	YA00000819	Beschermkussen ELM3320
077	YA00000841	Beschermkussen ELM3320
078	YA00000806	Parker 5x20mm ELM3320
079	YA00000822	Grastunnel plaat ELM3320
080	YA00000820	Parker 5x16mm ELM3320
081	YA00000823	Verstevigingsarm R ELM3320
082	YA00000820	Parker 5x16mm ELM3320
083	YA00000824	Luchtinlaat R ELM3311
084	YA00000820	Parker 5x16mm ELM3320
085	YA00000846	Verstevigingsarm L ELM3320
086	YA00000820	Parker 5x16mm ELM3320
087	YA00000847	Luchtinlaat L ELM3311
088	YA00000820	Parker 5x16mm ELM3320
089	YA00000825	Binnenflens 45 ELM3311
090	YA00000731	Cirkelmes 33cm
091	YA00000826	Veerring 8mm ELM3320
092	YA00000827	Tapbout M8x25mm

Partdrawing for ELM3320 - Wielbasis&grasvangzak

Nr.	Part nr.	Name
093	YA00000809	Wieldop achter ELM3320
094	652023843	Insteekborgmoer M8
095	YA00000420	Sluitring 8mm ELM3320
096	YA00000810	Achterwiel 200mm ELM3320
097	YA00000856	Vulbus 10mm ELM3310
098	YA00000812	Achteras ELM3720 P
099	YA00000811	Montage plaat tbv as ELM3320
100	YA00000820	Parker 5x16mm ELM3320
101	YA00000843	Inbusbout M6x16mm
102	YA00000820	Parker 5x16mm ELM3320
103	YA00000845	Sluitring 5mm ELM3320
104	YA00000844	Trekveer 11mm ELM3320
105	YA00000627	Insteek borgmoer M6
106	YA00000852	Drukveer 8mm
107	YA00000851	Borgpin 7mm ELM3320
108	YA00000850	Hoogteverstelling ELM3320
109	YA00000853	Wieldop voor ELM3320
110	652023843	Insteekborgmoer M8
111	YA00000420	Sluitring 8mm ELM3320
112	YA00000854	Voorwiel 200mm ELM3320
113	YA00000855	Vooras ELM3320
114	YA00000820	Parker 5x16mm ELM3320
115	YA00000811	Montage plaat tbv as ELM3320
116	YA00000627	Insteek borgmoer M6
117	YA00000842	Verbindingsstang ELM3320
118	YA00000843	Inbusbout M6x16mm
119	YA00001156	Grasvangzak assy ELM3320 P
120	YA00000789	Grasvangzak ELM3320
121	YA00000791	Grasvangbak indicator ELM3320
122	YA00000793	Grasvangzakdeksel
123	YA00000795	Grasvanghandgreep
124	YA00000794	Parker 4x14mm ELM3320
125	YA00000797	Grasvangzakframe
126	YA00000796	Sluitring 4mm ELM3320
127	YA00000794	Parker 4x14mm ELM3320
128	YA00000798	Ringsleutel 10-13