Partdrawing for ELM4621 - Duwboom_Controls

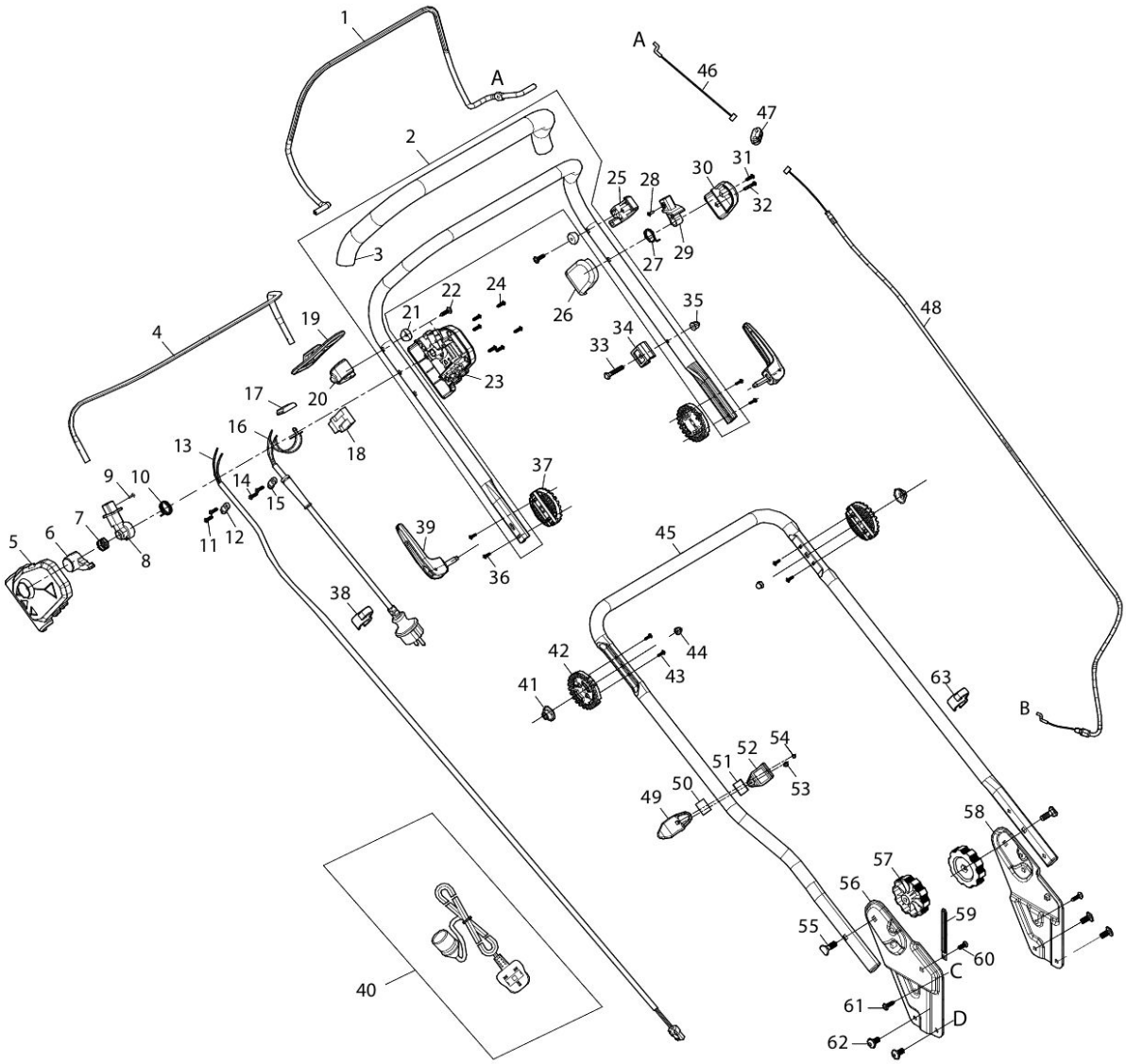

2019/02
ELM4621 1/3

Partdrawing for ELM4621 - Duwboom_Controls

Nr.	Part nr.	Name
001	YA00001108	Controlehendel
002	YA00001159	Duwboom boven EM463S
003	YA00001185	Softgrip EM463S
004	YA00001160	Schakelhendel EM463S
005	YA00000765	Schakeldoos R ELM3320
006	YA00000766	Drukknop ELM3320
007	YA00000767	Drukveer 16.8 ELM3320
008	YA00000768	Eindkap R ELM3320
009	652024721	Parker 3,5X10Mm Ev3618
010	YA00000769	Torsieveer 21 ELM3320
011	YA00000778	Parker 4x16mm ELM3320
012	YA00000780	Kabelklem ELM3320
013	YA00001038	Aansluitsnoer EM463S
014	YA00000778	Parker 4x16mm ELM3320
015	YA00000780	Kabelklem ELM3320
016	YA00000773	Draadboom assy EUR ELM3320
017	YA00000781	Lensindicator ELM3320
018	YA00000772	Schakelaar ELM3320
019	652023811	Kabelhouder ELM3320
020	YA00001105	Controlehendelhouder R EM63S
021	YA00001106	Revet nylon 5mm EM463S
022	YA00000820	Parker 5x16mm ELM3320
023	YA00000782	Schakeldoos L ELM3320
024	YA00000778	Parker 4x16mm ELM3320
025	YA00001107	Controlehendelhouder L EM63S
026	652023795	Steun tbv Hendel Re ELM3320
027	YA00000737	Torsieveer 18.3 ELM3320
028	652024721	Parker 3,5X10Mm Ev3618
029	652023794	Plug tbv hendel L ELM3320
030	652023793	Steun tbv hendel L ELM3320
031	YA00000778	Parker 4x16mm ELM3320
032	YA00000785	Parker 4x25mm ELM3320
033	YA00001109	Inbusbout M6x35mm EM463S
034	YA00001110	Eindkap EM463S
035	YA00000802	Moerkap ELM3320
036	YA00000960	Met.Schr 3X12mm ELM4121
037	YA00000961	Verbindingsring ELM4121
038	YA00000921	Kabelklem ELM4120
039	YA00000975	Klemhendel ELM4121
040	YA00000858	Verlengkabel 220V EM463S P
041	YA00000976	Veer conisch ELM4121
042	YA00000977	Verbindingsring ELM4121
043	YA00000960	Met.Schr 3X12mm ELM4121
044	YA00000802	Moerkap ELM3320
045	YA00001046	Duwboom onder EM463S
046	YA00001143	Gaskabel kort EM463S

Partdrawing for ELM4621 - Duwboom_Controls

Nr.	Part nr.	Name
047	YA00001142	Kabelgeleider EM463S
048	YA00001161	Gaskabel lang EM463S
049	YA00000970	Kabelgeleider ELM4121
050	YA00000971	Rubber revet ELM4121
051	YA00000971	Rubber revet ELM4121
052	YA00000972	Kabelklem ELM4121
053	YA00000873	Parker 4X12Mm ELM3720
054	YA00000973	Parker 3x16Mm ELM4121
055	YA00000983	Bout M8x40 plat 4k-kop ELM4121
056	YA00001060	Handgreepsteun R EM463S
057	YA00000803	Stelknop M8 ELM3320
058	YA00001063	Handgreepsteun L EM463S
059	YA00000997	Kabelklem ELM4121
060	YA00000998	Met.schr M6x18mm ELM4121
061	YA00000778	Parker 4x16mm ELM3320
062	YA00000995	Schroef M8x16mm
063	YA00000921	Kabelklem ELM4120
064	652023758	Met.schr. M5x16mm EM463S
065	YA00001125	Motorafdekkap ELM4621
066	YA00001070	Motorafdekkap BLW ELM4620
067	YA00001126	Motorafdekkap EM463S
068	YA00000820	Parker 5x16mm ELM3320
069	652023758	Met.schr. M5x16mm EM463S
070	YA00000778	Parker 4x16mm ELM3320
071	YA00001140	Motorhouse TOP EM463S
072	YA00001096	Borgring S17 EM463S
073	YA00001097	Waaier motor EM463S
074	YA00001074	Motor assy 50Hz 230V ELM4621
075	YA00001099	Condensator 25mF 500V EM463S
076	YA00000778	Parker 4x16mm ELM3320
077	652023752	Kabelklem Ud2500
078	YA00001075	Basisplaat motorhuis EM463S
079	652023843	Insteekborgmoer M8
080	YA00000995	Schroef M8x16mm
081	YA00001058	Uitwerpdeksel ELM4620
082	YA00001122	Scharnierpen EM463S
083	YA00000990	Borgring E5
084	YA00000994	Torsieveer 7,7mm
085	652023758	Met.schr. M5x16mm EM463S
086	YA00001134	Tandwielafdekkap EM463S
087	YA00001061	Achterklepbasis ELM4620
088	YA00000778	Parker 4x16mm ELM3320
089	YA00001135	Doorvoer EM463S
090	YA00001089	Montagebord EM463S
091	YA00000778	Parker 4x16mm ELM3320
092	YA00001064	Hoogteplaat EM463S

Partdrawing for ELM4621 - Duwboom_Controls

Nr.	Part nr.	Name
093	652023758	Met.schr. M5x16mm EM463S
094	YA00001123	Maaidek EM463S
095	YA00001090	Uitwerpgeleider zij EM463S
096	YA00001092	Uitwerpdeksel zijkant EM463S
097	YA00001091	Parker 5x12mm EM463S
098	YA00001076	Inbusbout M8x35mm EM463S
099	YA00001096	Borgring S17 EM463S
100	YA00001141	Asspie EM463S
101	YA00001138	V-snaar XPZ 772 EM463S
102	YA00001121	Aandrijfunit EM463S
103	YA00001137	Tandwielkaststabalisator
104	YA00001136	Inbusbout M6x16mm EM463S
105	YA00001139	Poelie EM463S
106	YA00001094	Waaier cirkelmes EM463S
107	YA00001024	Parker 5x20mm EM463S
108	YA00001095	Waaierkap onder EM463S
109	YA00000778	Parker 4x16mm ELM3320
110	YA00001066	Messupporter EM463S
111	YA00000742	Cirkelmes 46cm
112	YA00001067	Bout tbv cirkelmes M10x30mm
113	YA00001031	Parker 4x10mm EM463S
114	YA00001024	Parker 5x20mm EM463S
115	YA00000820	Parker 5x16mm ELM3320
116	YA00001079	Voorasafdekkap ELM4620
117	YA00001080	Voorasafdekkap EM463S
118	YA00000778	Parker 4x16mm ELM3320
119	YA00001049	Achterwielkap EM463S
120	652023843	Insteekborgmoer M8
121	YA00000420	Sluitring 8mm ELM3320
122	YA00001186	Wiellager ID12 achter EM463S
123	YA00001050	Achterwiel EM463S
123-1	YA00001113	Achterwiel ELM4621
124	YA00001186	Wiellager ID12 achter EM463S
125	YA00001132	Wielafdekkap achter EM463S
126	YA00001088	Wielbus achter EM463S
127	YA00001052	Achteras EM463S P
128	YA00000989	Hoogteverstelgreep ELM4121
129	YA00000988	Met.schr. M4x12mm
130	YA00001053	Hoogteverstelgreep EM463S
131	YA00000393	Moer M5
132	YA00000393	Moer M5
133	YA00000986	Veer hoogteverstelling ELM4121
134	YA00000407	Moerbout M5x16mm
135	YA00000407	Moerbout M5x16mm
136	YA00001117	Borgring S12 EM463S P
137	YA00001130	Tandwiel 13 R EM463S

Partdrawing for ELM4621 - Duwboom_Controls

Nr.	Part nr.	Name
138	YA00001131	Pin 5x25mm EM463S
139	YA00001117	Borgring S12 EM463S P
140	YA00001118	Wiellager ID12 achter EM463S
141	YA00001119	Borgring S34 EM463S
142	652023758	Met.schr. M5x16mm EM463S
143	YA00001120	Montageplt achteras EM463S
144	YA00001133	Tandwiel 13 L EM463S
145	YA00000851	Borgpin 7mm ELM3320
146	YA00001018	Pin 7mm
147	YA00001127	Verbindingspin EM463S
148	YA00001081	Voorwielkap EM463S
149	652023843	Insteekborgmoer M8
150	YA00000420	Sluitring 8mm ELM3320
151	YA00001100	Nylon lager EM463S
152	YA00001082	Voorwiel EM463S
153	YA00001100	Nylon lager EM463S
154	YA00001085	Vooras EM463S
155	YA00001084	Hoogteverstel veer EM463S
156	YA00001083	Voorasmontagekap EM463S
157	YA00001025	Voorasbevestiging B ELM4121
158	YA00000851	Borgpin 7mm ELM3320
159	YA00001018	Pin 7mm
160	YA00001039	Opvangzak assy ELM4620 P
161	YA00001041	Opvangzak ELM4620
162	YA00000791	Grasvangbak indicator ELM3320
163	YA00001043	Opvangzakdeksel EM463S
164	YA00000795	Grasvanghandgreep
165	YA00000778	Parker 4x16mm ELM3320
166	YA00001111	Opvangzakframe EM463S
167	YA00000796	Sluitring 4mm ELM3320
168	YA00000778	Parker 4x16mm ELM3320
169	YA00001047	Mulchplug
170	YA00001048	Mulchplug EM463S P
171	YA00000980	Mulchsluiting ELM4121
172	YA00001112	Drukveer EM463S
173	YA00000982	Borgring tbv mulchplug ELM4121
174	YA00000778	Parker 4x16mm ELM3320
175	YA00001045	Spanner 10-27mm EM463S

Partdrawing for ELM4621 - Maaidek_Motor

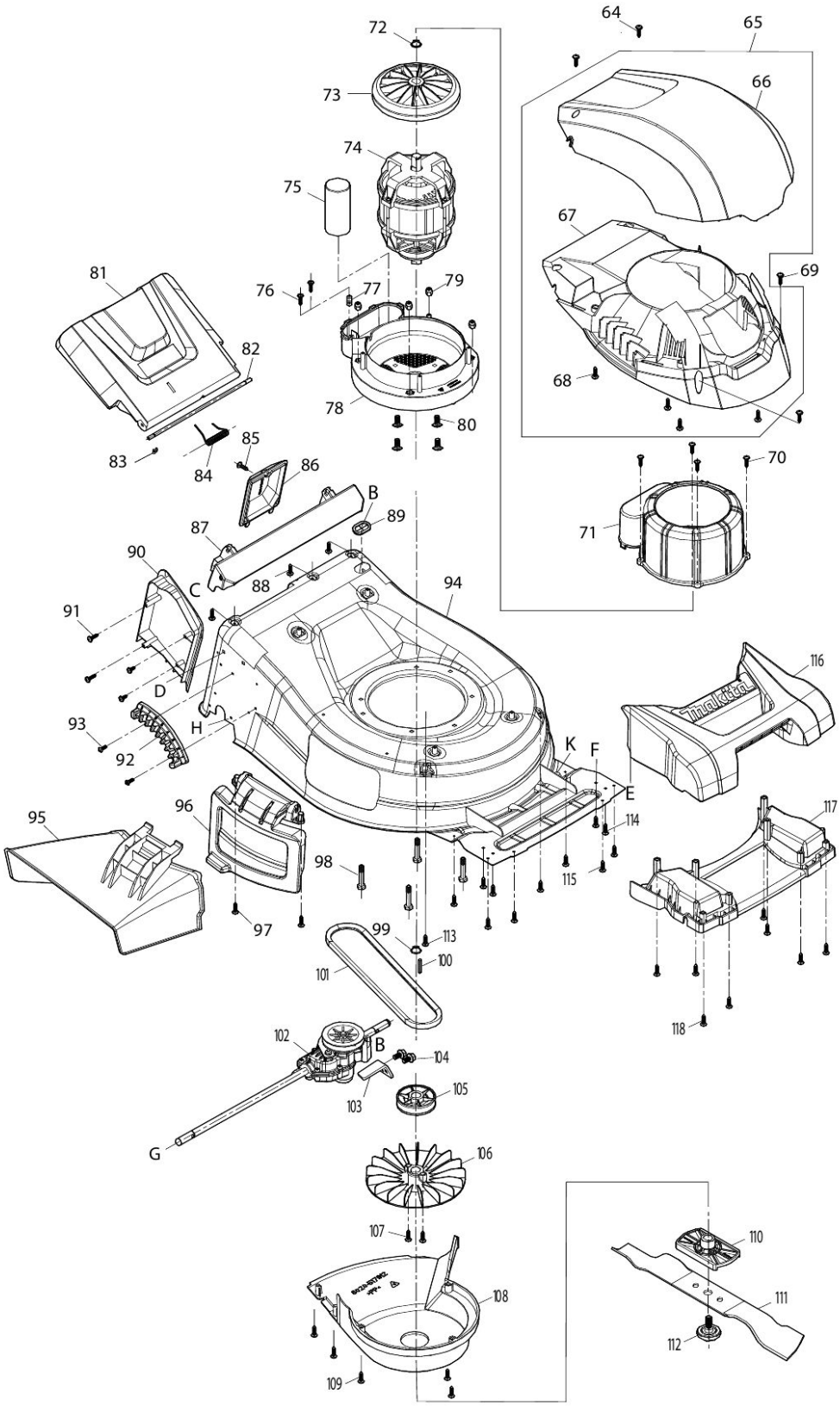

2019/02
ELM4621 2/3

Partdrawing for ELM4621 - Maaidek_Motor

Nr.	Part nr.	Name
001	YA00001108	Controlehendel
002	YA00001159	Duwboom boven EM463S
003	YA00001185	Softgrip EM463S
004	YA00001160	Schakelhendel EM463S
005	YA00000765	Schakeldoos R ELM3320
006	YA00000766	Drukknop ELM3320
007	YA00000767	Drukveer 16.8 ELM3320
008	YA00000768	Eindkap R ELM3320
009	652024721	Parker 3,5X10Mm Ev3618
010	YA00000769	Torsieveer 21 ELM3320
011	YA00000778	Parker 4x16mm ELM3320
012	YA00000780	Kabelklem ELM3320
013	YA00001038	Aansluitsnoer EM463S
014	YA00000778	Parker 4x16mm ELM3320
015	YA00000780	Kabelklem ELM3320
016	YA00000773	Draadboom assy EUR ELM3320
017	YA00000781	Lensindicator ELM3320
018	YA00000772	Schakelaar ELM3320
019	652023811	Kabelhouder ELM3320
020	YA00001105	Controlehendelhouder R EM63S
021	YA00001106	Revet nylon 5mm EM463S
022	YA00000820	Parker 5x16mm ELM3320
023	YA00000782	Schakeldoos L ELM3320
024	YA00000778	Parker 4x16mm ELM3320
025	YA00001107	Controlehendelhouder L EM63S
026	652023795	Steun tbv Hendel Re ELM3320
027	YA00000737	Torsieveer 18.3 ELM3320
028	652024721	Parker 3,5X10Mm Ev3618
029	652023794	Plug tbv hendel L ELM3320
030	652023793	Steun tbv hendel L ELM3320
031	YA00000778	Parker 4x16mm ELM3320
032	YA00000785	Parker 4x25mm ELM3320
033	YA00001109	Inbusbout M6x35mm EM463S
034	YA00001110	Eindkap EM463S
035	YA00000802	Moerkap ELM3320
036	YA00000960	Met.Schr 3X12mm ELM4121
037	YA00000961	Verbindingsring ELM4121
038	YA00000921	Kabelklem ELM4120
039	YA00000975	Klemhendel ELM4121
040	YA00000858	Verlengkabel 220V EM463S P
041	YA00000976	Veer conisch ELM4121
042	YA00000977	Verbindingsring ELM4121
043	YA00000960	Met.Schr 3X12mm ELM4121
044	YA00000802	Moerkap ELM3320
045	YA00001046	Duwboom onder EM463S
046	YA00001143	Gaskabel kort EM463S

Partdrawing for ELM4621 - Maaidek_Motor

Nr.	Part nr.	Name
047	YA00001142	Kabelgeleider EM463S
048	YA00001161	Gaskabel lang EM463S
049	YA00000970	Kabelgeleider ELM4121
050	YA00000971	Rubber revet ELM4121
051	YA00000971	Rubber revet ELM4121
052	YA00000972	Kabelklem ELM4121
053	YA00000873	Parker 4X12Mm ELM3720
054	YA00000973	Parker 3x16Mm ELM4121
055	YA00000983	Bout M8x40 plat 4k-kop ELM4121
056	YA00001060	Handgreepsteun R EM463S
057	YA00000803	Stelknop M8 ELM3320
058	YA00001063	Handgreepsteun L EM463S
059	YA00000997	Kabelklem ELM4121
060	YA00000998	Met.schr M6x18mm ELM4121
061	YA00000778	Parker 4x16mm ELM3320
062	YA00000995	Schroef M8x16mm
063	YA00000921	Kabelklem ELM4120
064	652023758	Met.schr. M5x16mm EM463S
065	YA00001125	Motorafdekkap ELM4621
066	YA00001070	Motorafdekkap BLW ELM4620
067	YA00001126	Motorafdekkap EM463S
068	YA00000820	Parker 5x16mm ELM3320
069	652023758	Met.schr. M5x16mm EM463S
070	YA00000778	Parker 4x16mm ELM3320
071	YA00001140	Motorhouse TOP EM463S
072	YA00001096	Borgring S17 EM463S
073	YA00001097	Waaier motor EM463S
074	YA00001074	Motor assy 50Hz 230V ELM4621
075	YA00001099	Condensator 25mF 500V EM463S
076	YA00000778	Parker 4x16mm ELM3320
077	652023752	Kabelklem Ud2500
078	YA00001075	Basisplaat motorhuis EM463S
079	652023843	Insteekborgmoer M8
080	YA00000995	Schroef M8x16mm
081	YA00001058	Uitwerpdeksel ELM4620
082	YA00001122	Scharnierpen EM463S
083	YA00000990	Borgring E5
084	YA00000994	Torsieveer 7,7mm
085	652023758	Met.schr. M5x16mm EM463S
086	YA00001134	Tandwielafdekkap EM463S
087	YA00001061	Achterklepbasis ELM4620
088	YA00000778	Parker 4x16mm ELM3320
089	YA00001135	Doorvoer EM463S
090	YA00001089	Montagebord EM463S
091	YA00000778	Parker 4x16mm ELM3320
092	YA00001064	Hoogteplaat EM463S

Partdrawing for ELM4621 - Maaidek_Motor

Nr.	Part nr.	Name
093	652023758	Met.schr. M5x16mm EM463S
094	YA00001123	Maaidek EM463S
095	YA00001090	Uitwerpgeleider zij EM463S
096	YA00001092	Uitwerpdeksel zijkant EM463S
097	YA00001091	Parker 5x12mm EM463S
098	YA00001076	Inbusbout M8x35mm EM463S
099	YA00001096	Borgring S17 EM463S
100	YA00001141	Asspie EM463S
101	YA00001138	V-snaar XPZ 772 EM463S
102	YA00001121	Aandrijfunit EM463S
103	YA00001137	Tandwielkaststabalisator
104	YA00001136	Inbusbout M6x16mm EM463S
105	YA00001139	Poelie EM463S
106	YA00001094	Waaier cirkelmes EM463S
107	YA00001024	Parker 5x20mm EM463S
108	YA00001095	Waaierkap onder EM463S
109	YA00000778	Parker 4x16mm ELM3320
110	YA00001066	Messupporter EM463S
111	YA00000742	Cirkelmes 46cm
112	YA00001067	Bout tbv cirkelmes M10x30mm
113	YA00001031	Parker 4x10mm EM463S
114	YA00001024	Parker 5x20mm EM463S
115	YA00000820	Parker 5x16mm ELM3320
116	YA00001079	Voorasafdekkap ELM4620
117	YA00001080	Voorasafdekkap EM463S
118	YA00000778	Parker 4x16mm ELM3320
119	YA00001049	Achterwielkap EM463S
120	652023843	Insteekborgmoer M8
121	YA00000420	Sluitring 8mm ELM3320
122	YA00001186	Wiellager ID12 achter EM463S
123	YA00001050	Achterwiel EM463S
123-1	YA00001113	Achterwiel ELM4621
124	YA00001186	Wiellager ID12 achter EM463S
125	YA00001132	Wielafdekkap achter EM463S
126	YA00001088	Wielbus achter EM463S
127	YA00001052	Achteras EM463S P
128	YA00000989	Hoogteverstelgreep ELM4121
129	YA00000988	Met.schr. M4x12mm
130	YA00001053	Hoogteverstelgreep EM463S
131	YA00000393	Moer M5
132	YA00000393	Moer M5
133	YA00000986	Veer hoogteverstelling ELM4121
134	YA00000407	Moerbout M5x16mm
135	YA00000407	Moerbout M5x16mm
136	YA00001117	Borgring S12 EM463S P
137	YA00001130	Tandwiel 13 R EM463S

Partdrawing for ELM4621 - Maaidek_Motor

Nr.	Part nr.	Name
138	YA00001131	Pin 5x25mm EM463S
139	YA00001117	Borgring S12 EM463S P
140	YA00001118	Wiellager ID12 achter EM463S
141	YA00001119	Borgring S34 EM463S
142	652023758	Met.schr. M5x16mm EM463S
143	YA00001120	Montageplt achteras EM463S
144	YA00001133	Tandwiel 13 L EM463S
145	YA00000851	Borgpin 7mm ELM3320
146	YA00001018	Pin 7mm
147	YA00001127	Verbindingspin EM463S
148	YA00001081	Voorwielkap EM463S
149	652023843	Insteekborgmoer M8
150	YA00000420	Sluitring 8mm ELM3320
151	YA00001100	Nylon lager EM463S
152	YA00001082	Voorwiel EM463S
153	YA00001100	Nylon lager EM463S
154	YA00001085	Vooras EM463S
155	YA00001084	Hoogteverstel veer EM463S
156	YA00001083	Voorasmontagekap EM463S
157	YA00001025	Voorasbevestiging B ELM4121
158	YA00000851	Borgpin 7mm ELM3320
159	YA00001018	Pin 7mm
160	YA00001039	Opvangzak assy ELM4620 P
161	YA00001041	Opvangzak ELM4620
162	YA00000791	Grasvangbak indicator ELM3320
163	YA00001043	Opvangzakdeksel EM463S
164	YA00000795	Grasvanghandgreep
165	YA00000778	Parker 4x16mm ELM3320
166	YA00001111	Opvangzakframe EM463S
167	YA00000796	Sluitring 4mm ELM3320
168	YA00000778	Parker 4x16mm ELM3320
169	YA00001047	Mulchplug
170	YA00001048	Mulchplug EM463S P
171	YA00000980	Mulchsluiting ELM4121
172	YA00001112	Drukveer EM463S
173	YA00000982	Borgring tbv mulchplug ELM4121
174	YA00000778	Parker 4x16mm ELM3320
175	YA00001045	Spanner 10-27mm EM463S

Partdrawing for ELM4621 - Onderstel_Vangzak

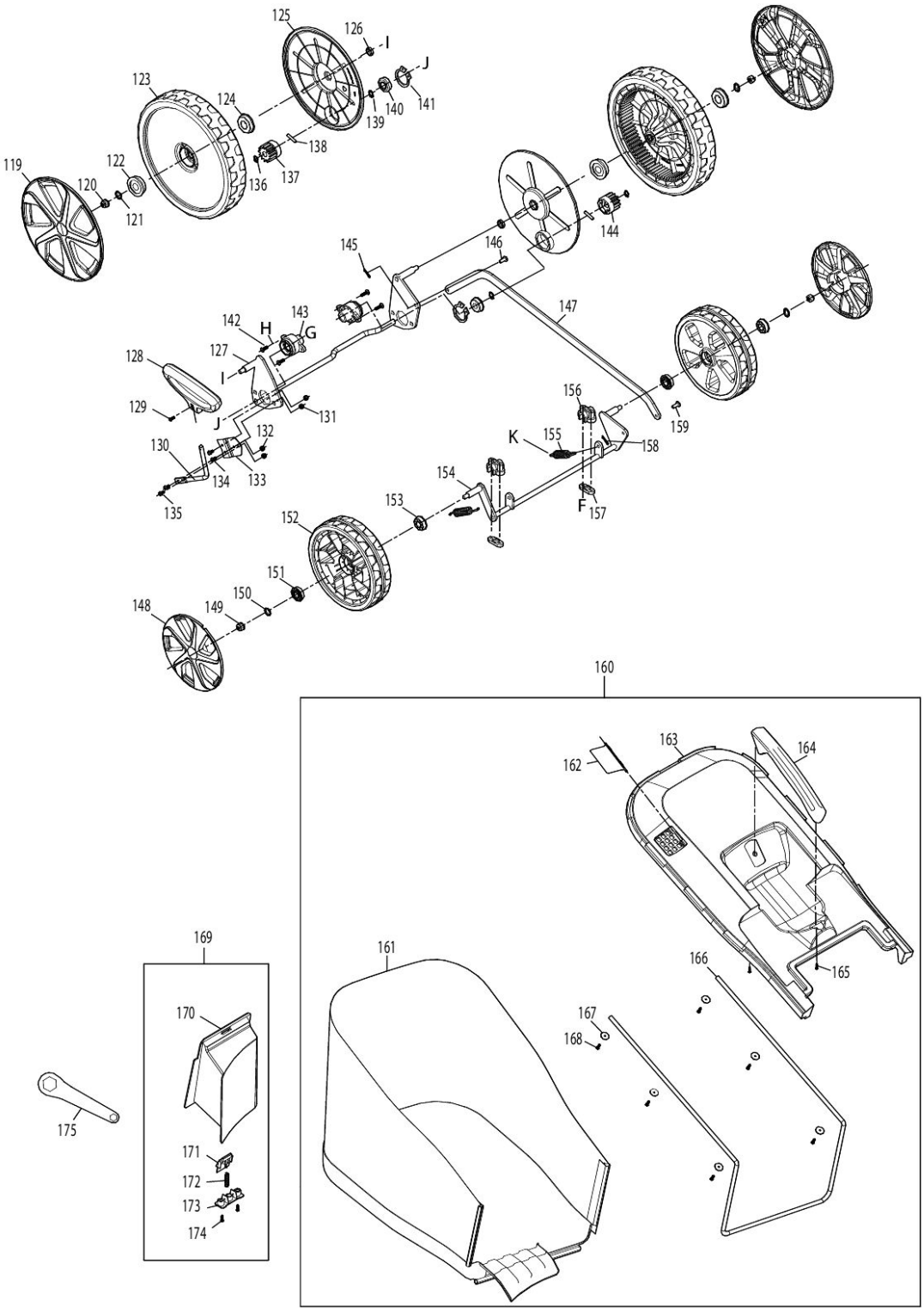

2019/02
ELM4621 3/3

Partdrawing for ELM4621 - Onderstel_Vangzak

Nr.	Part nr.	Name
001	YA00001108	Controlehendel
002	YA00001159	Duwboom boven EM463S
003	YA00001185	Softgrip EM463S
004	YA00001160	Schakelhendel EM463S
005	YA00000765	Schakeldoos R ELM3320
006	YA00000766	Drukknop ELM3320
007	YA00000767	Drukveer 16.8 ELM3320
008	YA00000768	Eindkap R ELM3320
009	652024721	Parker 3,5X10Mm Ev3618
010	YA00000769	Torsieveer 21 ELM3320
011	YA00000778	Parker 4x16mm ELM3320
012	YA00000780	Kabelklem ELM3320
013	YA00001038	Aansluitsnoer EM463S
014	YA00000778	Parker 4x16mm ELM3320
015	YA00000780	Kabelklem ELM3320
016	YA00000773	Draadboom assy EUR ELM3320
017	YA00000781	Lensindicator ELM3320
018	YA00000772	Schakelaar ELM3320
019	652023811	Kabelhouder ELM3320
020	YA00001105	Controlehendelhouder R EM63S
021	YA00001106	Revet nylon 5mm EM463S
022	YA00000820	Parker 5x16mm ELM3320
023	YA00000782	Schakeldoos L ELM3320
024	YA00000778	Parker 4x16mm ELM3320
025	YA00001107	Controlehendelhouder L EM63S
026	652023795	Steun tbv Hendel Re ELM3320
027	YA00000737	Torsieveer 18.3 ELM3320
028	652024721	Parker 3,5X10Mm Ev3618
029	652023794	Plug tbv hendel L ELM3320
030	652023793	Steun tbv hendel L ELM3320
031	YA00000778	Parker 4x16mm ELM3320
032	YA00000785	Parker 4x25mm ELM3320
033	YA00001109	Inbusbout M6x35mm EM463S
034	YA00001110	Eindkap EM463S
035	YA00000802	Moerkap ELM3320
036	YA00000960	Met.Schr 3X12mm ELM4121
037	YA00000961	Verbindingsring ELM4121
038	YA00000921	Kabelklem ELM4120
039	YA00000975	Klemhendel ELM4121
040	YA00000858	Verlengkabel 220V EM463S P
041	YA00000976	Veer conisch ELM4121
042	YA00000977	Verbindingsring ELM4121
043	YA00000960	Met.Schr 3X12mm ELM4121
044	YA00000802	Moerkap ELM3320
045	YA00001046	Duwboom onder EM463S
046	YA00001143	Gaskabel kort EM463S

Partdrawing for ELM4621 - Onderstel_Vangzak

Nr.	Part nr.	Name
047	YA00001142	Kabelgeleider EM463S
048	YA00001161	Gaskabel lang EM463S
049	YA00000970	Kabelgeleider ELM4121
050	YA00000971	Rubber revet ELM4121
051	YA00000971	Rubber revet ELM4121
052	YA00000972	Kabelklem ELM4121
053	YA00000873	Parker 4X12Mm ELM3720
054	YA00000973	Parker 3x16Mm ELM4121
055	YA00000983	Bout M8x40 plat 4k-kop ELM4121
056	YA00001060	Handgreepsteun R EM463S
057	YA00000803	Stelknop M8 ELM3320
058	YA00001063	Handgreepsteun L EM463S
059	YA00000997	Kabelklem ELM4121
060	YA00000998	Met.schr M6x18mm ELM4121
061	YA00000778	Parker 4x16mm ELM3320
062	YA00000995	Schroef M8x16mm
063	YA00000921	Kabelklem ELM4120
064	652023758	Met.schr. M5x16mm EM463S
065	YA00001125	Motorafdekkap ELM4621
066	YA00001070	Motorafdekkap BLW ELM4620
067	YA00001126	Motorafdekkap EM463S
068	YA00000820	Parker 5x16mm ELM3320
069	652023758	Met.schr. M5x16mm EM463S
070	YA00000778	Parker 4x16mm ELM3320
071	YA00001140	Motorhouse TOP EM463S
072	YA00001096	Borgring S17 EM463S
073	YA00001097	Waaier motor EM463S
074	YA00001074	Motor assy 50Hz 230V ELM4621
075	YA00001099	Condensator 25mF 500V EM463S
076	YA00000778	Parker 4x16mm ELM3320
077	652023752	Kabelklem Ud2500
078	YA00001075	Basisplaat motorhuis EM463S
079	652023843	Insteekborgmoer M8
080	YA00000995	Schroef M8x16mm
081	YA00001058	Uitwerpdeksel ELM4620
082	YA00001122	Scharnierpen EM463S
083	YA00000990	Borgring E5
084	YA00000994	Torsieveer 7,7mm
085	652023758	Met.schr. M5x16mm EM463S
086	YA00001134	Tandwielafdekkap EM463S
087	YA00001061	Achterklepbasis ELM4620
088	YA00000778	Parker 4x16mm ELM3320
089	YA00001135	Doorvoer EM463S
090	YA00001089	Montagebord EM463S
091	YA00000778	Parker 4x16mm ELM3320
092	YA00001064	Hoogteplaat EM463S

Partdrawing for ELM4621 - Onderstel_Vangzak

Nr.	Part nr.	Name
093	652023758	Met.schr. M5x16mm EM463S
094	YA00001123	Maaidek EM463S
095	YA00001090	Uitwerpgeleider zij EM463S
096	YA00001092	Uitwerpdeksel zijkant EM463S
097	YA00001091	Parker 5x12mm EM463S
098	YA00001076	Inbusbout M8x35mm EM463S
099	YA00001096	Borgring S17 EM463S
100	YA00001141	Asspie EM463S
101	YA00001138	V-snaar XPZ 772 EM463S
102	YA00001121	Aandrijfunit EM463S
103	YA00001137	Tandwielkaststabalisator
104	YA00001136	Inbusbout M6x16mm EM463S
105	YA00001139	Poelie EM463S
106	YA00001094	Waaier cirkelmes EM463S
107	YA00001024	Parker 5x20mm EM463S
108	YA00001095	Waaierkap onder EM463S
109	YA00000778	Parker 4x16mm ELM3320
110	YA00001066	Messupporter EM463S
111	YA00000742	Cirkelmes 46cm
112	YA00001067	Bout tbv cirkelmes M10x30mm
113	YA00001031	Parker 4x10mm EM463S
114	YA00001024	Parker 5x20mm EM463S
115	YA00000820	Parker 5x16mm ELM3320
116	YA00001079	Voorasafdekkap ELM4620
117	YA00001080	Voorasafdekkap EM463S
118	YA00000778	Parker 4x16mm ELM3320
119	YA00001049	Achterwielkap EM463S
120	652023843	Insteekborgmoer M8
121	YA00000420	Sluitring 8mm ELM3320
122	YA00001186	Wiellager ID12 achter EM463S
123	YA00001050	Achterwiel EM463S
123-1	YA00001113	Achterwiel ELM4621
124	YA00001186	Wiellager ID12 achter EM463S
125	YA00001132	Wielafdekkap achter EM463S
126	YA00001088	Wielbus achter EM463S
127	YA00001052	Achteras EM463S P
128	YA00000989	Hoogteverstelgreep ELM4121
129	YA00000988	Met.schr. M4x12mm
130	YA00001053	Hoogteverstelgreep EM463S
131	YA00000393	Moer M5
132	YA00000393	Moer M5
133	YA00000986	Veer hoogteverstelling ELM4121
134	YA00000407	Moerbout M5x16mm
135	YA00000407	Moerbout M5x16mm
136	YA00001117	Borgring S12 EM463S P
137	YA00001130	Tandwiel 13 R EM463S

Partdrawing for ELM4621 - Onderstel_Vangzak

Nr.	Part nr.	Name
138	YA00001131	Pin 5x25mm EM463S
139	YA00001117	Borgring S12 EM463S P
140	YA00001118	Wiellager ID12 achter EM463S
141	YA00001119	Borgring S34 EM463S
142	652023758	Met.schr. M5x16mm EM463S
143	YA00001120	Montageplt achteras EM463S
144	YA00001133	Tandwiel 13 L EM463S
145	YA00000851	Borgpin 7mm ELM3320
146	YA00001018	Pin 7mm
147	YA00001127	Verbindingspin EM463S
148	YA00001081	Voorwielkap EM463S
149	652023843	Insteekborgmoer M8
150	YA00000420	Sluitring 8mm ELM3320
151	YA00001100	Nylon lager EM463S
152	YA00001082	Voorwiel EM463S
153	YA00001100	Nylon lager EM463S
154	YA00001085	Vooras EM463S
155	YA00001084	Hoogteverstel veer EM463S
156	YA00001083	Voorasmontagekap EM463S
157	YA00001025	Voorasbevestiging B ELM4121
158	YA00000851	Borgpin 7mm ELM3320
159	YA00001018	Pin 7mm
160	YA00001039	Opvangzak assy ELM4620 P
161	YA00001041	Opvangzak ELM4620
162	YA00000791	Grasvangbak indicator ELM3320
163	YA00001043	Opvangzakdeksel EM463S
164	YA00000795	Grasvanghandgreep
165	YA00000778	Parker 4x16mm ELM3320
166	YA00001111	Opvangzakframe EM463S
167	YA00000796	Sluitring 4mm ELM3320
168	YA00000778	Parker 4x16mm ELM3320
169	YA00001047	Mulchplug
170	YA00001048	Mulchplug EM463S P
171	YA00000980	Mulchsluiting ELM4121
172	YA00001112	Drukveer EM463S
173	YA00000982	Borgring tbv mulchplug ELM4121
174	YA00000778	Parker 4x16mm ELM3320
175	YA00001045	Spanner 10-27mm EM463S