Makita Service Information / Model: HM1203C

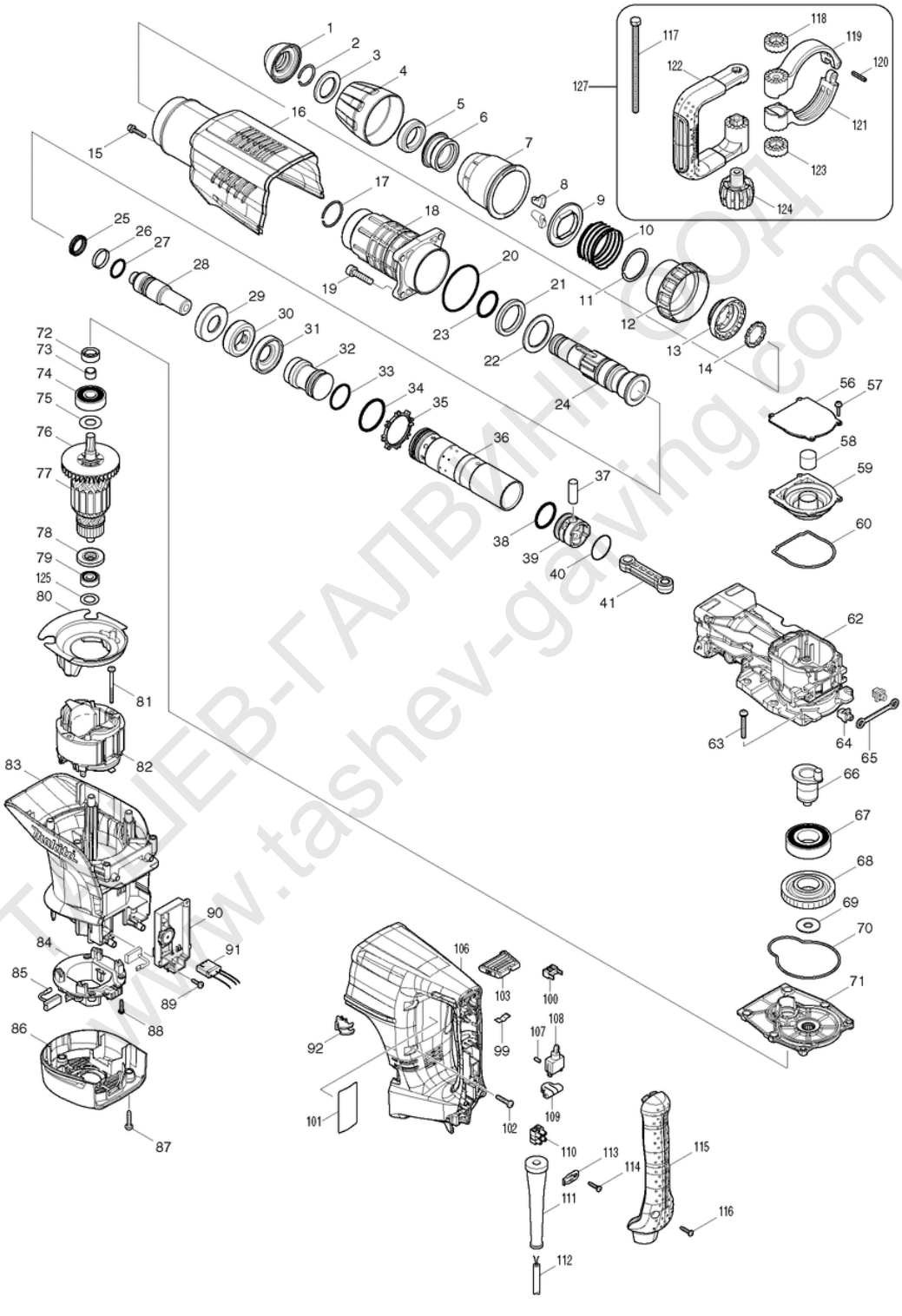

ТАШЕВ-ГАЛВИНГ ООД
www.tashev-galving.com

POS	Bestell-Nr.	Artikelbeschreibung	Stk.
1	424165-8	WERKZEUGH.-KAPPE HM1213C	1
2	233973-4	FEDERRING 26 HM1213C/1203C	1
3	267386-7	SCHEIBE 30 HM1213C/1203C	1
4	450894-7	BOHRFUTTERDECKEL HM1213C	1
5	262147-0	GUMMIRING 30 HM1213C/1203C	1
6	324987-5	BOHRFUTTERRING HM1213C/1203C	1
7	450895-5	AUSLÖSEDECKEL HM1213C/1203C	1
8	310279-8	HALTEBÜGEL HM1213C/1203C	2
9	346015-6	FEDERFÜHRUNG HM1213C/1203C	1
10	234086-4	DRUCKFEDER 56 HM1213C/1203C	1
11	961232-3	SEEGERING WR-45 HR5001C/HM120	1
12	450893-9	STELLRINGDECKEL HM1213C	1
13	324969-7	STELLRING HM1213C/1203C	1
14	324988-3	FIXIERRING HM1213C/1203C	1
15	922243-3	INBUSSCHRAUBE M5x25 HM1203C	1
16	450903-2	GEHÄUSEDECKEL	1
17	233970-0	FEDERRING 35 HM1213C/1203C	1
18	158858-2	VORDERGEHÄUSE HM1213C71203C	1
19	922456-6	INBUSSCHRAUBE M8x35 HM1203C	4
20	213720-9	O-RING 67 HM1203C/AN911H	1
21	262148-8	GUMMIRING 39 HM1213C/1203C	1
22	267387-5	SCHEIBE 39 HM1213C/1203C	1
23	213079-4	O-RING 35.5 HM1213C/1203C	1
24	324985-9	WERKZEUGHALTER HM1213C/1203C	1
25	213980-3	X-RING 21 HR4501C/HM1203C	1
26	213431-6	FLUORIDRING 28 HR4000C/HM120	1
27	213394-6	O-RING 23 HR5001C/HM1202C	1
28	324990-6	SCHLAGBOLZEN HM1213C/1203C	1
29	324993-0	ANSATZHÜLSE HM1213C/1203C	1
30	262149-6	GUMMIRING 24 HM1213C/1203C	1
31	324993-0	ANSATZHÜLSE HM1213C/1203C	1
32	324991-4	SCHLÄGER HM1213C/1203C	1
32.2	326002-1	SCHLÄGER HM1213C/1203C	1
33	213499-2	O-RING 31.5 HM1213C/1203C	1
34	213581-7	O-RING 44 HM1213C/1203C	1
35	450889-0	EINWEGVENTIL HM1203C	1
36	331848-2	ZYLINDER 40 HM1213C/1203C	1
36.2	331925-0	ZYLINDER 40 neu HM1213C/1203C	1
37	268121-6	STIFT 12 HR5211C/5210C/5201C	1
38	213499-2	O-RING 31.5 HM1213C/1203C	1

TOPHEBER Kompressor GmbH
www.technomag.com

POS	Bestell-Nr.	Artikelbeschreibung	Stk.
39	450961-8	KOLBEN HM1213C/1203C	1
40	213149-9	O-RING 35 HM1203C	1
41	450890-5	PLEUEL HM1203C	1
56	450899-7	GETRIEBE GEH.-DECKEL HM1203C	1
57	911133-5	SCHRAUBE M4x18 Hm1203C	4
58	443127-7	FILTER HR3530/HM1203C	1
59	450898-9	GETR.GEH.DECKEL HM1213C/1203C	1
60	424166-6	DICHTUNGSRING HM1213C/1203C	1
62	318364-1	GETRIEBEGEHÄUSE HM1203C	1
63	266482-8	SCHRAUBE M6x40 HM1213C/1203C	6
64	419008-7	FÜHRUNG HR4011C-Serie/HM1203C	2
65	423366-5	GRIFFBLECH HR5211C/5210C/5201	1
66	324994-8	KURBELWELLE HM1213C/1203C	1
67	211424-7	KUGELLAGER 6206LLU HM1213C	1
68	226691-1	ZAHNRAD 57 HM1213C/1203C	1
69	267398-0	SCHEIBE 12 HM1213C/1203C	1
70	424167-4	DICHTUNGSRING HM1213C/1203C	1
71	158859-0	GETRIEBEGEHÄUSE KPL HM1213C	1
72	213231-4	SIMMERRING 15 HR4500/HM0860/HR	1
73	331596-3	HÜLSE 12 HR4500/4011C/HM0860	1
74	211249-9	KUGELLAGER 6302LLU HM1213C	1
75	267397-2	SCHEIBE 15 HM1213C/1203C	1
76	240003-4	LÜFTERRAD 80 2702/DA4030/TW1	1
77	517818-7	ANKER HM1213C/1203C	1
77		*** INC. 73-76,78,79	
78	681642-5	ISOLIERSCHEIBE HM1213C	1
79	210059-1	KUGELLAGER 6000DDW/HM1203C	1
79.2	211289-7	KUGELLAGER 6000DDW/HM1203C	1
80	450900-8	LUFTABLEITPLATTE HM1213C	1
81	266095-5	SELBSTSCHN. SCHRAU 5x55 HM1213	2
82	636303-2	FELD HR5211C/5210C/5201C	1
83	450904-0	MOTORGEHÄUSE HM1213C/1203C	1
84	638447-4	KOHLENHALTEREINHEIT HR5211C	1
85	194412-8	KOHLEN CB-171 HR5211C/5210C	1
86	450901-6	MOTORGEHÄUSEDECKEL HM1213C	1
87	266041-8	SELBSTSCHN. SCHRAU.5x25 HM3541	3
88	265995-6	SELBSTSCHN.SCHRA 4x18 BO5030	4
89	266192-7	SELBSTSCHN.SCHRAU. 4x14 HM3541	2
90	631869-7	REGELELEKTRONIK HM1203C	1
91	638650-7	KABELSTÜCK HM1213C	1

TALIEB-TAUBMIT.COM
www.tashey-galving.com

POS	Bestell-Nr.	Artikelbeschreibung	Stk.
92	419010-0	LINSE HR4011C-Serie	1
99	232209-8	BLATTFEDER HM0860/HR4010/001C	1
100	450891-3	GRIFFHALTER HM1213C	1
101	866622-4	TYPENSCHILD	1
102	266041-8	SELBSTSCHN. SCHRAU.5x25 HM3541	6
103	450897-1	UMSCHALTHEBEL	1
106	450907-4	Griff	1
107	263027-3	GUMMISTIFT 4 HM0860C/HR4010C	1
108	651423-1	SCHALTER 3706/3707-3708F	1
109	423379-6	SCHAUMGUMMI HM1213C	1
110	654531-7	Kontaktklemme HT-345	1
111	682560-0	KABELSCHUTZ 10 HM3541FC	1
112	695123-3	KABEL 1.5-2-4.0 KP312S	1
113	687169-3	KABELKLEMMPLATTE HP1620/1621/	1
114	265995-6	SELBSTSCHN.SCHRA 4x18 BO5030	1
115	450908-2	GRIFFSCHALE HM1213C	1
116	265995-6	SELBSTSCHN.SCHRA 4x18 BO5030	2
117	265439-6	6-KANTSCHRAUBE M8x15 HM1213C	1
118	417002-3	Halterung f. SCHELLE. HM1213	1
119	318505-9	SCHELLENHÄLFTE.f.GRIFF HM1213C	1
120	951166-8	KERBSTIFT 5-24 HM1213C	1
121	318506-7	SEITENGRIFFHALTEPL.82B HM1213	1
122	417003-1	SEITLICHER GRIFF HM1213C	1
123	417002-3	Halterung f. SCHELLE. HM1213	1
124	252640-2	FLÜGELMUTTER M8 HM1213C	1
125	267164-5	SCHEIBE 15 HP2040/HP2041/N590	1
127	135269-8	D-GRIFF KOMPL.HM1203C	1
127		*** INC. 117-124	
1001	A-80787	Spitzmeis. 280 SDS-MAX HM1213C	1
1002	194659-4	Fett f. Bohrer & Meißelschaft	1
1002.2	194683-7	Fett f. Bohrer & Meißelschaft	1
1003	443122-7	Gewebe-Tuch HR4011C-Serie	1
1004	824876-9	TRANSPORTKOFFER HM1203C	1
1005	809279-8	Aufkleber zu Koffer	2

TOOLEBY BY ALFIDA
www.toolbay.alfida.com