Partdrawing for M8600 - Pagina 1

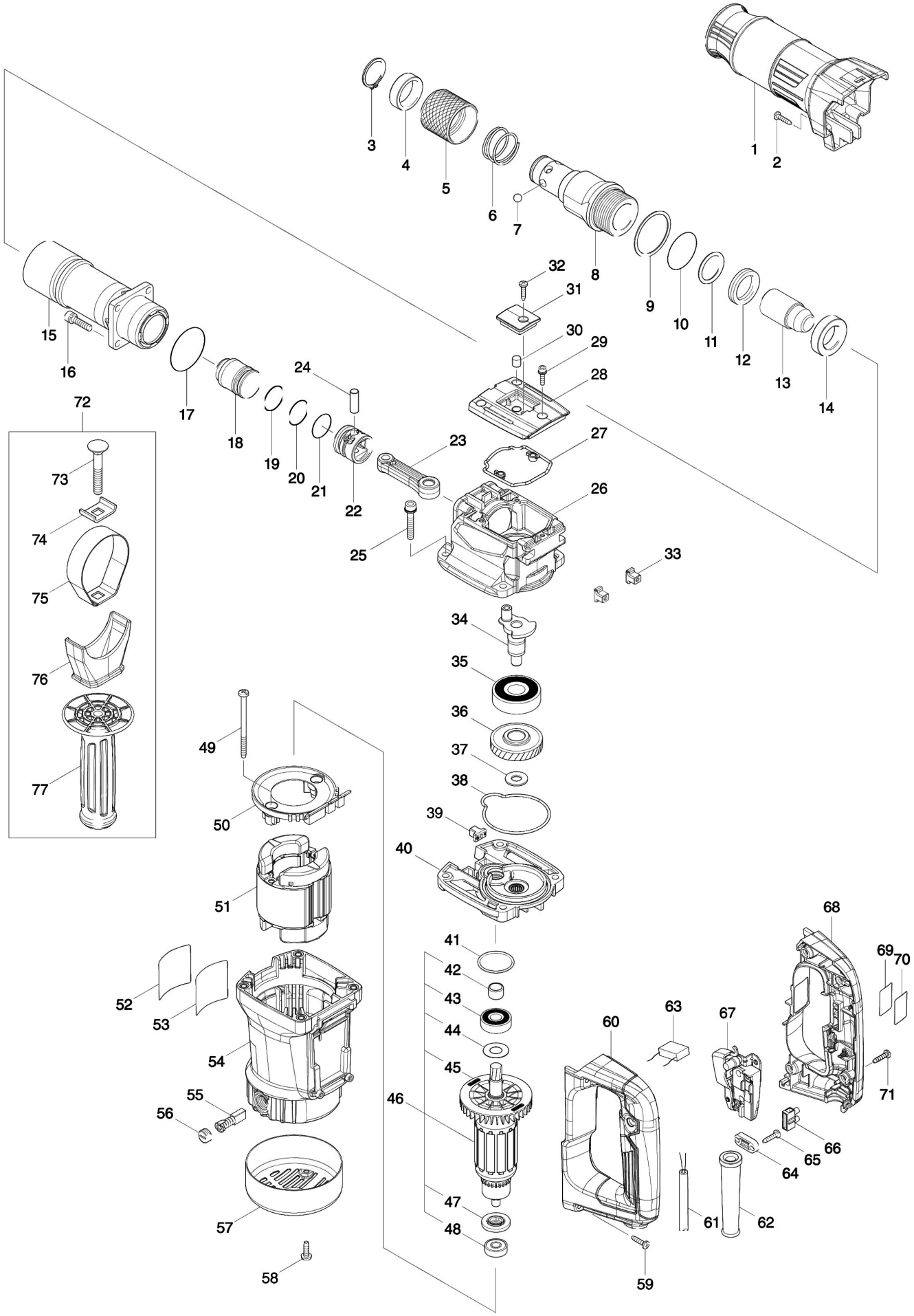

Partdrawing for M8600 - Pagina 1

Nr.	Part nr.	Name
001	455159-2	CILINDERHUISKAP MT860
002	266326-2	Tap Schroef 4X18mm P
003	961108-4	Borgring S-28
004	257206-3	Ring 29 Hm0810T
005	331518-3	Blokkeerring Hm0810T
006	233191-4	Drukveer 30 Hm0810T
007	216004-4	Stalen Kogel 7.9 A
008	326423-7	Gereedschaphouder Mt860
009	267484-7	Sluitring 43Mm Mt860
010	213508-7	O-Ring 38
011	213411-2	O-Ring 27
012	213428-5	X-Ring 28
013	326422-9	Slagstuk Mt860
014	257361-1	Vulring 24Mm Mt860
015	142706-5	Cilinder Mt860
016	265914-2	Inbusbout M6X25
017	213569-7	O-Ring 45 Hm1214C
018	326421-1	Slaghamer Mt860
019	213787-7	O-Ring 22Mm Mt860
020	213787-7	O-Ring 22Mm Mt860
021	213380-7	O-Ring 24 Hr2440/50 A
022	455158-4	Zuiger Mt860
023	455157-6	Zuigerpenstang Mt860
024	268104-6	Pen 8 Hm0860C
025	266902-2	Inbusbout M6X35Mm
026	319292-3	Krukashuis M8600
027	424633-1	Pakkingring A Mt860
028	455160-7	Krukashuisdeksel Mt860
029	266948-8	Inbusbout M4X20Mm
030	443153-6	Dempingsvilt Hr2300
031	455161-5	Afdekkap Mt860
032	266326-2	Tap Schroef 4X18mm P
033	455165-7	Montagebus Mt860
034	326420-3	Krukas Mt860 *
035	211498-8	Kogellager 6303Llu P
036	227792-8	Tandwiel 35Mm Mt860
037	253024-7	Ring 10 Lf1000
038	424632-3	Pakkingring B Mt860
039	455165-7	Montagebus Mt860
040	142703-1	Tandwielhuis Mt860
040A	213231-4	Keerring 10 Hr4500C
041	213459-4	O-Ring 32
042	331596-3	Bus 12 Hr4500C
043	210118-1	Kogellager 6201Ddw P
044	253759-0	Sluitring 12
045	241863-7	Waaier 70 Jr3020

Partdrawing for M8600 - Pagina 1

Nr.	Part nr.	Name
046	513924-6	Anker 240V Mt860
047	681644-1	Isolatiering
048	210046-0	Kogellager 608Zz A
049	266386-4	Tapschroef 5X75 Ga7021*
050	455162-3	Tussenplaat Mt860 *
051	594664-5	Veld 240V Mt860
051	654019-7	Statorveertje Cb-7
051	654501-6	Klembus 1,25Mm Tbv Stat.Veer P
052	804Y03-4	BESCHERMLABEL MT860
053	850Y58-7	Naamplaat M8600
054	142704-9	Motorhuis Mt860
054A	643609-1	Koolborstelhouder A
055	181038-5	Koolborstel Set Cb-105
056	643600-9	Koolborstelhouderdop
057	284059-7	Achterdeksel
058	266388-0	Tapschroef 5X16 Uc30/35/4020A
059	266326-2	Tap Schroef 4X18mm P
060	187982-4	Handgreepset Mt860
061	695123-3	Netsnoer 2X1.50 4.0Mtr A
062	682505-8	Kabeltule 10-90 A
063	645240-9	Condensator Mt903
064	687124-5	Klemstrip 9555Nb/Bo3711 A
065	266326-2	Tap Schroef 4X18mm P
066	654475-1	Kroonsteen Bo4553-Bo4554 A
067	650253-7	Schakelaar Tn19
068	187982-4	Handgreepset Mt860
069	850Y60-0	Label M8600 Serial Nr
070	893072-0	Label, Transparant Bhr261 #
071	266326-2	Tap Schroef 4X18mm P
072	126457-8	Zijhandgreep breekhamer
073	266895-3	Handgreepbout M8X55 *
074	344492-6	Plaat Hr4000C
075	346794-6	HANDGREEPVEER 62MM P
076	455166-5	HANDGREEPBASIS P
077	162363-3	HANDGREEP MT860